DBK 1657 Varianto

Montageanleitung / Notice de montage / Assembly instruction

Flex-Well Vertriebs
GmbH & Co.KG
Industriestr. 80
32120 Hiddenhausen
info@flex-well.de

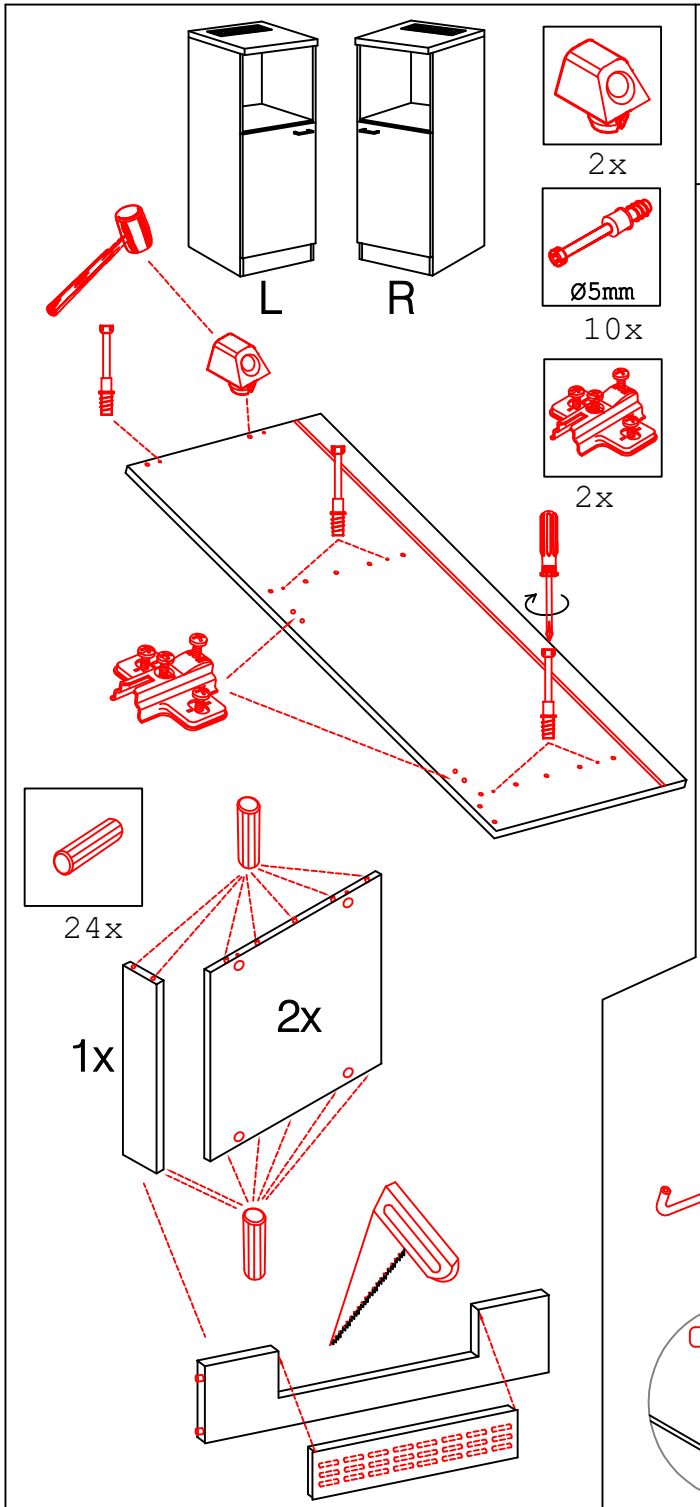

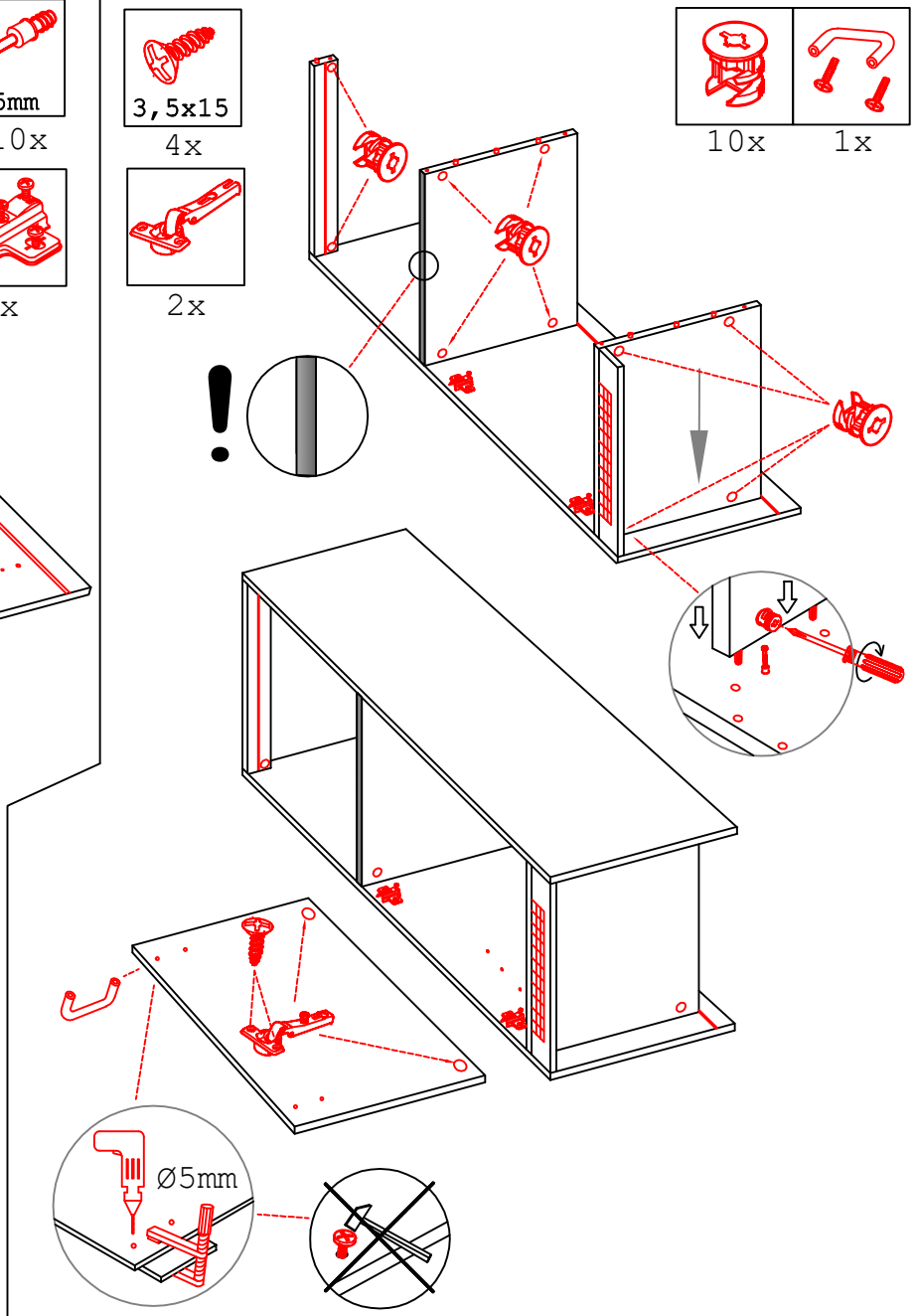

Wandbefestigung, Kippsicherung

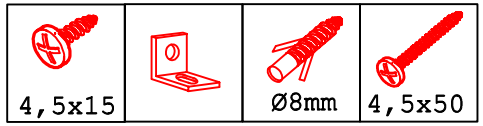

1x 1x 1x 1x

Kippsicherung !!!

Schrank und Wand mittels Winkel verbinden (unter dem mittleren Boden)

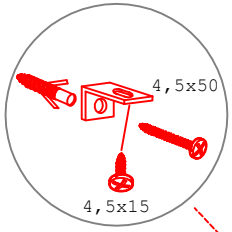

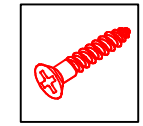

4x

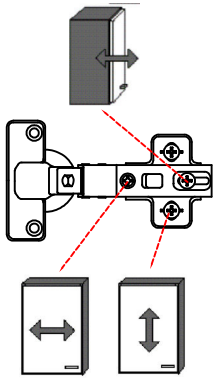

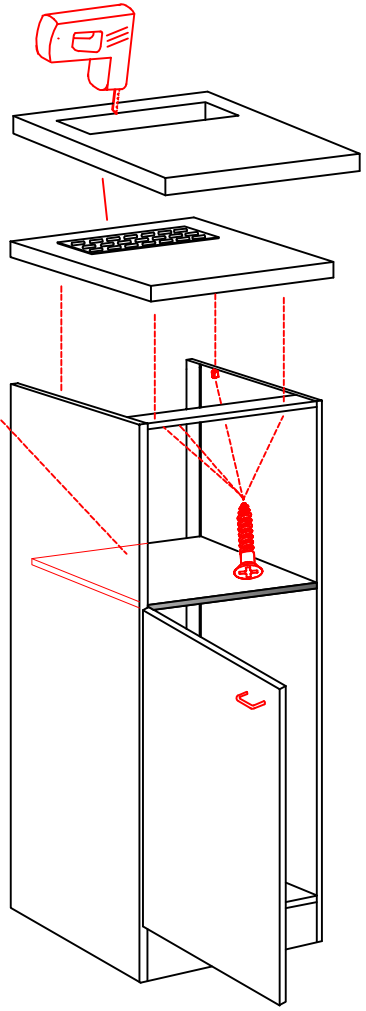

US 50 B Varianto-Landhaus

Montageanleitung / Notice de montage / Assembly instruction

Flex-Well Vertriebs
GmbH & Co.KG
Industriestr. 80
32120 Hiddenhausen
info@flex-well.de

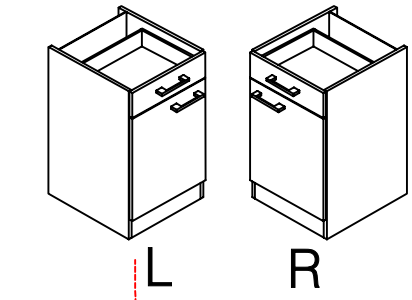

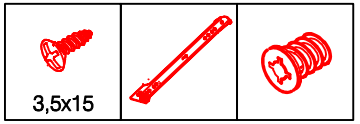

2x 2x 4x

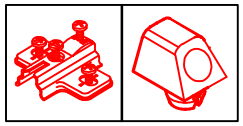

2x 4x

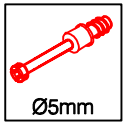

4x

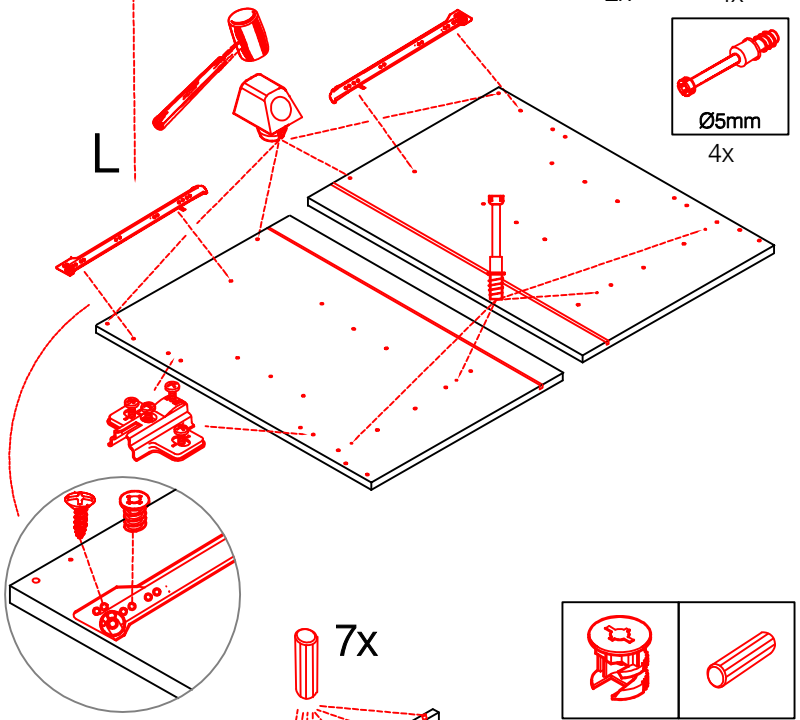

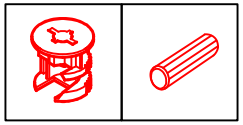

4x 14x

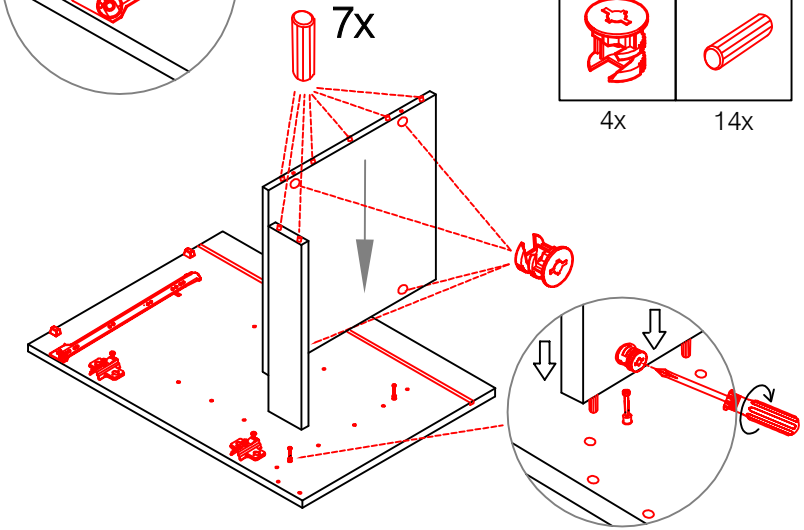

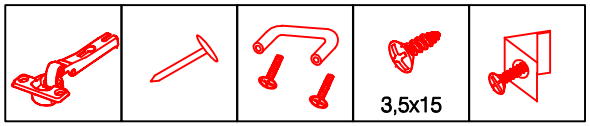

2x 6x 1x 4x 2x

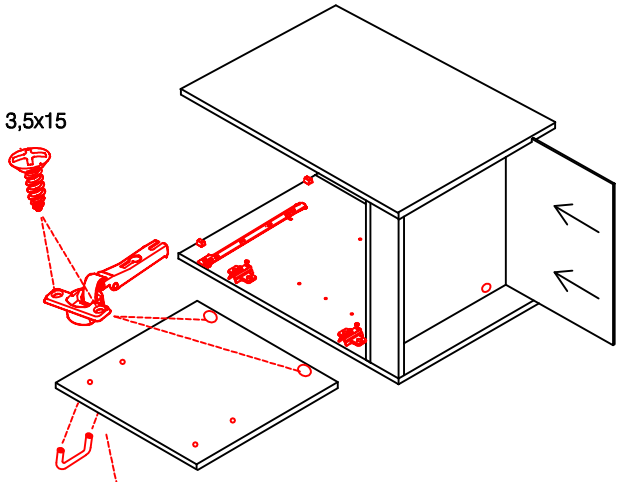

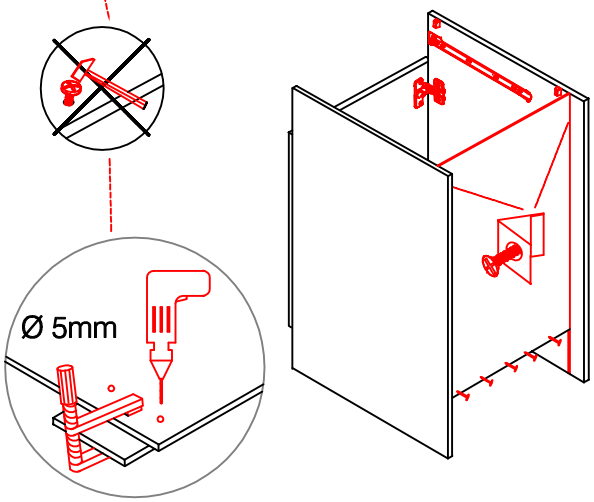

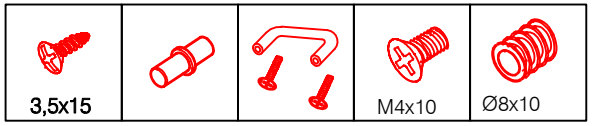

8x 4x 1x 4x 4x

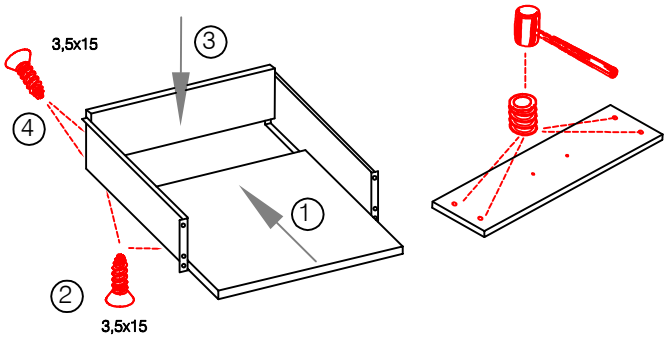

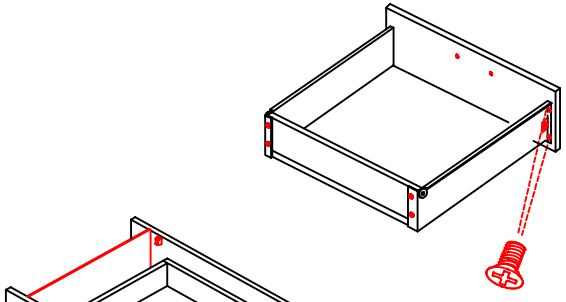

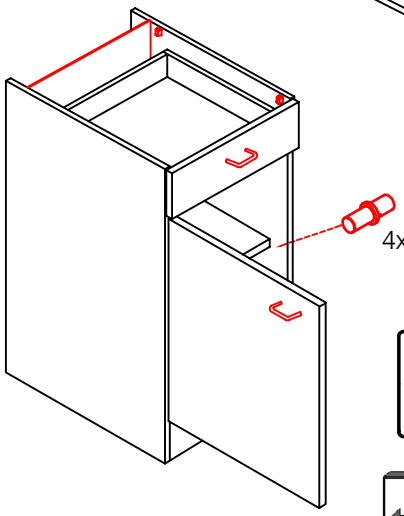

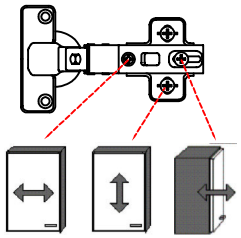

KSA 60 B Varianto

Montageanleitung / Notice de montage / Assembly instruction

Flex-Well Vertriebs GmbH & Co.KG
Industriestr. 80
32120 Hiddenhausen
info@flex-well.de

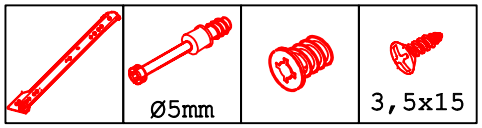

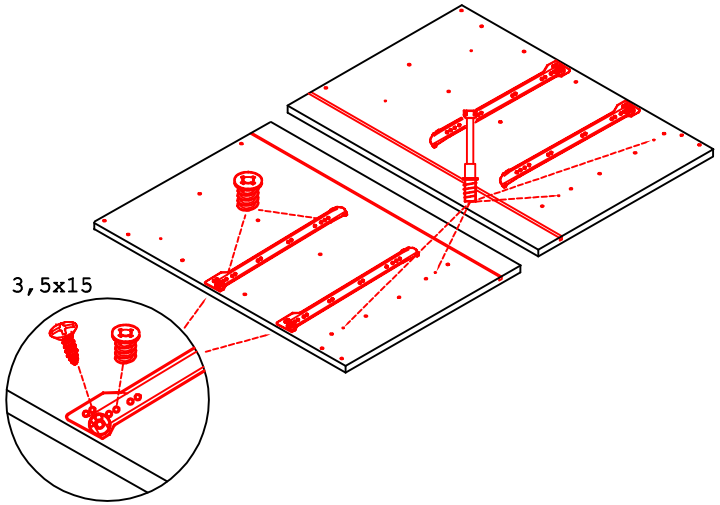

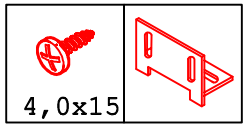

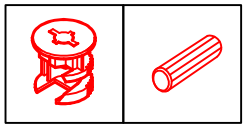

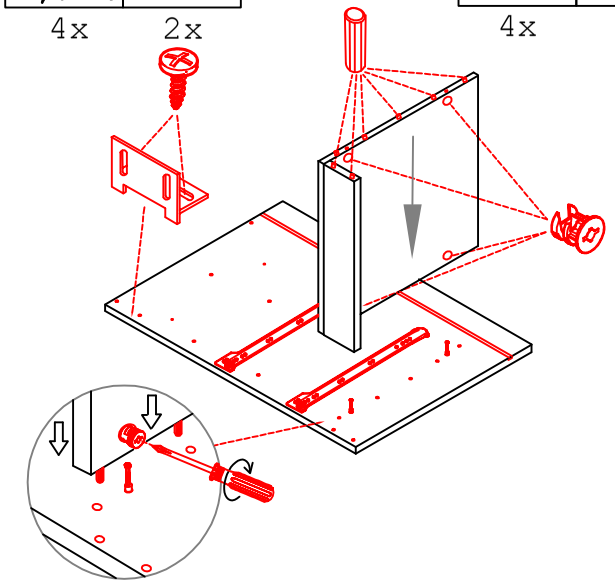

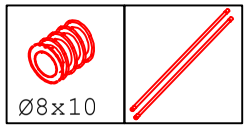

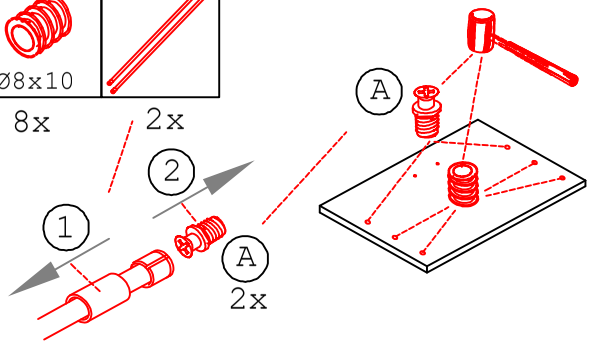

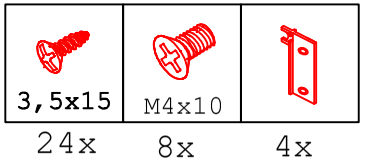

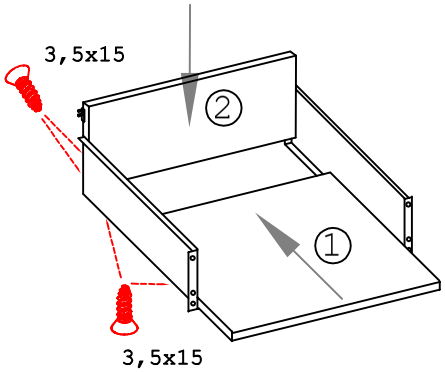

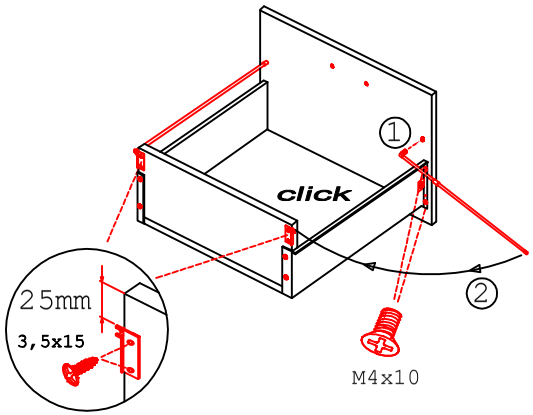

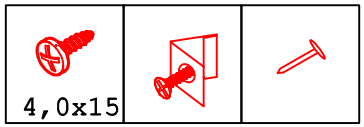

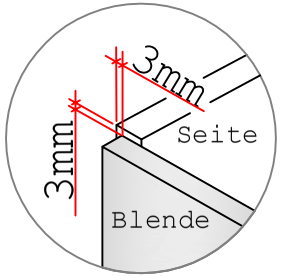

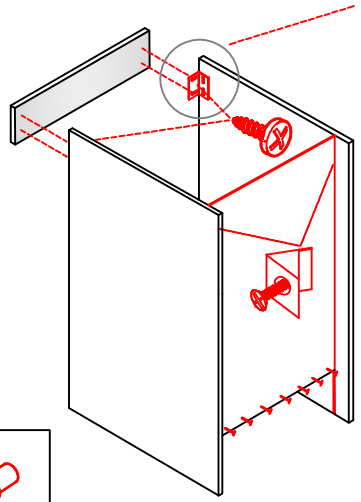

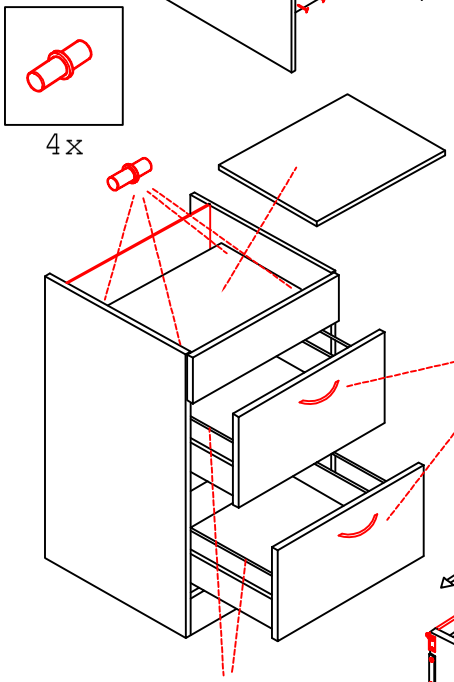

Die Einstellung der Auszug-Blende bitte durch drehen an den einzelnen Rehlingstangen vornehmen. (heranhohlen oder wegdrücken)

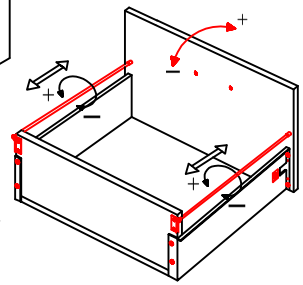

SPU 50 Varianto Blocktype

Montageanleitung / Notice de montage / Assembly instruction

Flex-Well Vertriebs
GmbH & Co. KG
Industriestr. 80
32120 Hiddenhausen
info@flex-well.de

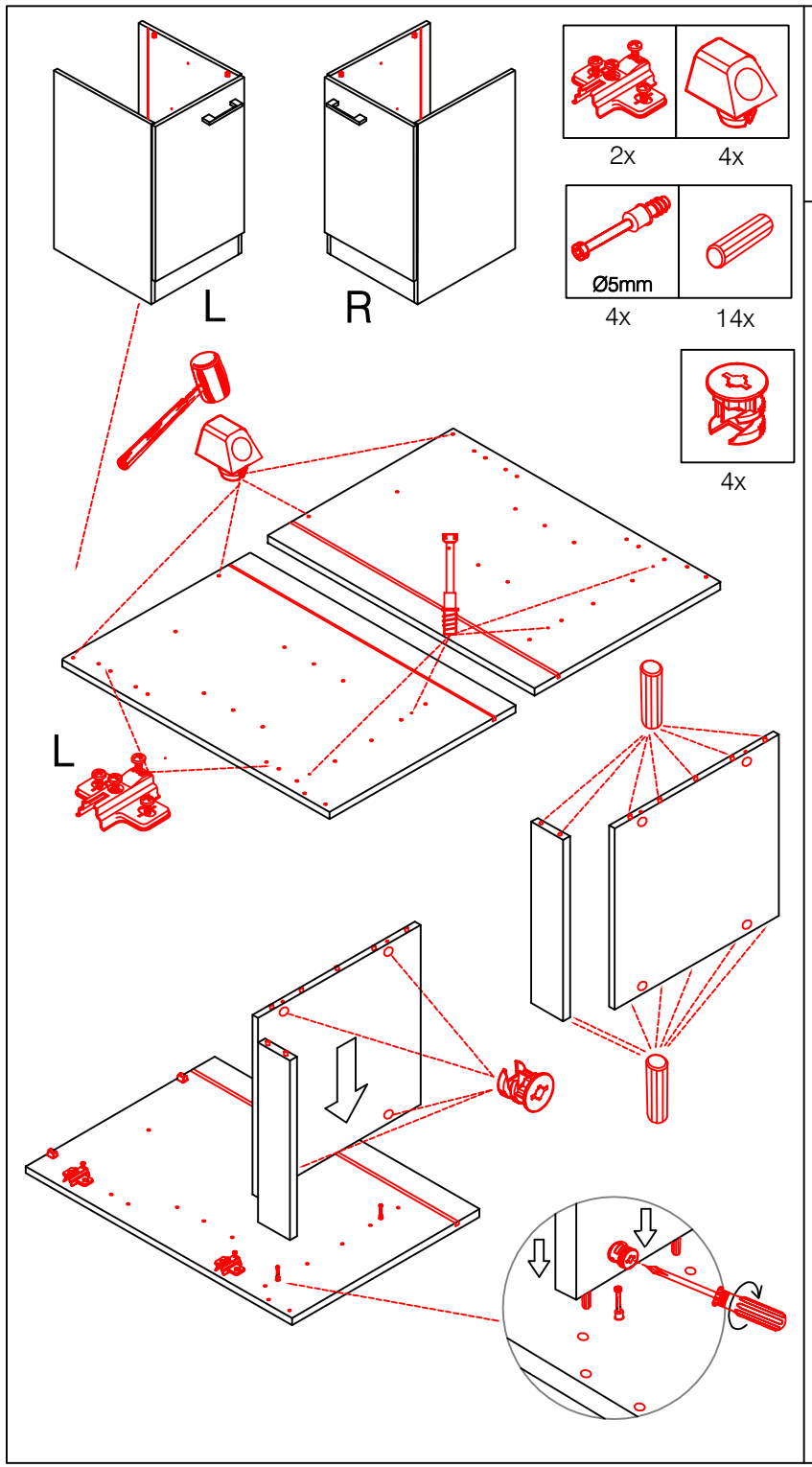

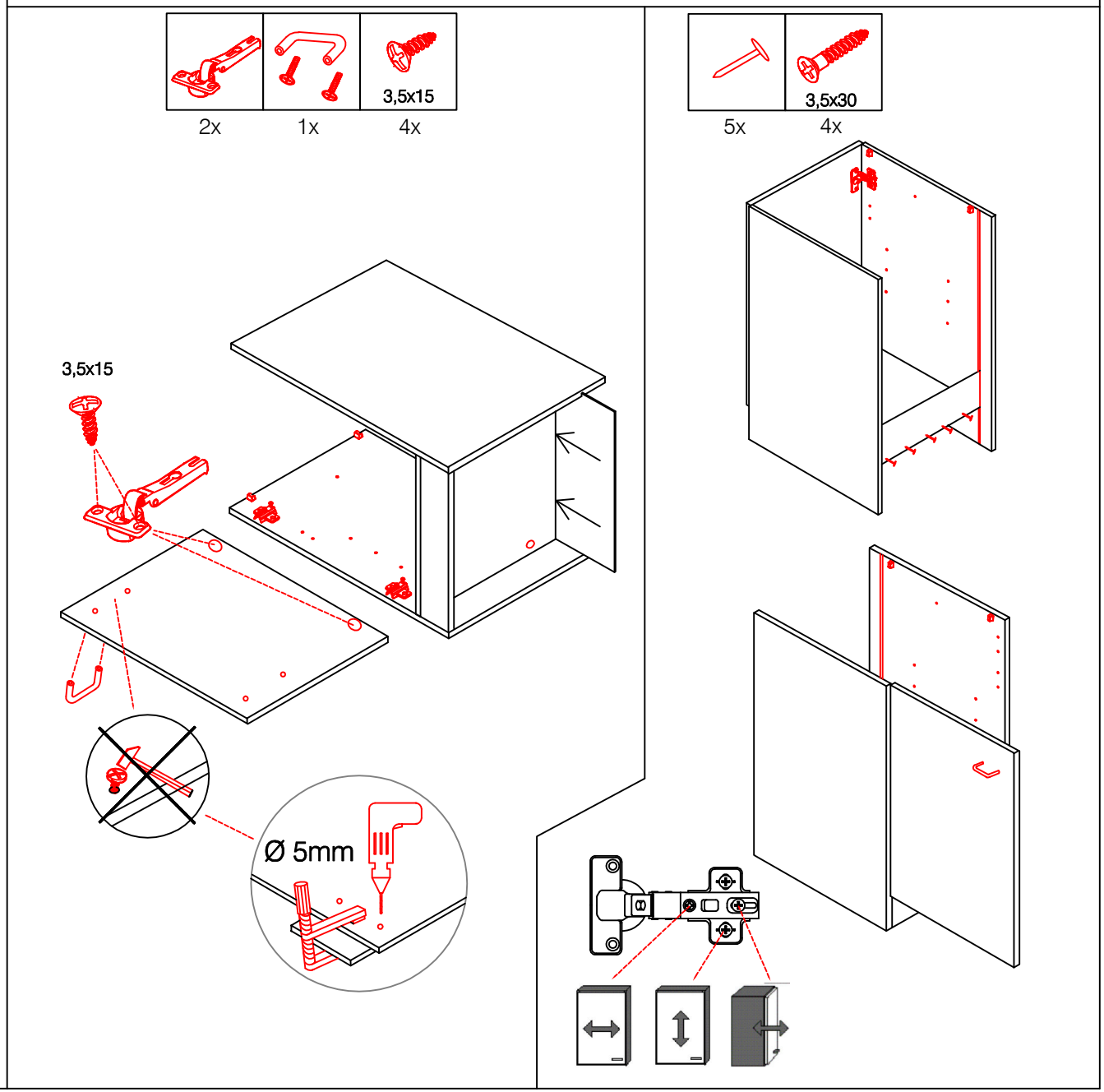

H 30 / H 40 / H 50 / H 60 / KH 60-32 / HG 50 / HGH 50
H 50-68 / H 60-68 / H 50-89 / H 60-89 -Varianto

Montageanleitung / Notice de montage / Assembly instruction
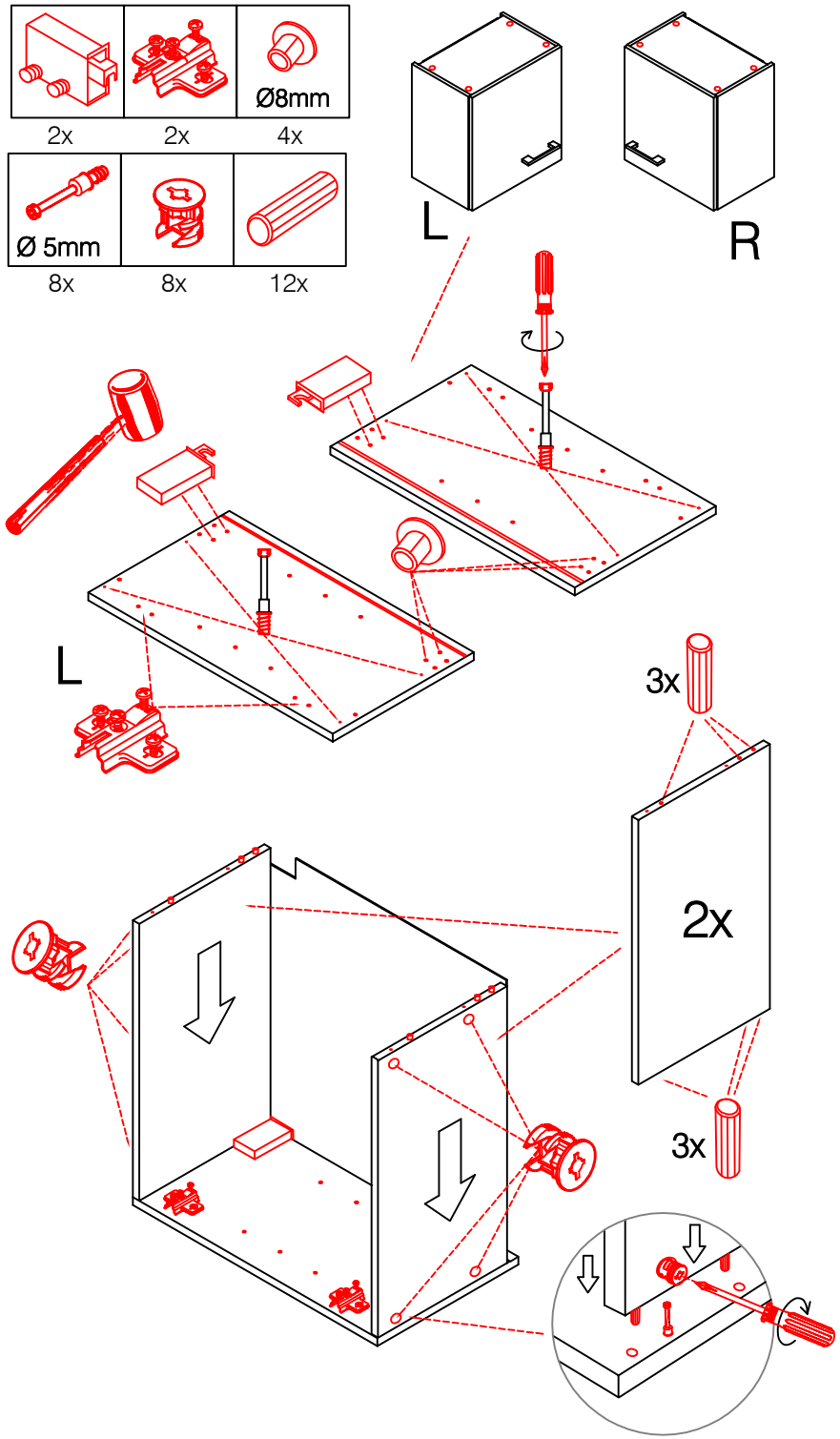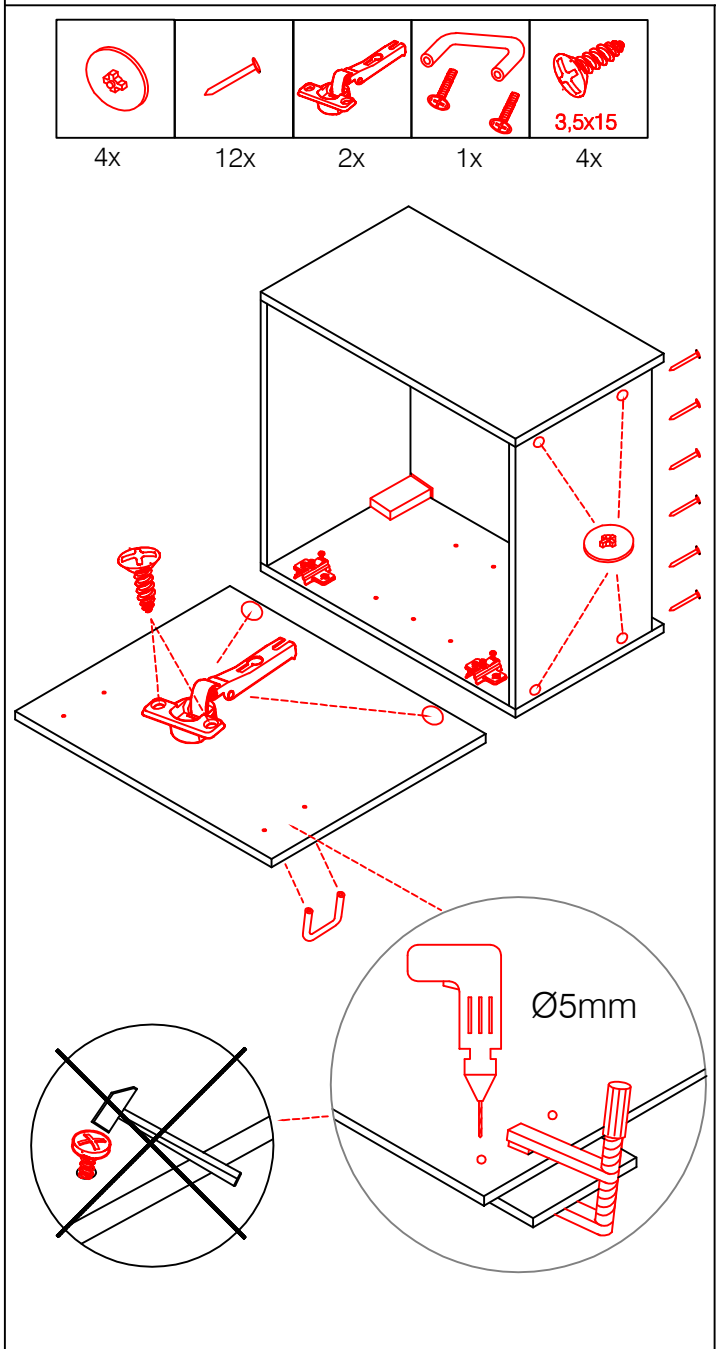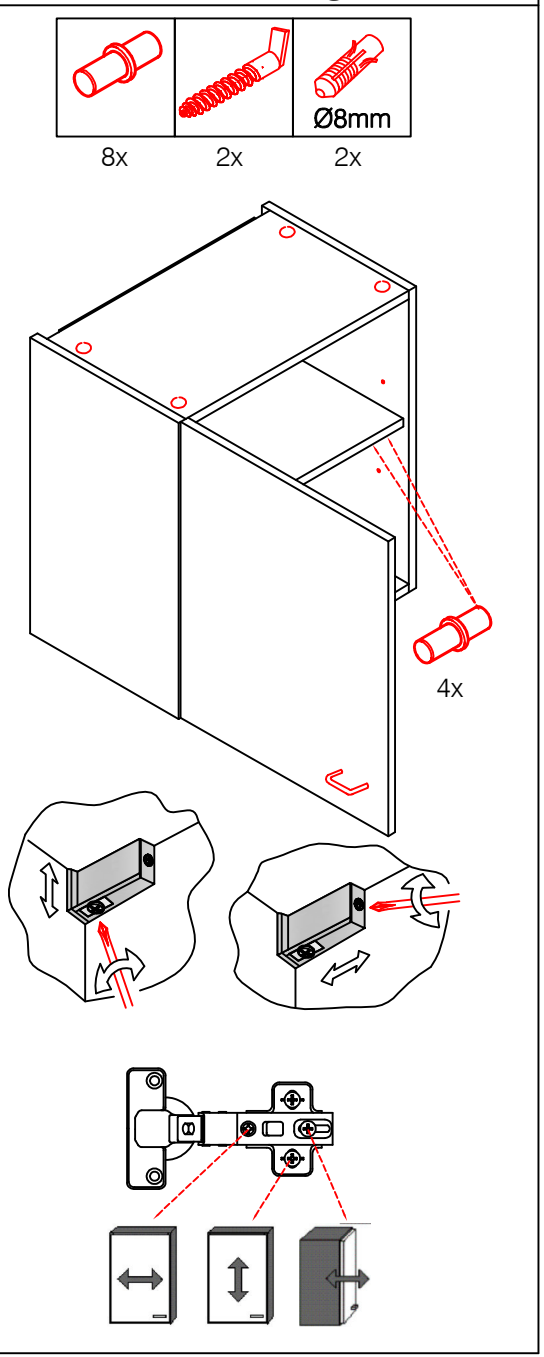
Flex-Well Vertriebs
GmbH & Co.KG
Industriestr. 80
32120 Hiddenhausen
info@flex-well.de