DE) Produktinformation / Bedienungsanleitung für Gartenmöbel
EN) Product information / User manual for Outdoor Furniture

Art.Nr.19530016/01

1.

DE) Information

WICHTIG: AUFMERKSAM LESEN UND FÜR SPÄTER GUT AUFBEWAHREN.
DIESES PRODUKT IST NUR FÜR DEN PRIVATEN GEBRAUCH IM HAUSHALT BESTIMMT UND NICHT FÜR GEWERBLICHE BZW. INDUSTRIELLE NUTZUNG VORGESEHEN.

Der Rahmen besteht aus HDPE.

EN) Information

IMPORTANT: READ CAREFULLY & KEEP ACCURATELY FOR FUTURE REFERENCE.
THIS PRODUCT IS INTENDED ONLY FOR USE IN A PRIVATE HOUSEHOLD, NOT SUITABLE FOR ANY COMMERCIAL OR INDUSTRIAL USE!

The frame is made of HDPE.

2.

DE) Montage/Installation

Wichtige Hinweise für die korrekte Möbelmontage:

Einige Möbelstücke werden in zerlegtem Zustand geliefert. Gehen Sie in diesem Fall wie folgt vor:

1) Entfernen Sie die Verpackung.

2) Überprüfen Sie die Montageanleitung sorgfältig und stellen Sie sicher, dass nichts fehlt.

3) Montieren Sie das Möbelstück entsprechend der nachfolgenden Anleitung.

4) Ziehen Sie die Schrauben während der Montage noch nicht vollständig fest. Dies macht die weiteren Schritte der Montage schwieriger. Warten Sie mit dem Anziehen der Schrauben bis das Möbelstück komplett montiert ist.

5) Bei Teilen aus Aluminium führt ein zu starkes Festziehen der Befestigungsschrauben zur Zerstörung des Gewindes oder zur Beschädigung des Möbelstücks. Bitte verwenden Sie keinen Elektroschrauber.

6) Bitte stellen Sie das Möbelstück nur auf gerade und ebene Oberflächen.

EN) Assembly / Installation

Important notes for proper furniture assembly:

Certain pieces of furniture are delivered in disassembled condition. In this case, proceed as follows:

1) Remove the disassembled/or partially assembled product from its packaging.

2) Check carefully the assembly plan and make sure that no component is missing.

3) Assemble the piece of furniture according to the assembly plan.

4) Do not fully tighten the screws during assembly. This makes the further steps of the assembly more difficult. Wait with tightening until the piece of furniture is completely assembled.

5) In case of furniture made of aluminium, excessive tightening of the fastening screws leads to the destruction of the screw thread or to the damage of the furniture. Do not use an electric screwdriver.

6) Install on an even floor

ASSEMBLY INSTRUCTION

DK150 Instruction Manual

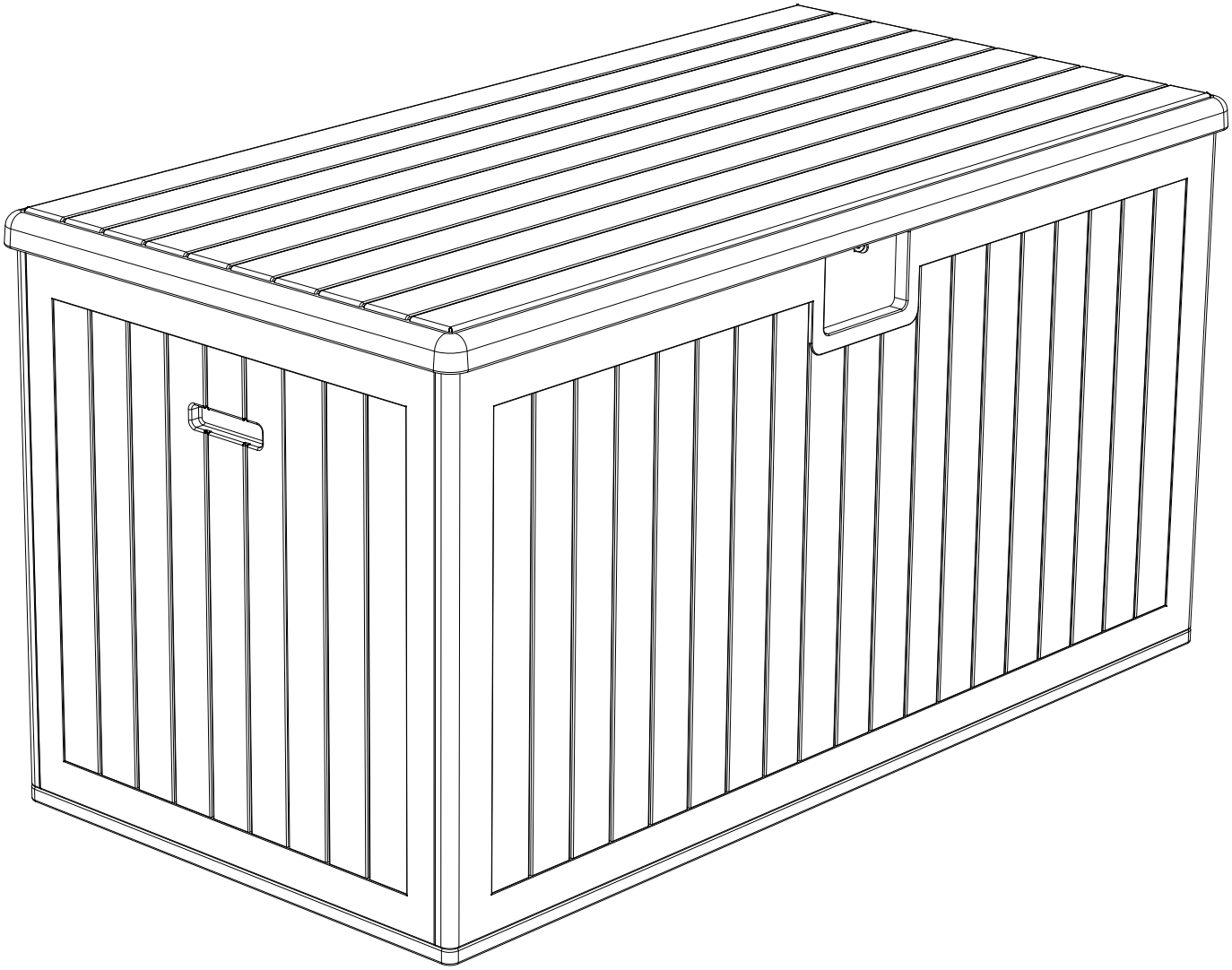

Number	Reference picture	Quantity
A	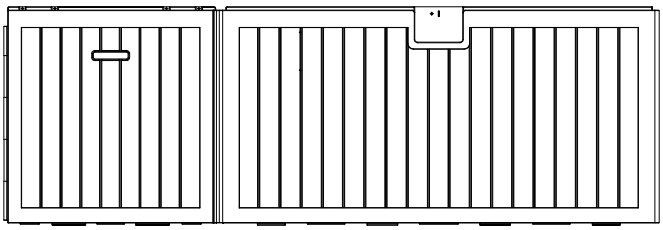	X1
B	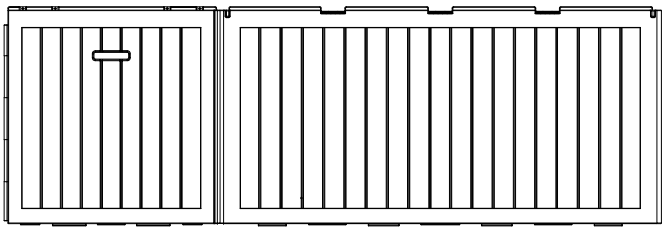	X1
C	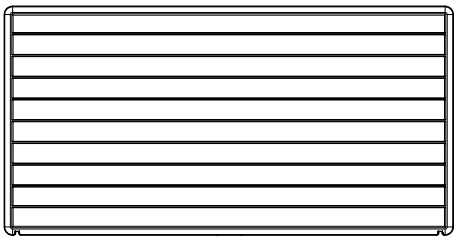	X1
D	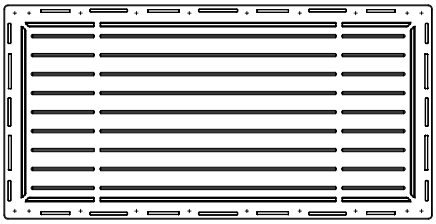	X1
E	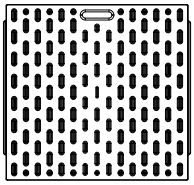	X1

①	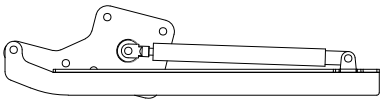	X2	⑤	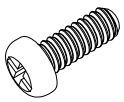 M6*12	X7
②	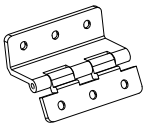	X3	⑥	M6	X1
③	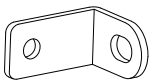	X1	⑦	M5*12	X18
④	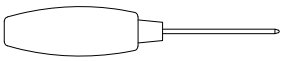	X1	⑧	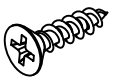 M5*14	X28

Step 1　A*1 B*1 ⑧*18

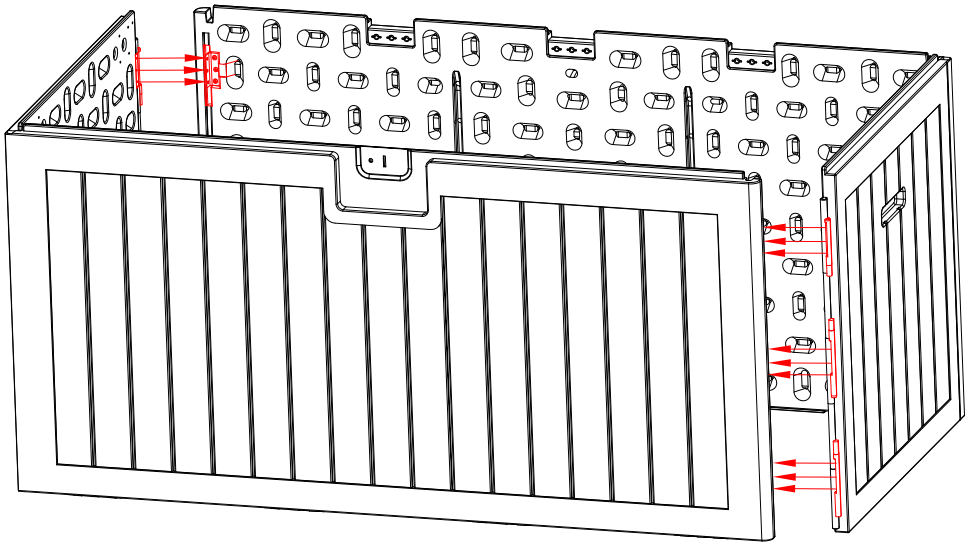

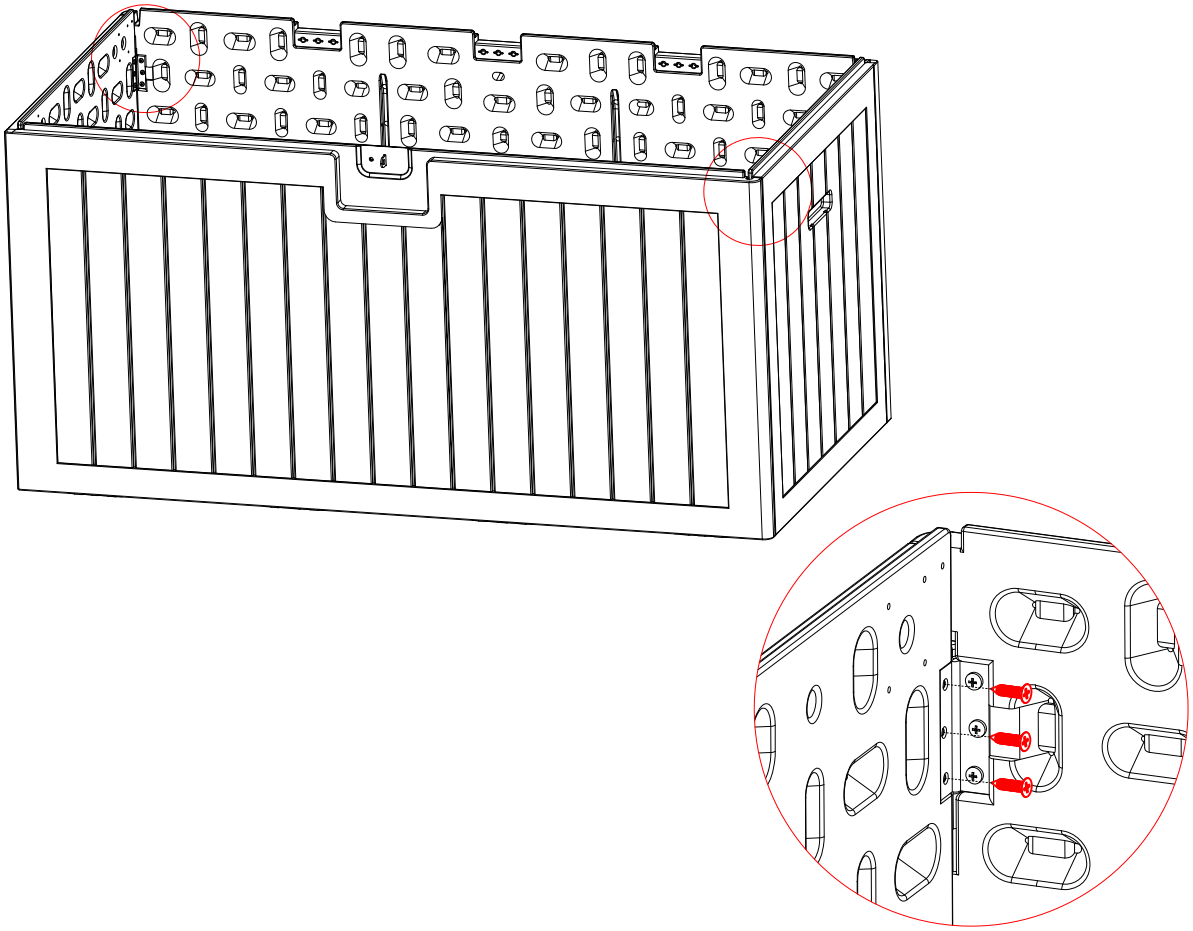

Note: The connection is locked by hinges

Step 2 D*1

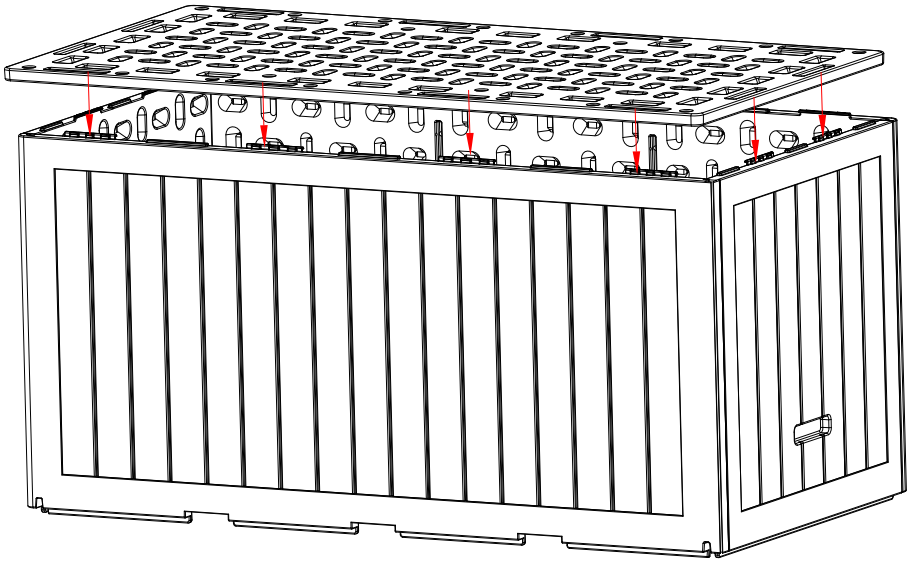

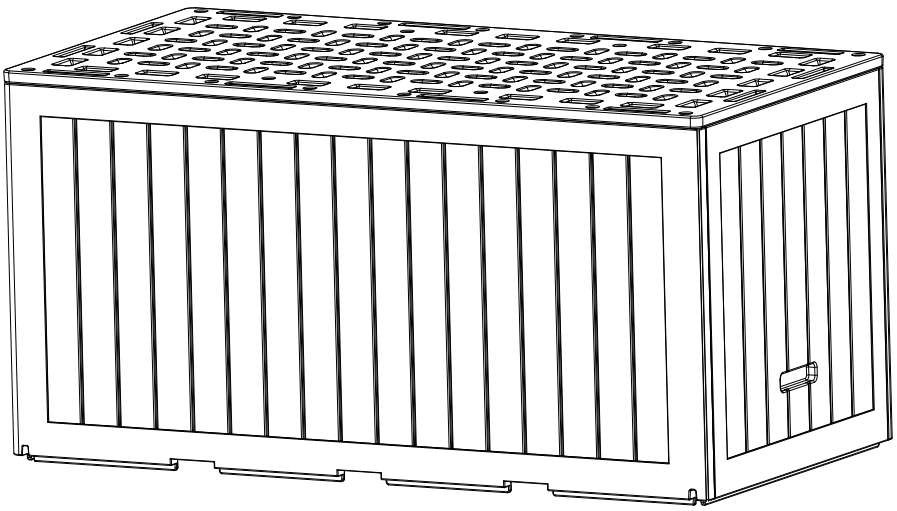

Note: After the front and rear side plates are connected, turn them upside down and tap the bottom plate into the slot with a soft hammer tool

Step 3 E*1 ①*2 ②*3 ④*1 ⑦*9 ⑧*10

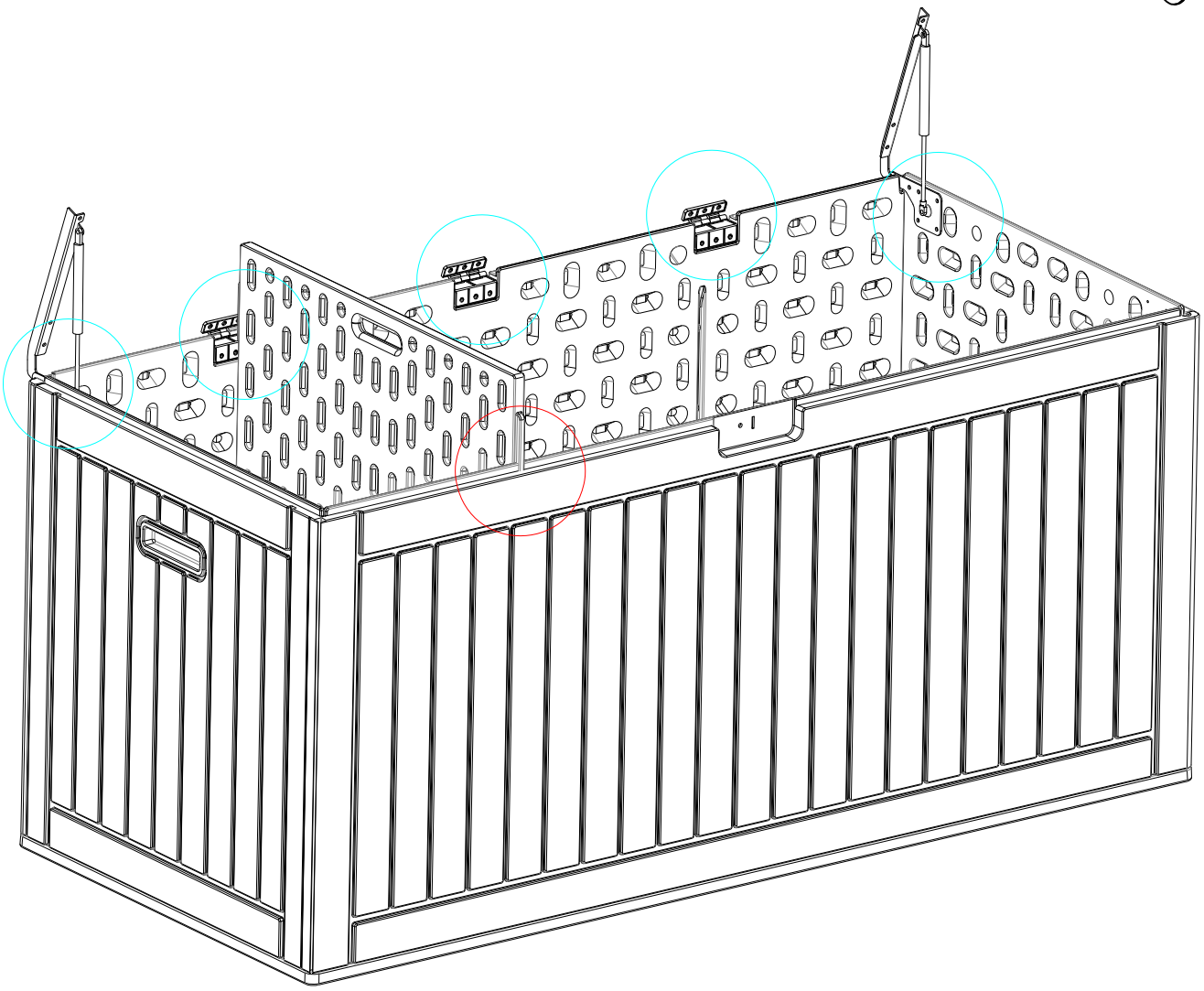

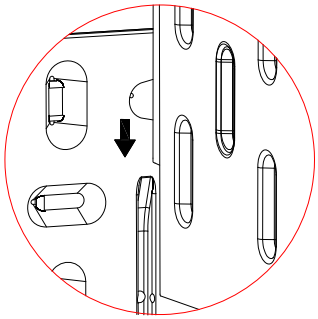

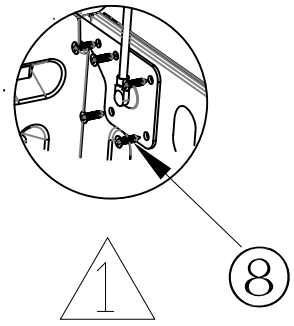

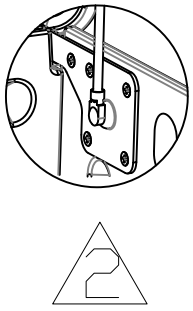

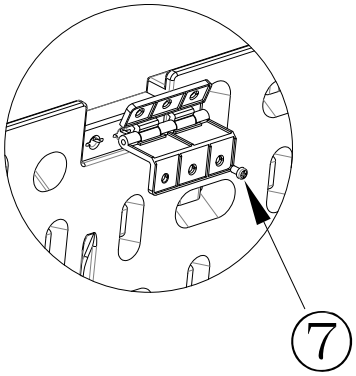

Step 4 C*1 ④*1 ⑤*6 ⑦*9

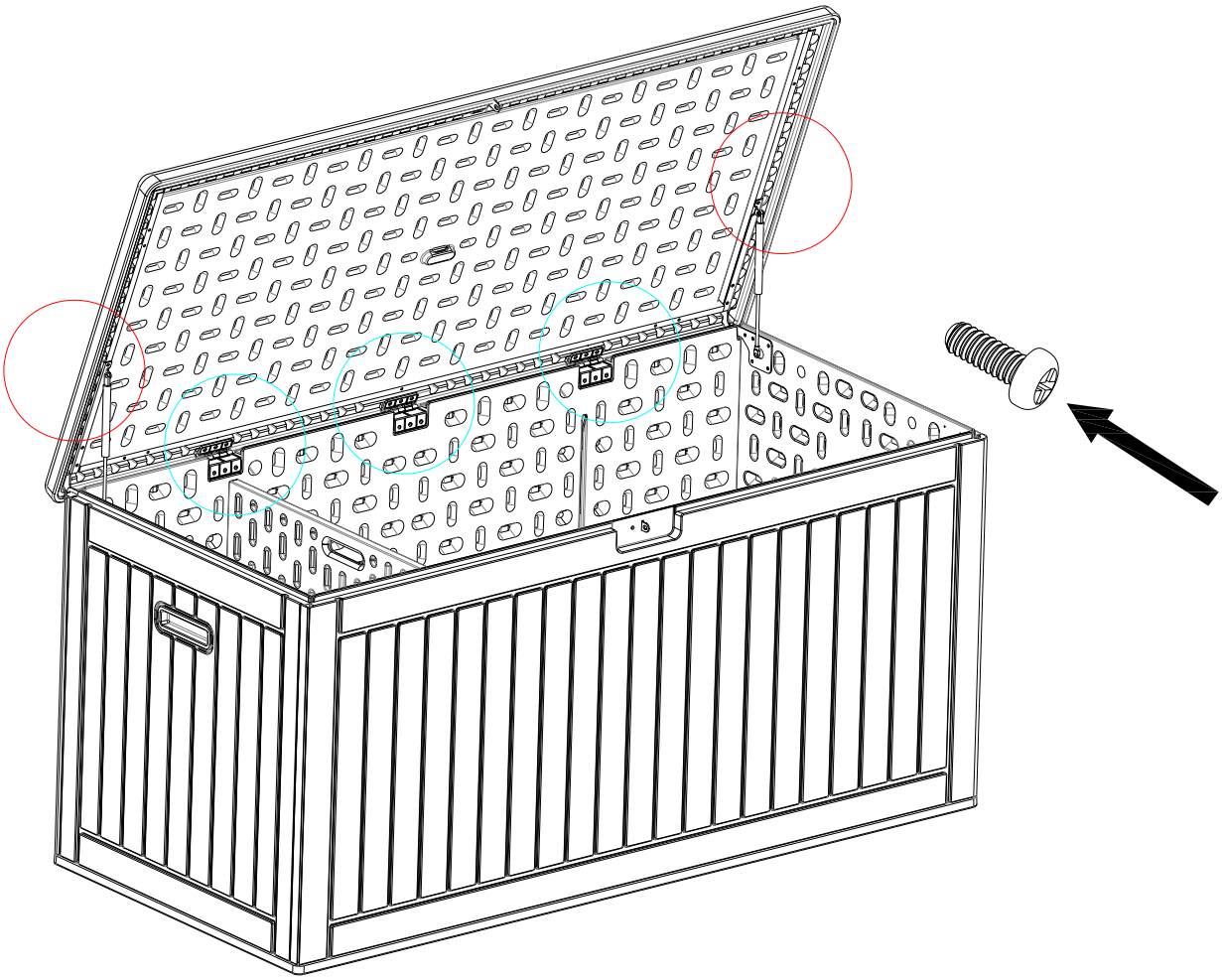

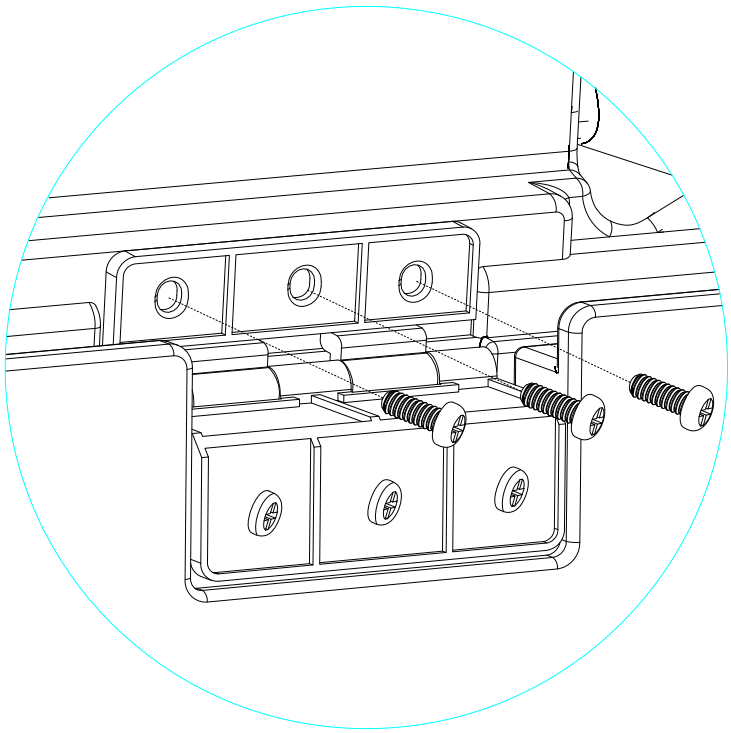

Step 5 ⑤*1 ③*1 ⑥*1

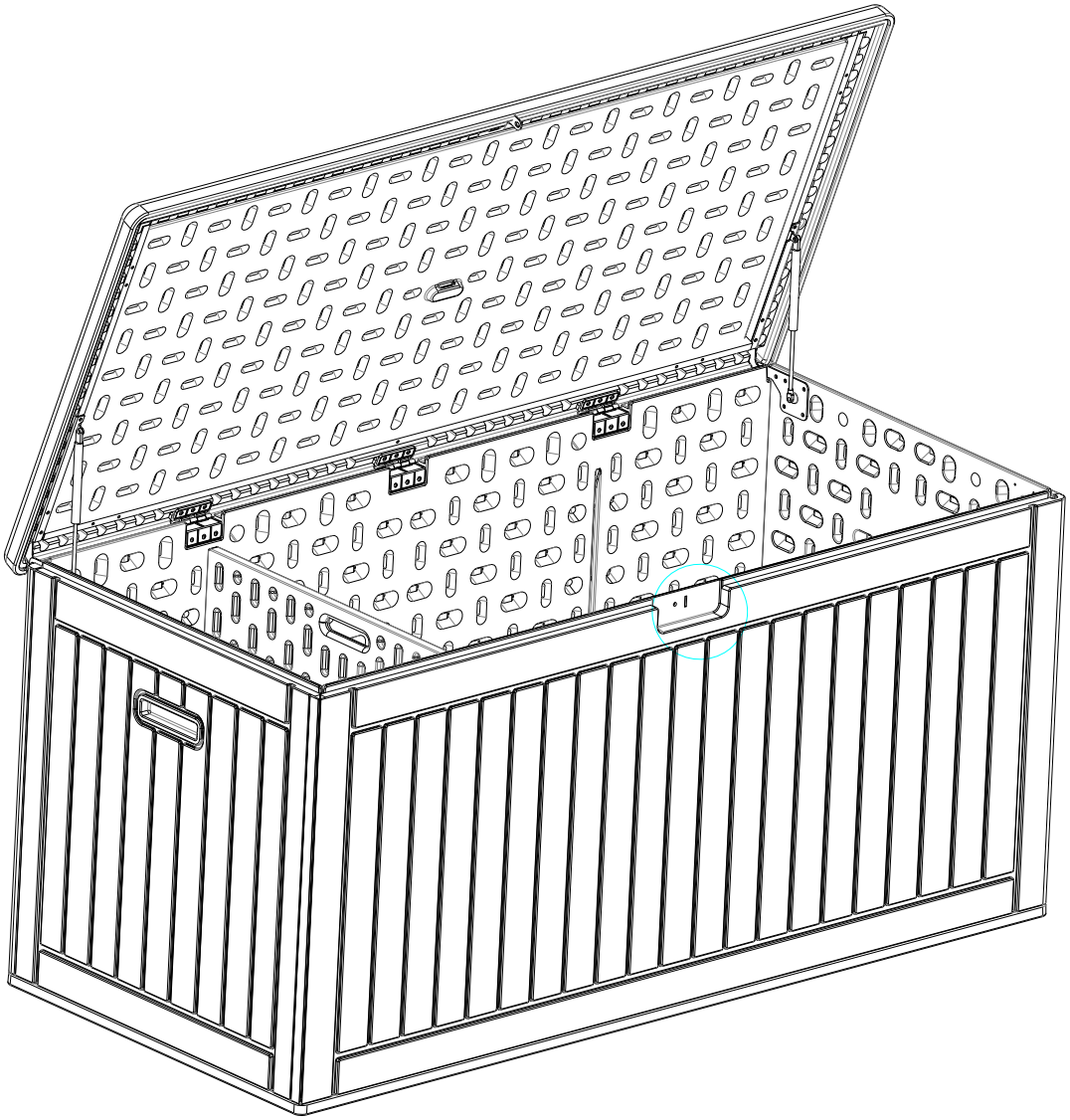

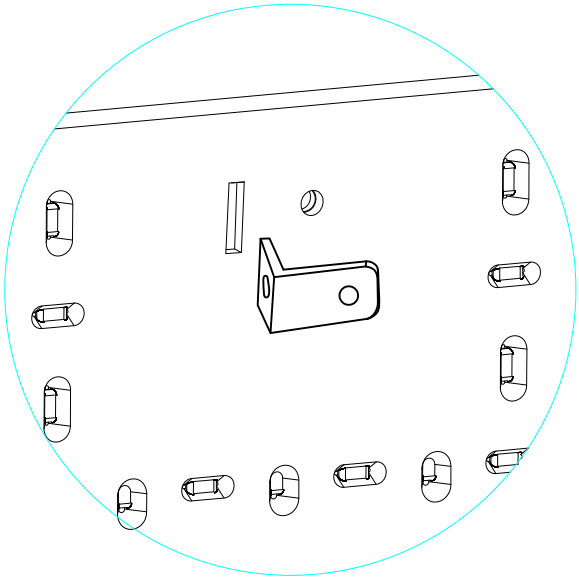

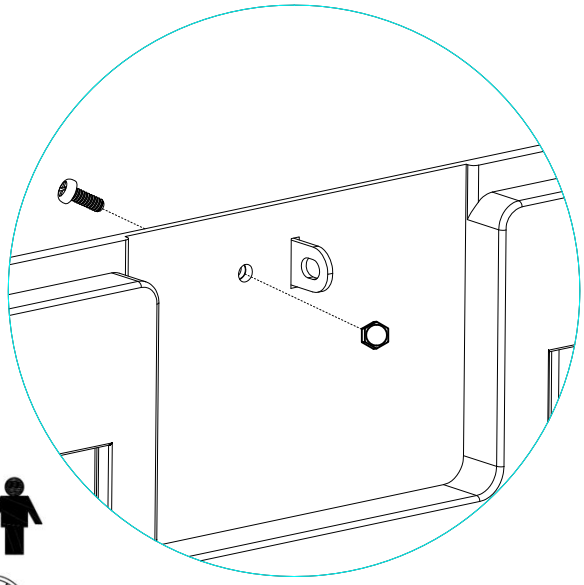

20-30 Min

3.

DE) Warnhinweise

Das Möbelstück ist bis max. 200 kg belastbar.
Stellen Sie sich nicht auf das Möbelstück.
Das Möbelstück ist nicht dazu bestimmt, mit einer Person gehoben und bewegt zu werden.
Halten Sie das Möbelstück immer von Wärmequellen wie z.B. Grill, Flammen, Zigaretten usw. fern.
Verwenden Sie keine scharfen Gegenstände oder Hochdruckreiniger auf den Oberflächen.

EN) Warnings

When in use do not exceed the maximum load of 200 kgs.
Do not stand on the product.
Not intended to be lifted and moved with a person.
Always keep the product away from heat source such as outdoor grill, flame, cigarette, ...
Do not use sharp units or pressure washer on products surface.

4.

DE) Wartung und Pflegehinweise

Dieses Möbelstück erfordert keine regelmäßige Wartung. Gelegentliche Reinigung und geschütztes Lagern in der Wintersaison lässt Sie jahrelang Freude an dem Produkt haben.

Reinigung: Verwenden Sie für die Reinigung ausschließlich eins weichen Tuches und milde Seifenlauge. Nach dem Reinigen spülen Sie überschüssige Reinigungsreste mit viel Wasser ab.

Wartung: Wartungsfrei.

Lagerung: In der Wintersaison wird empfohlen das Möbelstück an einem geschützten und trockenen Ort zu lagern. Sollte das nicht möglich sein, so kann dieses mit einer wasserabweisenden Hülle geschützt werden. Achten Sie jedoch darauf, dass Stauwasser ablaufen kann und die Luft unter der Haube zirkulieren kann.

Reparatur: Kleine Kratzer an der Pulverbeschichtung sollten mit feinem Schleifpapier angeschliffen und mir einem passenden Lackstift ausgebessert werden. Um die Stabilität Ihres Möbelstücks dauerhaft zu gewährleisten, ziehen Sie die Schrauben mindestens einmal pro Saison nach.

EN) Maintenance & Care Instructions

This outdoor furniture requires no maintenance. However if you keep the furniture clean and store it properly you can enjoy it year after year.

Cleaning: For cleaning use a soft cloth and mild soap. After cleaning rinse the furniture's with a lot of water.

Maintenance: Maintenance-free.

Storing: During the winter-season store the furnitures in a protected and dry place. When stored outside use waterproof covers. Make sure air can circulate to avoid moisture. In freezing temperatures, plastic can weaken and is not recommended for use.

Repair: Small scratches on the powder coating should be sanded with a fine sandpaper and repaired with a matching touch-up pencil. In order to guarantee the stability of your furniture permanently, tighten the screws at least once per season.

Hersteller/ Importeur:
Producer / Importer:
XXXLutz Neu
BDSK Handels GmbH & Co KG
Mergentheimer Straße 59
97084 Würzburg, Germany.
www.xxxlutz.com