SunElements



AUFBAUANLEITUNG
SUNCOVER

Hinweise
Instructions

ALLGEMEINES

Montageanleitung lesen und aufbewahren

Die vorliegende Aufbauanleitung gilt für das Produkt SunCover® der Firma SunElements GmbH (im Folgenden als „Produkt“ bezeichnet) und enthält essenzielle Informationen für den Zusammenbau und die korrekte Handhabung.
Bitte nehmen Sie sich die Zeit, die Montageanleitung gründlich zu lesen, insbesondere die Sicherheitshinweise, bevor Sie mit der Montage und Verwendung des Produkts beginnen. Die Nichteinhaltung dieser Anleitung kann zu schwerwiegenden Verletzungen oder Beschädigungen des Produkts führen.
Die Anleitung orientiert sich an den gültigen Normen und Vorschriften der Europäischen Union. Beachten Sie im Ausland ebenfalls die jeweiligen länderspezifischen Richtlinien und Gesetze. Wir empfehlen, die Montageanleitung für zukünftige Referenzen aufzubewahren.
Falls Sie das Produkt an Dritte weitergeben, stellen Sie sicher, dass diese die Montageanleitung erhalten.

Bestimmungsgemäßer Gebrauch

Das Produkt ist als Unterstand bzw. Pergola vorgesehen und ist eine Freilauftkonstruktion deren Hauptzweck darin besteht den Außenbereich abzugrenzen und einen Wetterfesten Bereich zu schaffen.
Im Falle eines Feuers im Produkt sollten Sie sofort die Feuerwehr alarmieren und sicherstellen, dass sich keine Personen mehr darin befinden. Das Produkt ist ausschließlich für die Aufstellung in Gärten oder ähnlichen grünen Anlagen im Privatbereich bestimmt und eignet sich nicht für gewerblichen Gebrauch. Es handelt sich nicht um ein Kinderspielzeug. Beachten Sie, dass der Aufbau möglicherweise durch Bauvorschriften geregelt ist. Informieren Sie sich vor der Montage bei Ihrer zuständigen Baubehörde darüber, ob und wie Sie das Produkt aufstellen dürfen. Ein Verstoß gegen diese Vorschriften kann zur Entziehung der Genehmigung führen. Wenn Sie das Produkt ohne Genehmigung aufstellen oder gegen die Bauvorschriften verstoßen, müssen Sie es gegebenenfalls demontieren. Rückgaben sind nicht möglich, wenn Sie bereits mit der Montage begonnen haben. Verwenden Sie das Produkt ausschließlich gemäß den Anweisungen in dieser Montageanleitung. Jede andere Verwendung gilt als nicht bestimmungsgemäß und kann zu Sachschäden oder sogar Personenschäden führen. Lesen Sie alle Sicherheitshinweise und Anweisungen sorgfältig durch, da Missachtungen schwere Verletzungen verursachen können. Weder der Hersteller noch der Händler übernehmen Haftung für Schäden, die durch nicht bestimmungsgemäßen oder falschen Gebrauch entstehen.

• Die Pergola ist nicht für einen dauerhaften Aufenthalt geeignet.

Zeichenerklärung

Die folgenden Symbole und Signalwörter werden in dieser Montageanleitung, auf dem Produkt oder auf der Verpackung verwendet. Dieses Symbol gibt Ihnen nützliche Zusatzinformationen zur Montage oder zur Handhabung.

GENERAL

Read and save the assembly instructions:

These assembly instructions apply to the SunCover® product from SunElements GmbH (hereinafter referred to as “product”) and contain essential information for assembly and correct handling.
Please take the time to read the assembly instructions carefully, especially the safety instructions, before you begin assembling and using the product. Failure to follow these instructions could result in serious injury or damage to the product.
The instructions are based on the applicable standards and regulations of the European Union. When abroad, please also observe the respective country-specific guidelines and laws. We recommend retaining the assembly instructions for future reference. If you pass the product on to third parties, ensure that they receive the assembly instructions.

Intended Use

The product is intended as a shelter or pergola and is an open-air construction whose main purpose is to delineate the outdoor area and create a weatherproof space.
In the event of a fire in the product, you should immediately alert the fire department and ensure that there are no people inside. The product is intended exclusively for installation in gardens or similar green areas in private areas and is not suitable for commercial use. It is not a children's toy.
Please note that the structure may be regulated by building regulations. Before installation, find out from your local building authority whether and how you are allowed to set up the product. Violation of these regulations may result in the license being revoked. If you install the product without permission or violate building regulations, you may have to dismantle it. Returns are not possible if you have already started assembly.
Use the product only in accordance with the instructions in these assembly instructions. Any other use is considered improper and can lead to property damage or even personal injury. Read all safety warnings and instructions carefully as failure to follow them could result in serious injury. Neither the manufacturer nor the dealer assumes liability for damage caused by improper or incorrect use.

• The pergola is not suitable for permanent residence.

Explanation of symbols

The following symbols and signal words are used in these assembly instructions, on the product or on the packaging. This symbol provides you with useful additional information about assembly or handling.

Informationen zum Aufbau.
Assembly information

Dieses Zeichen gibt Hinweise und Anweisungen für die Montage.
This symbol provides information and instructions for installation.

Warten Sie 60 Minuten, bevor Sie die Dichtungen abschneiden.
Wait 60 minutes before cutting off the seals.

Dieses Symbol weist auf eine Wartezeit von 60 Minuten hin. Diese muss abgewartet werden, bevor die eingebauten Dichtungen abgeschnitten werden.

This symbol indicates a waiting time of 60 minutes. This must be waited for before the installed seals are cut off.

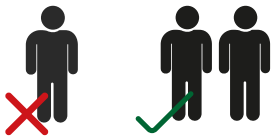

Bauen Sie das Produkt nicht alleine auf. Mindestens zu zweit.
Do not assemble the product alone. At least with two people.

SICHERHEITSHINWEISE

Achtung vor Explosionsgefahr!

Durch intensive Sonneneinstrahlung besteht die Gefahr, dass sich das Produkt erheblich erhitzt. Dies könnte zur Explosion von explosiven Stoffen führen, während leicht entzündliche oder brennbare Materialien Feuer fangen können, wenn sie im Produkt gelagert werden. Es ist strikt untersagt, leicht entzündliche, leicht brennbare oder explosive Stoffe in dem Produkt aufzubewahren.

Achtung Erstickungsgefahr!

Es besteht die Gefahr, dass kleine Kinder einzelne Montageteile in den Mund nehmen und sie verschlucken oder sich in der Verpackungsfolie verfangen. In beiden Fällen besteht das Risiko des Erstickens.

Um dieses Risiko zu minimieren:

• Halten Sie kleine Kinder fern von sämtlichen Montageteilen und dem Montageort.
• Stellen Sie sicher, dass kleine Kinder keine Kleinteile in den Mund nehmen.
• Untersagen Sie Kindern das Spielen mit Verpackungsmaterial.

Gefahr von Verletzungen! |

Während der Montage besteht eine besondere Gefahr von Verletzungen, insbesondere für Kinder und Personen mit eingeschränkten physischen, sensorischen oder mentalen Fähigkeiten. Diese Personen können Risiken möglicherweise nicht angemessen einschätzen. Um Verletzungen zu vermeiden:

• Halten Sie Kinder und Personen mit eingeschränkten physischen, sensori schen oder mentalen Fähigkeiten während der Montage vom Produkt fern.
• Erlauben Sie nicht, dass das Produkt von Kindern oder Personen mit eingeschränkten physischen, sensorischen oder mentalen Fähigkeiten montiert, gereinigt, gewartet oder repariert wird.

• Betreten Sie auf keinen Fall die Dachfläche, diese kann aufgrund Ihres Gewichts brechen! Absturzgefahr!

SAFETY INSTRUCTIONS

Be careful of the risk of explosion!

Intense sunlight poses a risk that the product will heat up considerably. This could result in the explosion of explosive materials, while highly flammable or combustible materials could catch fire if stored in the product.
It is strictly forbidden to store highly flammable, highly combustible or explosive substances in the product.

Caution: danger of suffocation!

There is a risk that small children may put individual assembly parts in their mouths and swallow them or get caught in the packaging film. In both cases there is a risk of suffocation.

To minimize this risk:

• Keep small children away from all assembly parts and the assembly location.
• Make sure that small children do not put small parts in their mouths.
• Forbid children from playing with packaging materials.

Risk of injury!

There is a particular risk of injury during assembly, particularly for children and people with limited physical, sensory or mental abilities. These individuals may not be able to adequately assess risks.
To avoid injury:

• Keep children and people with limited physical, sensory or mental abilities away from the product during assembly.
• Do not allow the product to be assembled, cleaned, maintained or repaired by children or persons with reduced physical, sensory or mental capabilities.
• Under no circumstances should you step on the roof surface, it could break due to your weight! Danger of falling!

Beschädigungsgefahr!

Unsachgemäßer Umgang mit dem Produkt kann zu Beschädigungen des Produktes führen.

• Schließen Sie Tür, Lüftungsdach und Fenster bei Wind und Sturm.

• Platzieren Sie keine schweren Materialen auf dem Dach und an den Wandfüllungen des Produkts.

• Stoßen Sie nicht mit harten Gegenständen gegen die Wandfüllungen. Diese können beschädigt werden oder sogar brechen.

• Betreten Sie das Produkt nicht mehr, wenn einzelne Teile Risse, Sprünge oder sich verformt haben. Beschädigte Bauteile nur durch passende Originalersatzteile ersetzen.

• Befreien Sie das Produkt von Eis und Schnee. Ihr Produkt hat eine Schneelast von 150 kg/m² - denken Sie daran, dass nasser Schnee sehr schwer ist.

Der Hersteller haftet nicht für Sturm-, Wind-, Wasser- und Schneelastschäden (wir empfehlen in den Wintermonaten das Dach von den Schneelasten zu befreien). Eine Garantie für den Ersatz von Folge- und Vermögensschäden wird nicht übernommen.

Risk of damage!

Improper handling of the product can lead to damage to the product.

• Close the door, ventilation roof and windows during wind and storms.

• Do not place heavy materials on the roof and wall panels of the product.

• Do not hit the wall panels with hard objects. These can become damaged or even break.

• Do not enter the product if individual parts are cracked, cracked or deformed. Replace damaged components only with suitable original spare parts.

• Remove ice and snow from the product. Your product has a snow load of 150kg/m² - remember that wet snow is very heavy.

The manufacturer is not liable for storm, wind, water and snow load damage (we recommend clearing the roof of snow loads in the winter months). A guarantee for compensation for consequential and financial losses is not provided.

VOR DER MONTAGE

Produkt und Lieferumfang prüfen

Wenn Sie die Verpackung unvorsichtig mit einem scharfen Messer oder anderen spitzen Gegenständen öffnen, kann das Produkt schnell beschädigt werden. Gehen Sie beim Öffnen sehr vorsichtig vor.
• Prüfen Sie, ob die Lieferung vollständig ist laut Stückliste.
• Kontrollieren Sie, ob die Einzelteile des Produkts Schäden aufweisen.
Ist dies der Fall, montieren und benutzen Sie das Produkt nicht. Wenden Sie sich an Ihren Händler oder an den Hersteller.

Aufstellungsort bestimmen |

Eine unsachgemäße Handhabung des Produkts kann zu Schäden führen.
Um Beschädigungen zu vermeiden:

• Wählen Sie einen gut zugänglichen und windgeschützten Standort für das Produkt.
• Platzieren Sie das Fundament und das Produkt ausschließlich auf festem Boden.
•Vermeiden Sie es, das Produkt am Rand Ihres Gartens aufzustellen, um eine optimale Zugänglichkeit von allen Seiten sicherzustellen. Denken Sie daran, dass sie für die Montage mindestens einen halben Meter rund um das Produkt benötigen.
• Setzen Sie das Produkt auf ein geeignetes Fundament und fixieren Sie es daran.

Fundament vorbereiten

Das Fundament muss wie in unseren Fundamentvorschlägen (www.sunelements.at) ausgeführt werden. Denke Sie daran, dass ein waagrechtes, ebenes Fundament die Grundvoraussetzung für eine Montage des Produktes darstellt.

Sichern Sie das Produkt mit den Mitgelieferten L Winkel gut am Fundament, um Sturmschäden daran zu vermeiden.

BEFORE ASSEMBLY

Check product and scope of delivery

If you carelessly open the packaging with a sharp knife or other pointed objects, the product can quickly be damaged. Be very careful when opening.

• Check whether the delivery is complete according to the parts list.
• Check whether the individual parts of the product are damaged.

If this is the case, do not assemble or use the product. Contact your dealer or the manufacturer.

Determine the installation location

Improper handling of the product can cause damage.
To avoid damage:

• Choose an easily accessible and wind-protected location for the product.
• Place the foundation and the product only on solid ground.
•Avoid placing the product on the edge of your garden to ensure optimal accessibility from all sides. Remember that you need at least half a meter around the product for assembly.
• Place the product on a suitable foundation and fix it to it.

Prepare foundation

The foundation must be designed as in our foundation suggestions (www.sunelements.at). Remember that a horizontal, level foundation is the basic requirement for assembling the product.

Secure the product well to the foundation using the included L brackets to avoid storm damage.

MONTAGEHINWEISE

Verletzungsgefahr!

Die Montage sollte äußerst gewissenhaft und Schritt für Schritt durchgeführt werden. Das genaue Befolgen dieser Montageanleitung ist entscheidend, um Fehler zu vermeiden, die möglicherweise lebensgefährlich sein können.
Um Verletzungen zu minimieren:

• Montieren Sie das Produkt äußerst gewissenhaft und gemäß den Schritten in der Montageanleitung.

• Bauen Sie das Produkt mit mindestens zwei erwachsenen Personen auf.

• Tragen Sie während der Montage Schutzhandschuhe, eine Schutzbrille und Sicherheitsschuhe.

• Sichern Sie sich gegenseitig gut ab, insbesondere beim Montieren der oberen Teile des Produkts, besonders wenn Sie auf einer Leiter stehen.

• Betreten Sie nicht das Dach des Produkts, da Absturz- und Durchbruchgefahr besteht.

Schnittgefahr!

An den Aluminiumprofilen können scharfe Kanten sein. Glas und Acrylglas kann besonders scharfkantig sein, daher tragen Sie immer Handschuhe bei der Montage.

Beschädigungsgefahr!

• Ziehen alle Schraubverbindungen fest an.

• Entfernen Sie etwaige Sonnenmilch oder Cremen gleich wieder vom Produkt. Durch die Sonneneinstrahlung können Flecken entstehen, welche nicht mehr zu entfernen sind.

• Bei den Stegplatten ist zu beachten, dass eine Innen und Außenseite gibt. Die Außenseite ist mit einer UV - Schutz – Beschriftung versehen. Um eine Verwechslung zu vermeiden, ziehen Sie die Folie immer erst am Ende der Montage ab.

• Montieren Sie das Produkt auf einer weichen und sauberen Unterlage. Legen Sie ggf. eine Decke o.Ä. unter, damit die Oberfläche nicht zerkratzt oder beschädigt werden kann.

ASSEMBLY INSTRUCTIONS

Risk of injury!

The assembly should be carried out extremely carefully and step by step. Following these assembly instructions carefully is crucial to avoid potentially life-threatening mistakes.
To minimize injuries:

• Assemble the product extremely carefully and according to the steps in the assembly instructions.

• Assemble the product with at least two adults.

• Wear protective gloves, safety glasses and safety shoes during assembly.

• Secure each other well, especially when assembling the upper parts of the product, especially when standing on a ladder.

• Do not step on the roof of the product as there is a risk of falling or breaking through.

Danger of cutting!

There may be sharp edges on the aluminum profiles. Glass and acrylic glass can have particularly sharp edges, so always wear gloves when installing.

Risk of damage! of cutting!

• Tighten all screw connections tightly.

• Remove any sunscreen or creams from the product immediately. Exposure to sunlight can cause stains that cannot be removed.

• When it comes to multi-wall panels, it should be noted that there is an inside and an outside. The outside has UV protection lettering. To avoid confusion, always remove the film at the end of assembly.

• Mount the product on a soft and clean surface. If necessary, place a blanket or something similar underneath to prevent the surface from being scratched or damaged.

REINIGUNG UND WARTUNG

Reinigung

Unsachgemäßer Umgang mit dem Produkt kann zu Beschädigungen des Produktes führen. Verwenden Sie keine aggressiven Reinigungsmittel, Bürsten sowie keine scharfen oder metallischen Reinigungsgegenstände wie Messer harte Spachtel und dergleichen. Die können die Oberflächen beschädigen.
Entfernen Sie Verunreinigungen mit klarem Wasser (Gartenschlauch) und ggf. etwas milden Reiniger.

Wartung

Mindestens einmal jährlich sind alle Fugen, Kunststoffverbindungen und Dichtungen des Hauses zu kontrollieren. Ebenso das Einsteckschloss ölen und das Seil der Pfettenmechanik kontrollieren.

Entsorgung

Entsorgen Sie die Verpackung sortenrein im Wertstoffhof.

CLEANING AND MAINTENANCE

Cleaning

Improper handling of the product can lead to damage to the product. Do not use any aggressive cleaning agents, brushes or sharp or metallic cleaning objects such as knives, hard spatulas or similar. Remove any soiling with clean water (garden hose) and, if necessary, a mild detergent.

Maintenance

All joints, plastic connections and seals in the house must be checked at least once a year. Also oil the mortise lock and check the cable of the purlin mechanism.

Disposal

Dispose of the packaging by type at a recycling centre.

Fundamentvarianten
Foundation

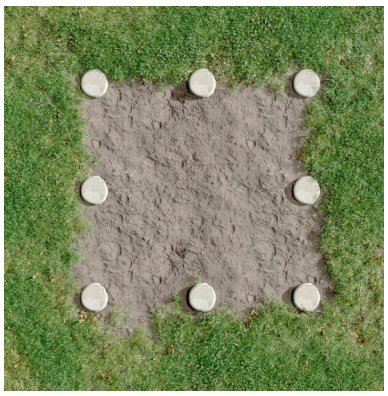

PUNKTFUNDAMENT

Für die Vorbereitung der Fundamentpunkte sind einige Schritte erforderlich, um sicherzustellen, dass Ihre SunCover Pergola stabil steht. Die vorgegebenen Fundamentpunkte sollten eine Mindestgröße von 30 x 30 cm haben und in ausreichender Tiefe (in der Regel 60-80 cm, abhängig von Ihrer Region) ausgehoben werden. Der Aushub wird mit Schotter bis zu einer Körnung von 35 mm gefüllt und sorgfältig verdichtet, um eine solide Basis für die nachfolgende Betonschicht von mindestens 30 cm Dicke zu schaffen. Sobald die Fundamentpunkte ausgehärtet sind, sind Sie bereit, Ihre SunCover Bodenprofile zu montieren.

POINT FOUNDATION

There are a few steps required to prepare the basic points. Make sure your SunCover pergola is stable. The given ones Base points should have a minimum size of 30 x 30 cm and be present in sufficient quantities depth (usually 60-80 cm, depending on your region). The excavation is filled with gravel up to a grain size of 35 mm and carefully compacted to create a Create a solid base for the subsequent concrete layer at least 30 cm thick. Once the base points have cured, you are ready to create your SunCover floor profile to assemble.



STREIFENFUNDAMENT

Für ein ideales Fundament empfehlen wir einen Betonstreifen von mindestens 10 cm Tiefe. Das Errichten eines Betonfundaments gestaltet sich besonders einfach mit Schalsteinen aus dem Baumarkt. Diese werden entsprechend der benötigten Abmessungen aufgestellt, sorgfältig ausgerichtet und dann mit Beton gefüllt. Bitte achten Sie auch hier wieder auf eine ausreichende Tiefe, um die Frostsicherheit zu gewähren.

STRIP FOUNDATION

For an ideal foundation, we recommend a concrete strip at least 10 cm deep. Building a concrete foundation is particularly easy with formwork blocks from the hardware store. These are set up according to the required dimensions, carefully aligned and then filled with concrete. Please pay attention to one again here sufficient depth to ensure frost protection.

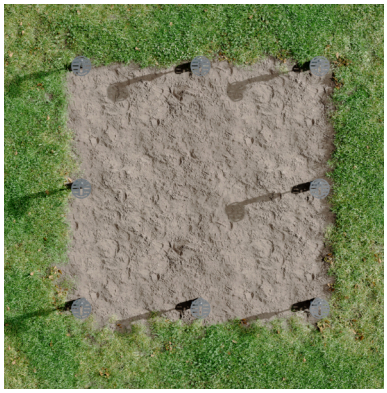

ERDSCHRAUBENFUNDAMENT

Unser robustes Erdschraubenfundament trotzt Stürmen und bietet die perfekte Grundlage für unebenes Terrain. Die feuerverzinkten Erdschrauben werden mühelos in den Boden eingedreht, wodurch Höhenunterschiede und Neigungen bis zu 15cm problemlos ausgeglichen werden können. Voraussetzung ist lediglich ein kompakter Boden frei von größeren Steinen und Wurzeln.

EARTH SCREW FOUNDATION

Our robust ground screw foundation withstands storms and provides the perfect foundation for uneven terrain. The hot-dip galvanized ground screws are effortlessly screwed into the ground, which means that height differences and inclinations of up to 15cm can be easily compensated for. All that is required is a compact soil free of large stones and roots.

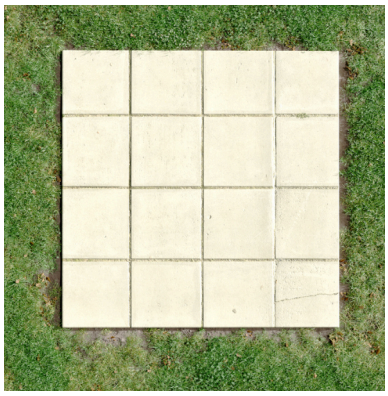

BETONFUNDAMENT

Je nach Anwendungszweck, bietet sich die Option, es auf einer gepflasterten oder betonierten Fläche zu platzieren. Alternativ können Sie auch Beton- oder Gehwegplatten auf dem vorgesehenen Standort verlegen. Um zusätzlichen Schutz für Ihre Pflanzen zu gewährleisten, ist es empfehlenswert, die Fläche zu isolieren.

CONCRETE FOUNDATION

Depending on the application, there is the option to place it on a paved or concrete surface. Alternatively, you can also lay concrete or paving slabs on the intended location. To ensure additional protection for your plants, it is recommended to insulate the area.

Erdschraubenfundament

Earth screw foundation



Unsere speziell für SunElements entwickelte Erdschraube bietet Ihnen eine einfache Lösung, um das optimale Fundament für Ihr Gewächshaus oder Pergola zu errichten. Mit dem folgenden QR-Code gelangen Sie direkt in unseren Online-Shop.

Our earth screw, specially developed for SunElements, offers you a simple solution for creating the optimum foundation for your greenhouse or pergola. The following QR code will take you directly to our online store.

Werkzeuge
Tools



Bit-Einsatz 4mm

Im Lieferumfang enthalten.

Included.

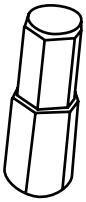

Bit-Einsatz 5mm

Im Lieferumfang enthalten.

Included.



Bit-Einsatz TX15

Im Lieferumfang enthalten.

Included.



Bit-Einsatz TX20

Im Lieferumfang enthalten.

Included.

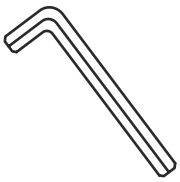

Stiftschlüssel 4mm

Im Lieferumfang enthalten.

Included.

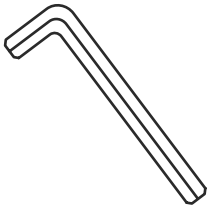

Stiftschlüssel 5mm

Im Lieferumfang enthalten.

Included.

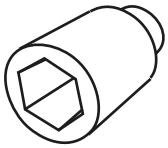

Steckschlüssel SW14
Socket spanner

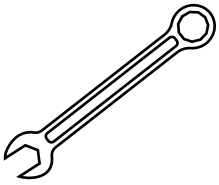

Ringschlüssel 13
Ring spanner

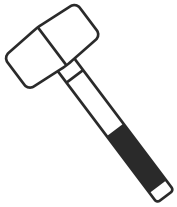

Gummihammer
Rubber mallet

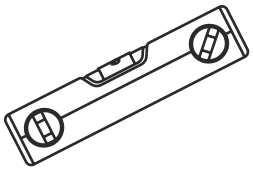

Wasserwaage
Spirit level

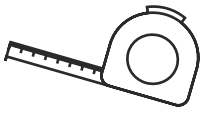

Rollmeter
Roll meter

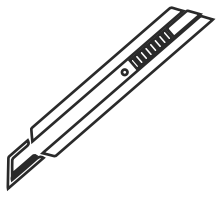

Cutter

Stückliste

Part list

Aluminium | Aluminium

Diese Stückliste ist für das Produkt SunGarden optimiert. Für eine detaillierte Stückliste für das Produkt SunCover setzen Sie sich bitte mit dem Kundendienst in Verbindung.

The parts list is tailored to the SunGarden product. For a detailed parts list for the SunCover product, please contact customer service.

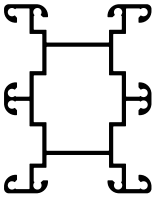

A1 Bodenriegel Steher - Steher

L 1053 mm

2.1	2.2	3.2	4.1	4.2	4.3	4.4	5.2	5.4
0x	0x	2x	4x	4x	6x	8x	6x	10x

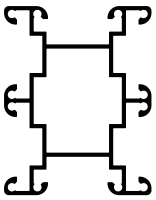

A2 Bodenriegel Ecke - Steher

L 1032 mm

2.1	2.2	3.2	4.1	4.2	4.3	4.4	5.2	5.4
4x	8x	8x	4x	8x	8x	8x	8x	8x

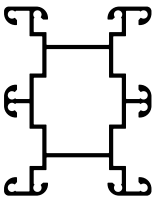

A3 Bodenriegel kurz

L 1011 mm

2.1	2.2	3.2	4.1	4.2	4.3	4.4	5.2	5.4
2x	0x	0x	2x	0x	0x	0x	0x	0x



A4 H-Profil Boden

L 950 mm

2.1	2.2	3.2	4.1	4.2	4.3	4.4	5.2	5.4
5x	7x	9x	9x	11x	13x	15x	13x	17x



A5 Außenabdeckung

L 973 mm

2.1	2.2	3.2	4.1	4.2	4.3	4.4	5.2	5.4
5x	7x	9x	9x	11x	13x	15x	13x	17x

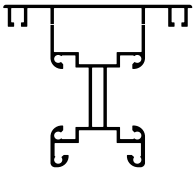

A6 Steherprofil

L 2310 mm

2.1	2.2	3.2	4.1	4.2	4.3	4.4	5.2	5.4
2x	4x	6x	6x	8x	10x	12x	10x	14x

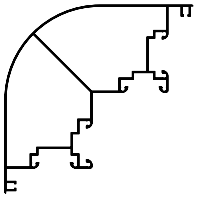

A7 Eckprofil

L 2310 mm

2.1	2.2	3.2	4.1	4.2	4.3	4.4	5.2	5.4
4x	4x	4x	4x	4x	4x	4x	4x	4x

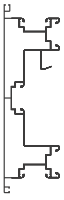

A8 Kopfprofil

L 1011 mm

2.1	2.2	3.2	4.1	4.2	4.3	4.4	5.2	5.4
4x	6x	8x	8x	10x	12x	14x	12x	16x



A9

Kopfprofil Speier links | rechts

L 1011 mm | Gefrästes Loch für Speier Montage

2.1	2.2	3.2	4.1	4.2	4.3	4.4	5.2	5.4
2x	2x	2x	2x	2x	2x	2x	2x	2x

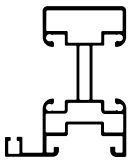

A10

Sparren außen

L 2026 mm | Ein Schenkel

2.1	2.2	3.2	4.1	4.2	4.3	4.4	5.2	5.4
2x	2x	2x	4x	2x	4x	4x	2x	4x

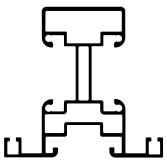

A11

Sparren

L 2026 mm | Zwei Schenkel

2.1	2.2	3.2	4.1	4.2	4.3	4.4	5.2	5.4
0x	1x	2x	0x	3x	4x	6x	4x	8x

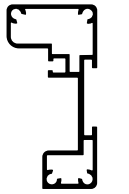

A12

Türstockprofil Seite

L 2005 mm

2.1	2.2	3.2	4.1	4.2	4.3	4.4	5.2	5.4
2x	2x	2x	2x	2x	2x	2x	2x	2x

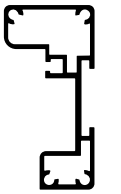

A13

Türstockprofil Oben

L 946 mm

2.1	2.2	3.2	4.1	4.2	4.3	4.4	5.2	5.4
1x	1x	1x	1x	1x	1x	1x	1x	1x

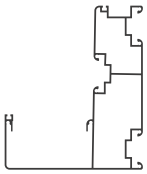

A14

Pfette

2.1	2.2	3.2	4.1	4.2	4.3	4.4	5.2	5.4
1x 1133	**1x** 2185	**2x** 1619	**2x** 1133	**2x** 1619 **1x** 1052	**4x** 1619	**4x** 1619 **2x** 1052	**2x** 1619 **1x** 2105	**4x** 1619 **2x** 2105



A15

Lüftungsdach

2.1	2.2	3.2	4.1	4.2	4.3	4.4	5.2	5.4
1x 986	**1x** 2038	**1x** 2038 **1x** 1053	**1x** 986	**2x** 2072	**1x** 2038 **1x** 1053	**2x** 2072	**2x** 2072 **1x** 1053	**2x** 2072 **1x** 1053

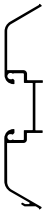

A16

Lüftungsdach Einklippprofil

2.1	2.2	3.2	4.1	4.2	4.3	4.4	5.2	5.4
1x 936	**1x** 1988	**1x** 1988 **1x** 936	**1x** 936	**1x** 1988 **2x** 936	**1x** 1988 **1x** 936	**1x** 1988 **2x** 936	**2x** 1988 **1x** 936	**2x** 1988 **1x** 936

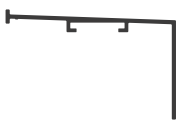

A17

Firstabdeckung schmal

L 1008 mm

2.1	2.2	3.2	4.1	4.2	4.3	4.4	5.2	5.4
1x	2x	3x	2x	4x	6x	8x	5x	10x

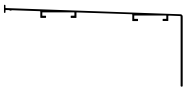

A18 Firstabdeckung breit

L 1961 mm

2.1	2.2	3.2	4.1	4.2	4.3	4.4	5.2	5.4
2x	2x	2x	4x	2x	4x	4x	2x	4x

Stahlblech | Steel sheet



S1 Winkelverbinder

2.1	2.2	3.2	4.1	4.2	4.3	4.4	5.2	5.4
38x	52x	66x	64x	80x	96x	112x	94x	128x



S2 Längsverbinder

2.1	2.2	3.2	4.1	4.2	4.3	4.4	5.2	5.4
4x	8x	12x	12x	16x	20x	24x	20x	28x

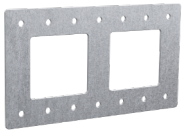

S3 Pfettenverbinder außen

2.1	2.2	3.2	4.1	4.2	4.3	4.4	5.2	5.4
0x	0x	1x	0x	2x	2x	4x	2x	4x



S4 Pfettenverbinder innen

2.1	2.2	3.2	4.1	4.2	4.3	4.4	5.2	5.4
0x	0x	2x	0x	4x	4x	8x	4x	8x



S5 Pfettenkonsole

2.1	2.2	3.2	4.1	4.2	4.3	4.4	5.2	5.4
2x	2x	2x	4x	2x	4x	4x	2x	4x



S6 Pfetten Konsolenanbindung

2.1	2.2	3.2	4.1	4.2	4.3	4.4	5.2	5.4
2x	2x	2x	2x	2x	4x	4x	2x	4x



S7 Winkelverbinder Sparren 4mm

2.1	2.2	3.2	4.1	4.2	4.3	4.4	5.2	5.4
2x	3x	4x	4x	5x	8x	10x	6x	12x



S8 Verbinder Lüftungsdach

2.1	2.2	3.2	4.1	4.2	4.3	4.4	5.2	5.4
0x	0x	4x	0x	4x	4x	4x	8x	8x



S9 Winkel Gasfeder links | rechts

2.1	2.2	3.2	4.1	4.2	4.3	4.4	5.2	5.4
1xL 1xR	2xL 2xR	2xL 2xR	1xL 1xR	2xL 2xR	2xL 2xR	2xL 2xR	2xL 2xR	2xL 2xR



S11 Versteifungswinkel Sparren

2.1	2.2	3.2	4.1	4.2	4.3	4.4	5.2	5.4
2x	2x	2x	4x	2x	4x	4x	2x	4x



S12 Versteifungswinkel Pfette - PD

2.1	2.2	3.2	4.1	4.2	4.3	4.4	5.2	5.4
0x	0x	2x	0x	2x	0x	0x	3x	0x



S13 Versteifungswinkel Pfette Y

2.1	2.2	3.2	4.1	4.2	4.3	4.4	5.2	5.4
0x	0x	0x	0x	0x	4x	4x	0x	6x



S14 Bodenbefestigungswinkel

2.1	2.2	3.2	4.1	4.2	4.3	4.4	5.2	5.4
4x	4x	4x	4x	4x	8x	8x	8x	8x



S25 Klammer Rinnenfolie

2.1	2.2	3.2	4.1	4.2	4.3	4.4	5.2	5.4
0x	0x	0x	2x	0x	0x	0x	0x	0x



FAP Fangplatte

2.1	2.2	3.2	4.1	4.2	4.3	4.4	5.2	5.4
1xL 1xR	1xL 1xR	1xL 1xR	1xL 1xR	1xL 1xR	1xL 1xR	1xL 1xR	1xL 1xR	1xL 1xR



FH Fanghebel

2.1	2.2	3.2	4.1	4.2	4.3	4.4	5.2	5.4
2x	2x	2x	2x	2x	2x	2x	2x	2x



GA Gelenkauge

2.1	2.2	3.2	4.1	4.2	4.3	4.4	5.2	5.4
3x	3x	3x	3x	3x	3x	3x	3x	3x



FP Führungsplatte

2.1	2.2	3.2	4.1	4.2	4.3	4.4	5.2	5.4
1x	1x	1x	1x	1x	1x	1x	1x	1x



HO Hebeloberteil

2.1	2.2	3.2	4.1	4.2	4.3	4.4	5.2	5.4
1x	1x	1x	1x	1x	1x	1x	1x	1x



S19 Auflagewinkel

2.1	2.2	3.2	4.1	4.2	4.3	4.4	5.2	5.4
0x	0x	1x	0x	2x	0x	0x	2x	0x



S20 Nutstein M8

2.1	2.2	3.2	4.1	4.2	4.3	4.4	5.2	5.4
0x	0x	3x	0x	6x	0x	0x	6x	0x



S21 Nutstein Metall

2.1	2.2	3.2	4.1	4.2	4.3	4.4	5.2	5.4
0x	0x	0x	0x	0x	0x	0x	0x	0x



S22 Pfettenverbinder lang

2.1	2.2	3.2	4.1	4.2	4.3	4.4	5.2	5.4
0x	0x	0x	0x	0x	2x	4x	0x	4x



S23 Längsverbinder lang

2.1	2.2	3.2	4.1	4.2	4.3	4.4	5.2	5.4
0x	0x	0x	0x	0x	4x	8x	0x	8x



S24 Querstrebe Acrylglas

2.1	2.2	3.2	4.1	4.2	4.3	4.4	5.2	5.4
2x	4x	6x	4x	8x	12x	16x	10x	20x

Kunststoff | Plastic parts



K1 Abdeckungsklipp

2.1	2.2	3.2	4.1	4.2	4.3	4.4	5.2	5.4
71x	90x	109x	116x	128x	160x	182x	147x	204x



K2 Speier

2.1	2.2	3.2	4.1	4.2	4.3	4.4	5.2	5.4
2x	2x	2x	2x	2x	2x	2x	2x	2x



K3 Scharnier Lüftungsdach

2.1	2.2	3.2	4.1	4.2	4.3	4.4	5.2	5.4
2x	4x	6x	2x	8x	6x	8x	10x	10x



K4 Nutstein M8

2.1	2.2	3.2	4.1	4.2	4.3	4.4	5.2	5.4
0x	0x	0x	0x	0x	0x	0x	0x	0x



K5 Glasklipp

2.1	2.2	3.2	4.1	4.2	4.3	4.4	5.2	5.4
93x	138x	183x	170x	228x	286x	344x	273x	402x



K6 Kabelklipp

Nur bei Konfiguration „Sungarden Energy“ und „Sungarden Power“

2.1	2.2	3.2	4.1	4.2	4.3	4.4	5.2	5.4
8x	10x	12x	16x	14x	34x	38x	20x	34x



K7 Verschlussstopfen

2.1	2.2	3.2	4.1	4.2	4.3	4.4	5.2	5.4
2x	2x	2x	2x	2x	2x	2x	2x	2x



K9 Pfettenabdeckung Y-Dach - links | rechts

2.1	2.2	3.2	4.1	4.2	4.3	4.4	5.2	5.4
0x	0x	0x	2x	0x	2x	2x	0x	2x



K10 Eckabdeckung Pfette - Pultdach links | rechts

2.1	2.2	3.2	4.1	4.2	4.3	4.4	5.2	5.4
1xL 1xR	1xL 1xR	1xL 1xR	0x	1xL 1xR	0x	0x	1xL 1xR	0x



K11 Eckabdeckung - links | rechts

2.1	2.2	3.2	4.1	4.2	4.3	4.4	5.2	5.4
1xL 1xR	1xL 1xR	1xL 1xR	2xL 2xR	1xL 1xR	2xL 2xR	2xL 2xR	1xL 1xR	2xL 2xR



K12 Steherabdeckung

2.1	2.2	3.2	4.1	4.2	4.3	4.4	5.2	5.4
0x	1x	2x	0x	3x	4x	6x	4x	8x



K13 Spange Einschubprofil

2.1	2.2	3.2	4.1	4.2	4.3	4.4	5.2	5.4
2x	2x	2x	2x	2x	2x	2x	2x	2x



K15 Tropfschutz Endkappe

2.1	2.2	3.2	4.1	4.2	4.3	4.4	5.2	5.4
2x	2x	2x	4x	2x	4x	4x	2x	4x



K16 Tropfschutz Mittelteil

2.1	2.2	3.2	4.1	4.2	4.3	4.4	5.2	5.4
0x	0x	1x	0x	2x	2x	4x	2x	4x



K17 Verbindungsprofil Kunststoff Lüftungsdach

2.1	2.2	3.2	4.1	4.2	4.3	4.4	5.2	5.4
0x	0x	1x	0x	2x	1x	2x	2x	2x



K18 Tropfschutz Sparren seitlich

2.1	2.2	3.2	4.1	4.2	4.3	4.4	5.2	5.4
2x	4x	6x	4x	8x	12x	16x	10x	20x



K19 Tropfschutz Sparren unten

2.1	2.2	3.2	4.1	4.2	4.3	4.4	5.2	5.4
2x	3x	4x	4x	5x	8x	10x	6x	12x

Dichtungen | Sealings



D1 Schlauchdichtung - 1000 mm

Zuschnitt

2.1	2.2	3.2	4.1	4.2	4.3	4.4	5.2	5.4
1x	2x	3x	2x	4x	6x	8x	5x	10x



D1 Schlauchdichtung - 2050 mm

Zuschnitt

2.1	2.2	3.2	4.1	4.2	4.3	4.4	5.2	5.4
2x	2x	2x	2x	2x	2x	2x	2x	2x

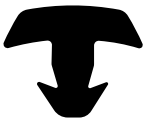

D2 Anlagedichtung 12mm

Meter

2.1	2.2	3.2	4.1	4.2	4.3	4.4	5.2	5.4
37m	53m	69m	65m	85m	105m	126m	101m	146m



D3 Kopfdichtung - 1050 mm

Zuschnitt

2.1	2.2	3.2	4.1	4.2	4.3	4.4	5.2	5.4
1x	2x	3x	2x	4x	6x	8x	5x	10x



D4 Dichtung Dachfüllung - 1050 mm

Zuschnitt

2.1	2.2	3.2	4.1	4.2	4.3	4.4	5.2	5.4
1x	2x	3x	2x	4x	6x	8x	5x	10x



D5 Anlagedichtung Dach

Zuschnitt

2.1	2.2	3.2	4.1	4.2	4.3	4.4	5.2	5.4
2x	3x	4x	4x	6x	8x	10x	6x	12x

Schrauben und Muttern | Screws and nuts



BFS M8x20

Breitflansch Schraube

2.1	2.2	3.2	4.1	4.2	4.3	4.4	5.2	5.4
0x	0x	0x	0x	0x	0x	0x	0x	0x



BFS M8x16

Breitflansch Schraube

2.1	2.2	3.2	4.1	4.2	4.3	4.4	5.2	5.4
0x	0x	0x	0x	0x	0x	0x	0x	0x



ISK M8x22

Innensechskant Schraube

2.1	2.2	3.2	4.1	4.2	4.3	4.4	5.2	5.4
0x	0x	0x	0x	0x	0x	0x	0x	0x



LS M8x30

ISK Schraube

2.1	2.2	3.2	4.1	4.2	4.3	4.4	5.2	5.4
0x	0x	0x	0x	0x	0x	0x	0x	0x



M8 - S

Sicherungsmutter

2.1	2.2	3.2	4.1	4.2	4.3	4.4	5.2	5.4
0x	0x	0x	0x	0x	0x	0x	0x	0x



GS M8x16

Gewindestift

2.1	2.2	3.2	4.1	4.2	4.3	4.4	5.2	5.4
0x	0x	0x	0x	0x	0x	0x	0x	0x

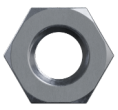

M8

Mutter M8

2.1	2.2	3.2	4.1	4.2	4.3	4.4	5.2	5.4
0x	0x	0x	0x	0x	0x	0x	0x	0x



SB 3,9x19

Senkkopf-Blechschraube

2.1	2.2	3.2	4.1	4.2	4.3	4.4	5.2	5.4
0x	0x	0x	0x	0x	0x	0x	0x	0x



LSB 3,9x19

Linsenkopf Bohrschraube

2.1	2.2	3.2	4.1	4.2	4.3	4.4	5.2	5.4
0x	0x	0x	0x	0x	0x	0x	0x	0x



ISK M6x40

Innensechskant Schraube

2.1	2.2	3.2	4.1	4.2	4.3	4.4	5.2	5.4
0x	0x	0x	0x	0x	0x	0x	0x	0x



M6-S

Sicherungsmutter M6

2.1	2.2	3.2	4.1	4.2	4.3	4.4	5.2	5.4
0x	0x	0x	0x	0x	0x	0x	0x	0x



KK M8

Kugelkopf M8

2.1	2.2	3.2	4.1	4.2	4.3	4.4	5.2	5.4
0x	0x	0x	0x	0x	0x	0x	0x	0x

Sonstiges | Other

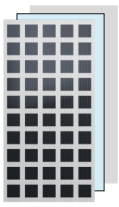

F

Füllungen

Je nach Konfiguration: PV-Module, Acryl, Hohlkammer, ESG

2.1	2.2	3.2	4.1	4.2	4.3	4.4	5.2	5.4
6x	9x	12x	11x	15x	19x	23x	18x	27x

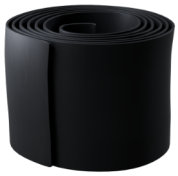

E

Rinnenfolie

2.1	2.2	3.2	4.1	4.2	4.3	4.4	5.2	5.4
1,5m	2,6m	3,7m	2x1,5m	5m	2x3,7m	2x5m	5,8m	2x5,8m



GH

Griffhebel

2.1	2.2	3.2	4.1	4.2	4.3	4.4	5.2	5.4
1x	1x	1x	1x	1x	1x	1x	1x	1x



KB

Kunststoffbuchse

2.1	2.2	3.2	4.1	4.2	4.3	4.4	5.2	5.4
6x	6x	6x	6x	6x	6x	6x	6x	6x



PS

Polyamidscheibe

2.1	2.2	3.2	4.1	4.2	4.3	4.4	5.2	5.4
10x	10x	10x	10x	10x	10x	10x	10x	10x



G

Gasdruckfeder

2.1	2.2	3.2	4.1	4.2	4.3	4.4	5.2	5.4
1x	1x	1x	1x	1x	1x	2x	2x	2x



PS 4x20

Passstift

2.1	2.2	3.2	4.1	4.2	4.3	4.4	5.2	5.4
0x	0x	2x	0x	2x	2x	2x	4x	4x



SC

Schelle

2.1	2.2	3.2	4.1	4.2	4.3	4.4	5.2	5.4
2x	2x	2x	2x	2x	2x	2x	2x	2x



KB

Klebeband
Breite: 38mm

2.1	2.2	3.2	4.1	4.2	4.3	4.4	5.2	5.4
1x	1x	1x	1x	1x	1x	1x	1x	1x



AD

Abdeckung
Lüftungsdach

2.1	2.2	3.2	4.1	4.2	4.3	4.4	5.2	5.4
1xL 1xR	1xL 1xR	1xL 1xR	2xL 2xR	1xL 1xR	2xL 2xR	2xL 2xR	1xL 1xR	2xL 2xR



AS

Treibstift

2.1	2.2	3.2	4.1	4.2	4.3	4.4	5.2	5.4
4x	4x	4x	4x	4x	4x	4x	4x	4x



GP

Gummiplättchen
für alle Echtglas-Füllungen

2.1	2.2	3.2	4.1	4.2	4.3	4.4	5.2	5.4
10x	14x	18x	18x	22x	28x	36x	26x	34x

Optional | Optional



K

Knie 90°

2x

FR

Regenfallrohr lang

1x

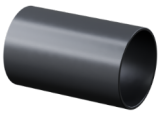

D

Rohr Distanzstück

1x



RS

Rohrschelle Regenfallrohr

2x



DS

Distanzstück Schelle

1x



RB

Rohrschelle Halteblech

2x



–

Schraube

2x

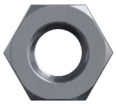

–

Mutter?

2x

Montage Dichtungen
Assembly seals

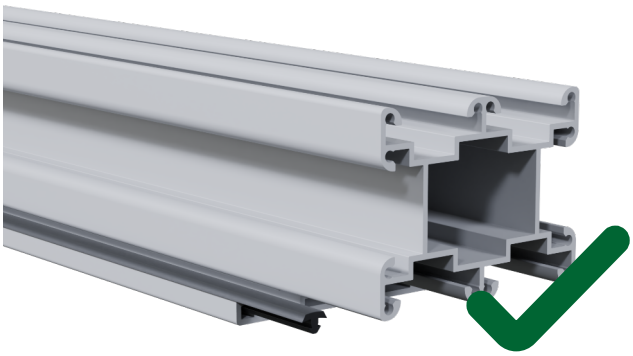

Es ist zu beachten, dass sich die verwendeten Dichtungen nach dem Einbau im Profilkanal zusammenziehen. Wir empfehlen, die Dichtungen beidseitig mit einer Überlänge von mindestens 25 mm zu montieren und nachdem sich die Dichtungen gesetzt haben bündig mit dem Profilkanal abzuschneiden. Bei Dichtungen mit Sonderlängen weisen wir in der Montageanleitung darauf hin.
Bei den Dichtungen sind Stückelungen zulässig.

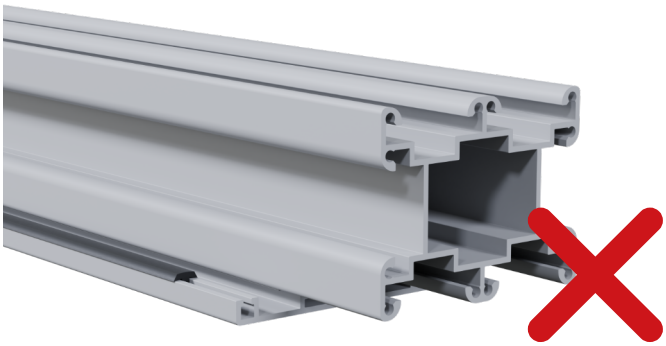

It should be noted that the seals used contract after installation in the profile channel. We recommend fitting the seals on both sides with an excess length of at least 25 mm and cutting them flush with the profile channel after the sealing have settled. In the case of seals with special lengths, we point this out in the installation instructions. Denominations are possible for the seals.

ZUSCHNITT MIT ÜBERLÄNGE
CUTTING WITH EXCESS LENGTH

→

WARTEN
WAITING

→

BÜNDIG ABSCHNEIDEN
CUT FLUSH

Funktionserklärung
Functional explanation

Nutstein | Slot stone



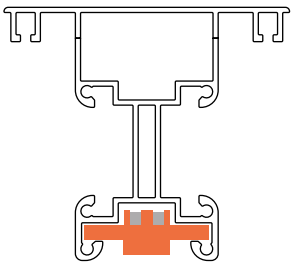



Mutter M8 (DIN934) in den Kunststoff - Nutstein eindrücken. Der Nutstein kann in die gewünschte Profilnut eingesetzt und durch eine 90° Rechtsdrehung im Profil positioniert und gesichert werden.

Press the M8 nut (DIN934) into the plastic slot nut. The slot nut can be inserted into the desired profile groove and positioned and secured in the profile by turning it 90° clockwise.

Glasklipp | Glas clip



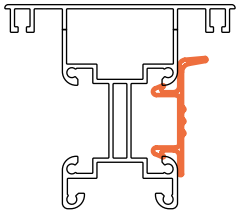

Zur Befestigung der Wand- und Dachfüllungen werden die Kunststoff-Glasclips in die entsprechende Profilnut eingedrückt. Es ist darauf zu achten, dass sie fest im Profil sitzen.

The plastic glass clips are pressed into the corresponding profile groove to secure the wall and roof infills. Ensure that they are firmly seated in the profile.

Abdeckungsklipp | Cover clip

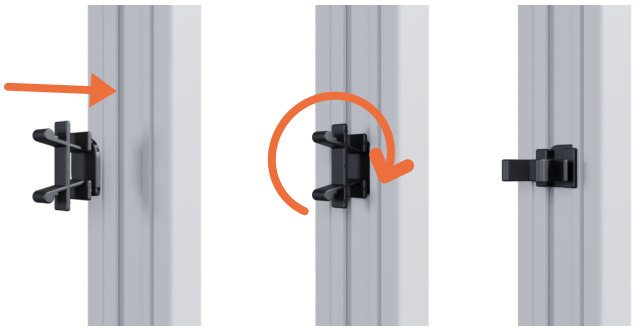

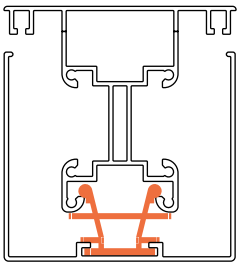

Der Abdeckclip wird in die entsprechende Profilnut eingesetzt und durch eine 90° Drehung nach rechts gesichert und positioniert..

The cover clip is inserted into the corresponding profile groove and secured and positioned by turning it 90° to the right.

Kabelklipp | Cable clip

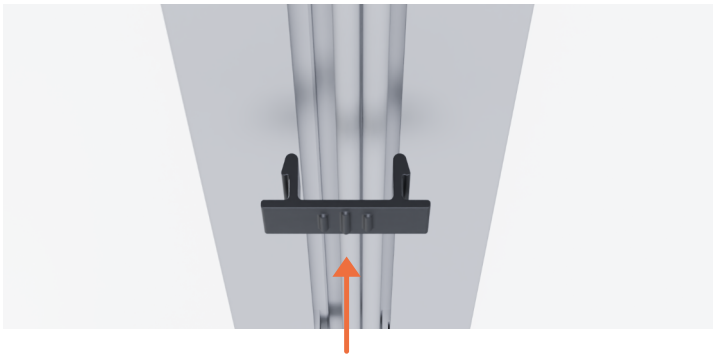

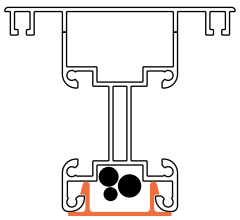

Um die Kabel geordnet im Profil zu führen, ist der Kabelclip aus Kunststoff zu verwenden. Dieser kann auch in das Profil eingedrückt werden.

The plastic cable clip should be used to organise the cables in the profile. This can also be pressed into the profile.

Gewindestift | Grub screw

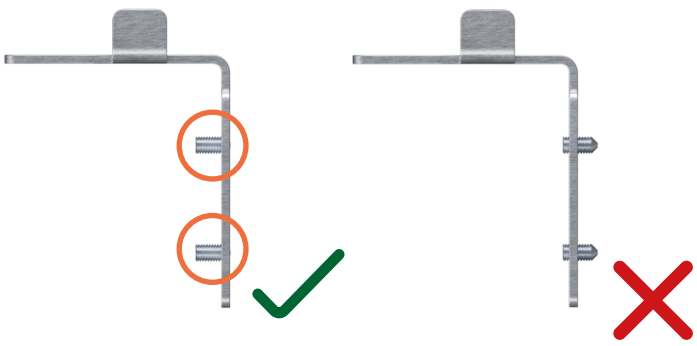

In einige Blechteile müssen vor der Montage Gewindestifte M8x16 eingeschraubt werden. Diese werden bündig eingeschraubt und erst nach der Positionierung im Blechteil festgezogen.

M8x16 grub screws must be screwed into some sheet metal parts before assembly. These are screwed in flush and only tightened after positioning in the sheet metal part.

Checkliste
Checklist

Planung | Planning

**Gehen Sie die folgenden Planungsschritte sorgfältig durch. Sie sind für den späteren Montageablauf von großer Bedeutung.
Ihre Entscheidungen können Sie einfach in die Grundrisse auf der rechten Seite eintragen.**

Go through the following planning steps carefully. They are very important for the subsequent assembly process.
You can simply enter your decisions in the floor plans on the left-hand side.

WASSERABLAUF

Das Regenwasser wird standardmäßig über Speier abgeleitet. Bei Konfiguration eines Regenfallrohrs wird statt dem Speier eine fixe Regenrinne montiert.

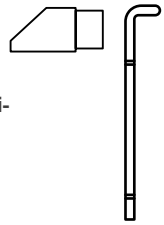

WATER OUTLET

The rainwater is drained off via spouts as standard. If a rainwater downpipe is configured, a fixed rainwater gutter is installed instead of the spout.

Übersicht | Overview



Beispiel
Example

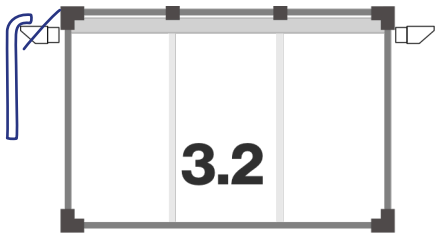

! CHECKLISTE

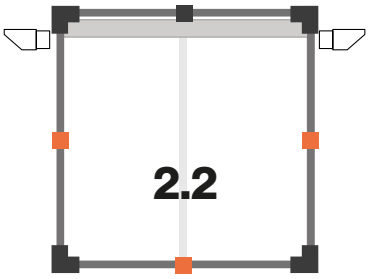

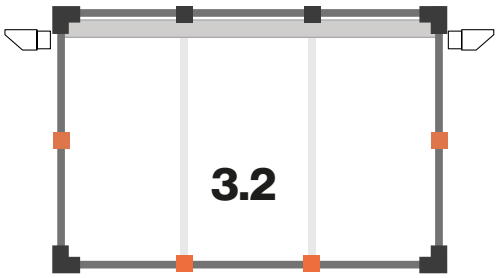

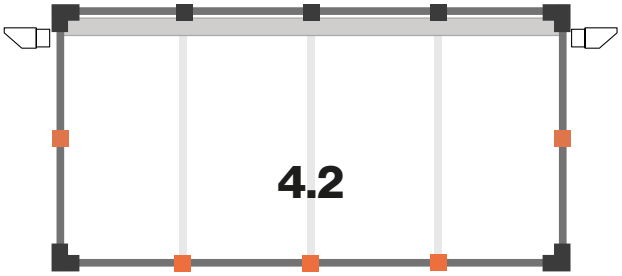

■ OPTIONAL

Vorbereitung Bauteile

Preparation of Components

V01 - Bodenplatte vorbereiten

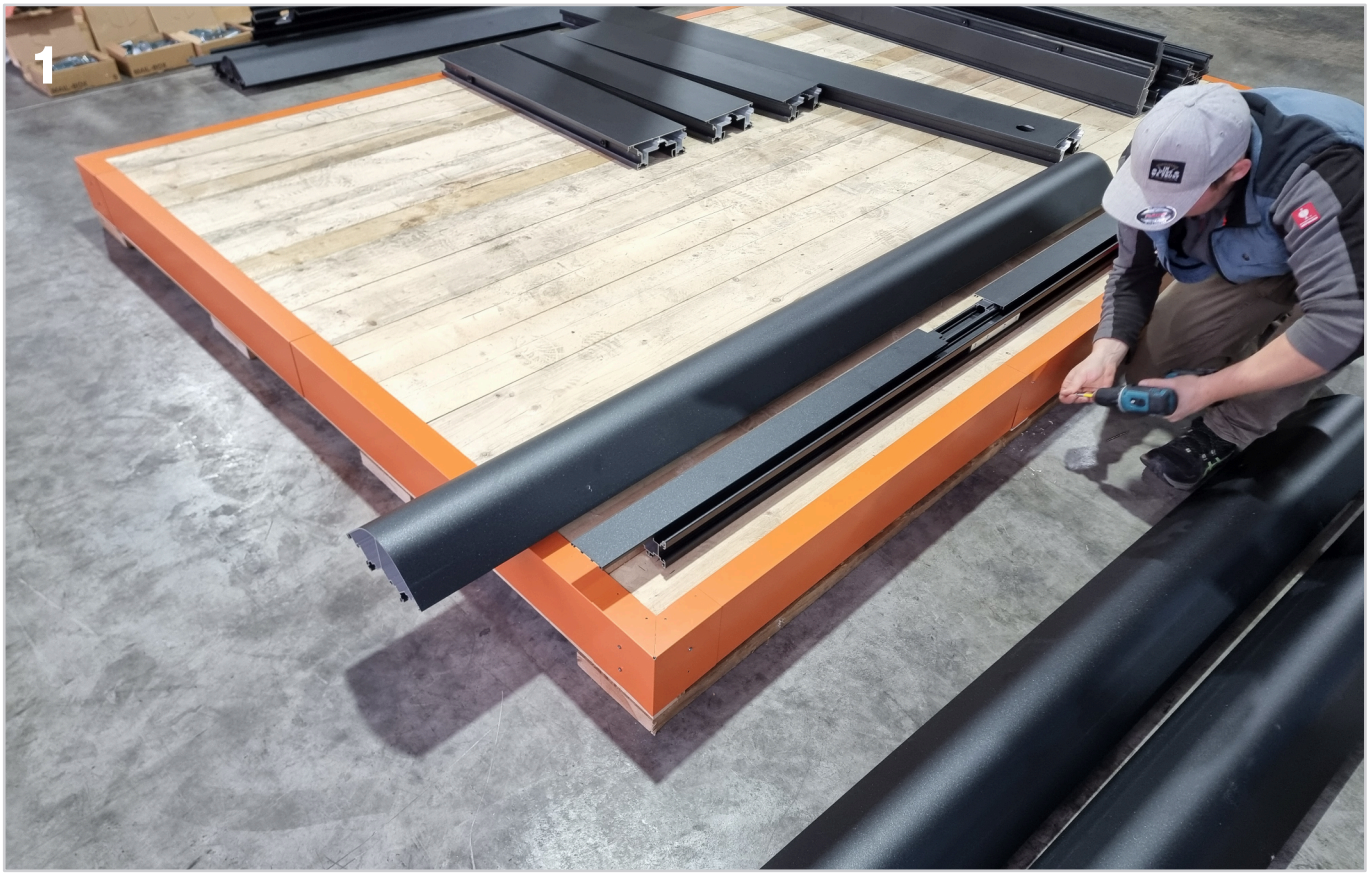



V02 - Bodenriegel (Steher - Steher) A1 vorbereiten



		2.2	3.2	4.2
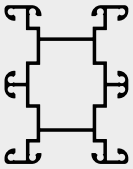	**A1** **Bodenriegel lang** L 1053mm	0x	1x	2x
	**A4** **H-Profil Boden** L 950mm	0x	1x	2x
	**A5** **Außenabdeckung** L 973mm	0x	1x	2x



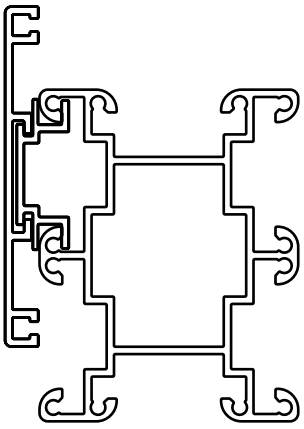

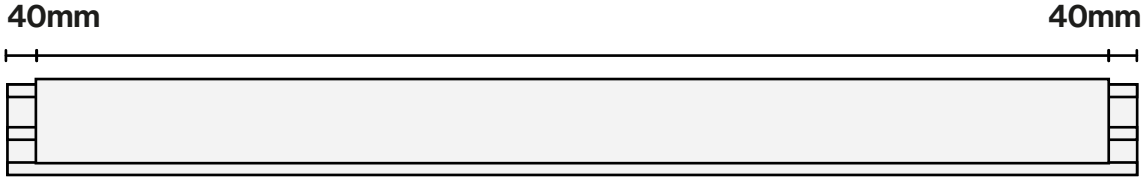

wiederholen
repeat

V03 - Bodenriegel (Ecke - Steher) A2 vorbereiten

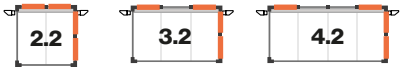

		2.2	3.2	4.2
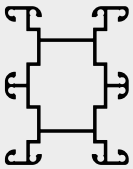	**A2** **Bodenriegel kurz** L 1032mm	4x	4x	4x
	**A4** **H-Profil Boden** L 950mm	4x	4x	4x
	**A5** **Außenabdeckung** L 973mm	4x	4x	4x



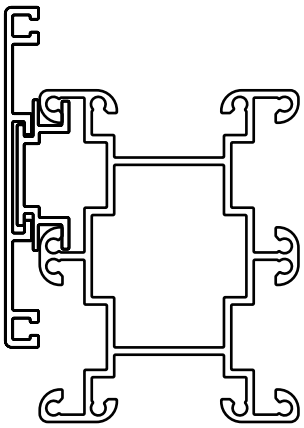

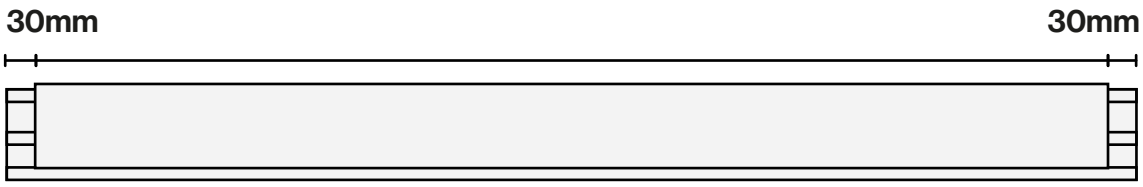

wiederholen
repeat

V04 - Bodenprofile Längsverbinder

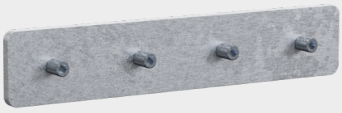

	2.2	3.2	4.2
S2 Längsverbinder	6x	8x	10x

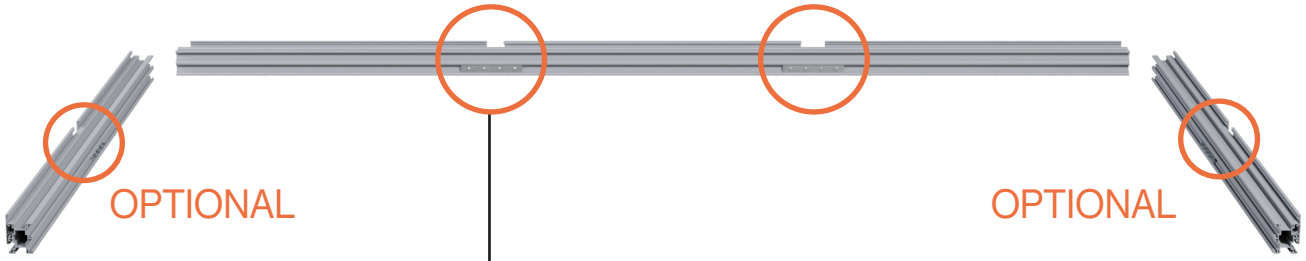

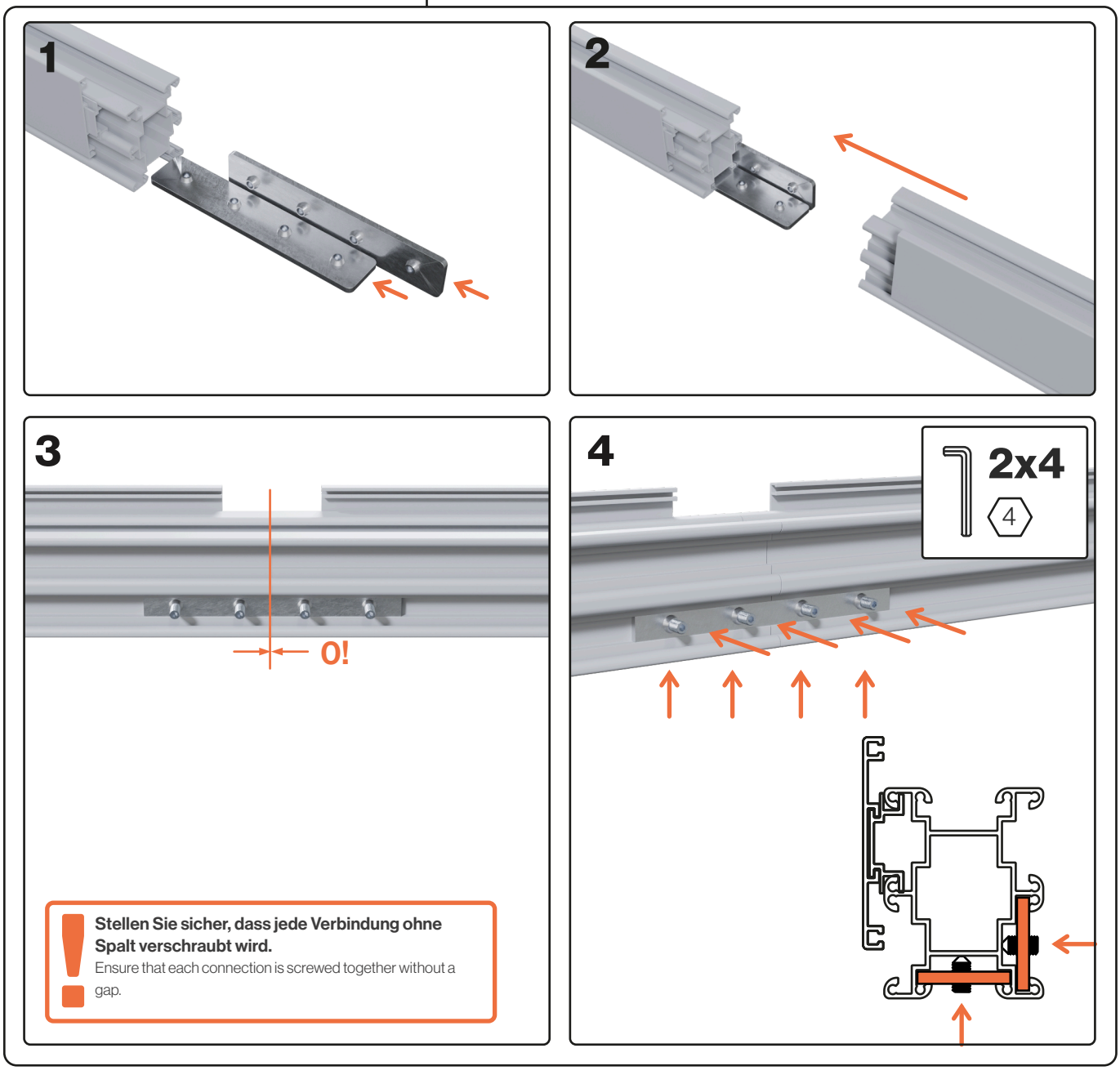

Stellen Sie sicher, dass jede Verbindung ohne Spalt verschraubt wird.
Ensure that each connection is screwed together without a gap.

V05 - Kopfriegel LÄNGSSEITE (Lang) vorbereiten

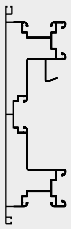

A8
Kopfprofil

	2.2	3.2	4.2
L 1558,1mm		2x	
L 2036,6mm	1x		
L 2084,4mm			2x

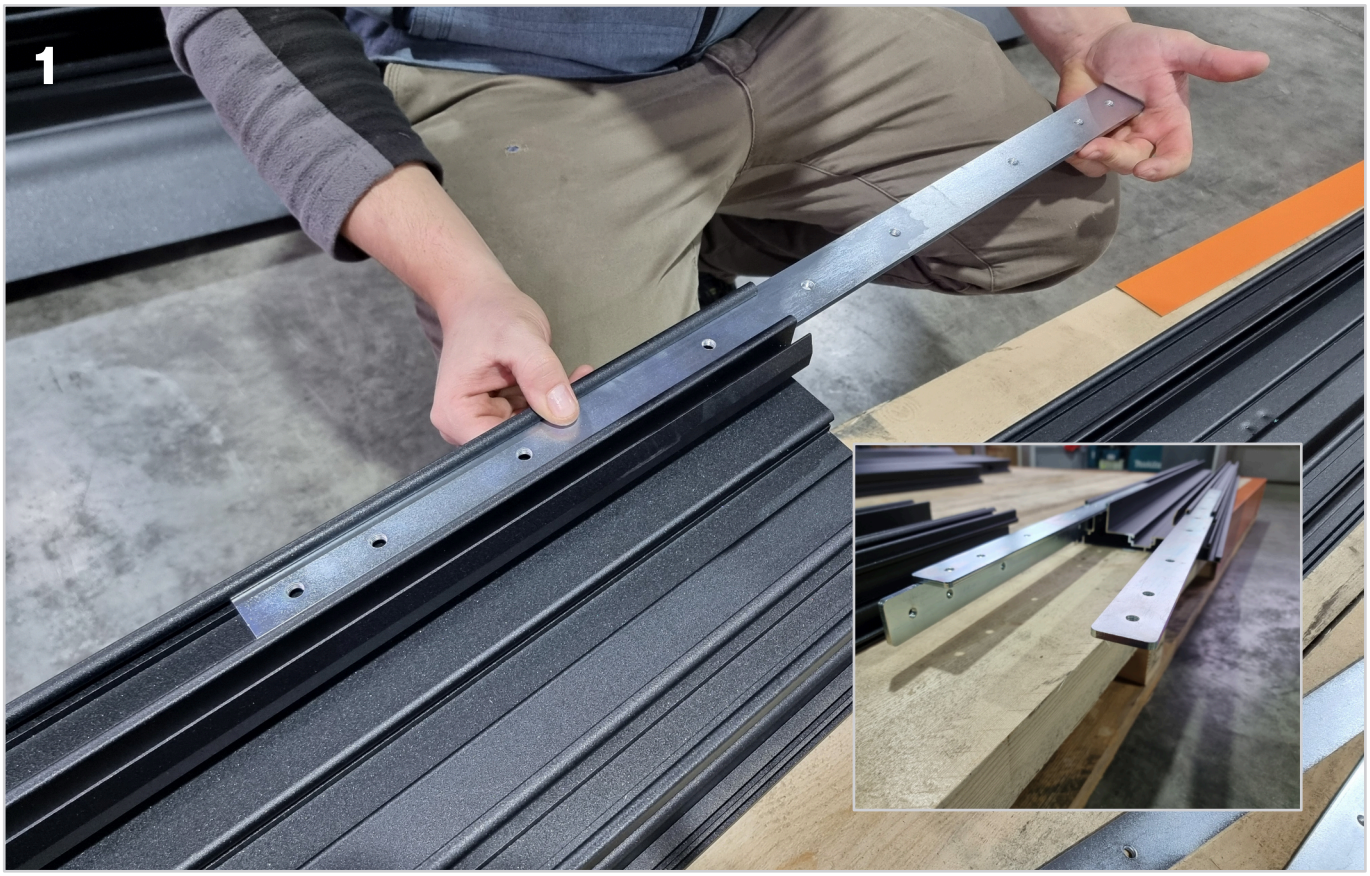

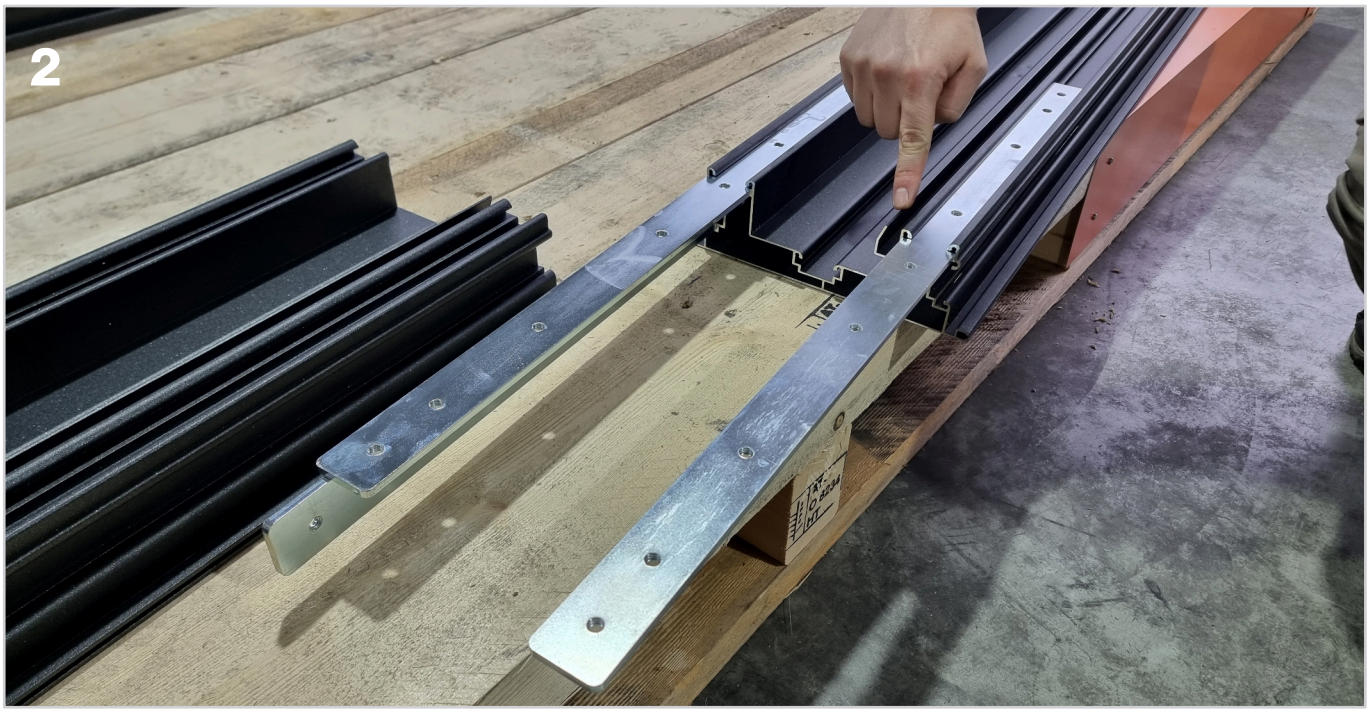

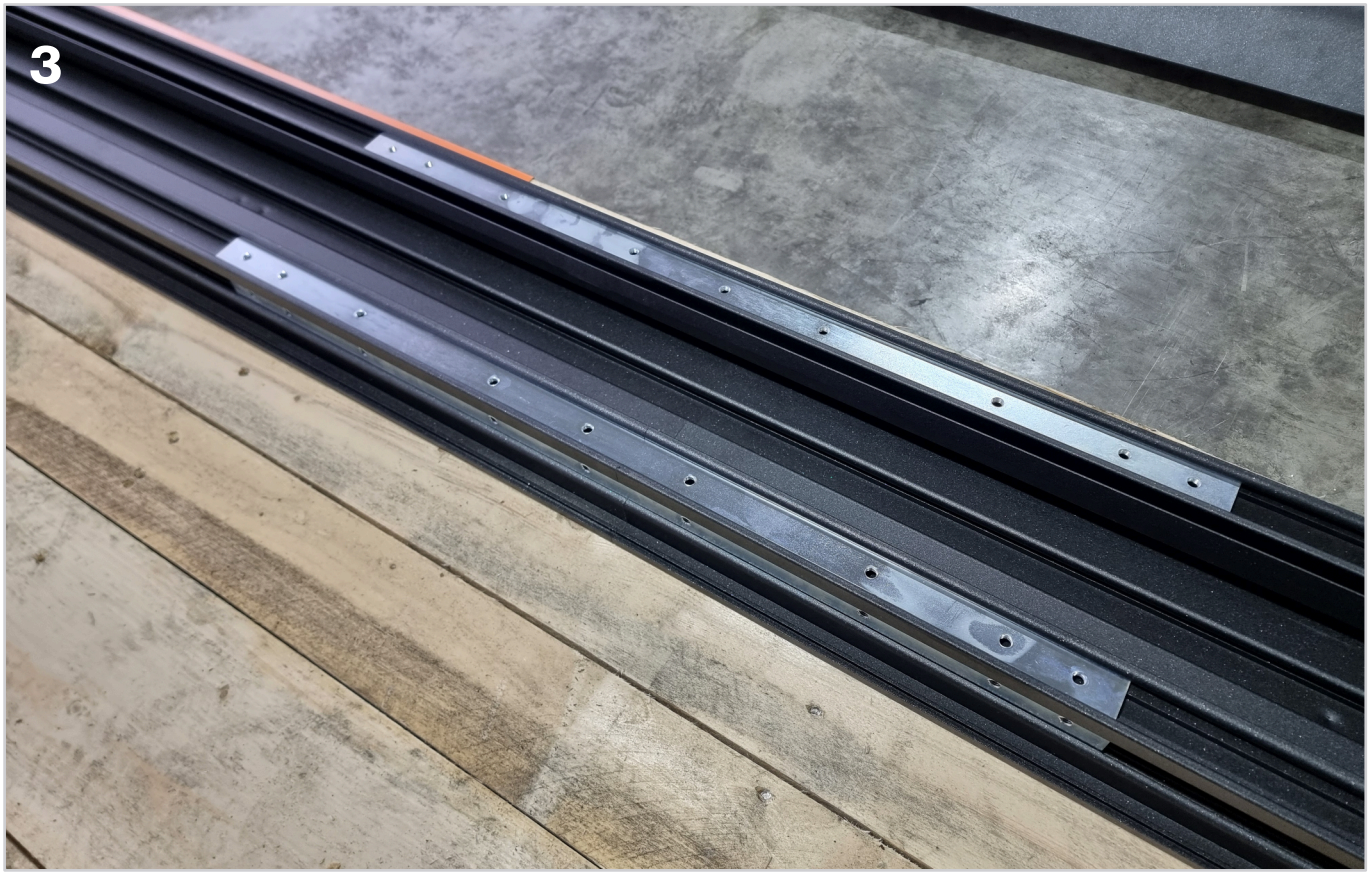
3

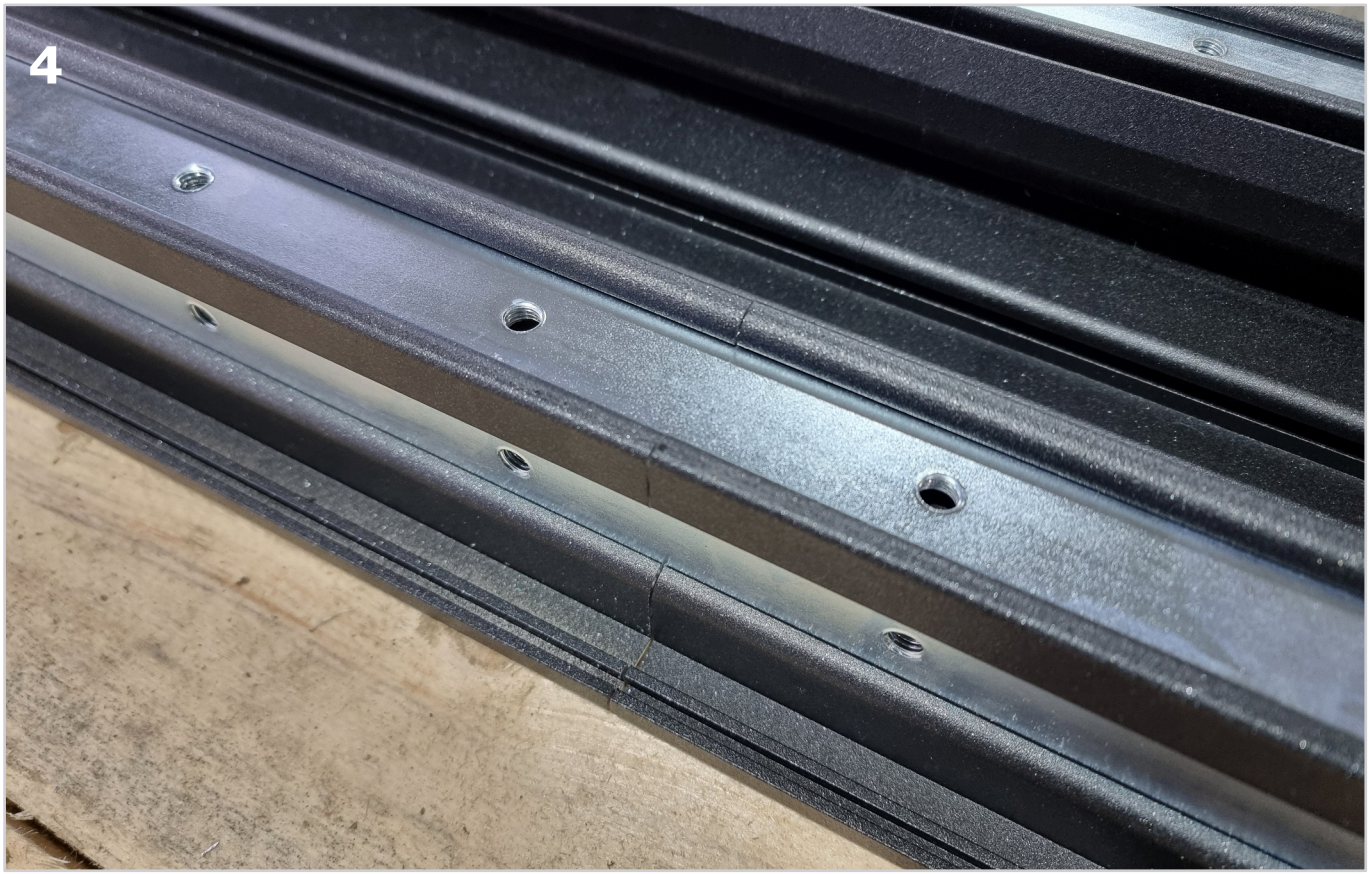
4

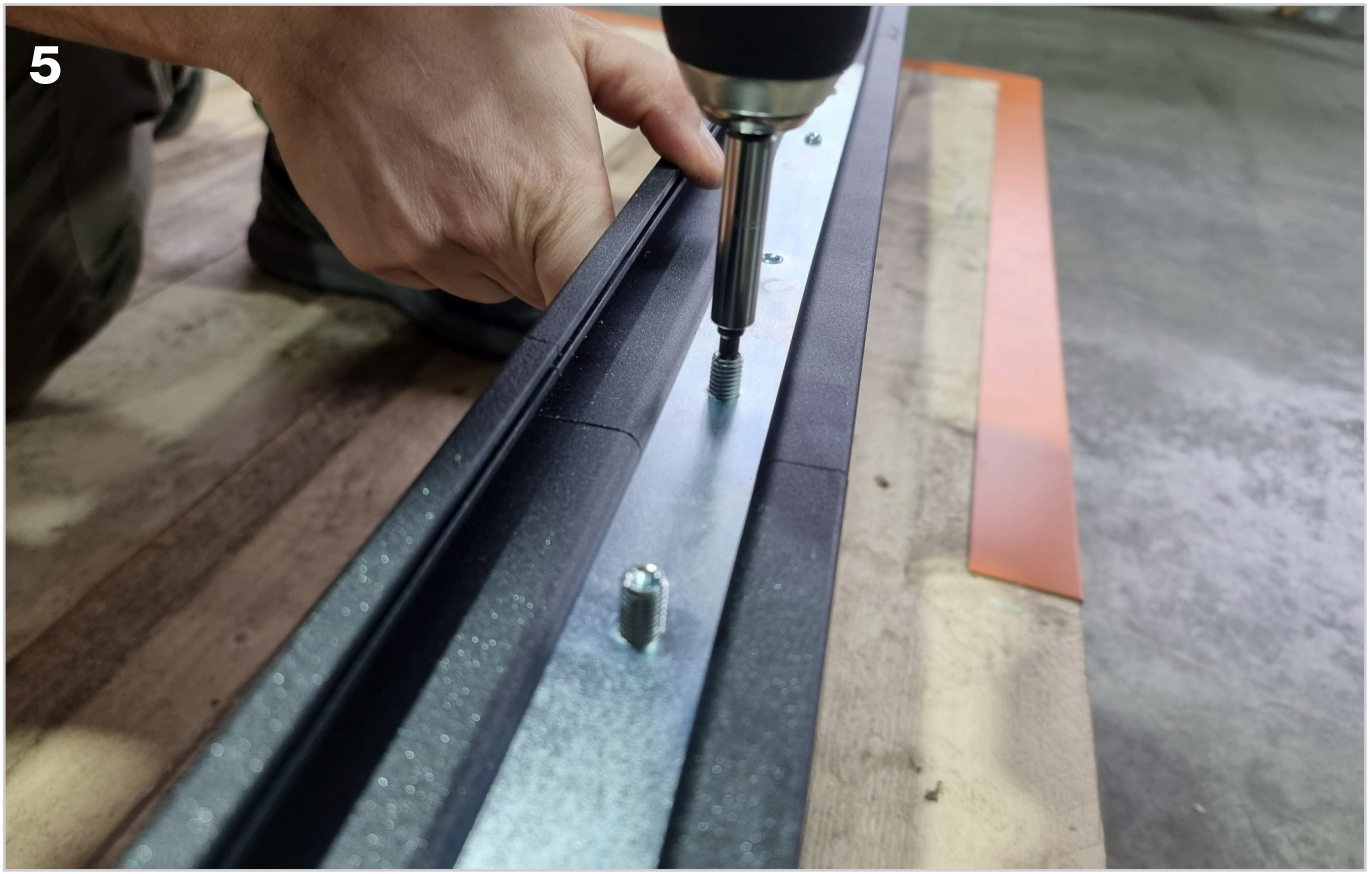
5

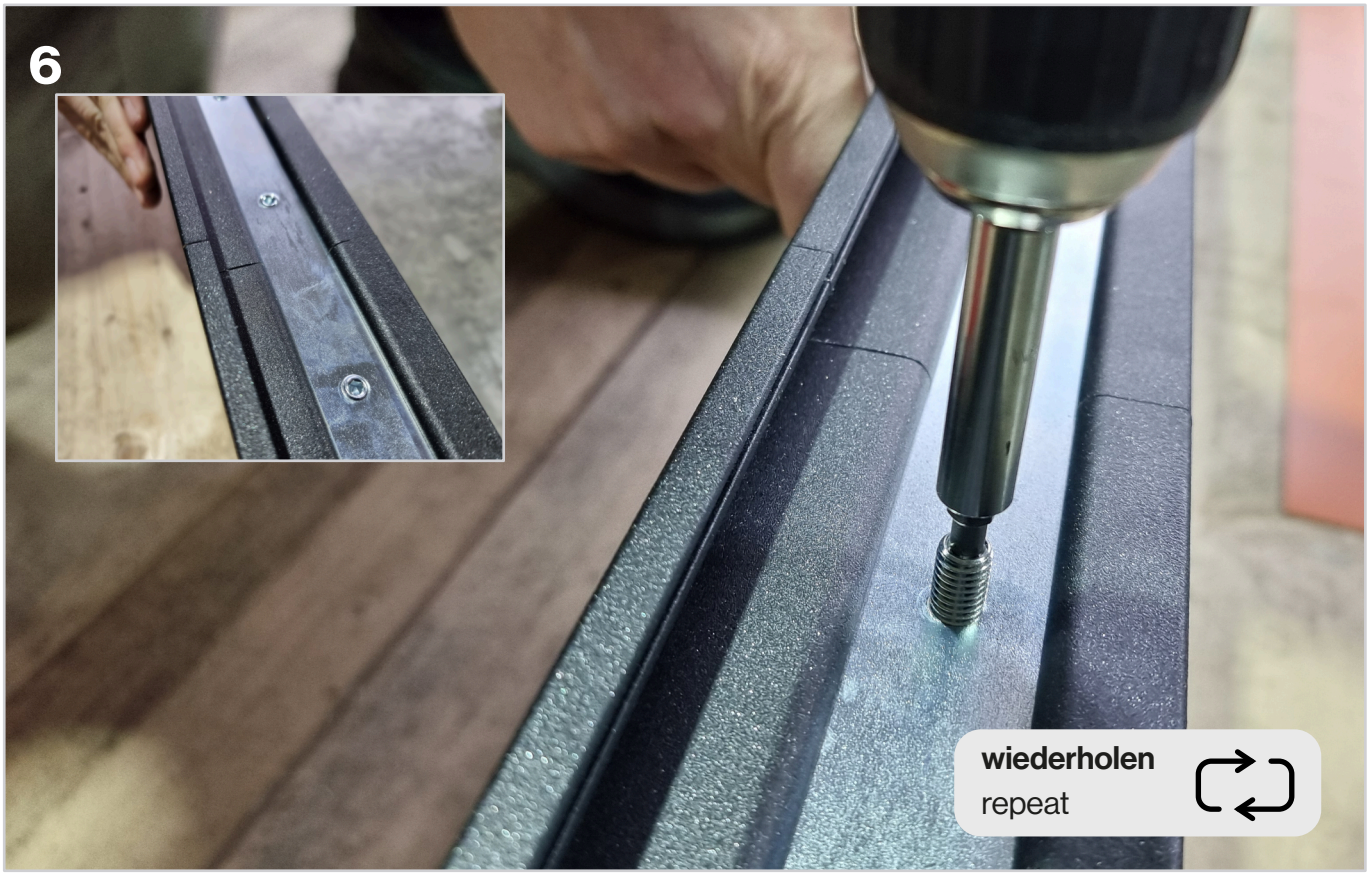
6
wiederholen
repeat

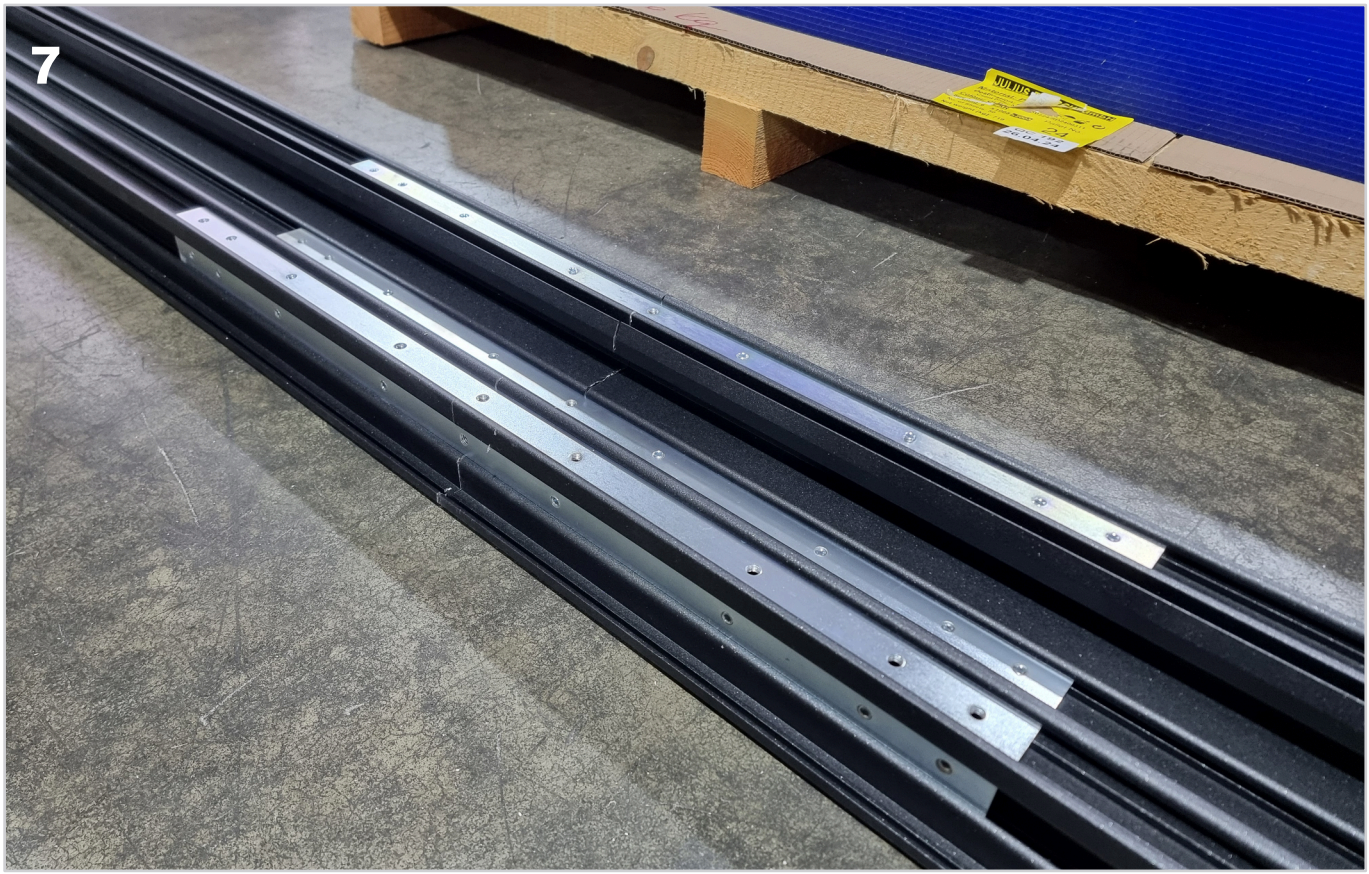

Prüfen Sie, ob alle Längsverbinder korrekt montiert sind. Insgesamt sollten 4 Längsverbinder mit jeweils 9 Schrauben verbaut sein.
Check whether all longitudinal connectors are correctly installed. There should be a total of 4 connectors, each with 9 screws.

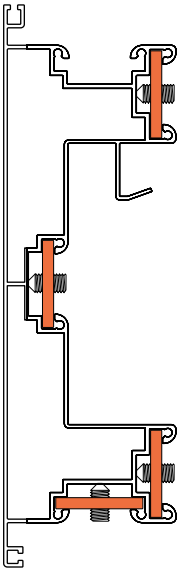

V06 - Montage Anlagedichtung

	2.2	3.2	4.2
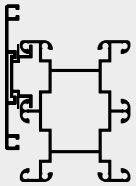 **A1|A2|A3** Bodenriegel L 1053|1032|1011mm	4x	5x	6x
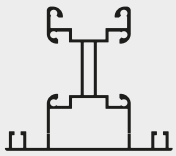 **A6** Steherprofil L 2310mm	4x	5x	6x
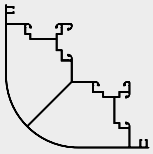 **A7** Eckprofil L 2310mm	4x	5x	6x
 **D2** Anlagedichtung 12mm Zuschnitt			

Die Stückzahlen können je nach gewählter Konfiguration variieren.
The quantities may vary depending on the selected configuration.

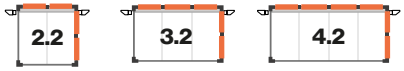



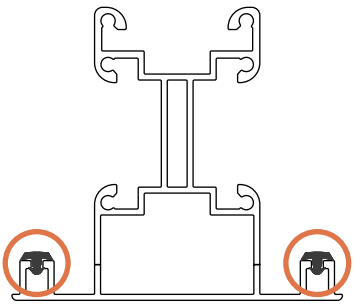

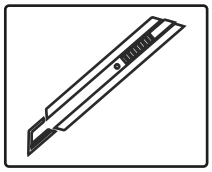



Warten Sie vor dem Abschneiden bis sich die Dichtung gesetzt hat.
Wait until the seal has set before finally cutting off the seals.



wiederholen
repeat

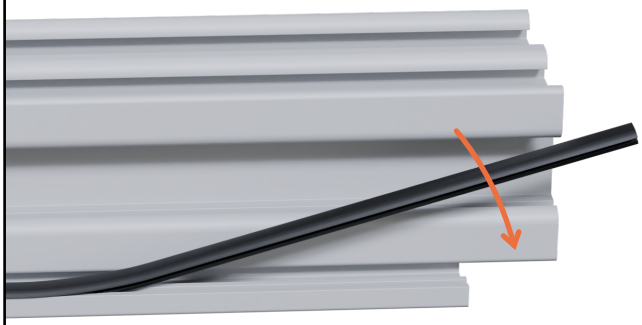

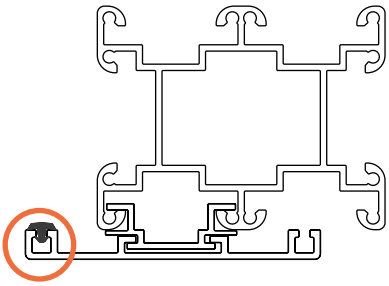

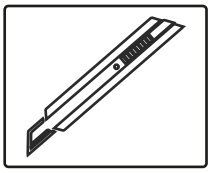



wiederholen
repeat



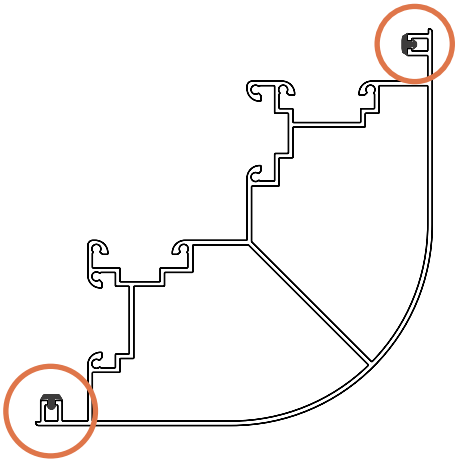

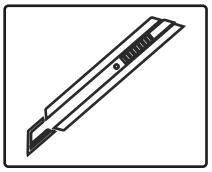

225mm

85mm



wiederholen
repeat

V07 - Dichtung Kopfriegel

	2.2	3.2	4.2
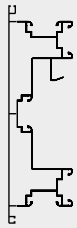 **A8** Kopfprofil L 1011mm	6x	8x	10x
 **A9** Kopfprofil Speier L 2036,6mm	2x	2x	2x
 **D2** Anlagedichtung 12mm Zuschnitt			

Die Stückzahlen können je nach gewählter Konfiguration variieren.
The quantities may vary depending on the selected configuration.

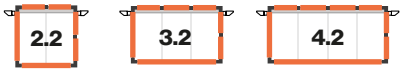

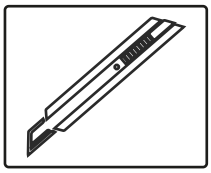

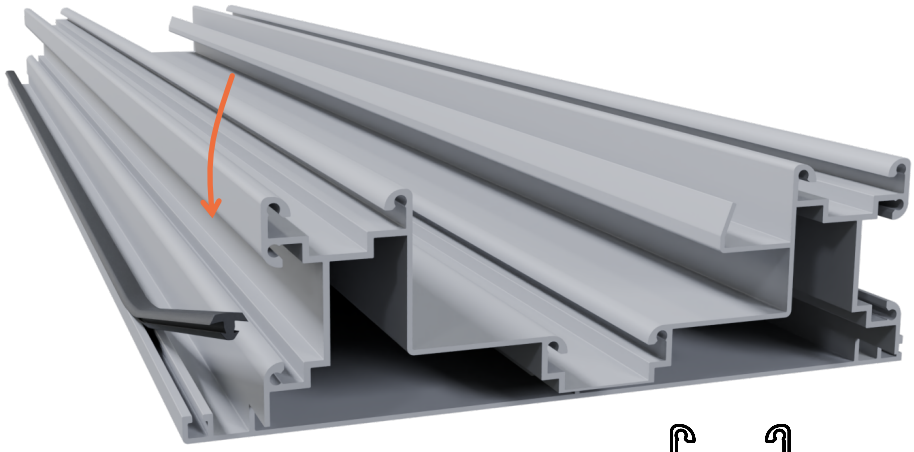

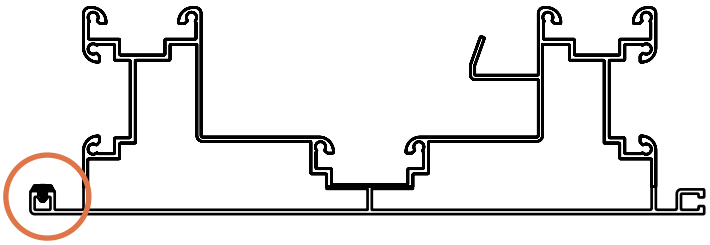

Warten Sie vor dem Abschneiden bis sich die Dichtung gesetzt hat.
Wait until the seal has set before finally cutting off the seals.



wiederholen
repeat

V08 - Dichtung Sparren

	2.2	3.2	4.2
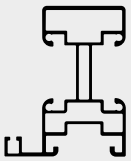 **A10** Sparren links|rechts L 2026mm	0x	0x	0x
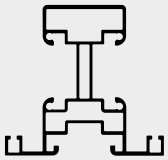 **A11** Sparren L 2026mm	2x	3x	4x
 **K18** Tropfschutz Sparren seitlich	4x	6x	8x
 **K19** Tropfschutz Sparren unten	2x	3x	4x
 **D5** Anlagedichtung Zuschnitt			

Die Stückzahlen können je nach gewählter Konfiguration variieren.
The quantities may vary depending on the selected configuration.

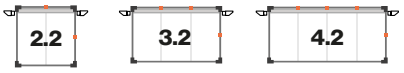



K18

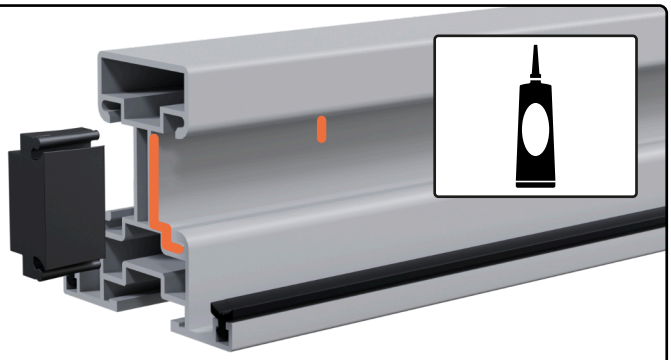

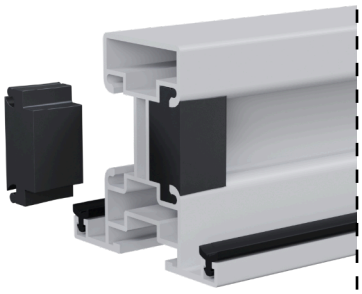







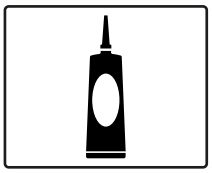

K19



Bodenverankerung
Ground anchoring

B01 - Bodenverankerung (Teil A)

		2.2	3.2	4.2
	**S14** **Boden-befestigungswinkel**	4x	4x	6x
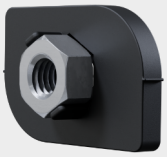	**K4** **Nutstein**	4x	4x	6x
	**M8x16** **Breitflansch Schraube kurz**	4x	4x	6x

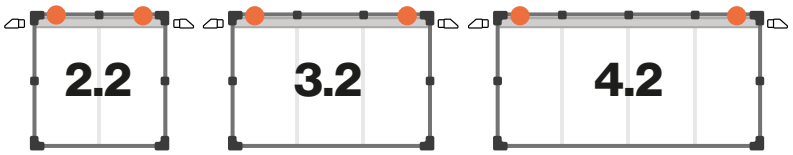

Dieser Schritt ist extrem wichtig und muss sorgfältig durchgeführt werden.

Die Bodenbefestigung ist individuell auszuführen und entsprechend dem gewählten Fundament und Untergrund herzustellen.

This step is extremely important and must be carried out carefully. The floor fastening must be customized and produced according to the selected foundation and substrate.

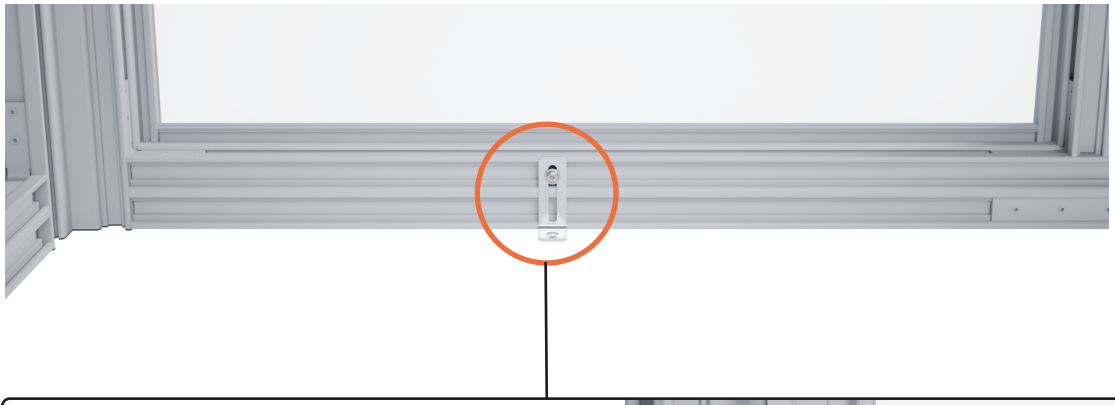

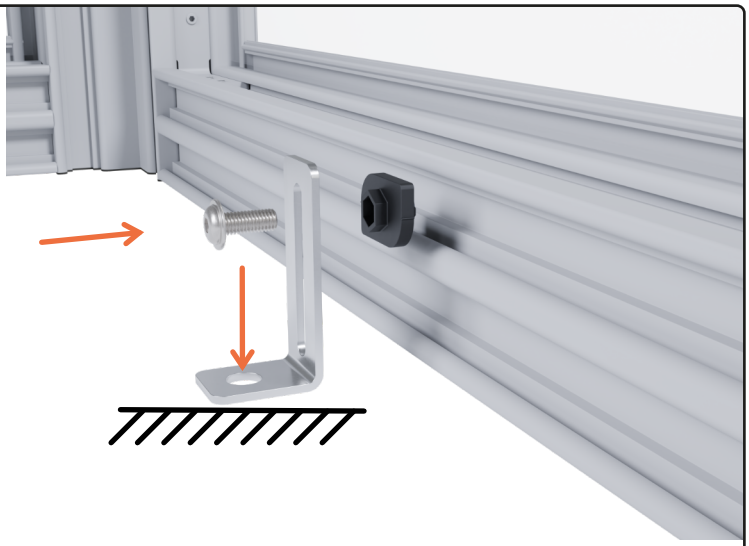

Entsprechend dem gewählten Fundament müssen die Bodenwinkel sicher verschraubt werden.

Depending on the selected foundation, the floor brackets must be securely bolted.

Aufbau Rahmen

Construction frame

AR01 - Bodenprofile Winkelverbinder



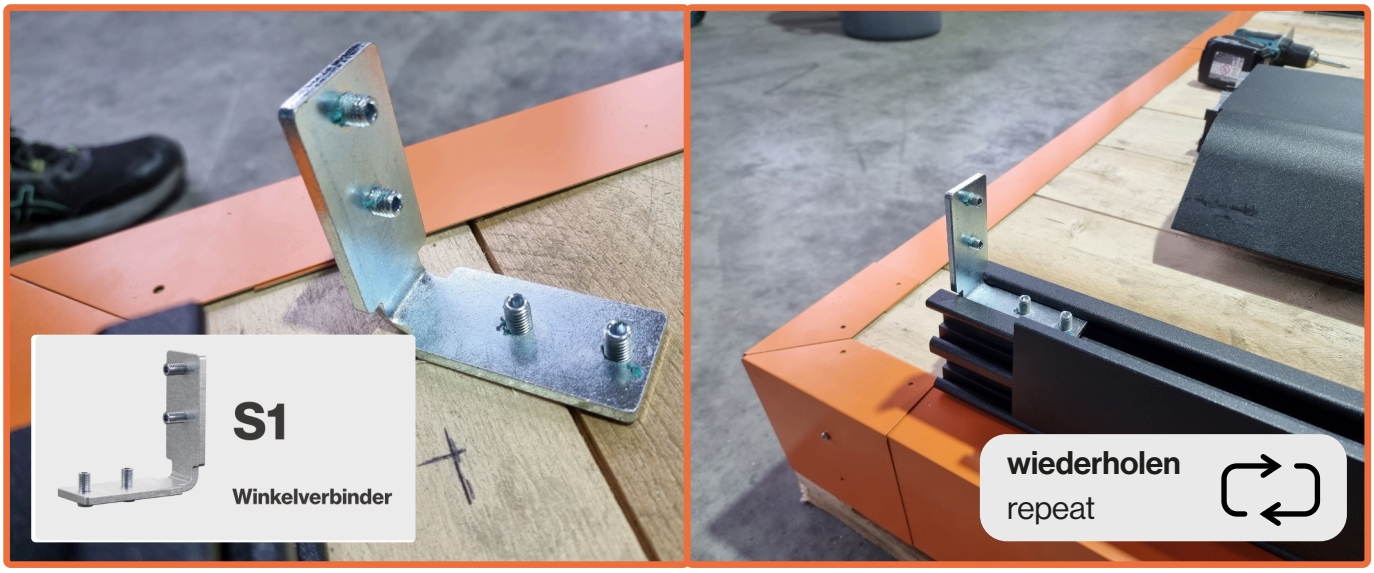

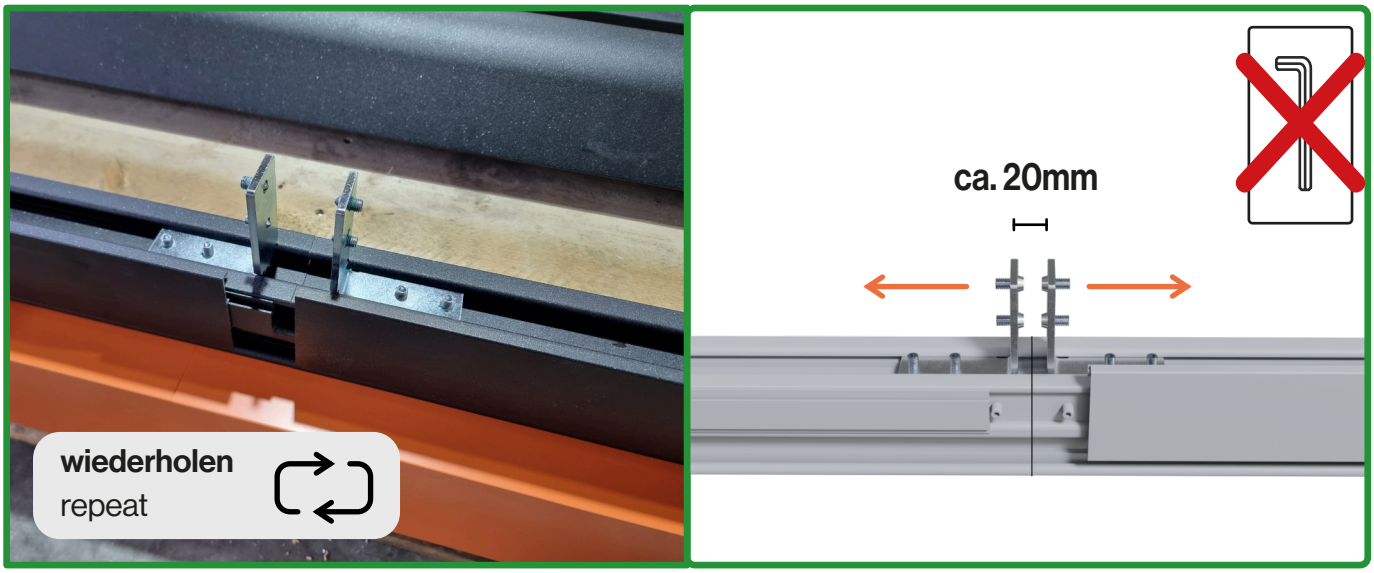

AR02 - Montage Eckstehe r

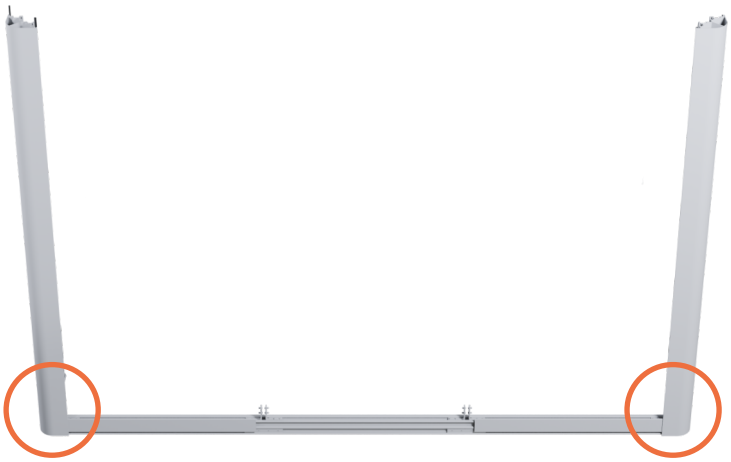

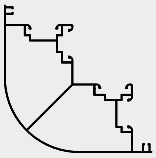

A7
Eckprofil
2310mm
4x

1



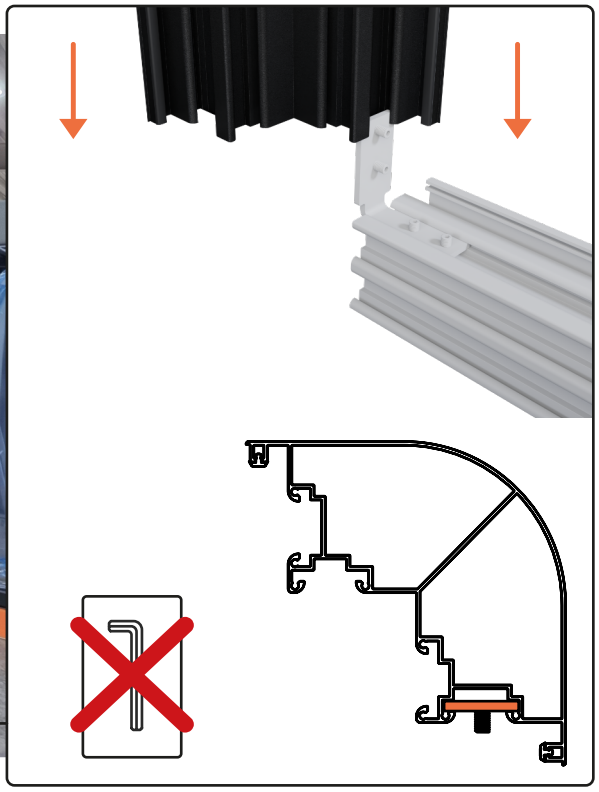

2



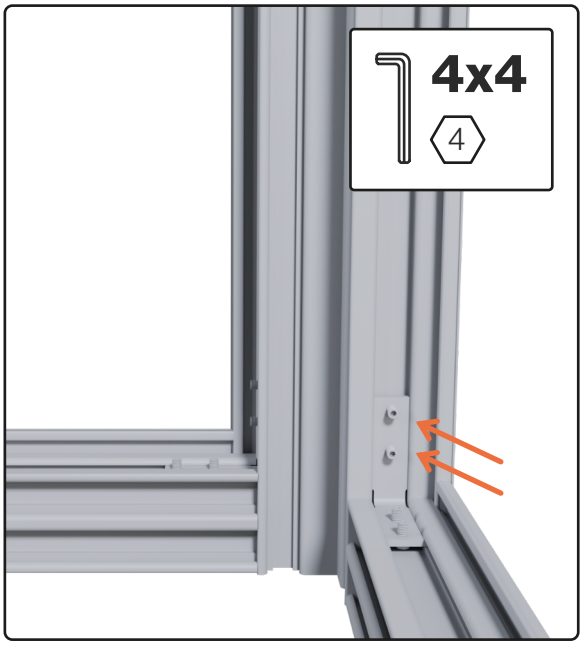

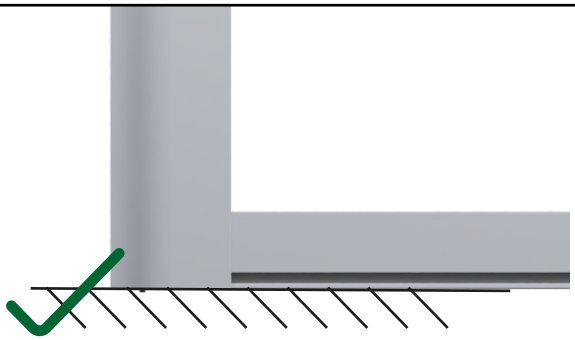

Achten Sie auf ein gleiches Niveau von Eckprofil und Bodenprofil.
Make sure that the corner profile and the bottom profile are on the same level.

V09 - Montage Steherprofil

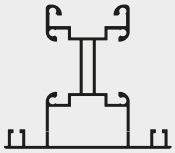

A6
Steherprofil
L 2310mm

2.2	3.2	4.2
2x	3x	4x



1



2

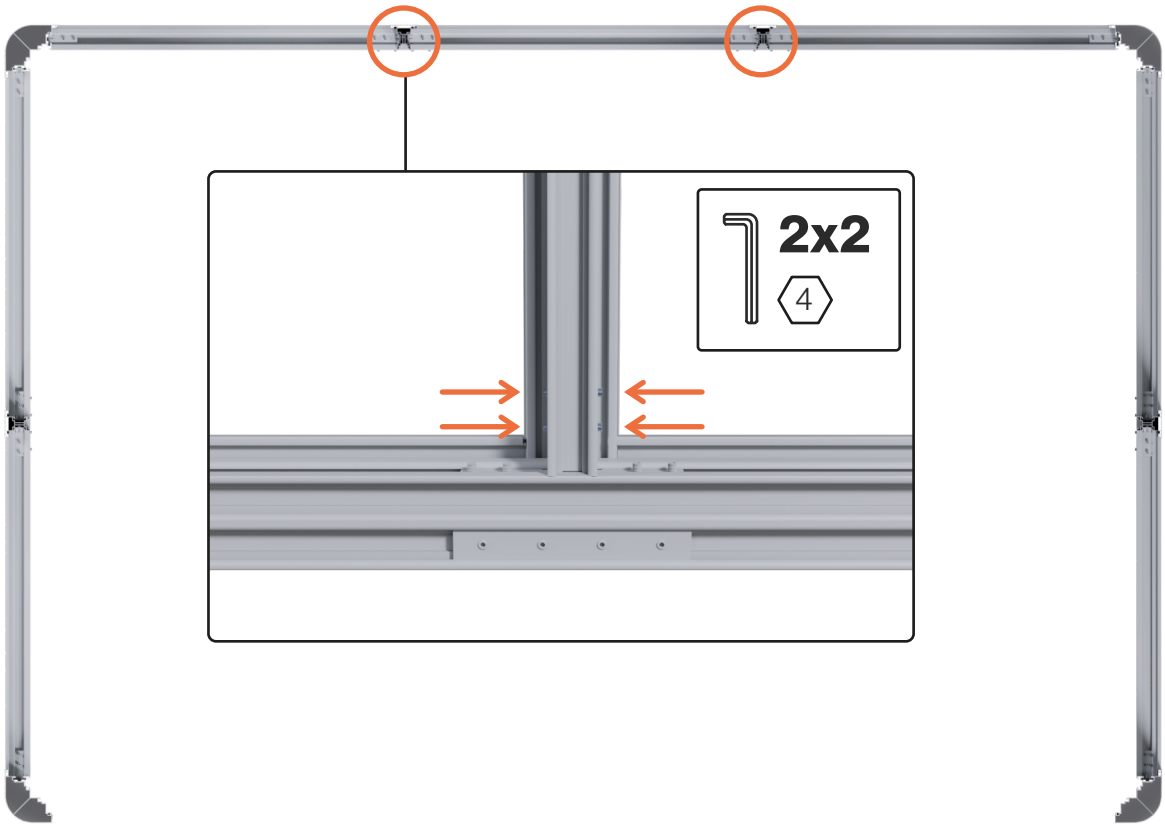

AR03 - Vorbereitung Kopfriegel



S1

Winkelverbinder

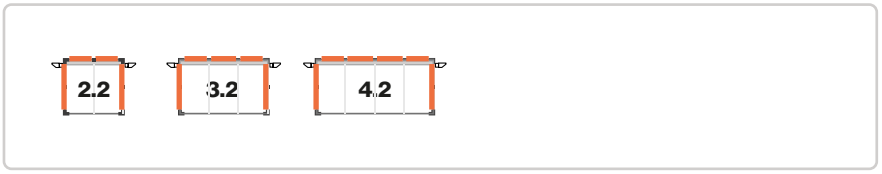

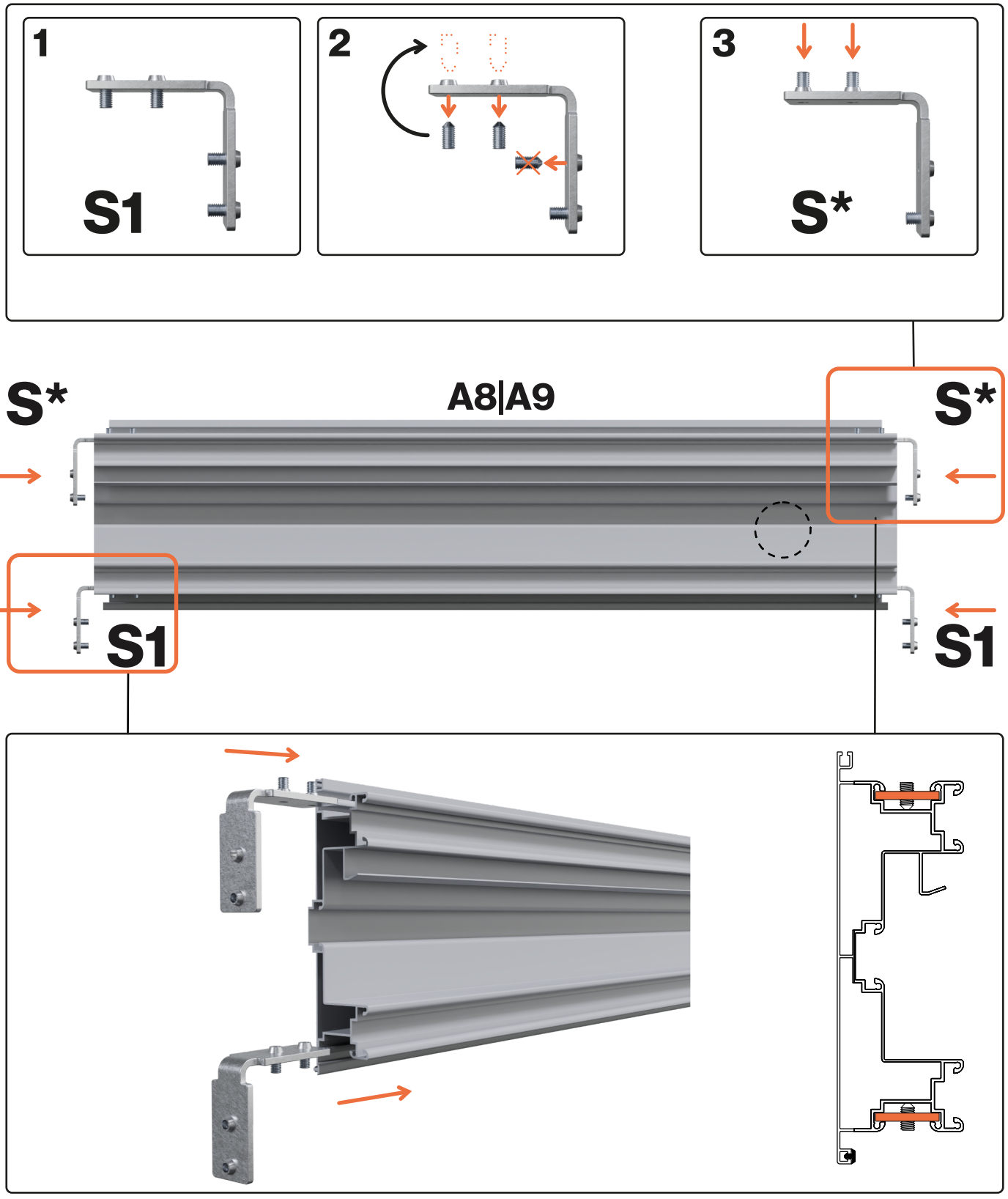

AR04 - Montage Eckprofil mit Kopfriegel



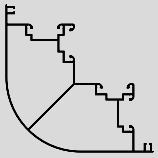

A7
Eckprofil 2310mm
2x



A8
Kopfprofil 2310mm
2x

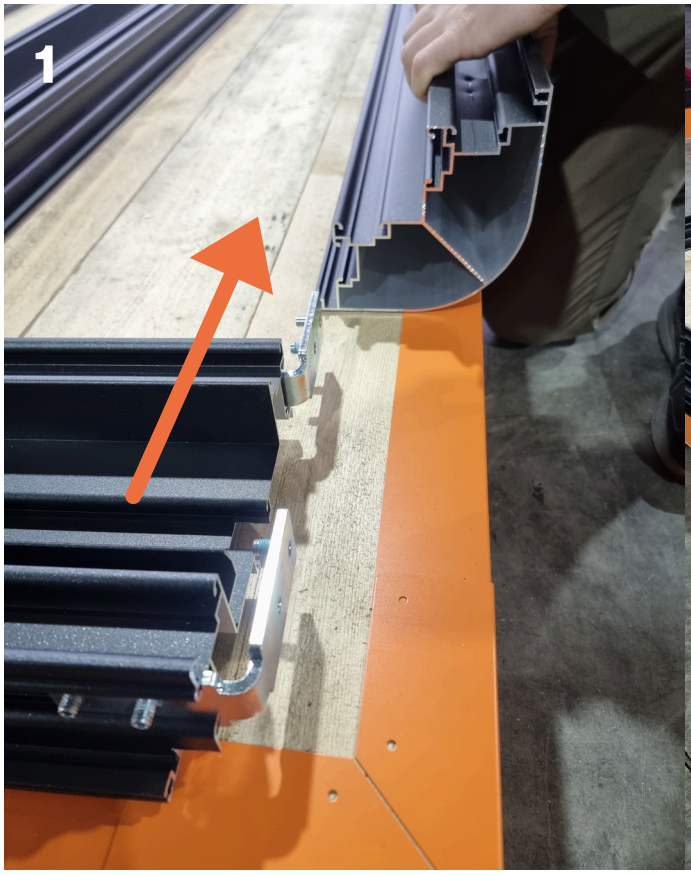



3

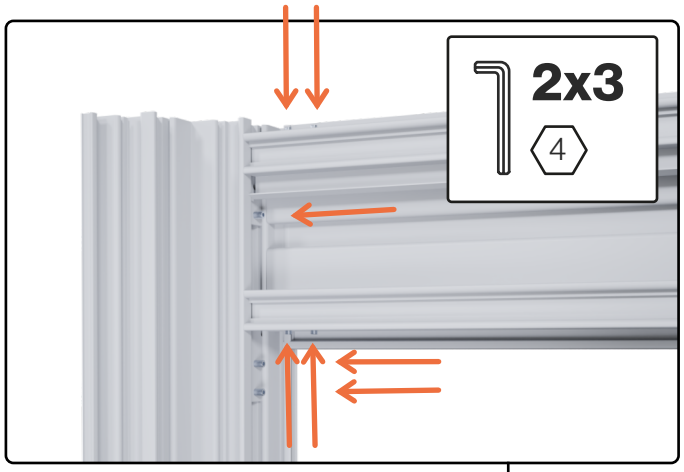



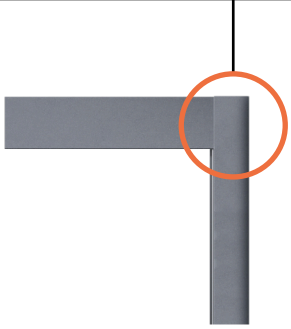

Achten Sie auf gleiches Niveau von Eckprofil und Kopfprofil.
Make sure the corner profile and the head profile are on the same level.


4
P1
P2
Führen Sie diesen Schritt mit mindestens 2 Personen durch.
Carry out this step with at least 2 people.
wiederholen
repeat


5
0!
Führen Sie diesen Schritt mit mindestens 2 Personen durch.
Carry out this step with at least 2 people.

6

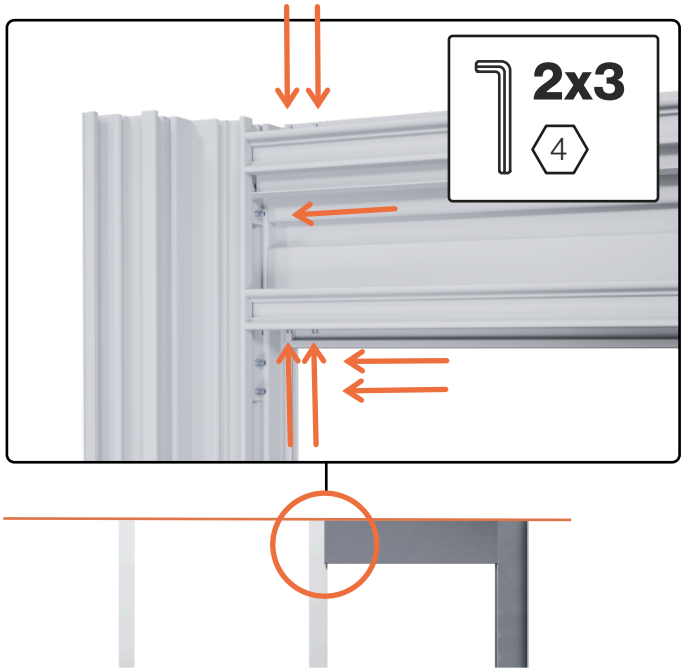



Achten Sie auf gleiches Niveau von Eckprofil und Kopfprofil.
Make sure the corner profile and the head profile are on the same level.

7



8



Wiederholen Sie Schritt 6, um den langen Kopfriegel zu montieren.
Repeat Step 6 to assemble the long head rail.

AR05 - Montage Kopfriegel LÄNGSSEITIG (kurz)



Kopfprofil
(AR03 - Seite 44)

L 1011mm

2.2	3.2	4.2
4x	5x	6x

Die Stückzahlen können je nach gewählter Konfiguration variieren.
The quantities may vary depending on the selected configuration.

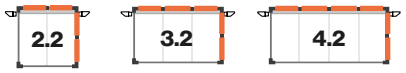

Verwenden Sie die vorbereiteten Kopfprofile von Schritt AR03 (Seite 44).
Use the prepared head profiles from step AR03 (page 44).

1

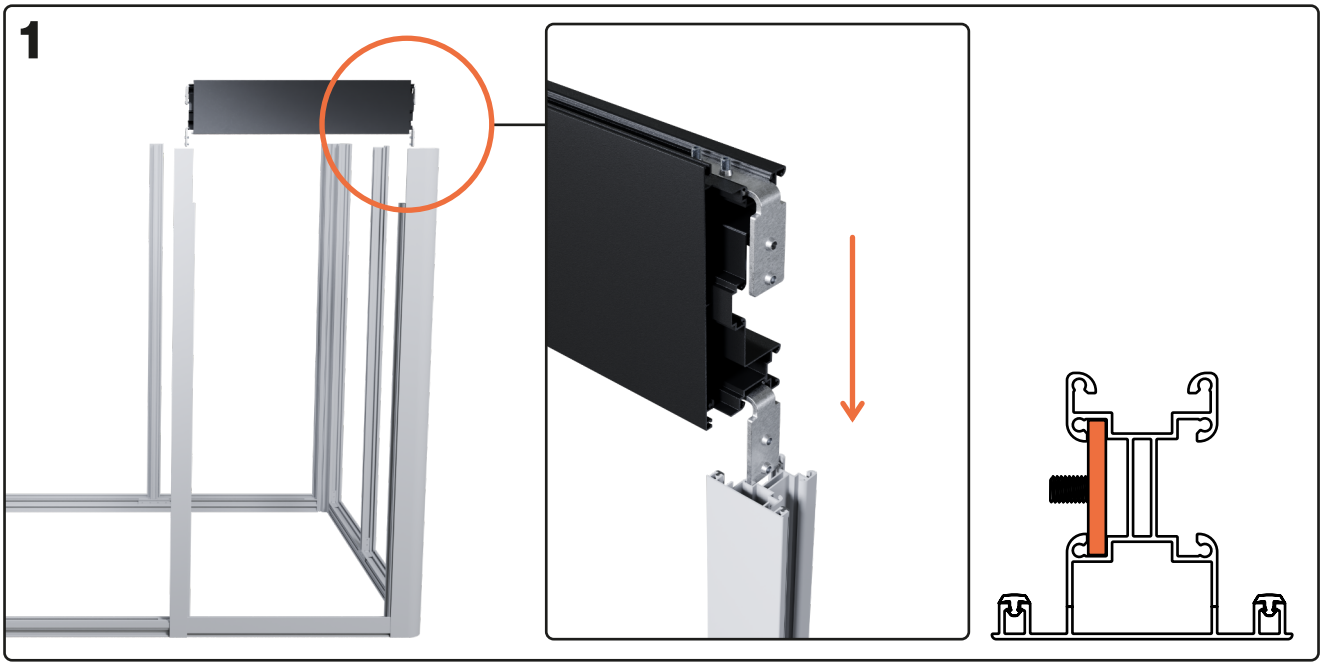

2

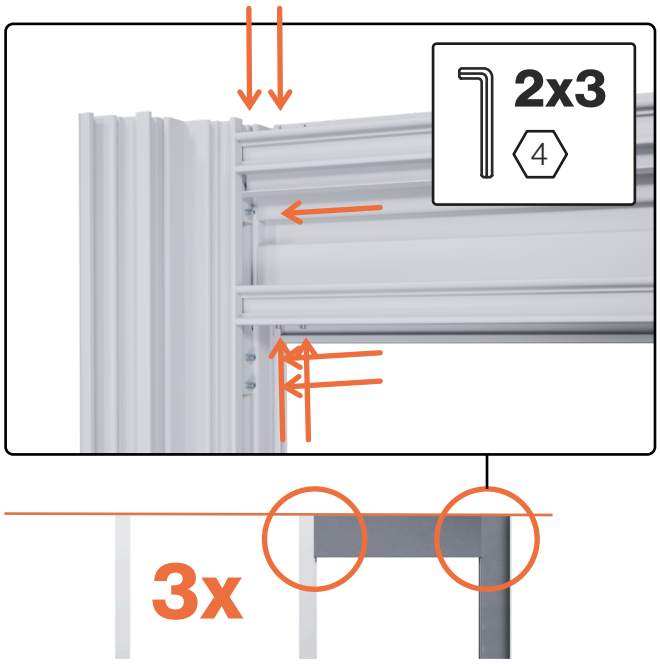

Achten Sie auf gleiches Niveau von Eckprofil und Kopfprofil.
Make sure the corner profile and the head profile are on the same level.

AR06 - Diagonalmaß kontrollieren

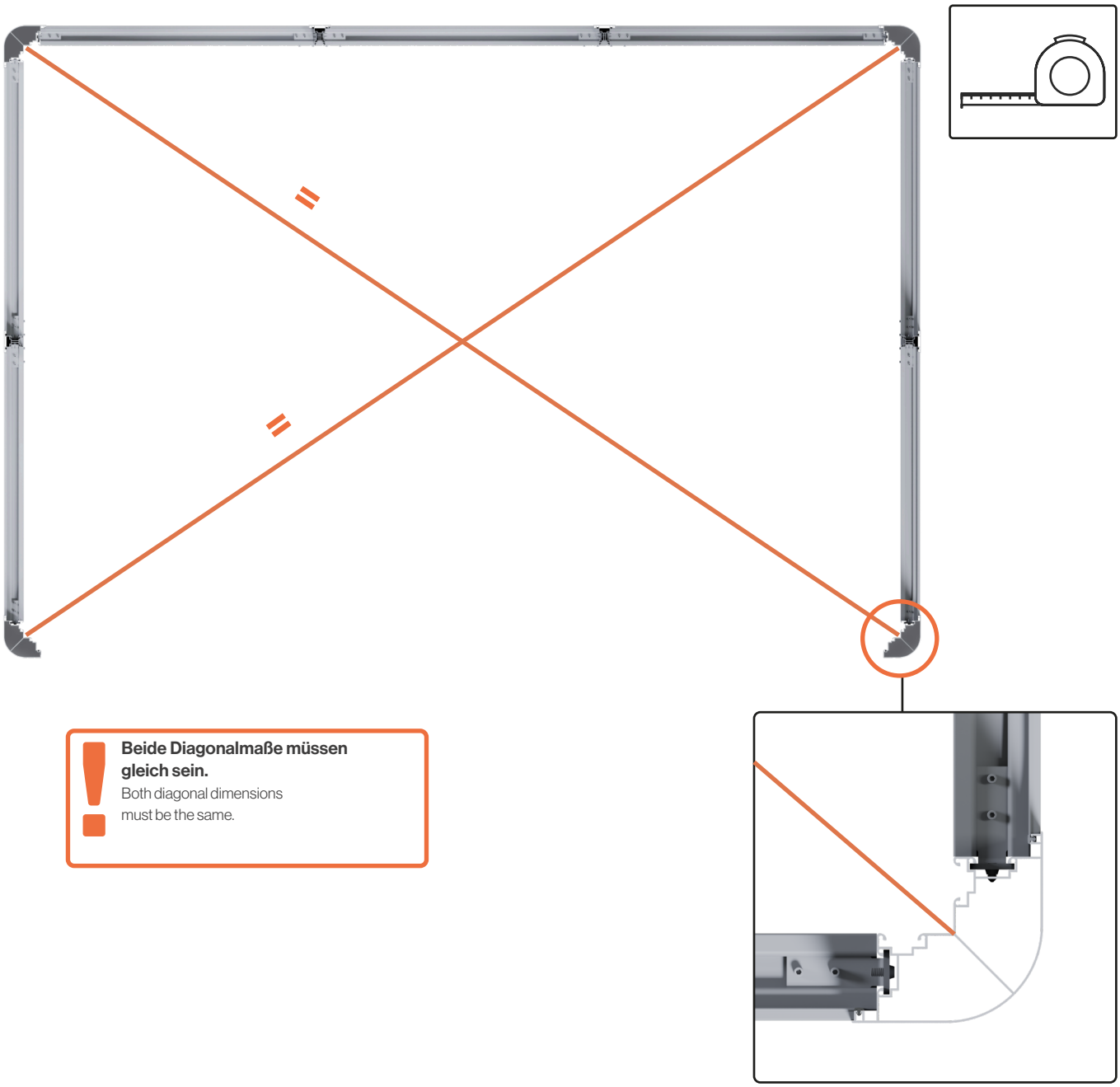

Beide Diagonalmaße müssen gleich sein.
Both diagonal dimensions must be the same.

Diagonalmaße
diagonal dimensions

2.2	3.2	4.2
3100mm	3915mm	4825mm

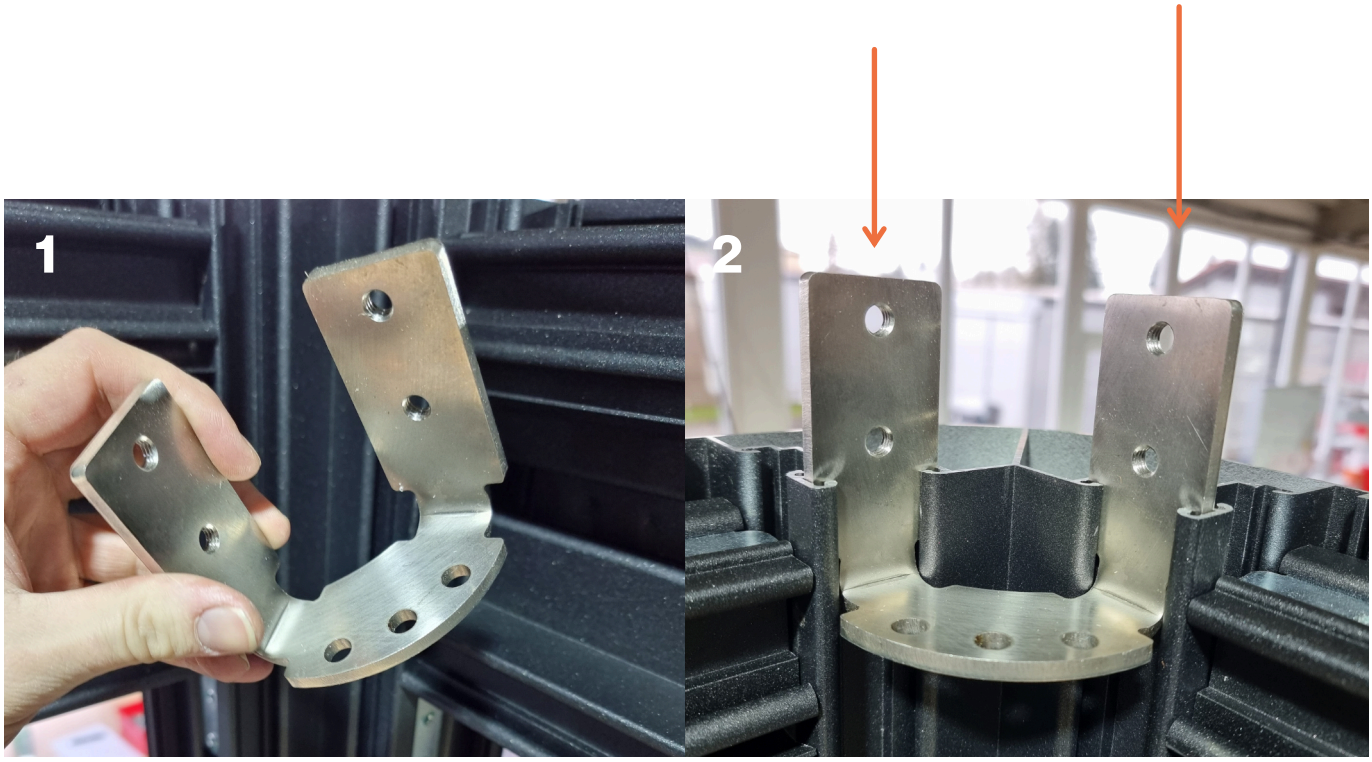

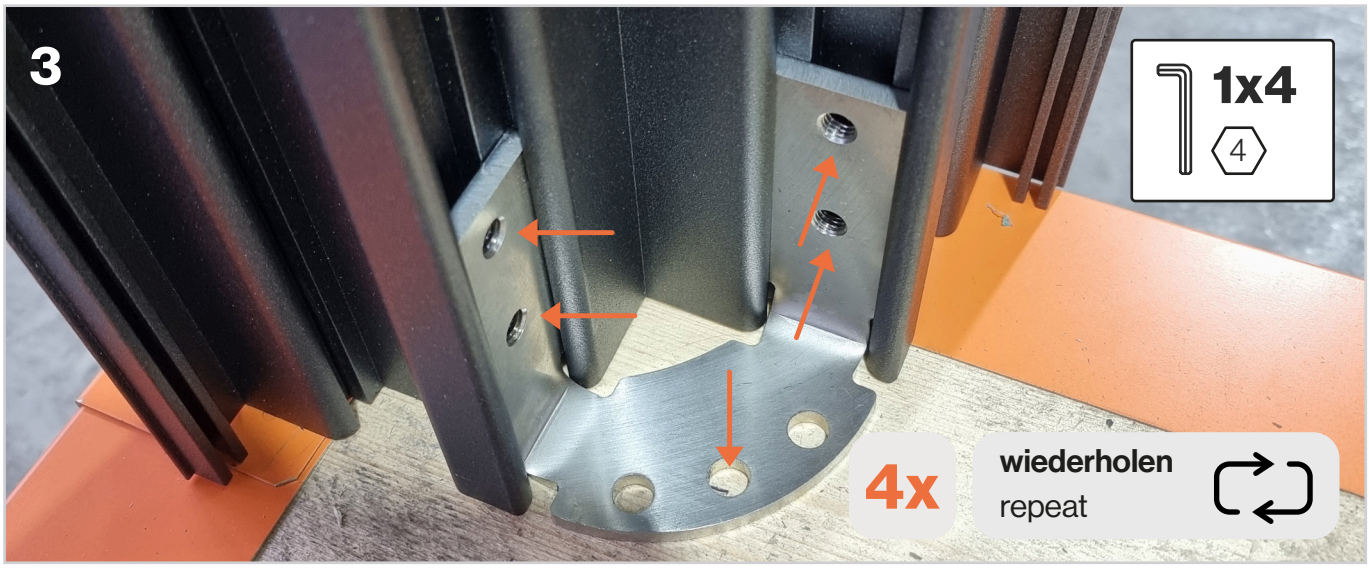

Dieser Schritt ist extrem wichtig und muss sorgfältig durchgeführt werden.

Die Bodenbefestigung ist individuell auszuführen und entsprechend dem gewählten Fundament und Untergrund herzustellen.

This step is extremely important and must be carried out carefully. The floor fastening must be customized and produced according to the selected foundation and substrate.

AR08 - Maße & Verschraubungen kontrollieren

1

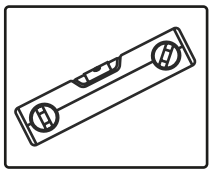

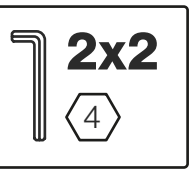

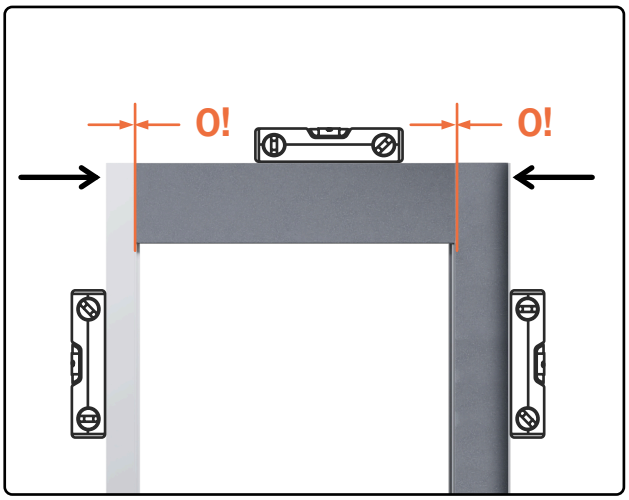

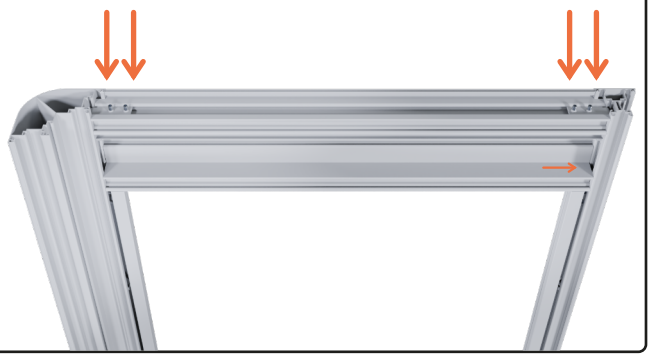

2

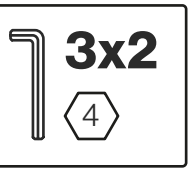



für alle wiederholen
repeat for all

Stellen Sie sicher, dass alle Schrauben fest angezogen sind.
Ensure that all screws are securely tightened.



Vorbereitung Pultdach

Preparation roof

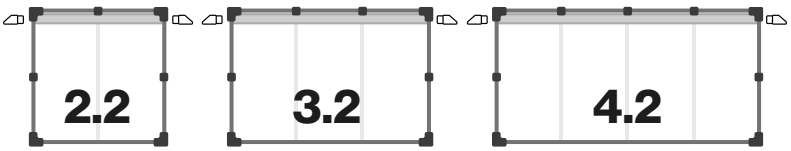



2.2



3.2



4.2

VPD01 - Winkelverbinder Pfette

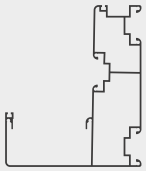

A14
Pfette

2.2	3.2	4.2
1x 2185	**2x** 1619	**2x** 1619 **1x** 1052



S1
Winkelverbinder

2.2	3.2	4.2
4x	6x	8x

Die Stückzahlen können je nach gewählter Konfiguration variieren.
The quantities may vary depending on the selected configuration.



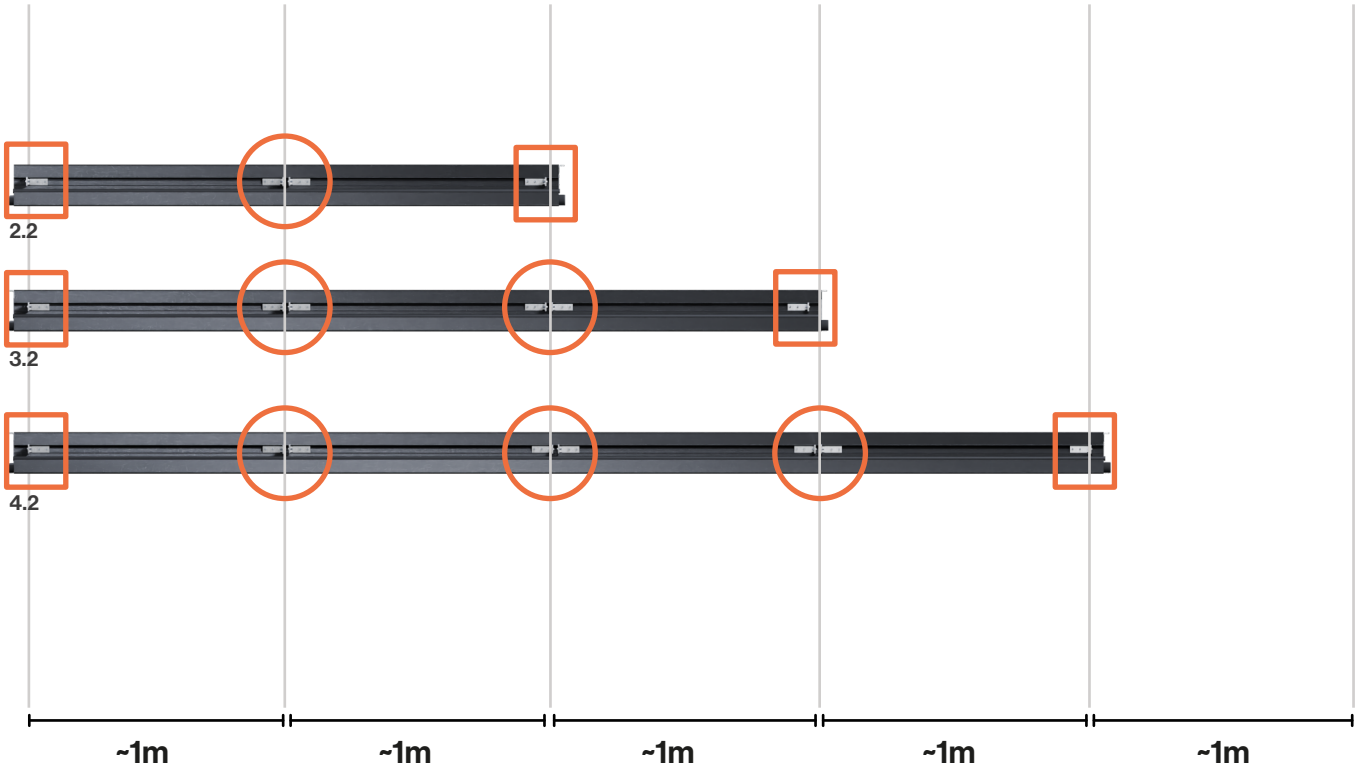

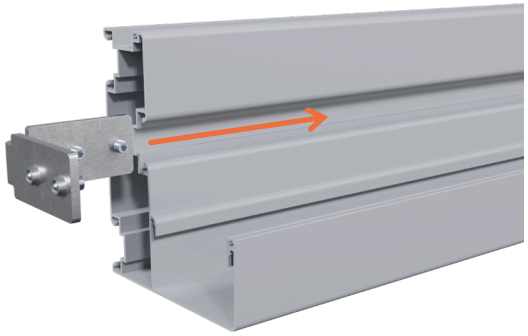

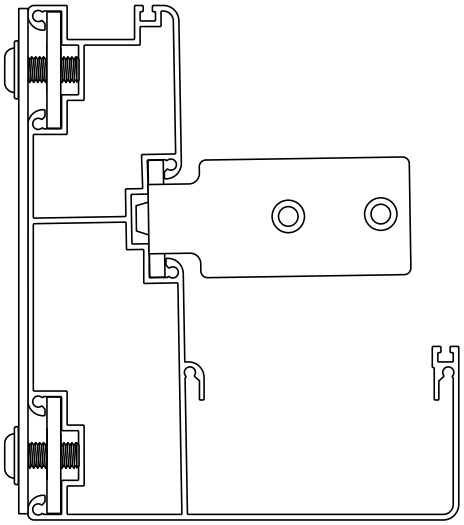

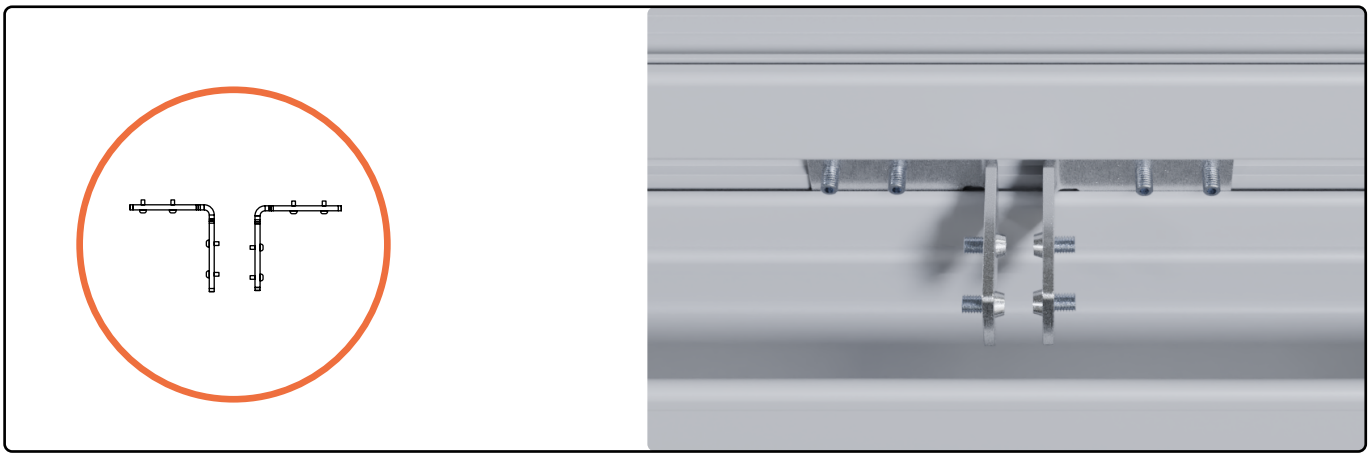



VPD02 - Vorbereitung Pfettenverbinder innen

		3.2	4.2
	**S4** **Pfettenverbinder innen**	2x	4x
	**GS** **Gewindestift**	8x	16x

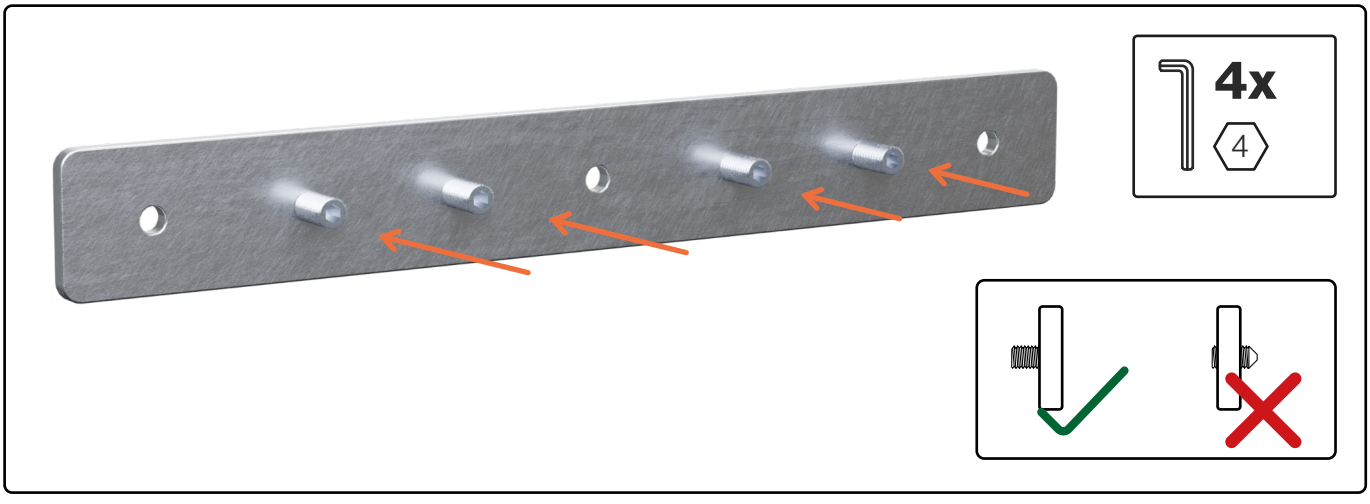

VPD03 - Vorbereitung Pfette

	2.2	3.2	4.2
 **PS 4x20** Passstift	0x	**2x**	**4x**
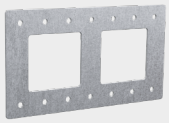 **S3** Pfettenverbinder außen	0x	**1x**	**2x**
 **M8x16** Breitflansch Schraube kurz	0x	**6x**	**12x**
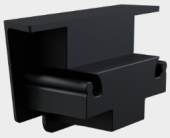 **K15** Tropfschutz Endkappe	**2x**	**2x**	**2x**
 **K16** Tropfschutz Mittelteil	0x	**1x**	**2x**

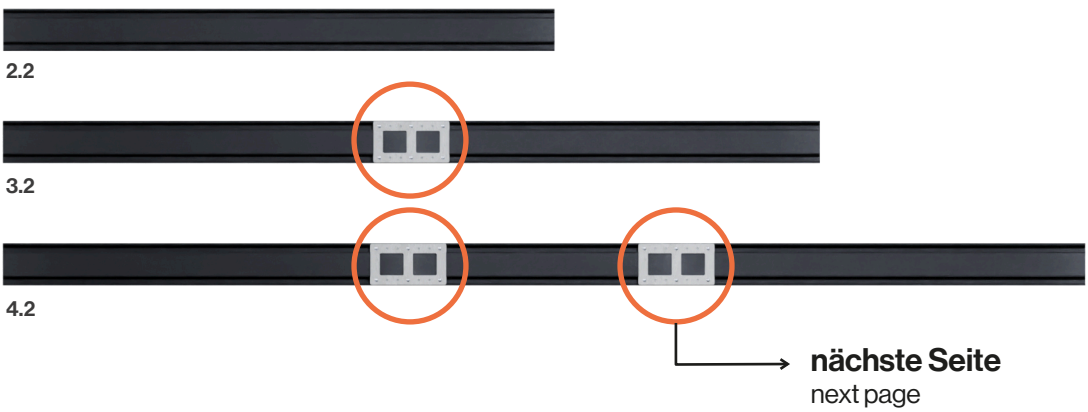

nächste Seite
next page

1

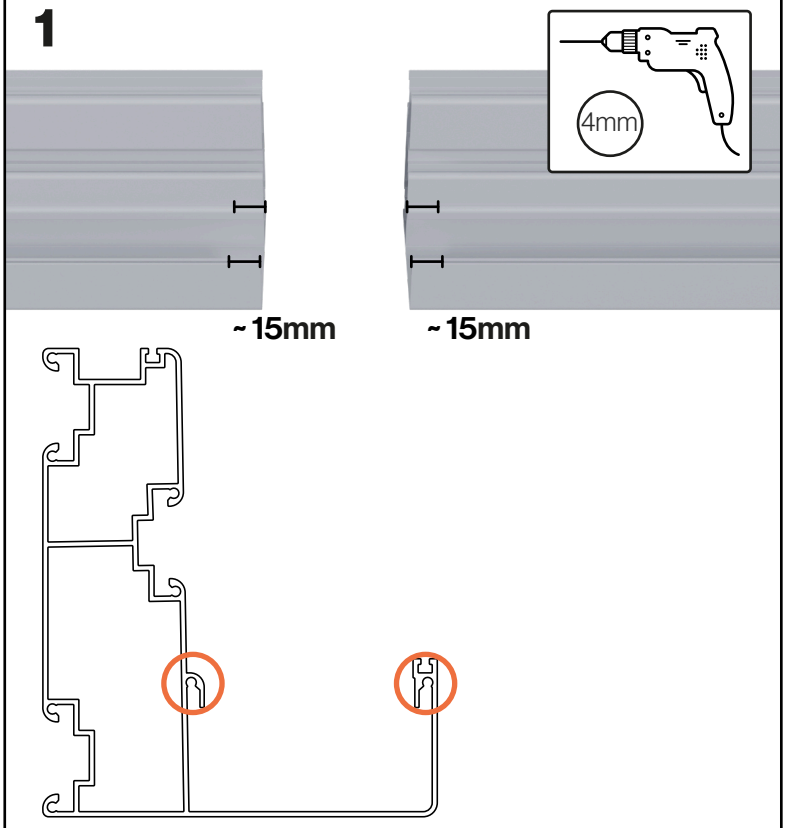

2

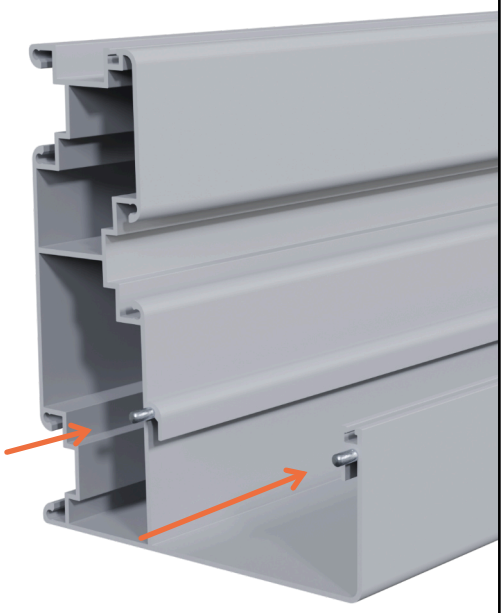

3

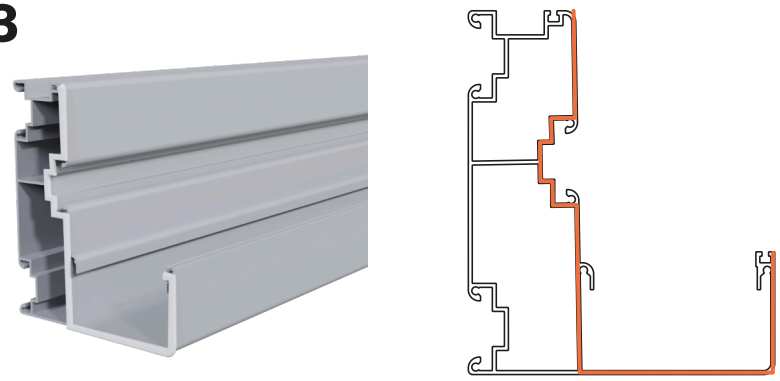

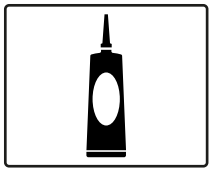

Darauf achten, dass rund um die Verbindungsstelle ausreichend Dichtmasse aufgetragen ist.
Ensure that sufficient sealing compound is applied around the joint.

4

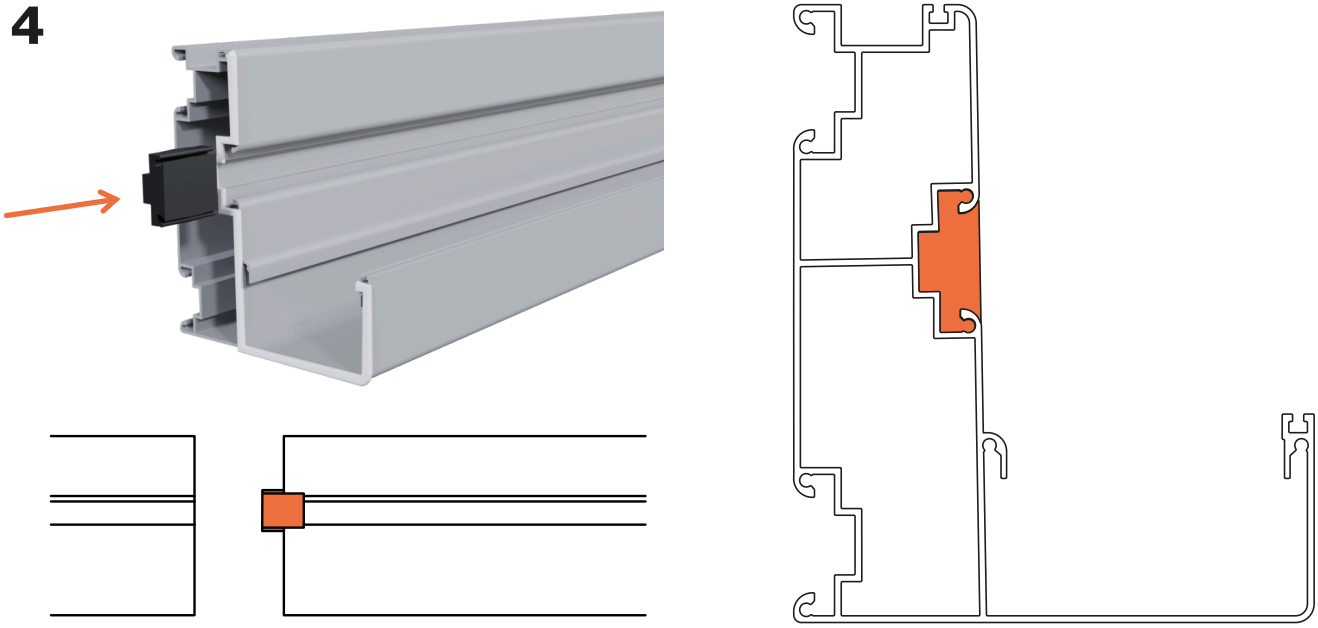

5

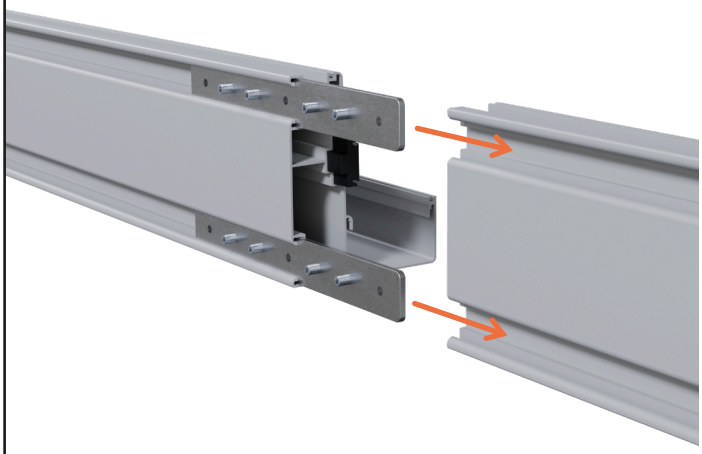

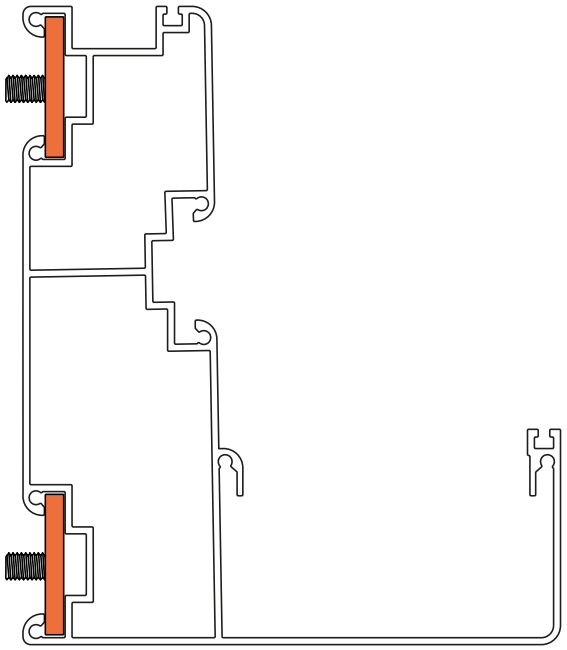

6

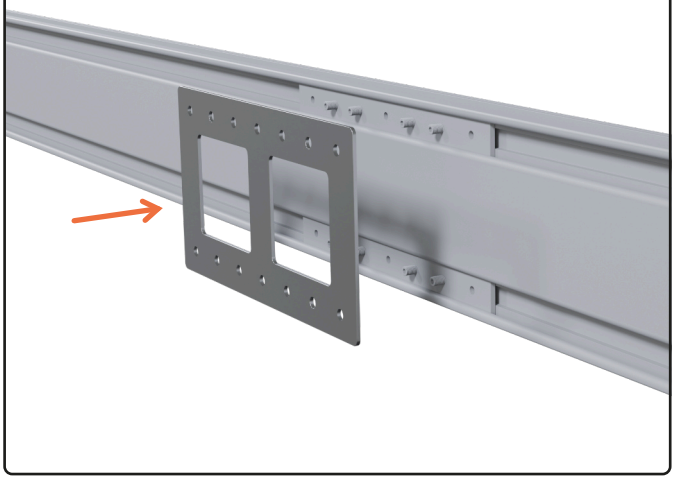

7

6x
5

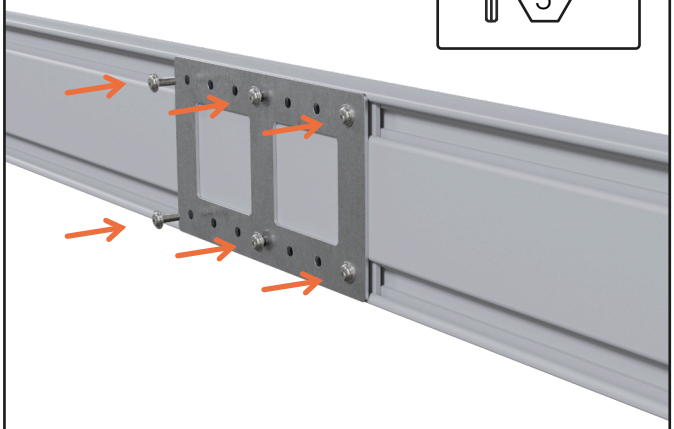

8

8x
4

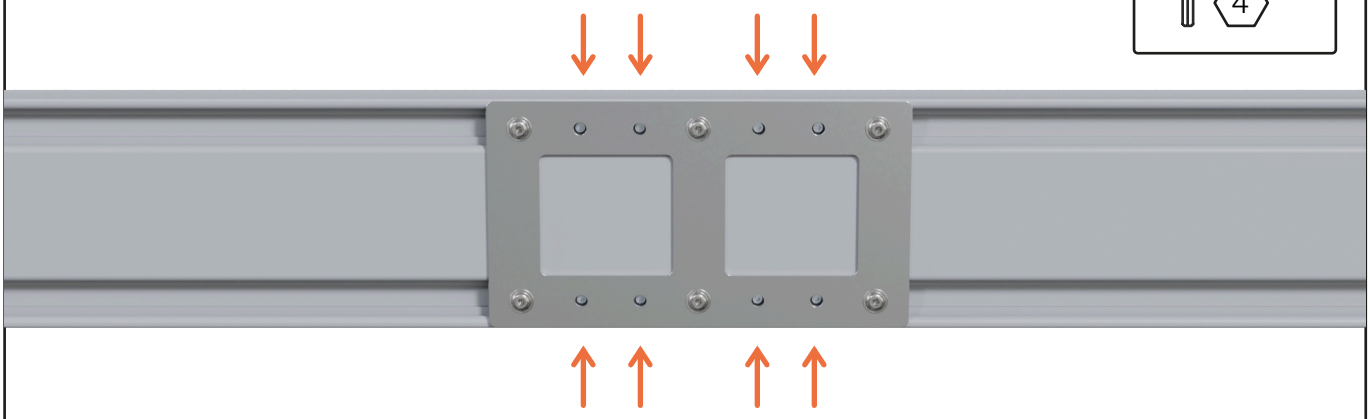

9



Darauf achten, dass rund um die Verbindungsstelle ausreichend Dichtmasse aufgetragen ist.
Ensure that sufficient sealing compound is applied around the joint.

10



Darauf achten, dass rund um die Verbindungsstelle ausreichend Dichtmasse aufgetragen ist.
Ensure that sufficient sealing compound is applied around the joint.

11

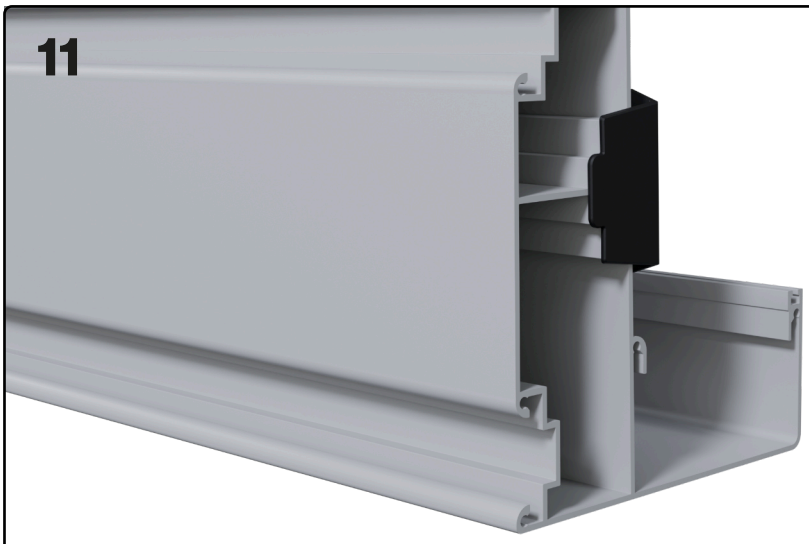



VPD04 - Rinnenfolie



	2.2	3.2	4.2
innenfolie	2,6m	3,7m	5m

Die Rinnenfolie wird beidseitig mit 60 mm Überstand montiert und abgeschnitten.
The gutter foil is installed and cutted with a 60 mm overhang on both sides.

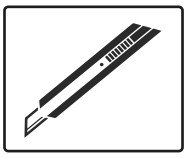



1

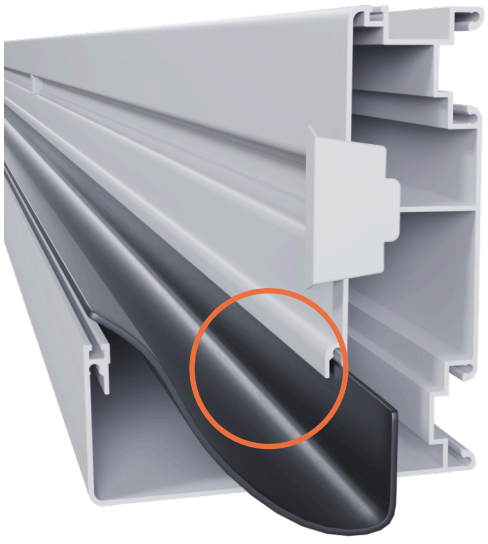

2

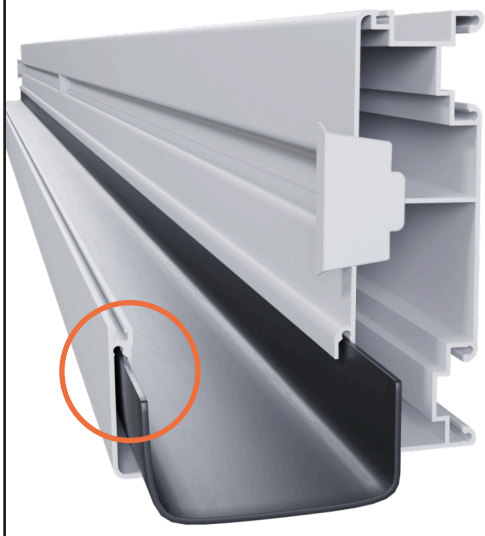

VD01 - Vorbereitung Pfettenkonsole

		2.2	3.2	4.2
	**M8x16** Gewindestift	8x	8x	8x
	**S5** Pfettenkonsole	2x	2x	2x

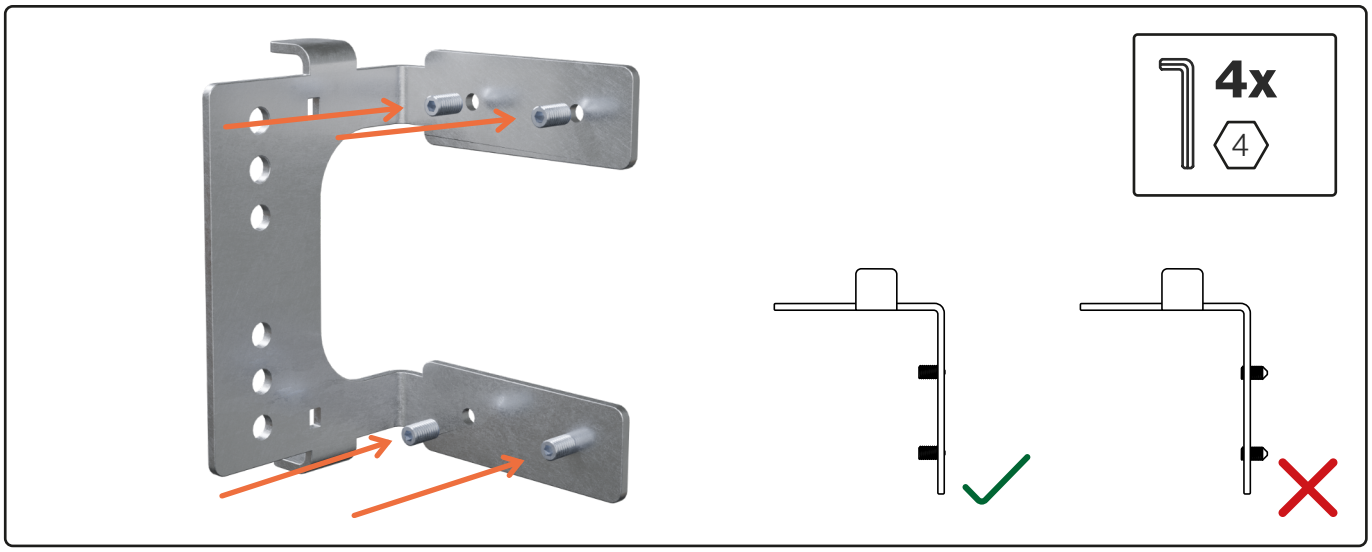

VD02 - Montage Pfettenkonsole

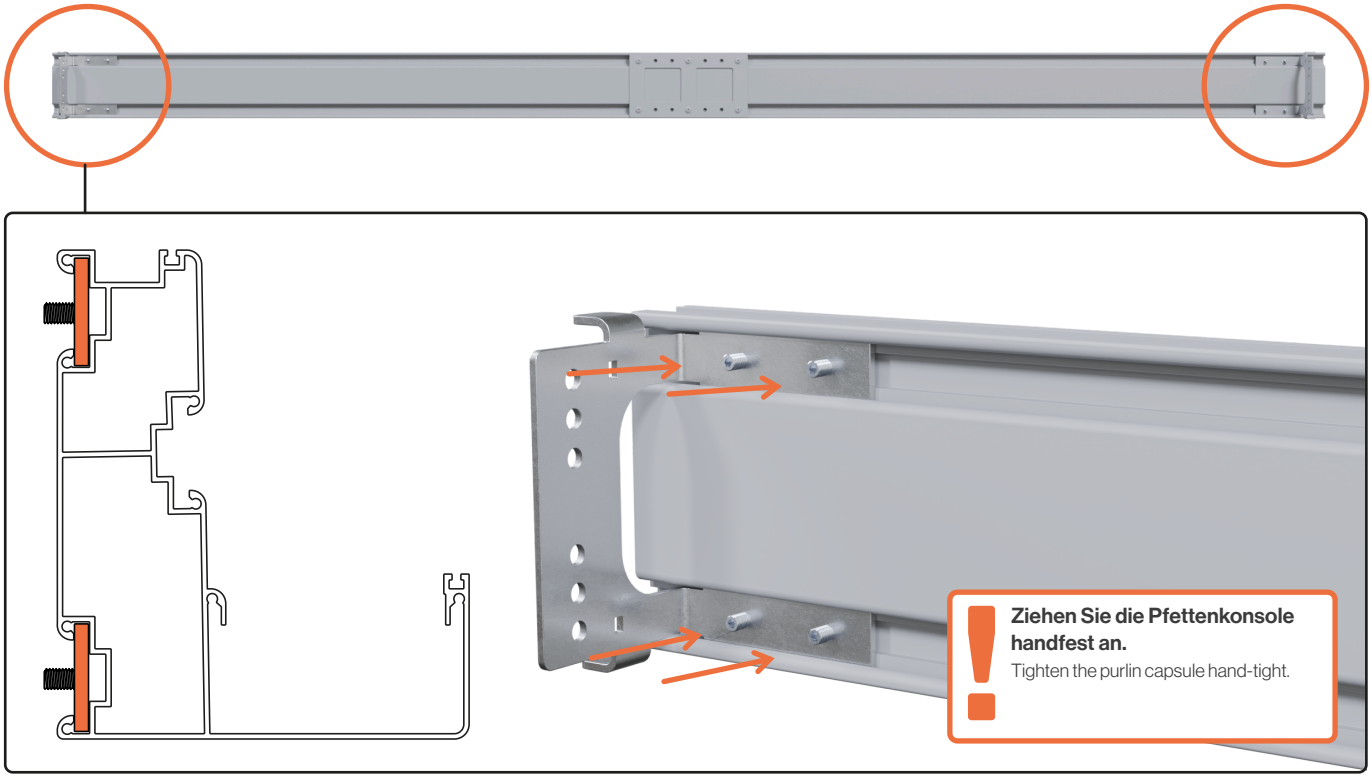

VD03 - Vorbereitung Lüftungsdach 04

		2.2	3.2	4.2
	**A15** **Lüftungsdach**	**1x** 2038	**1x** 2038 **1x** 1053	**2x** 2072
	**PS 4x20** **Passstift 4x20**	0x	**2x**	**2x**

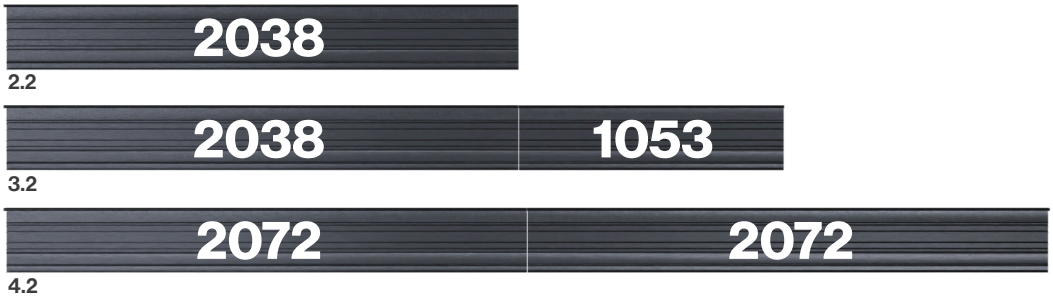

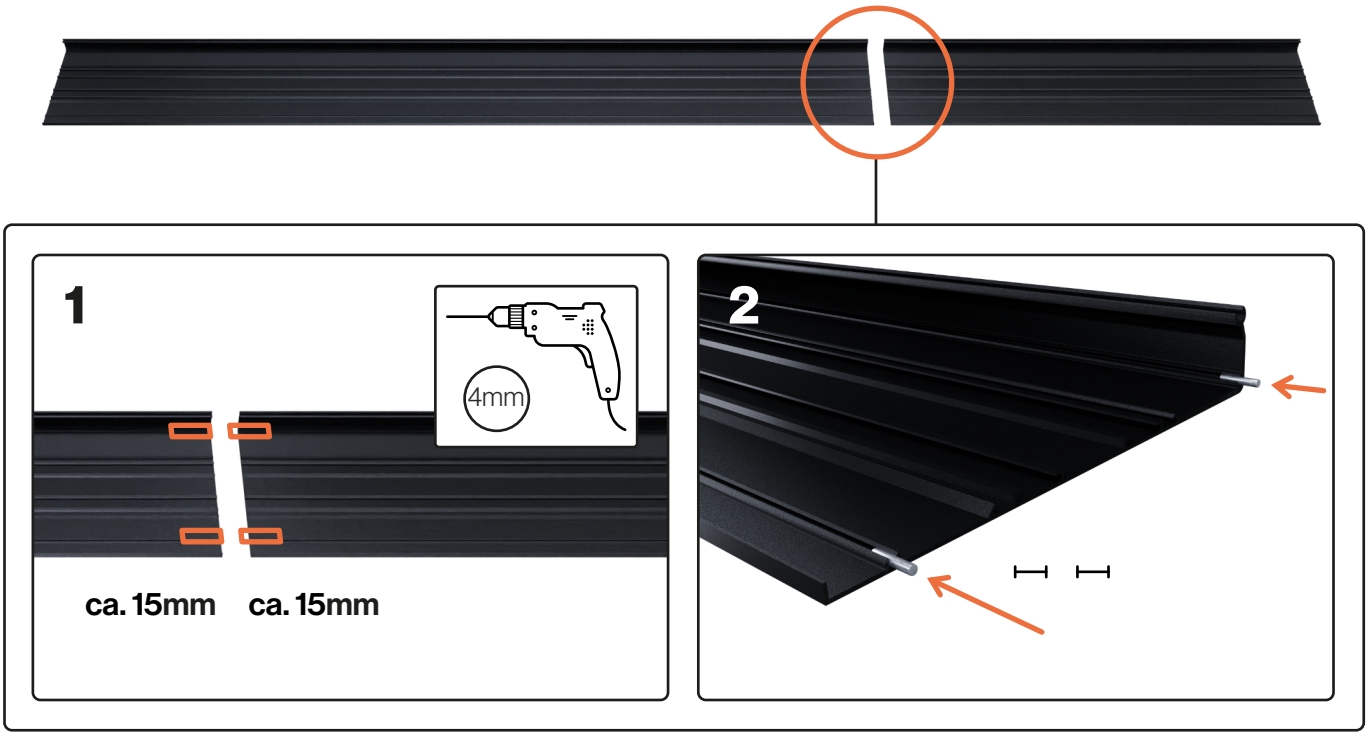

VD04 - Vorbereitung Lüftungsdach 05

	2.2	3.2	4.2
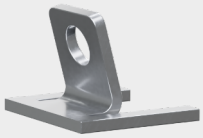 **S8** Verbinder Lüftungsdach	0x	4x	4x
 **M6x40** Innensechskant-schraube	0x	2x	2x
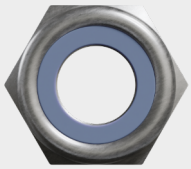 **M6 - S** Sicherungsmutter	0x	2x	2x



1

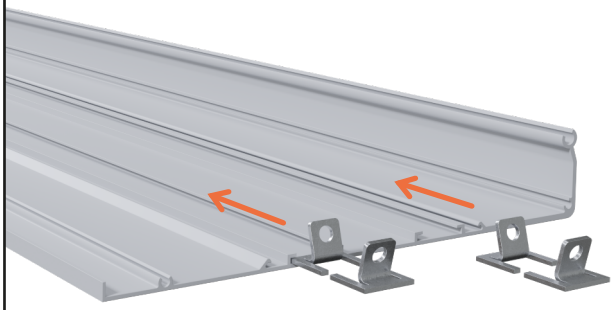

4x pro Stoß
4x per connection

2

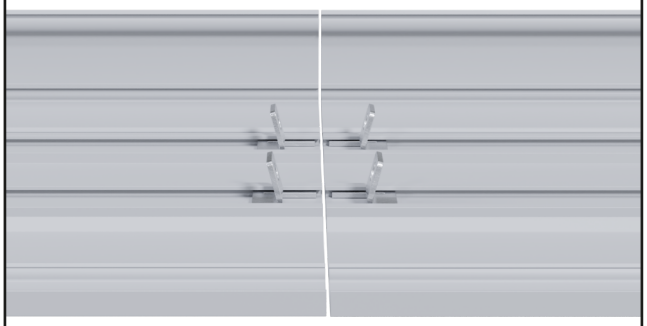

3

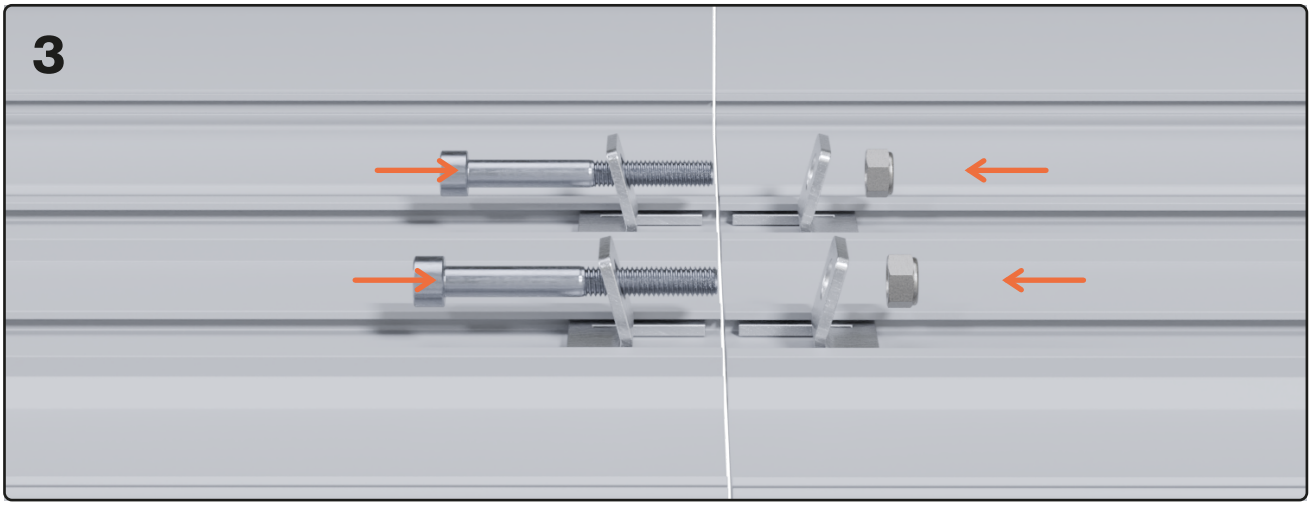

VD05 - Vorbereitung Lüftungsdach

	2.2	3.2	4.2
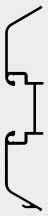 **A16** Lüftungsdach Einklippprofil	**1x** 1988	**1x** 1988 **1x** 936	**1x** 1988 **2x** 936
 **K17** Verbindungsprofil Kunststoff	0x	**1x**	**2x**
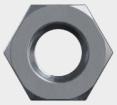 **M8** Mutter M8	**2x**	**4x**	**6x**
 **M8x16** Gewindestift	**2x**	**4x**	**6x**
 **S10** Spange Einschub-profil	**2x**	**2x**	**2x**

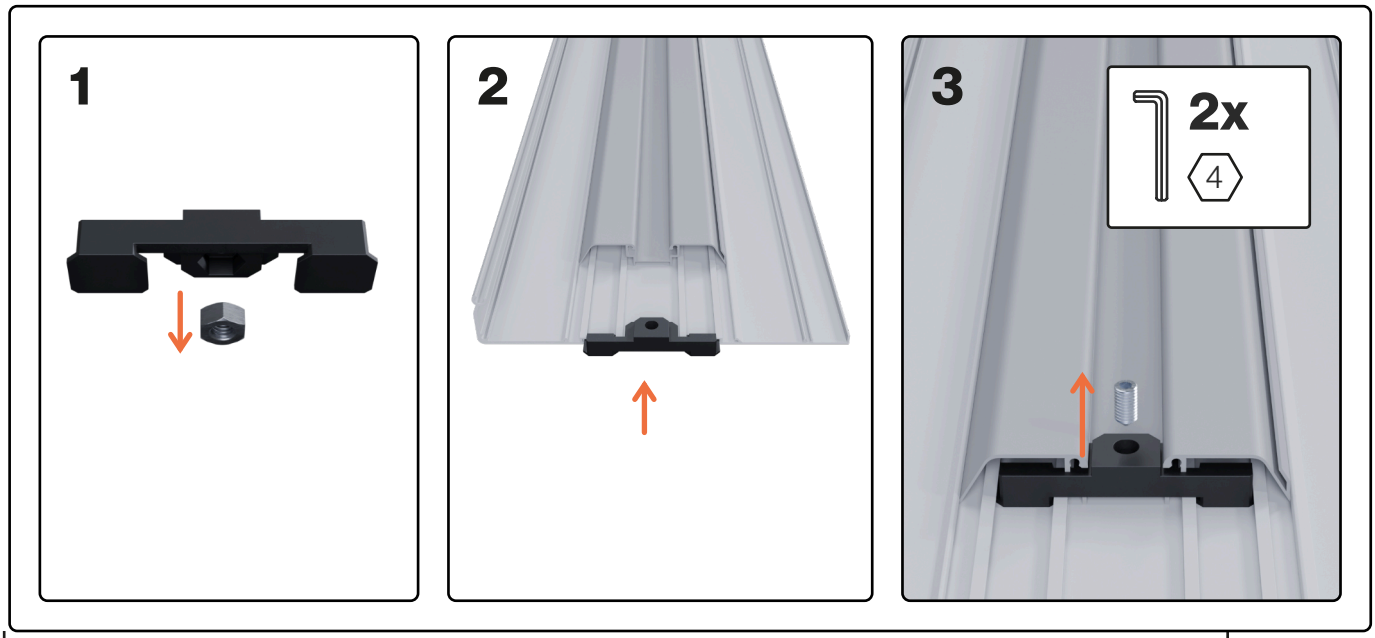



nächste Seite
next page

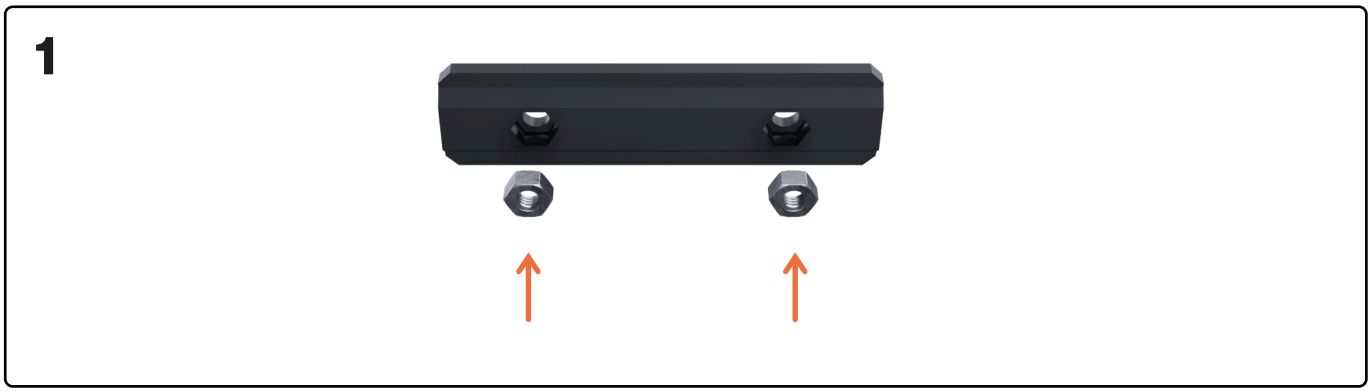

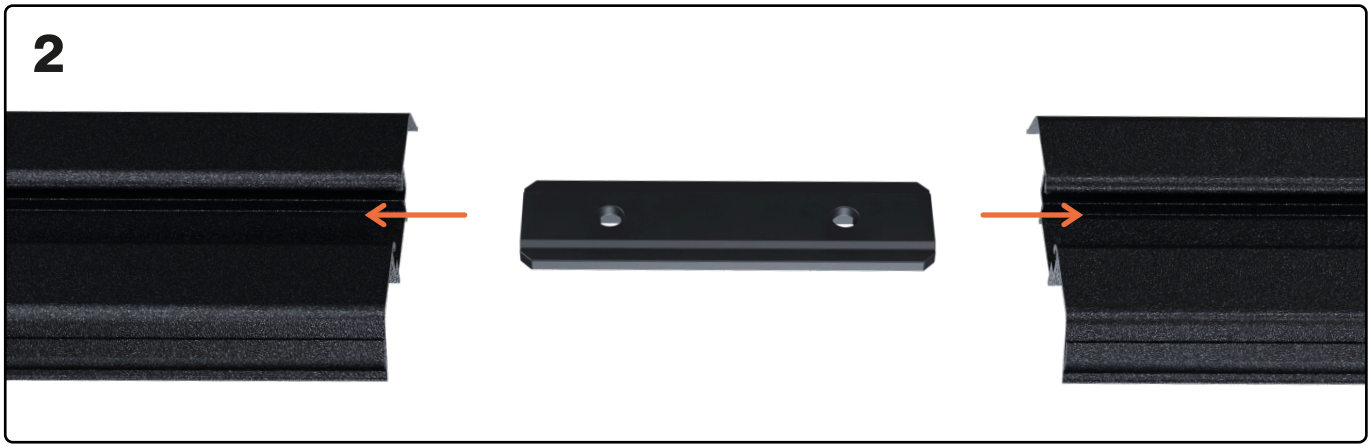

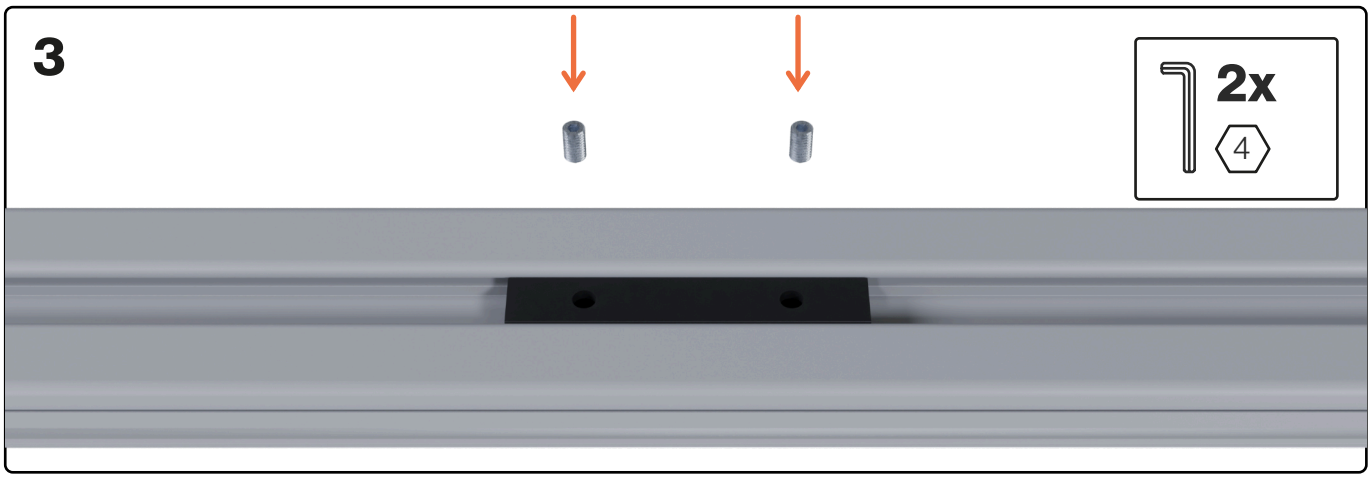

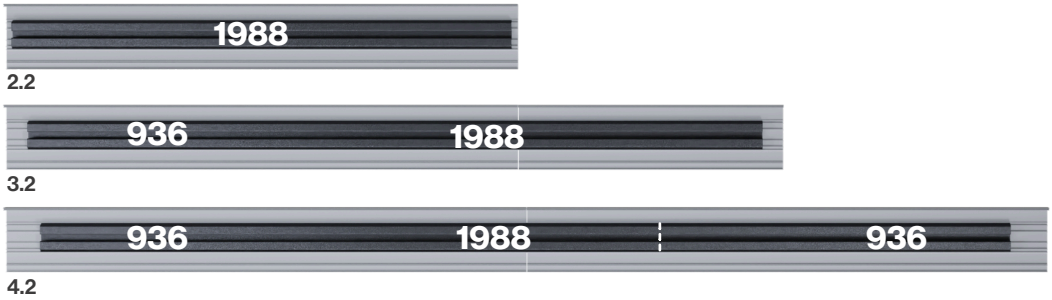

Die kurze Länge darf nicht in der Mitte montiert werden.
The short length must not be fitted in the centre.

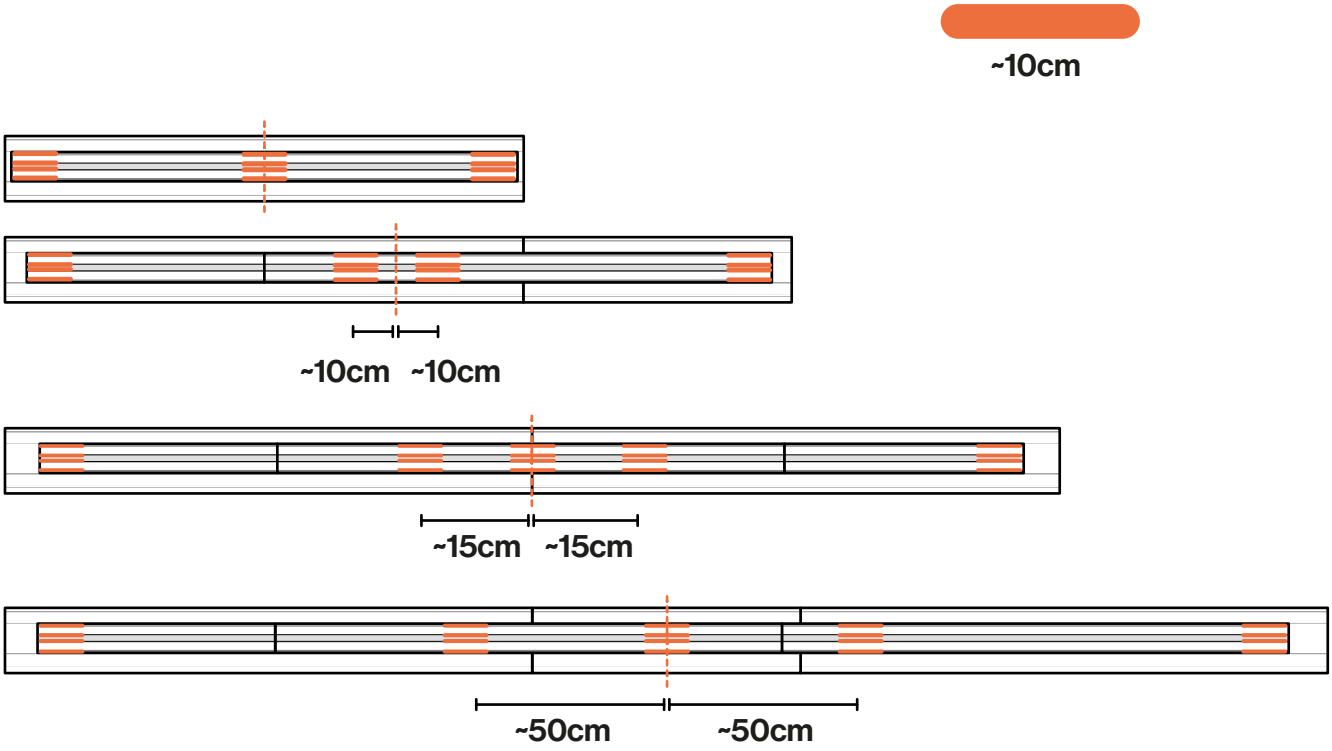
~10cm
~10cm ~10cm
~15cm ~15cm
~50cm ~50cm

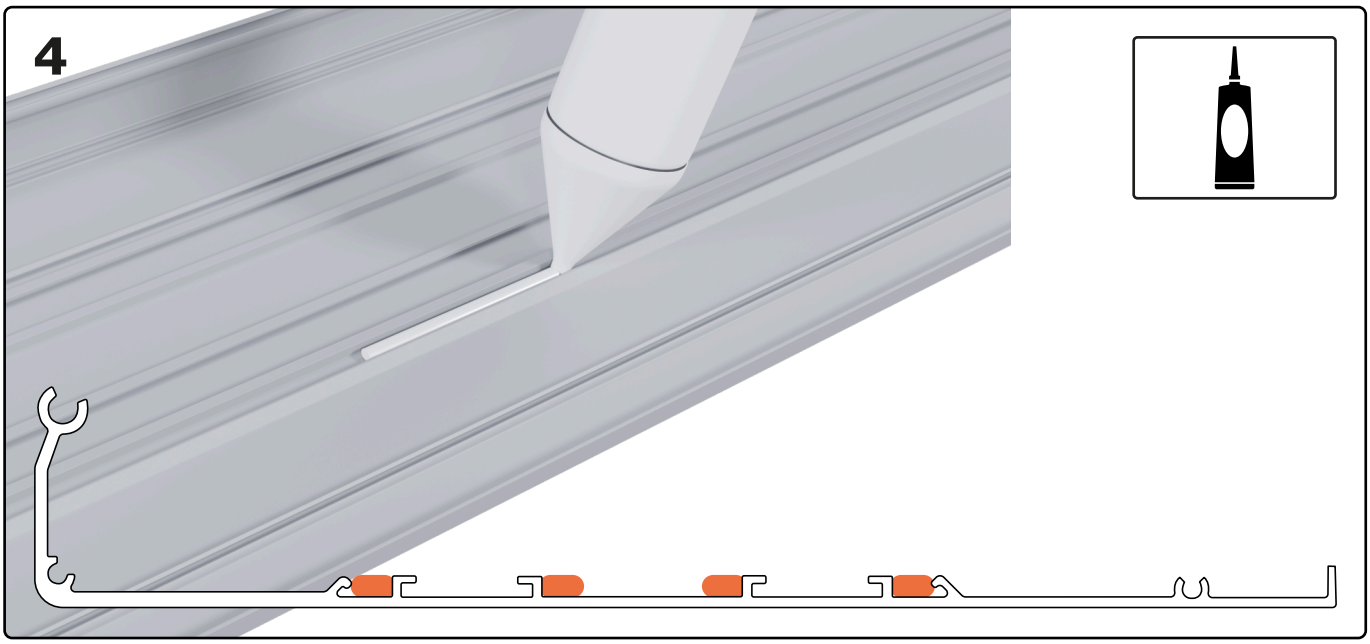
4

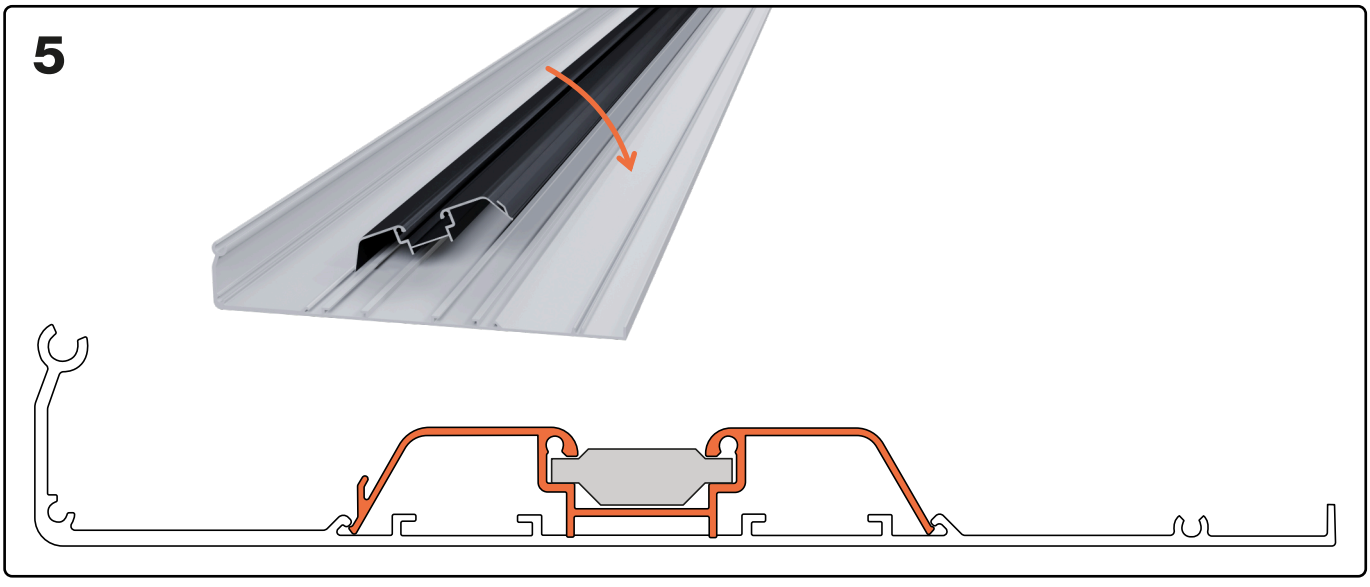
5

VD06 - Vorbereitung Lüftungsdach 07



K3

Scharnier Lüftungsdach

2.2	3.2	4.2
4x	6x	8x

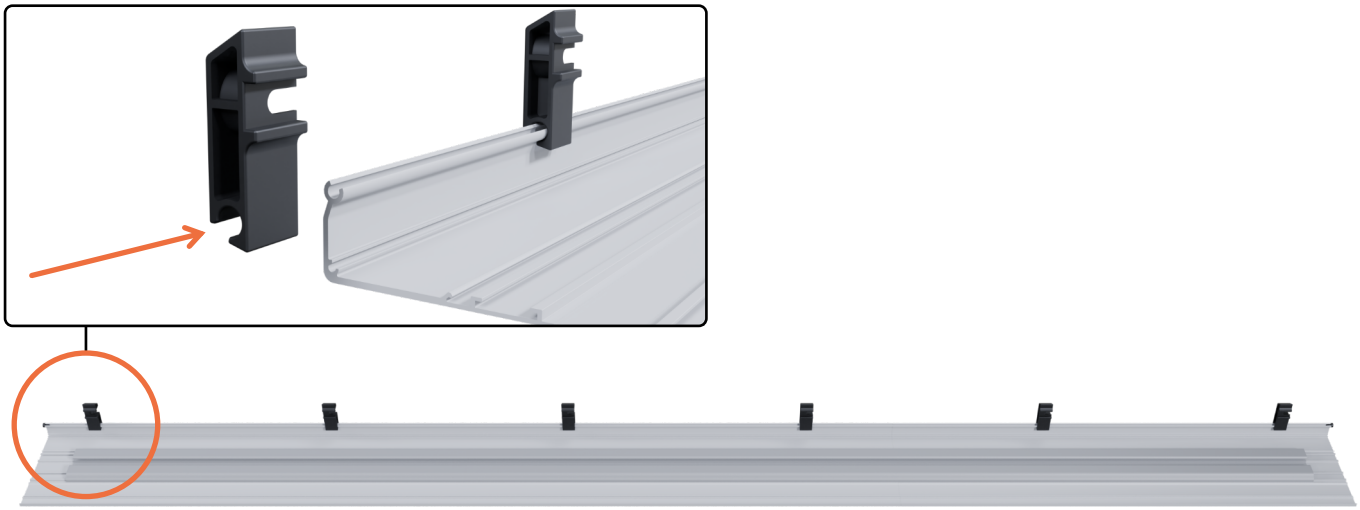

VD07 - Vorbereitung Lüftungsdach 08

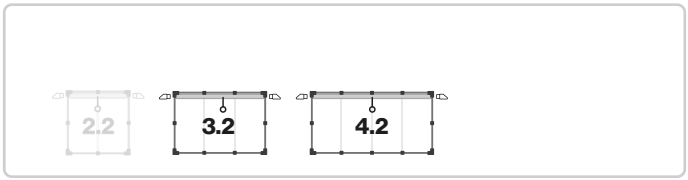



KB

Klebeband

1x

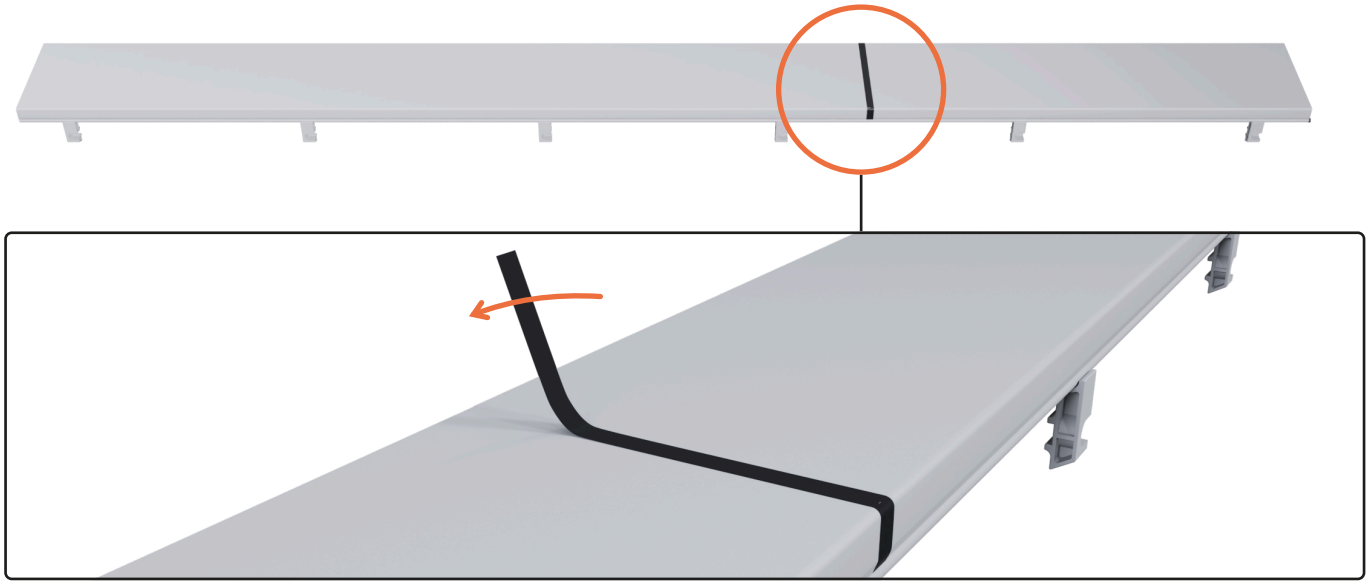

VD08 - Vorbereitung Lüftungsdach 10



K7

Verschlussstopfen

2x



Montage Pultdach

Assembly pent roof

Übersicht Pultdach



PD01 - Montage Pfette

1

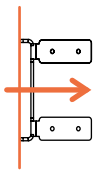

Beim Eindrehen werden die Pfettenkonsolen nach innen geschoben, nach dem Positionieren können sie wieder nach außen geschoben werden und fixieren so die Rinne am Rahmen.
When screwing in, the purlin brackets are pushed inwards, after positioning they can be pushed outwards again and thus fix the gutter to the frame.

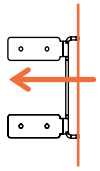



2

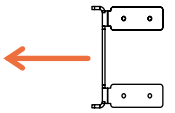

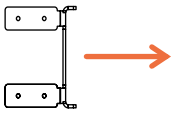



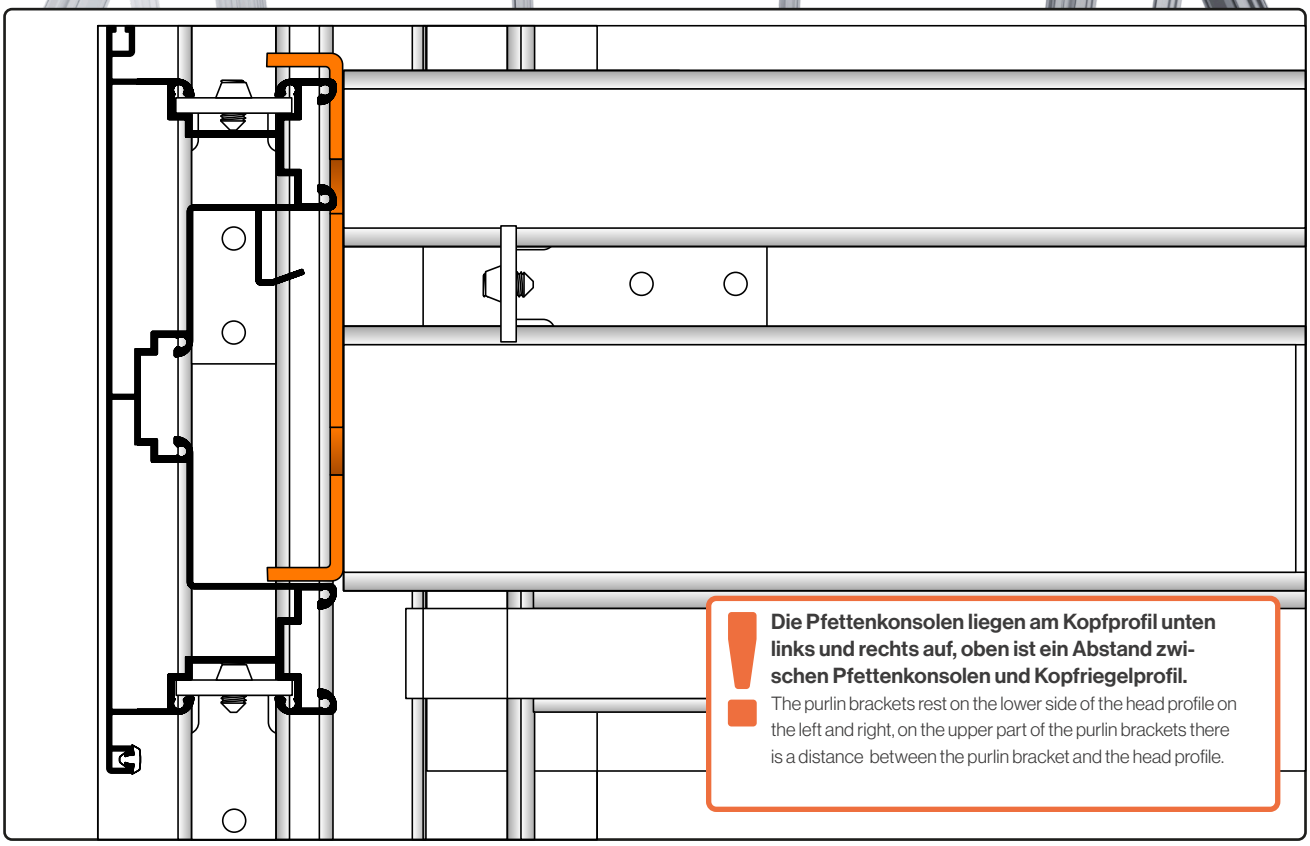

Die Pfettenkonsolen liegen am Kopfprofil unten links und rechts auf, oben ist ein Abstand zwischen Pfettenkonsolen und Kopfriegelprofil.
The purlin brackets rest on the lower side of the head profile on the left and right, on the upper part of the purlin brackets there is a distance between the purlin bracket and the head profile.

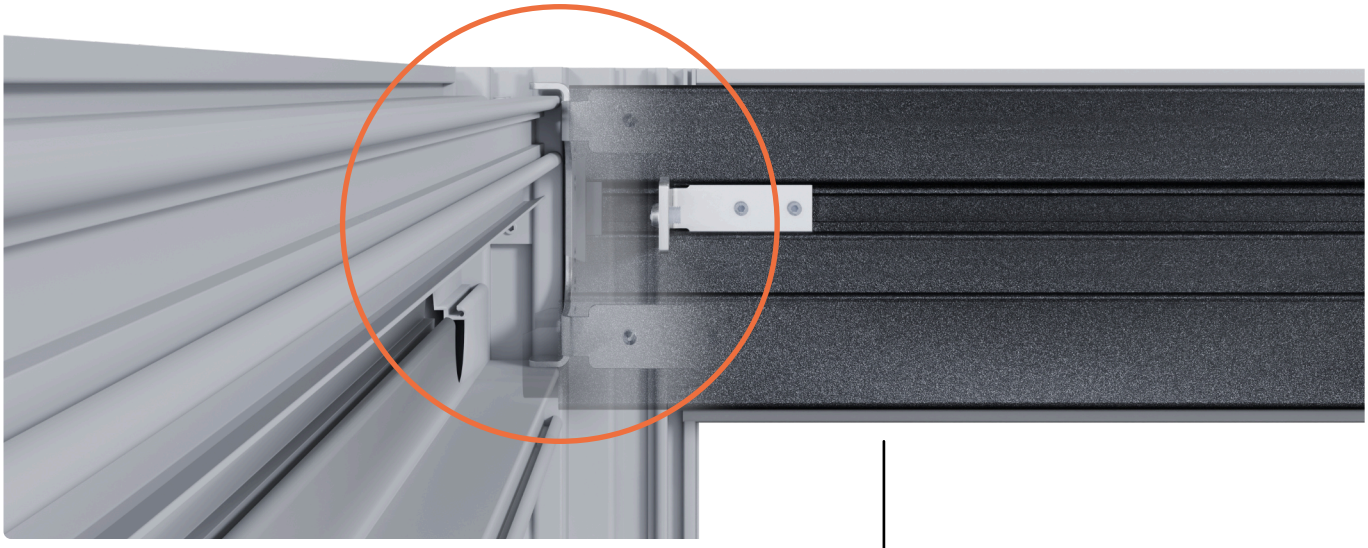

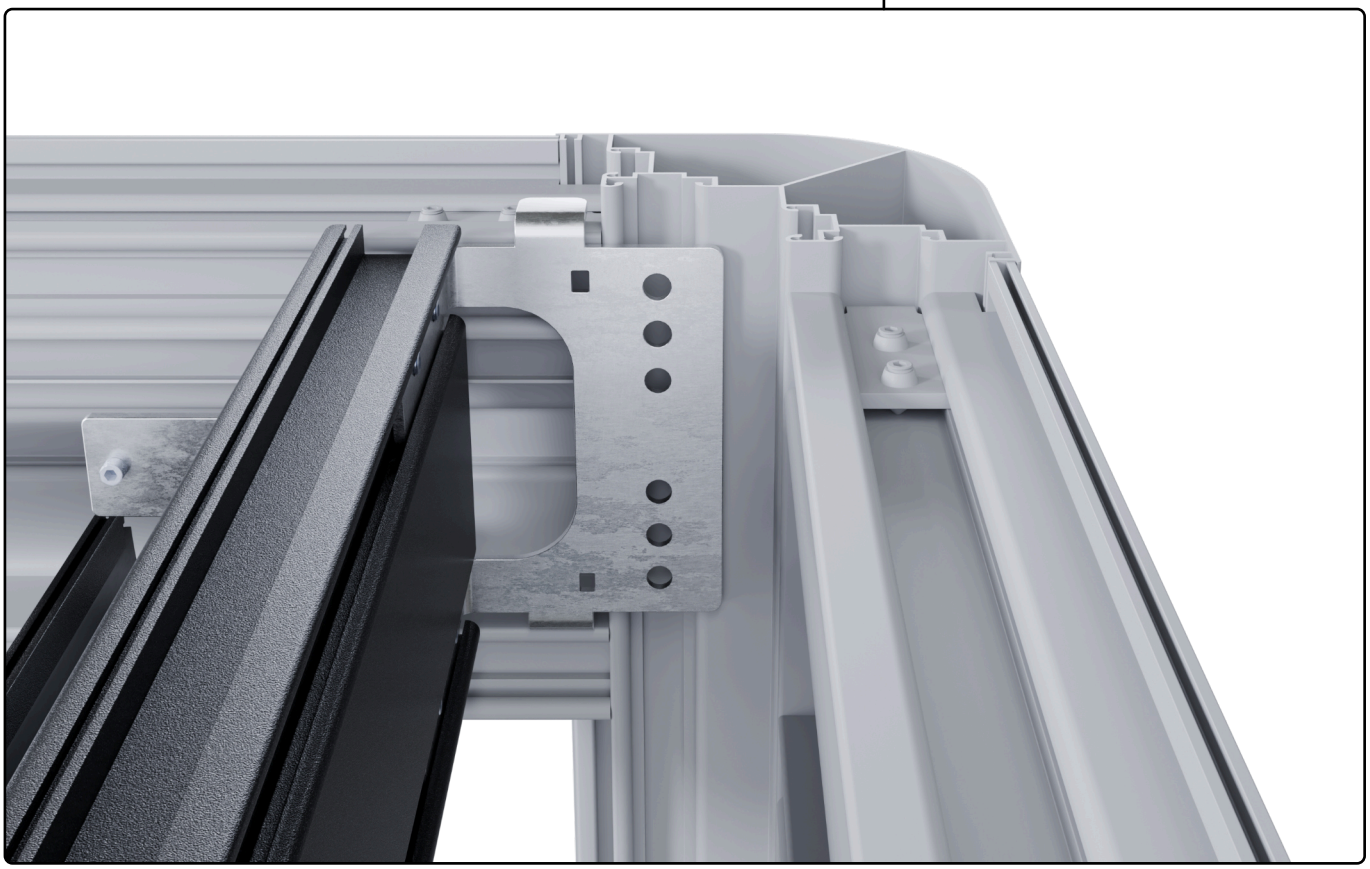

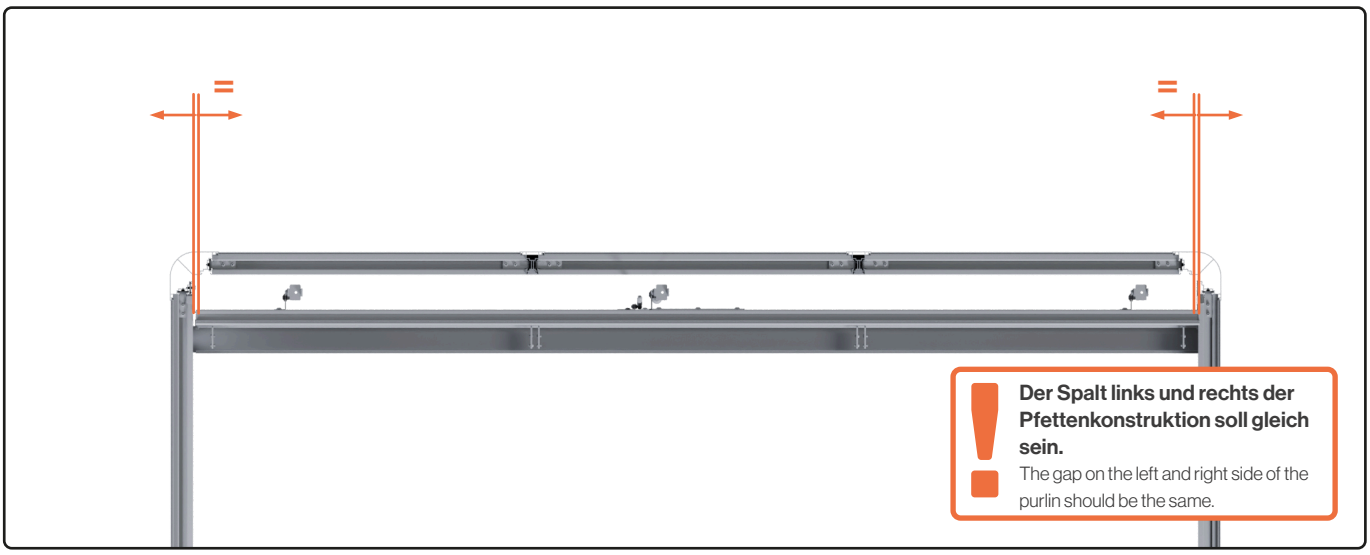

Der Spalt links und rechts der Pfettenkonstruktion soll gleich sein.
The gap on the left and right side of the purlin should be the same.

PD02 - Pfettenanbindung



S6
Pfetten Konsolenanbindung
2x



M8x16
Gewindestift
4x



M8x20
Breitflanschschraube lang
2x

1

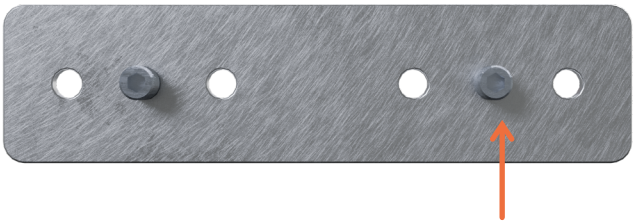

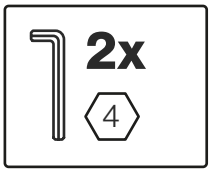

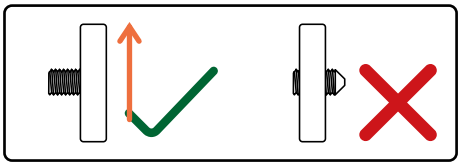

2

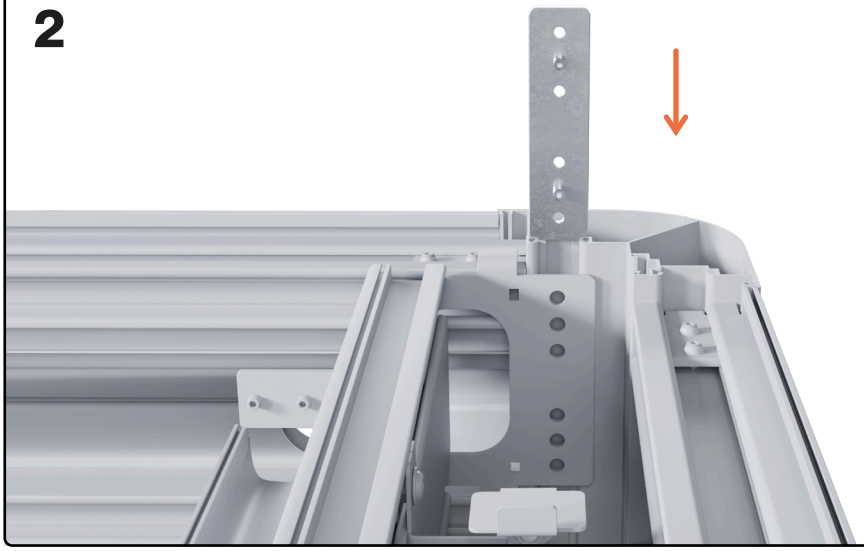

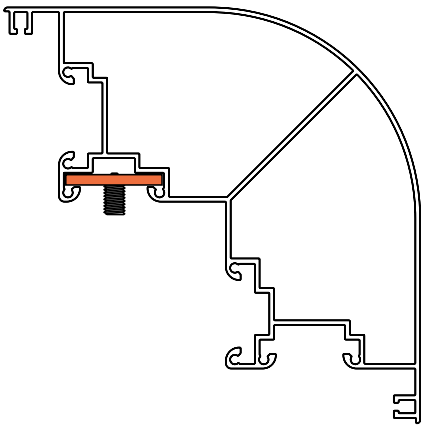

3

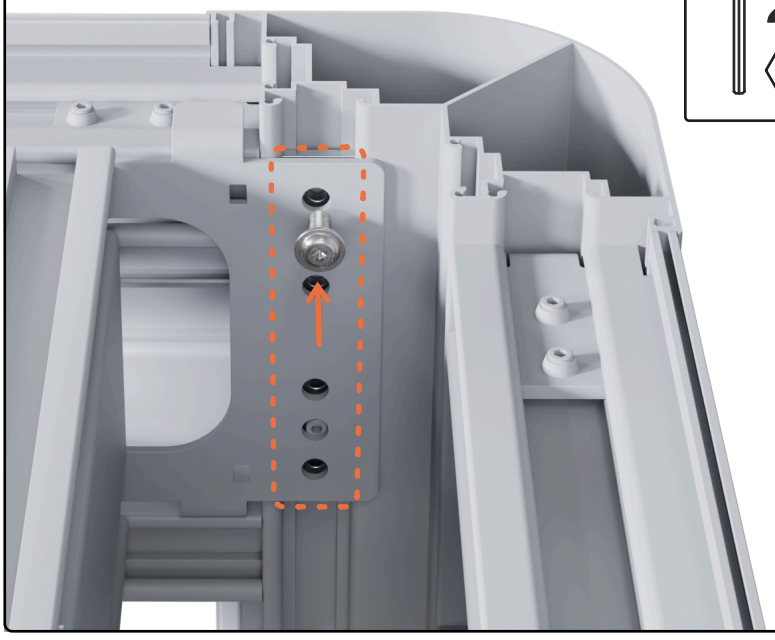

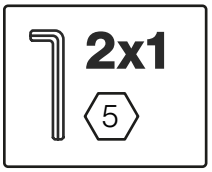

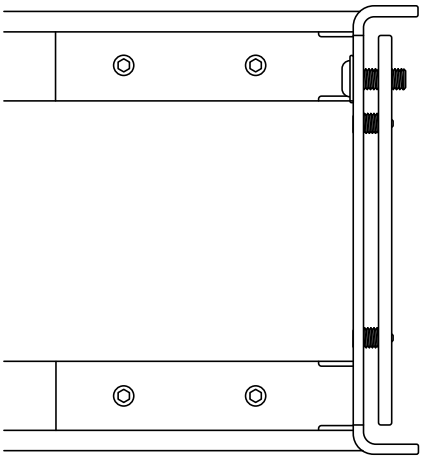

Die Pfettenkonsole durch das oberste Loch handfest in den Längsverbinder schrauben.
Screw the purlin bracket hand-tight into the longitudinal connector through the top hole.

4

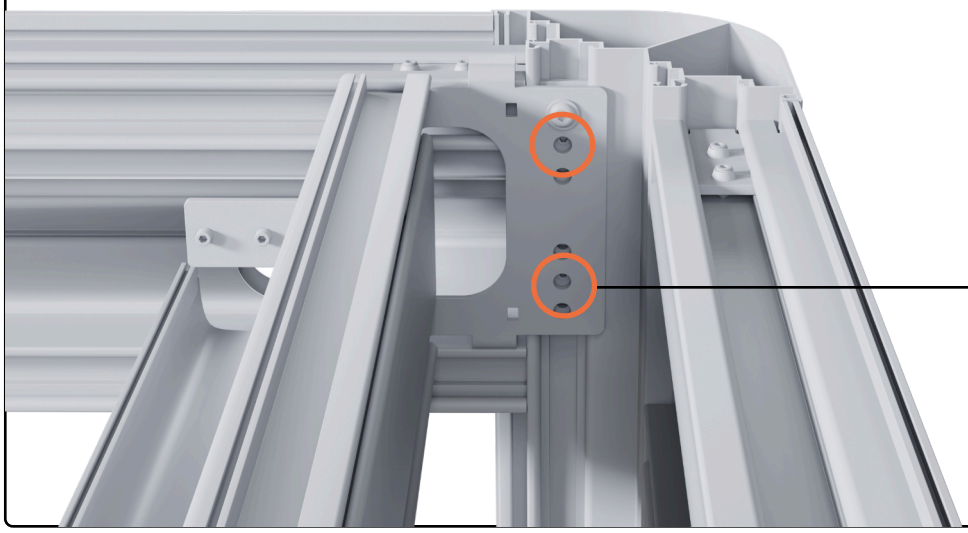

2x2
4

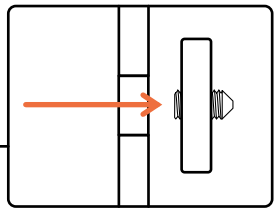

5



2x4
4

6

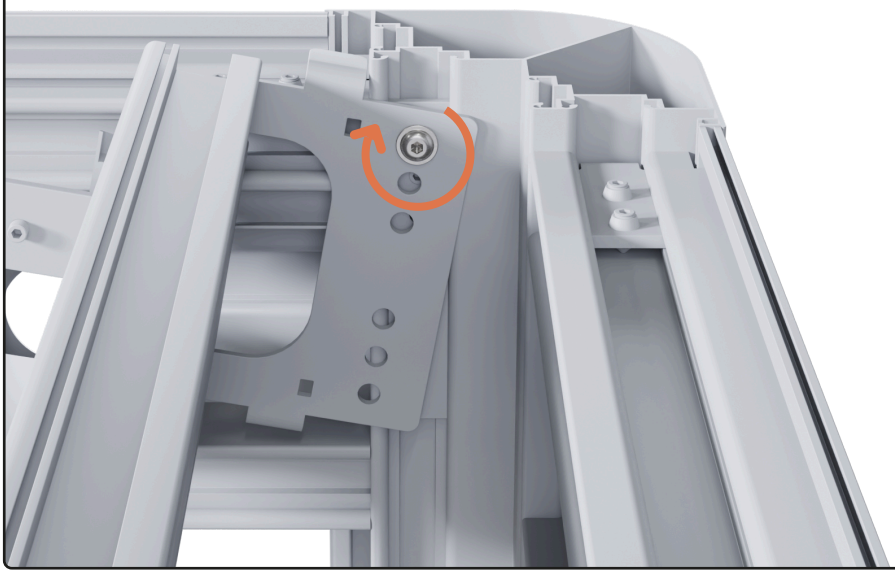

Die Pfettenkonstruktion sollte drehbar bleiben.
The purlin construction should remain rotatable.

PD03 - Montage Speier



K2
Speier
2x



SC
Schelle
2x

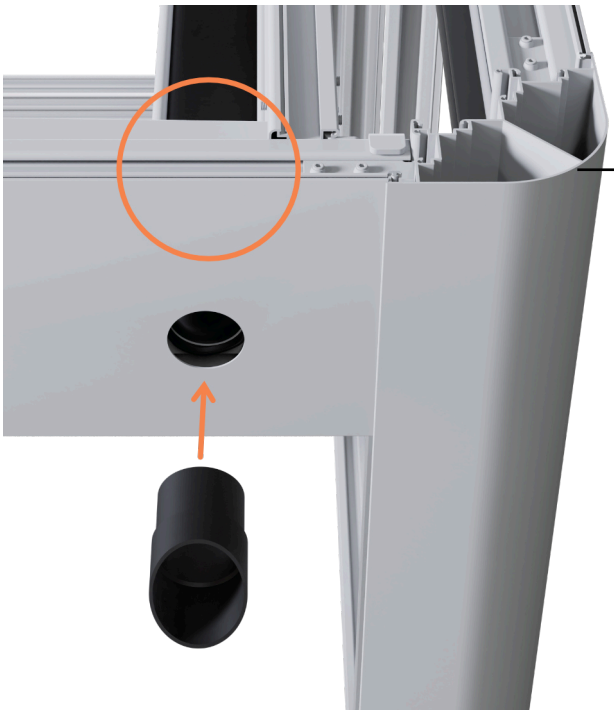

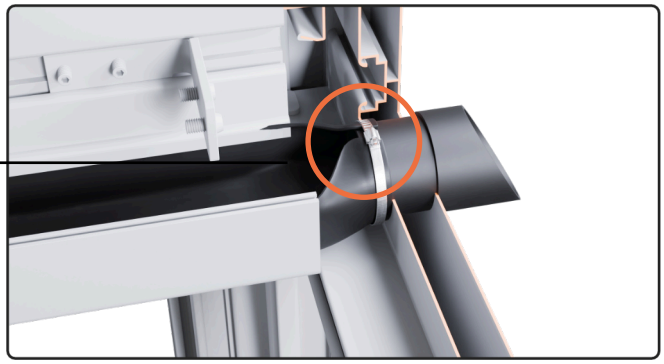

Die Rinnenfolie wird mit der Schelle außen am Speier befestigt. Es ist darauf zu achten, dass der Verschluss der Schelle gut zugänglich ist..
The EPDM foil is attached to the outside of the spout with the clamp. Ensure that the clip fastener is easily accessible. clamp.

Dieser Schritt muss nur durchgeführt werden, wenn Ihr Haus über ein Regenfallrohr verfügt.
This step only needs to be carried out if your house has a rainwater pipe.



K
Knie 90°
2x

CHECKLISTE

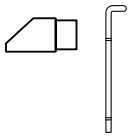

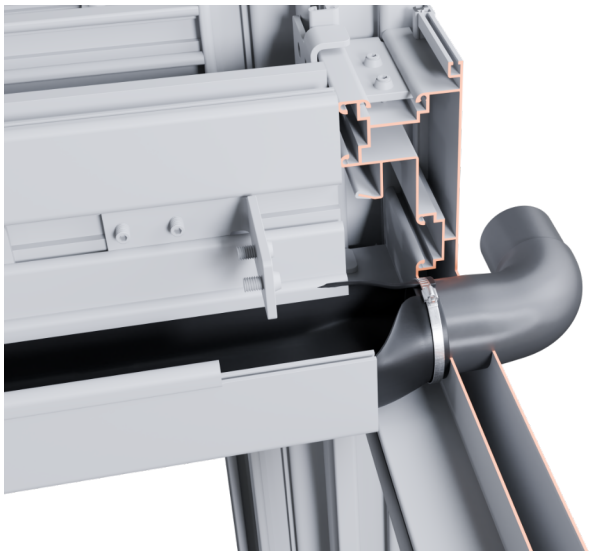

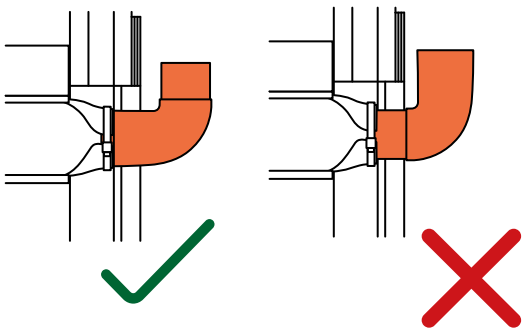

PD04 - Dichtung Kopfprofil



D3
Dichtung Kopfprofil
Zuschnitt



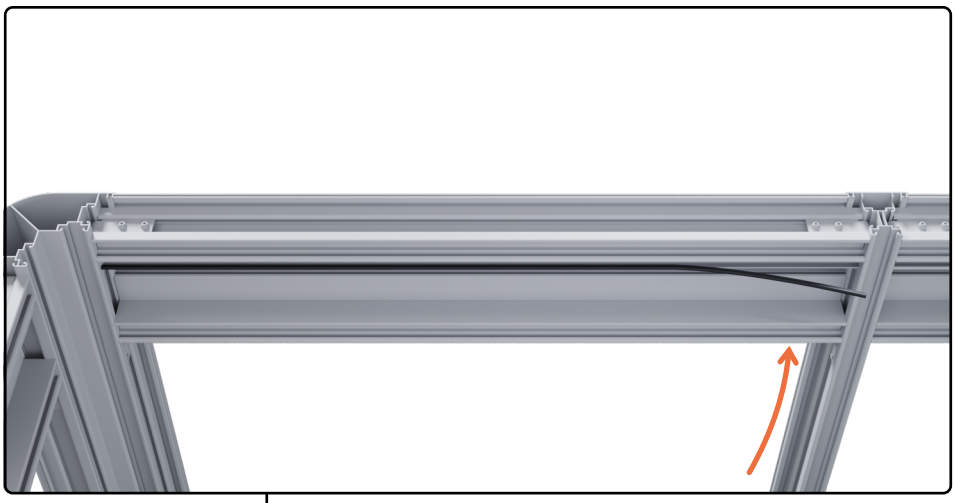

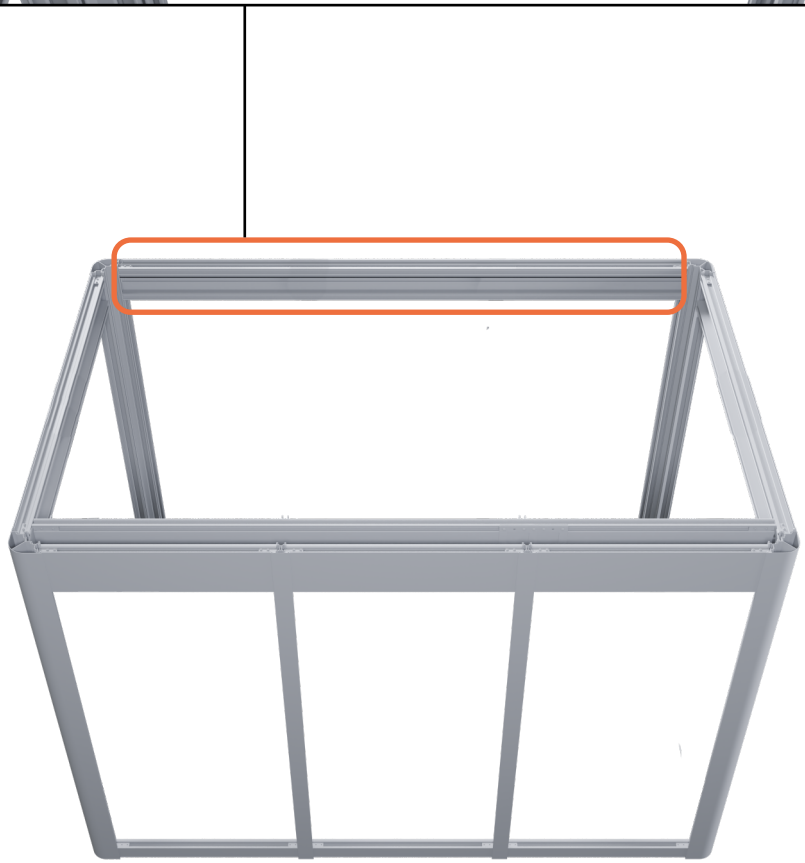

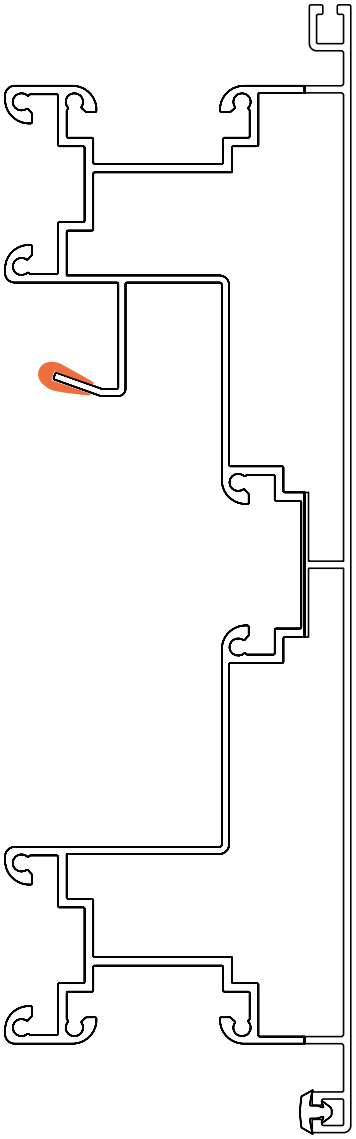

PD05 - Winkelverbinder Pfette

	2.2	3.2	4.2
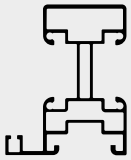 **A10** Sparren außen	2x	2x	2x
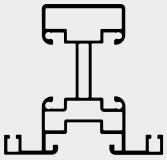 **A11** Sparren	1x	2x	3x
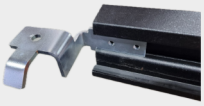 Verbinder Sparren 4mm	3x	4x	5x

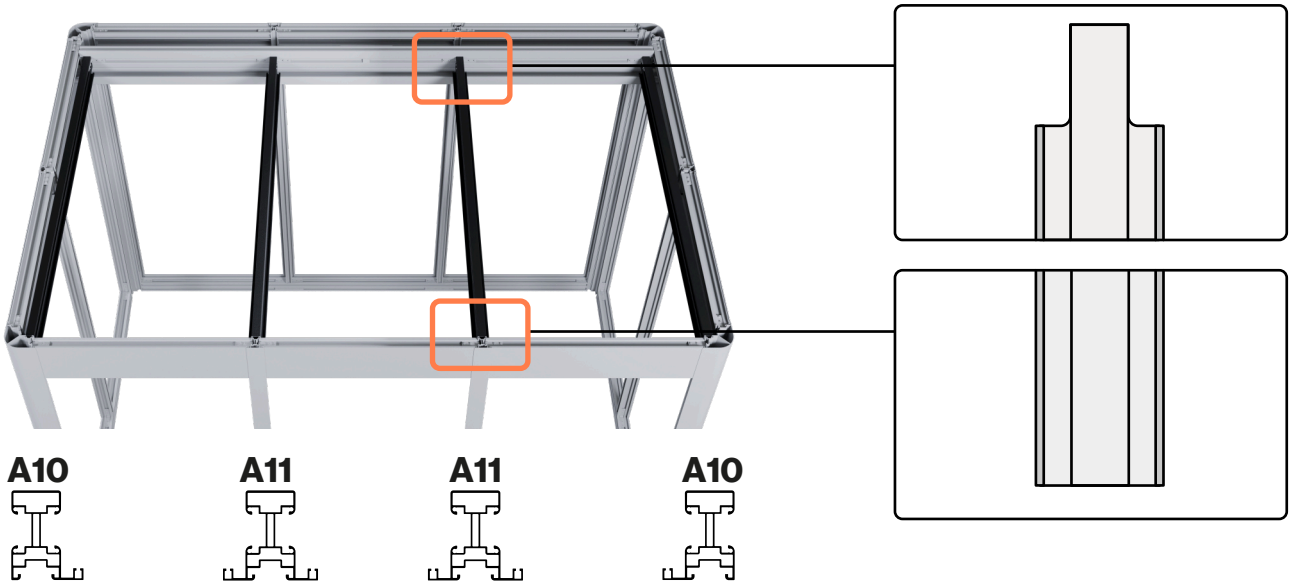

1

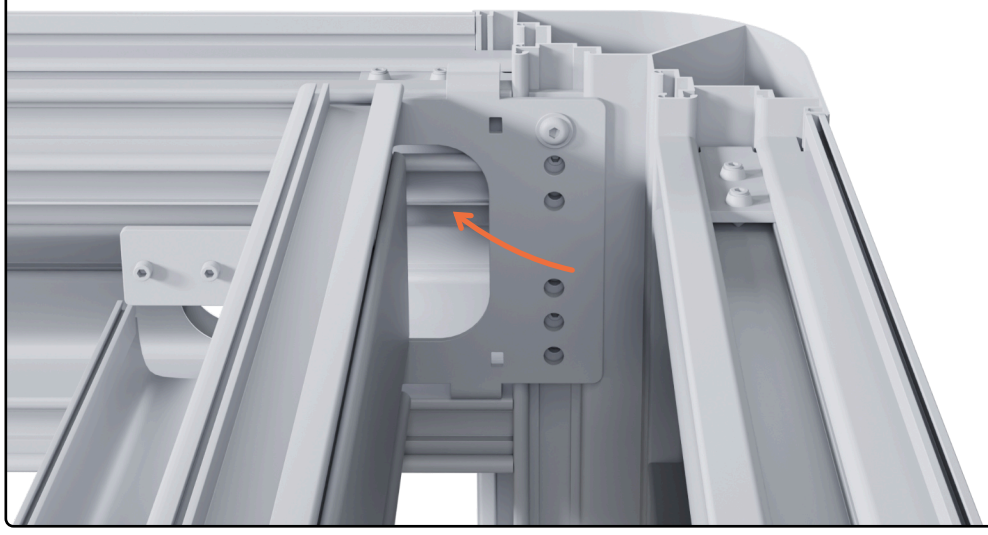

2

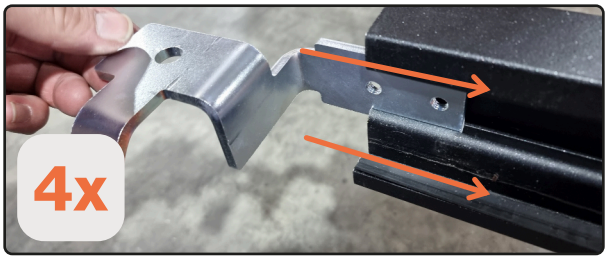

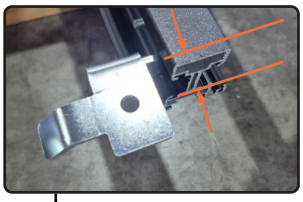

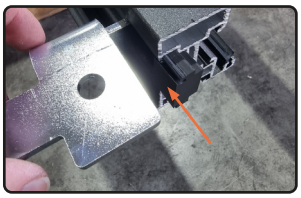

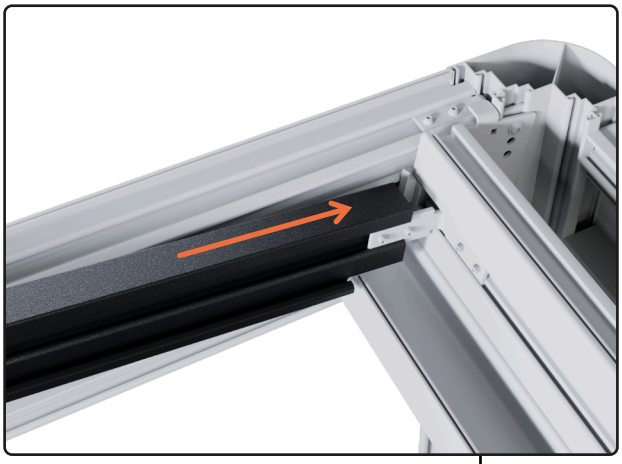



wiederholen
repeat

3



Achten Sie auf die korrekte Anordnung der Sparrenverbinder.
Ensure the correct arrangement of the rafter connectors.

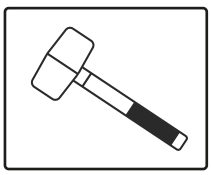

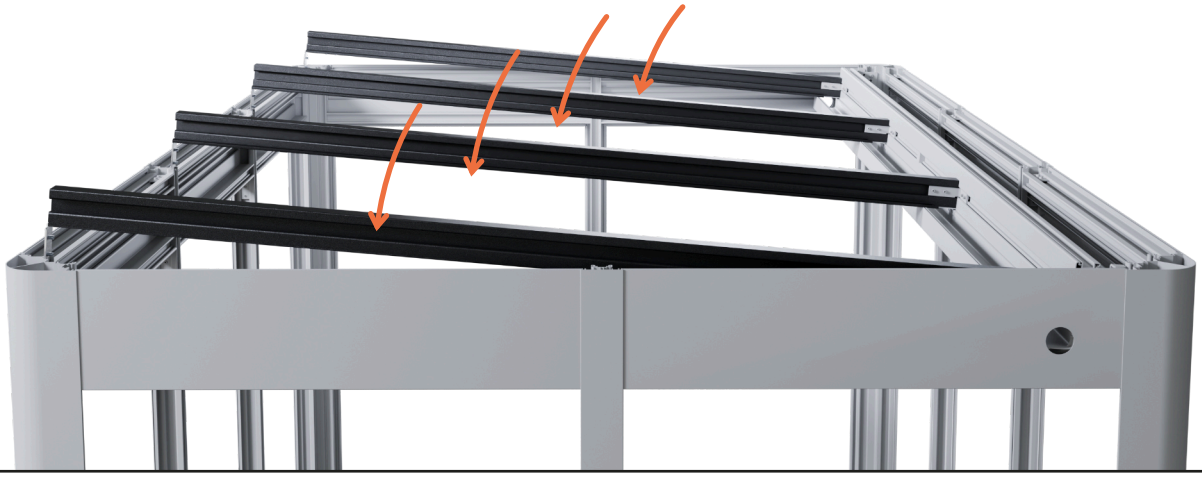

4

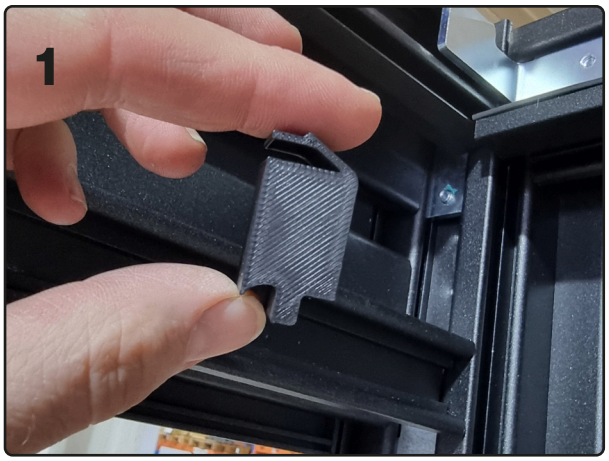



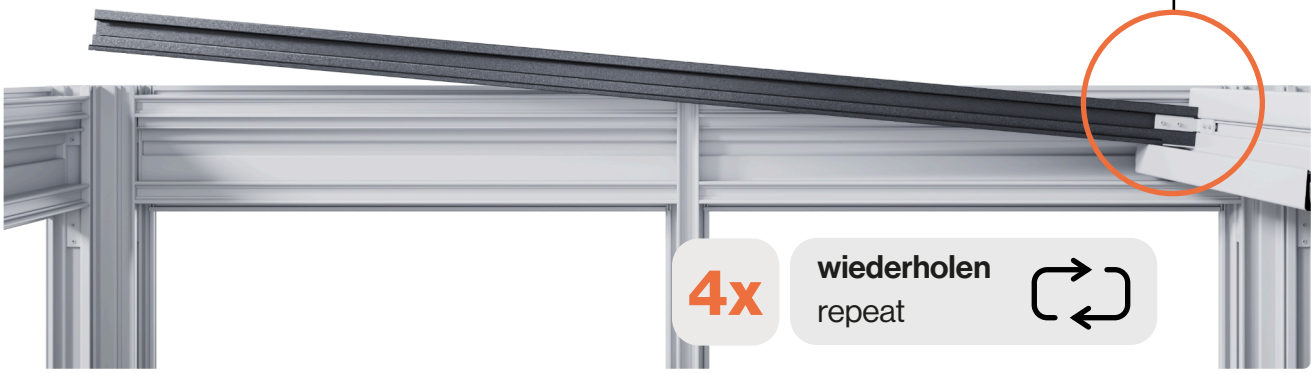

4x wiederholen
repeat

3

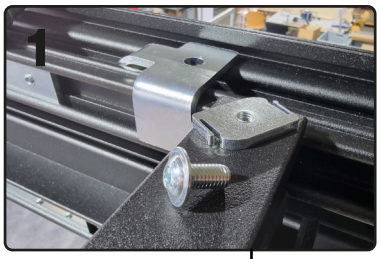



1x
4



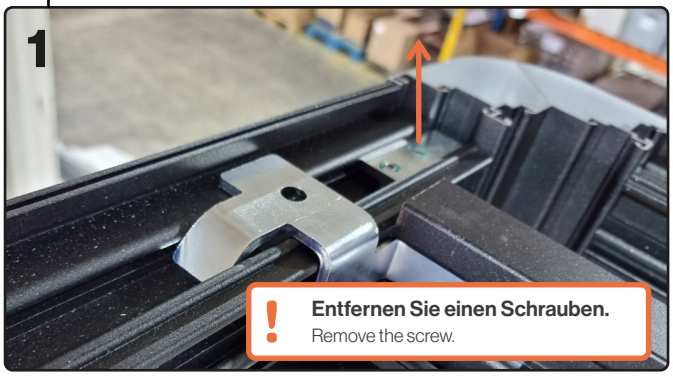

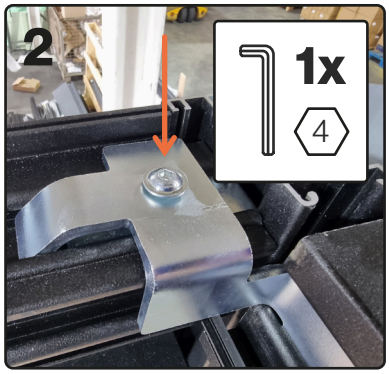

PD06 - Maße und Anordnung kontrollieren



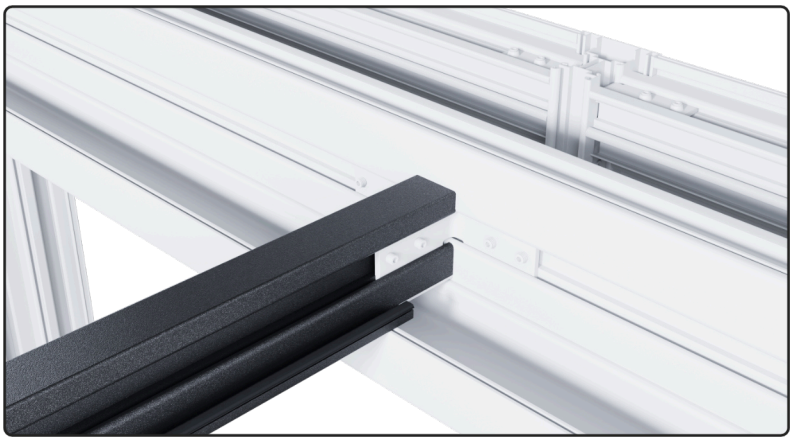

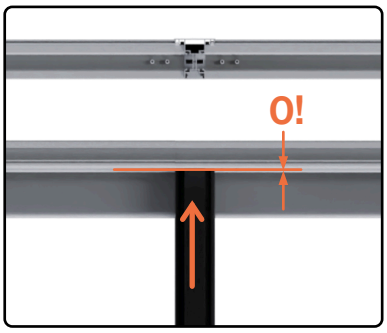

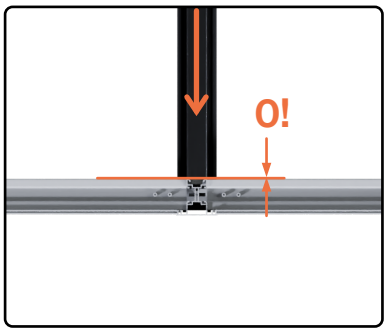

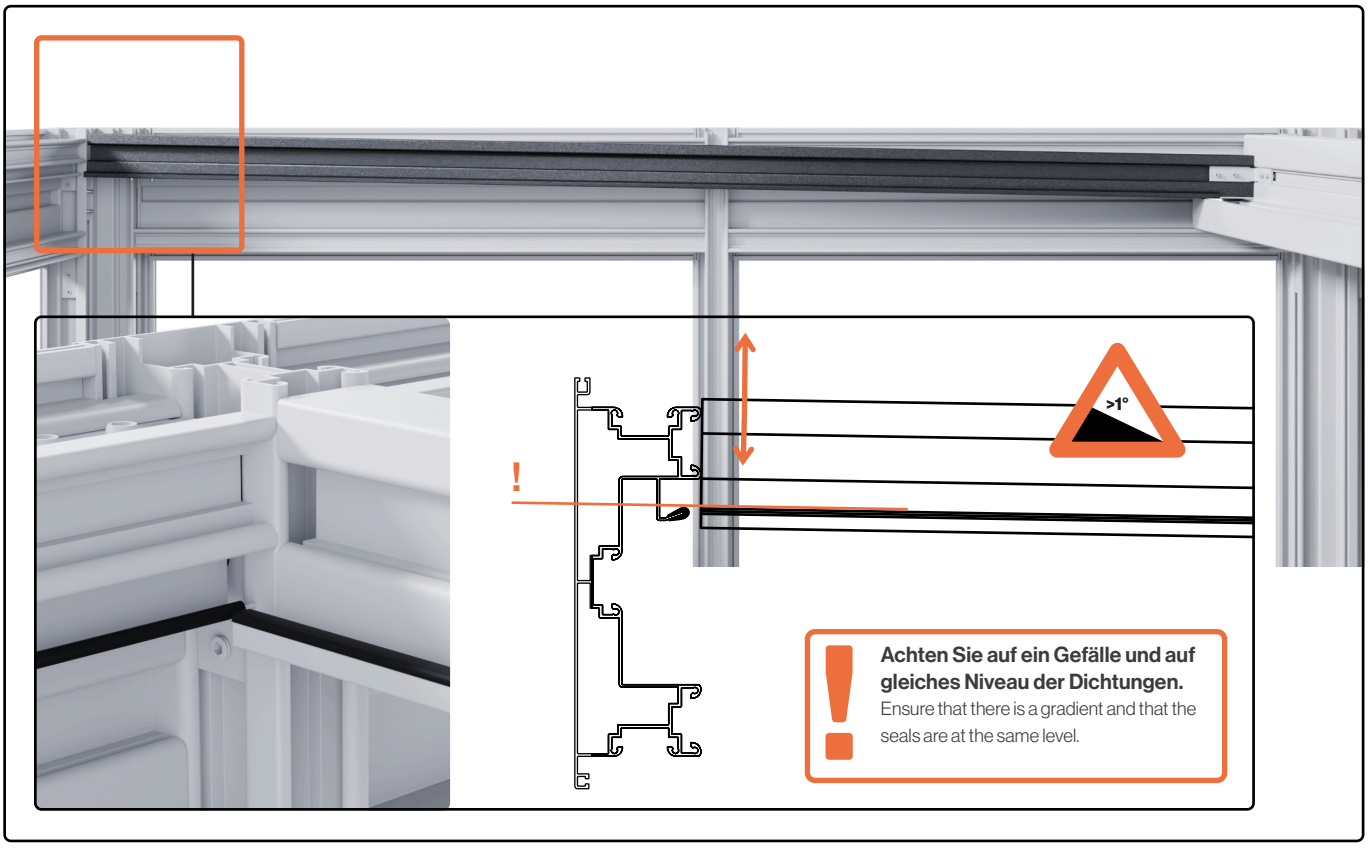

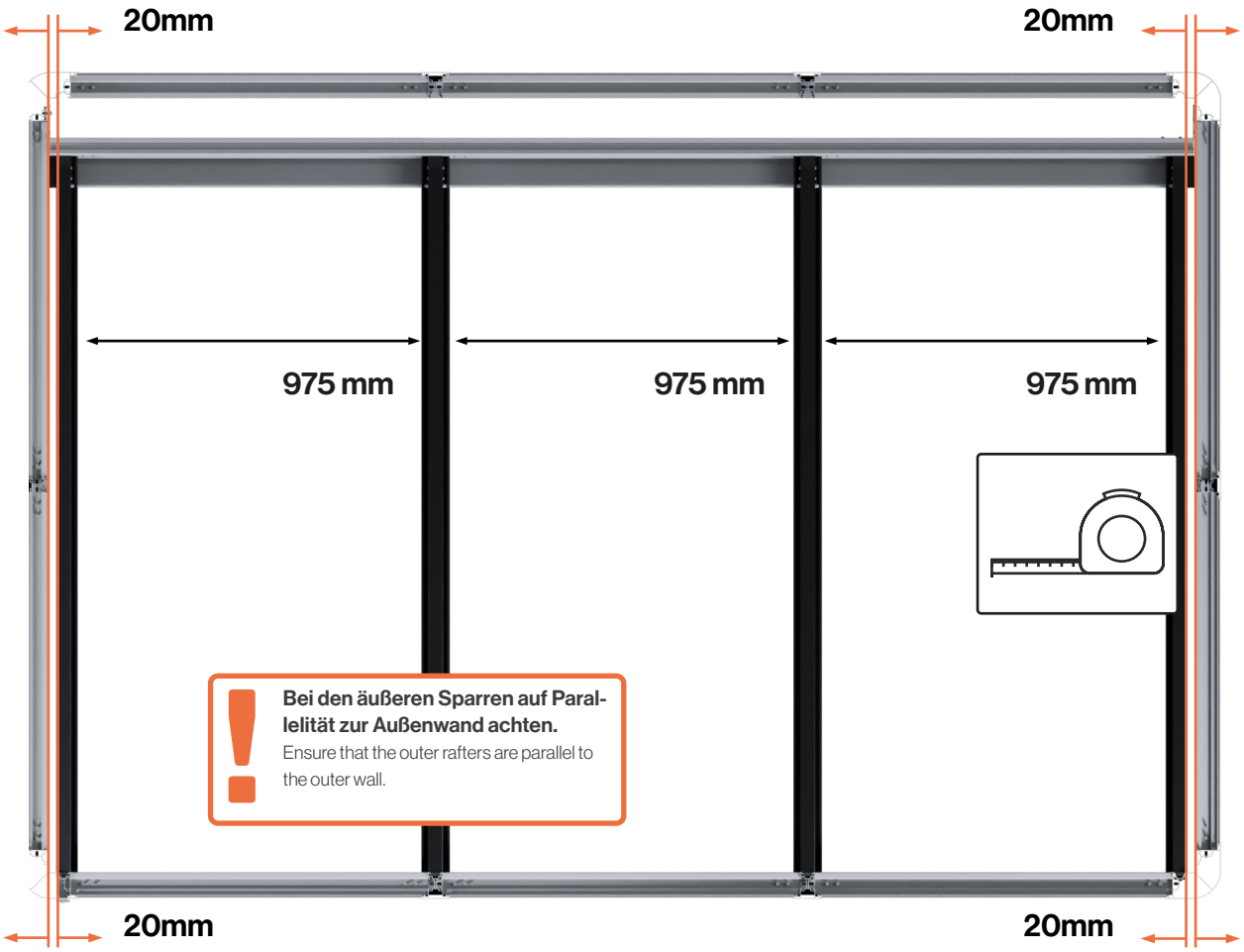

PD06 - Pfettenkonsole anschrauben



M8x20
Breitflanschschraube lang
8x

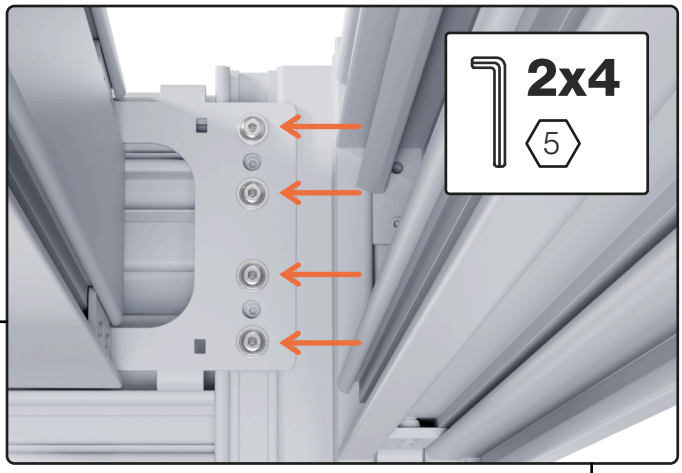

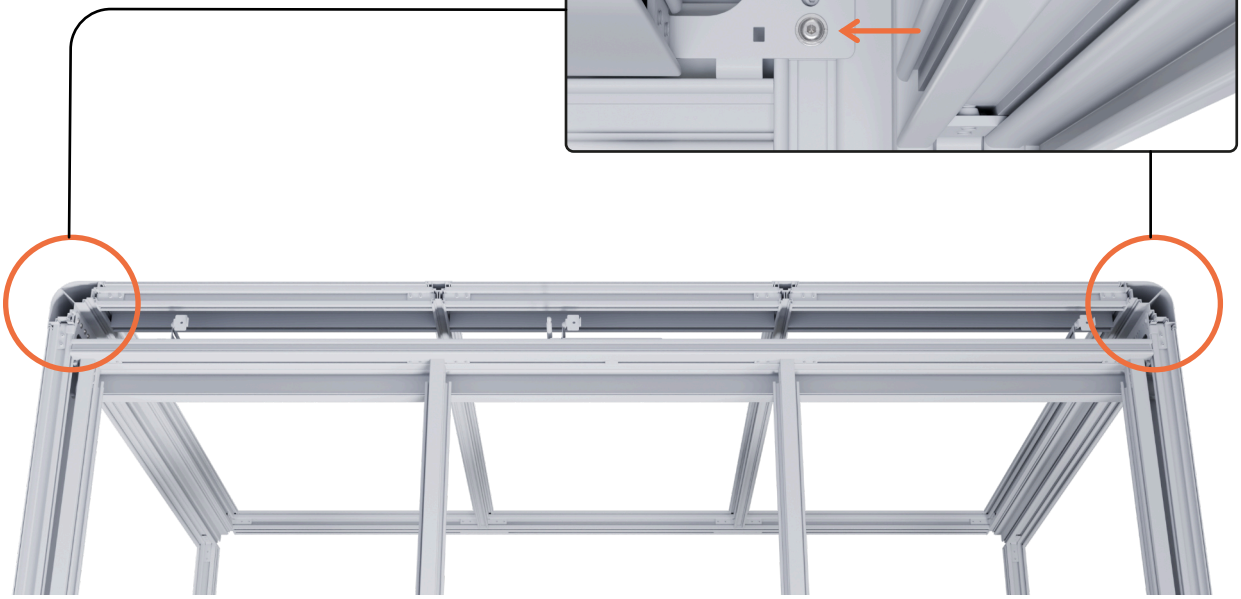

PD07 - Anschrauben Dachsparren



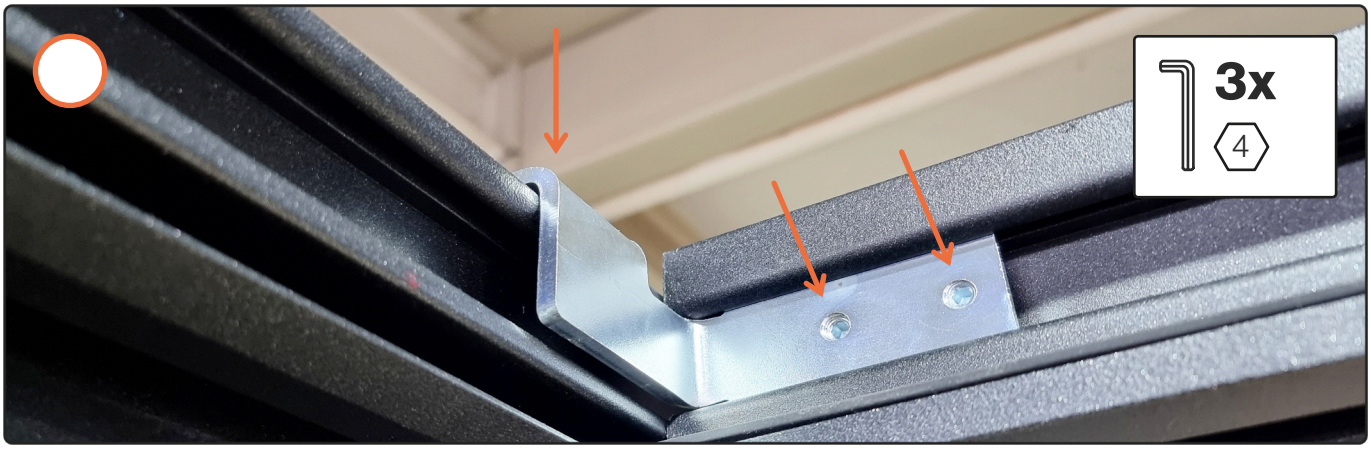

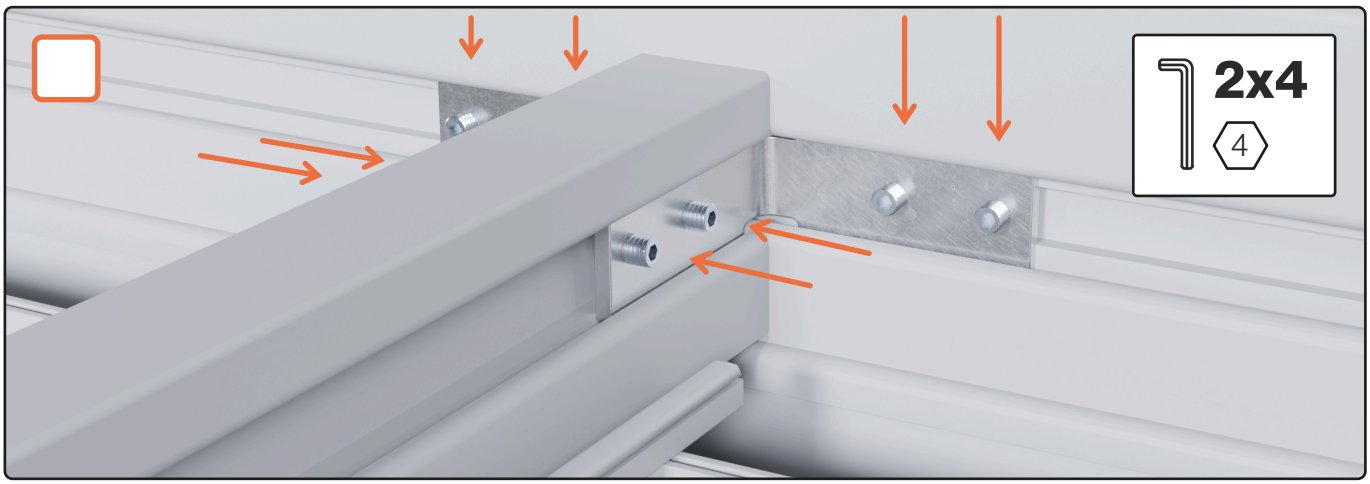

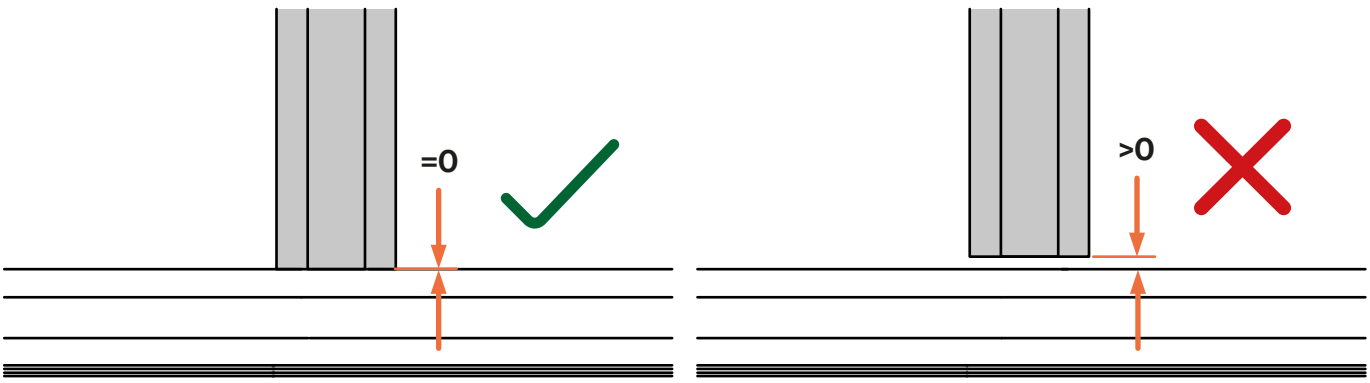

PD08 - Montage Dichtungen

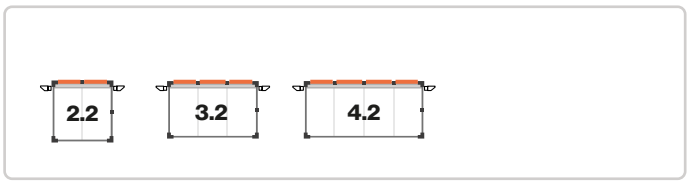



D1

Schlauchdichtung

1000 mm

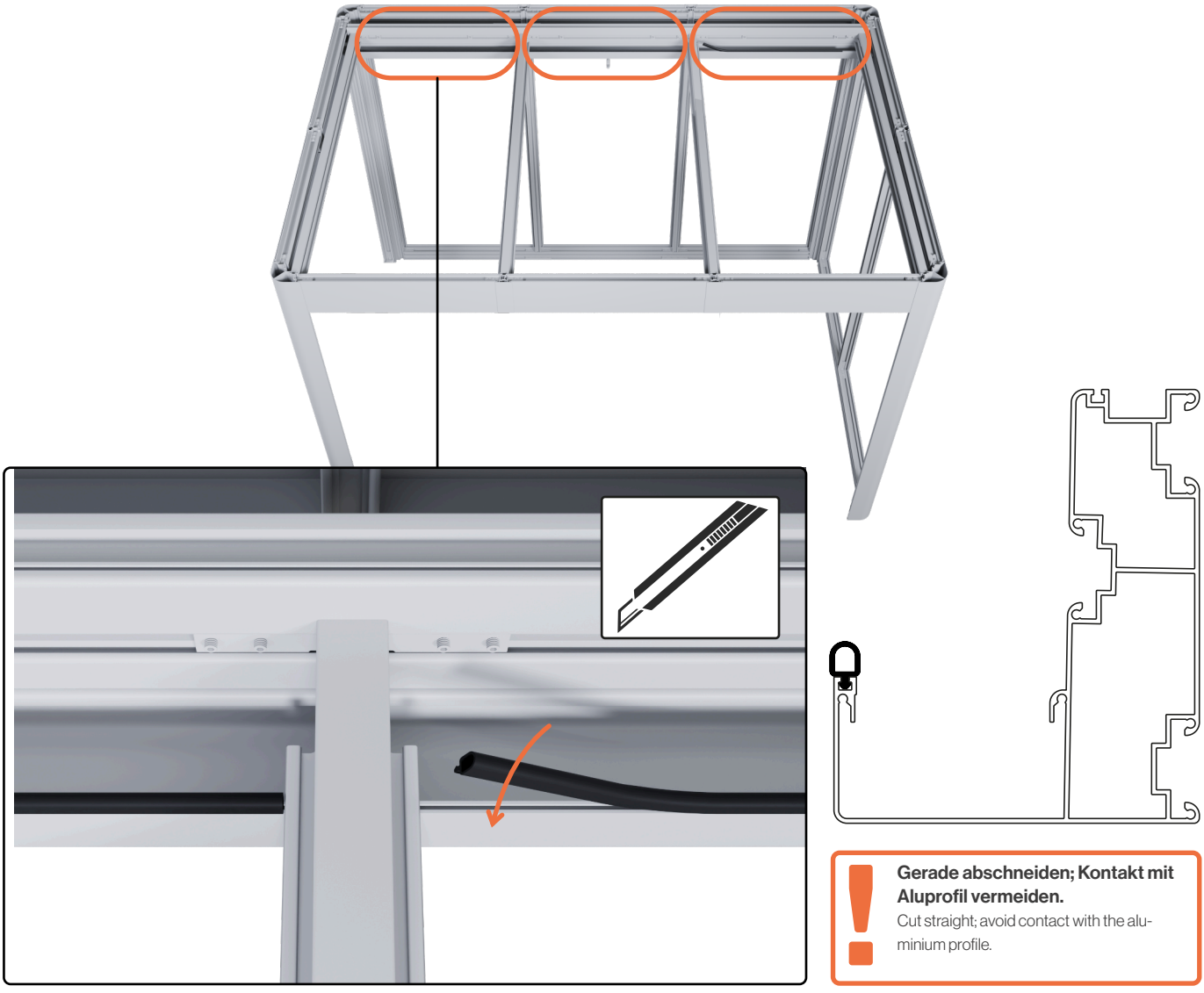

Gerade abschneiden; Kontakt mit Aluprofil vermeiden.
Cut straight; avoid contact with the aluminium profile.



PD09 - Versteifungswinkel

		2.2	3.2	4.2
	**S11** Versteifungswinkel Sparren	2x	2x	2x
	**S12** Versteifungswinkel Pfette Pultdach	3x	3x	3x
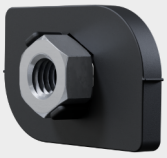	**K4** Nutstein M8	10x	10x	10x
	**M8x16** Breitflansch Schraube kurz	10x	10x	10x

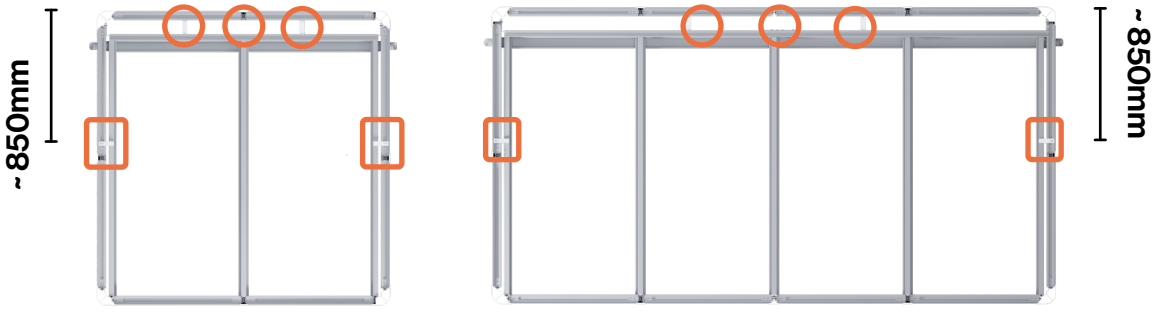

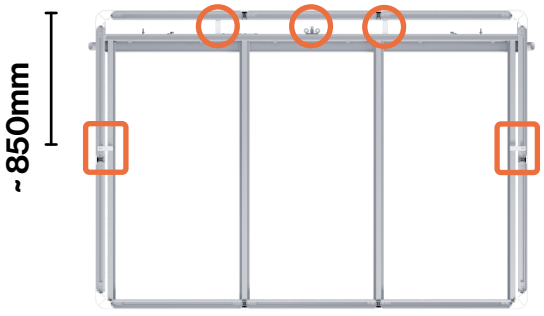

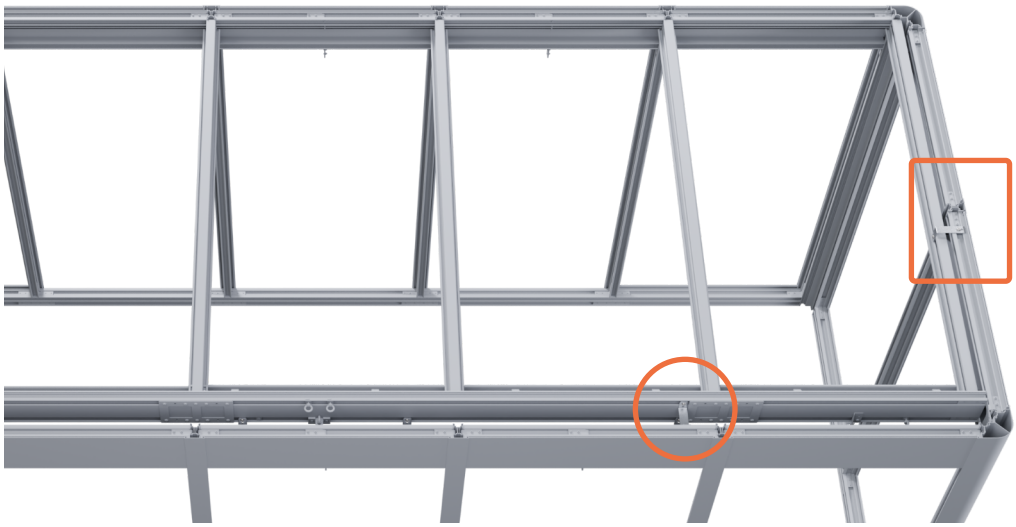

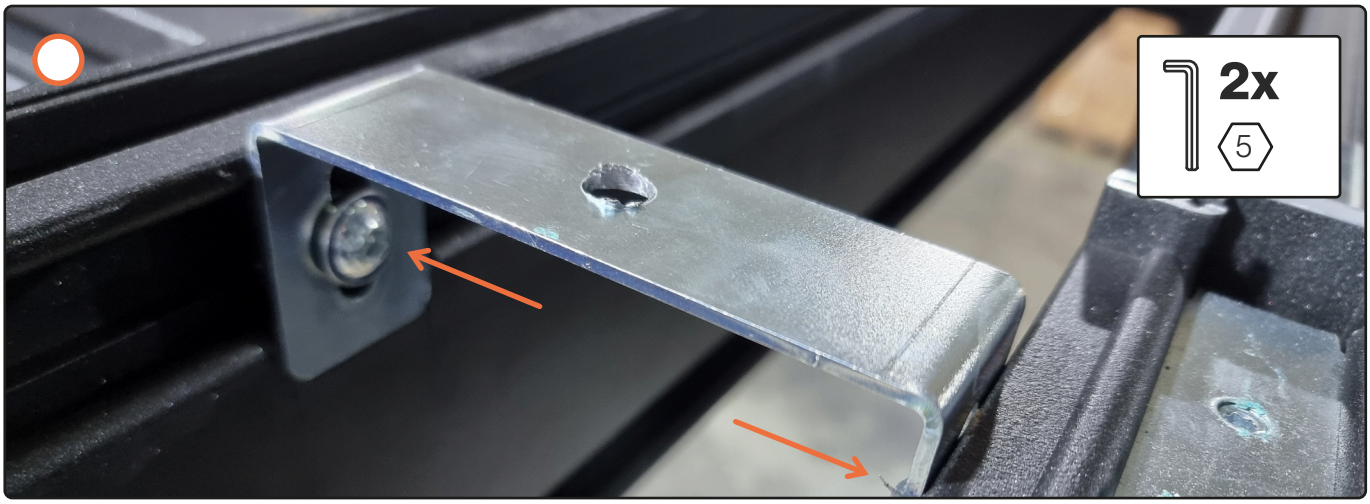
2x
5

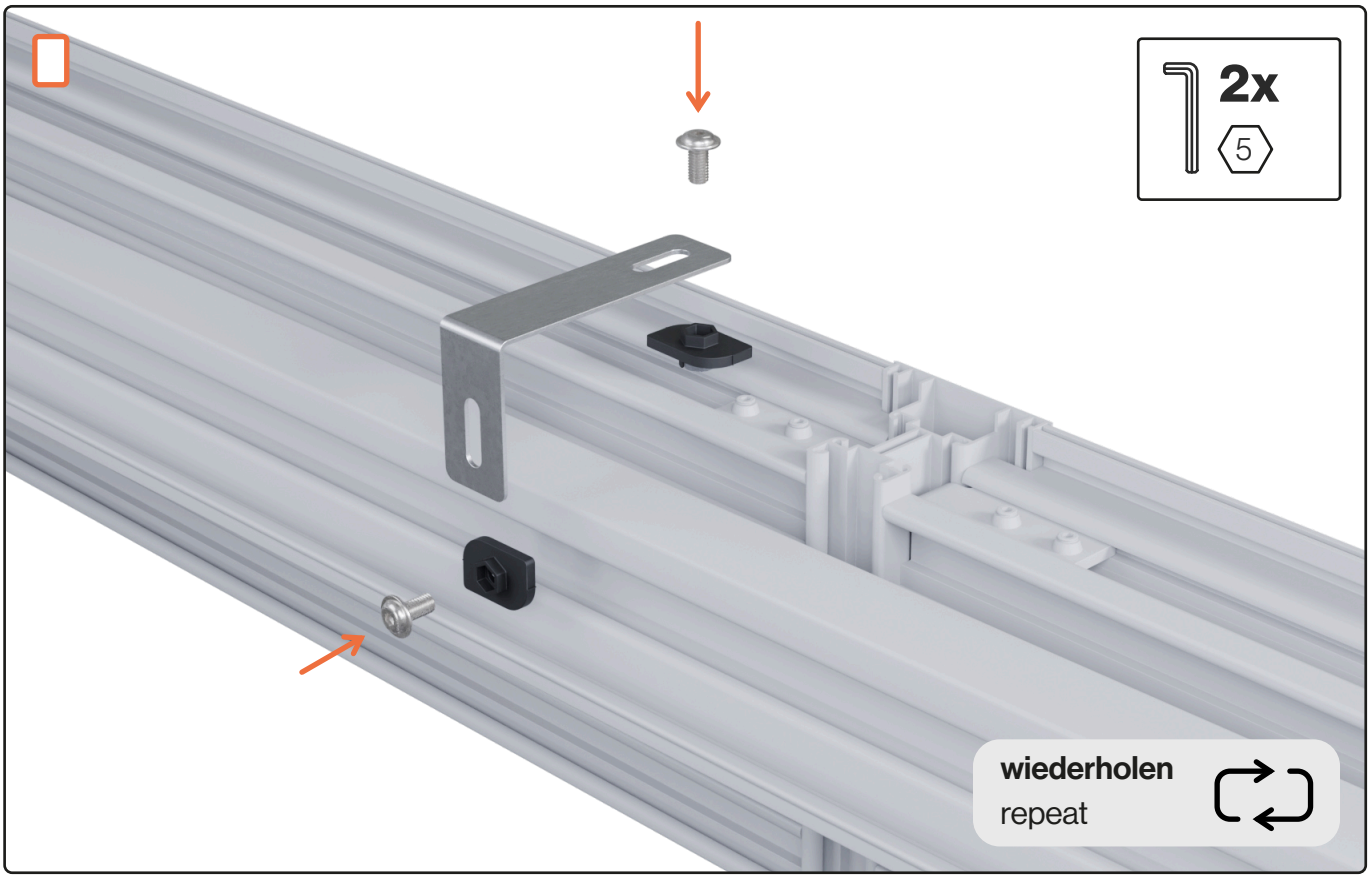
2x
5
wiederholen
repeat

PD10 - Verstärkungswinkel



	2.2	3.2	4.2
 **S19** Auflagewinkel	0x	1x	2x
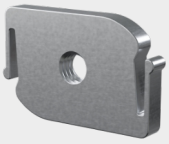 **S20** Nutstein M8	0x	3x	6x
 **M8x16** Breitflansch Schraube kurz	0x	3x	6x

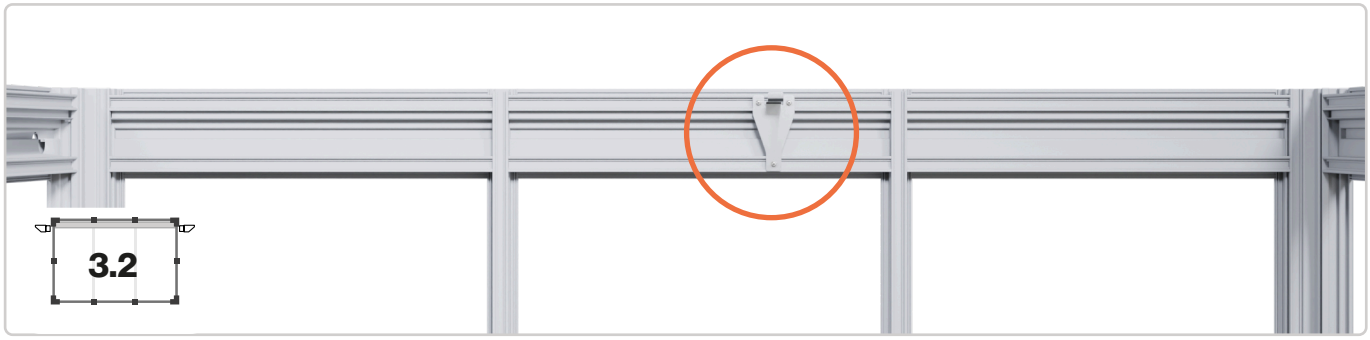

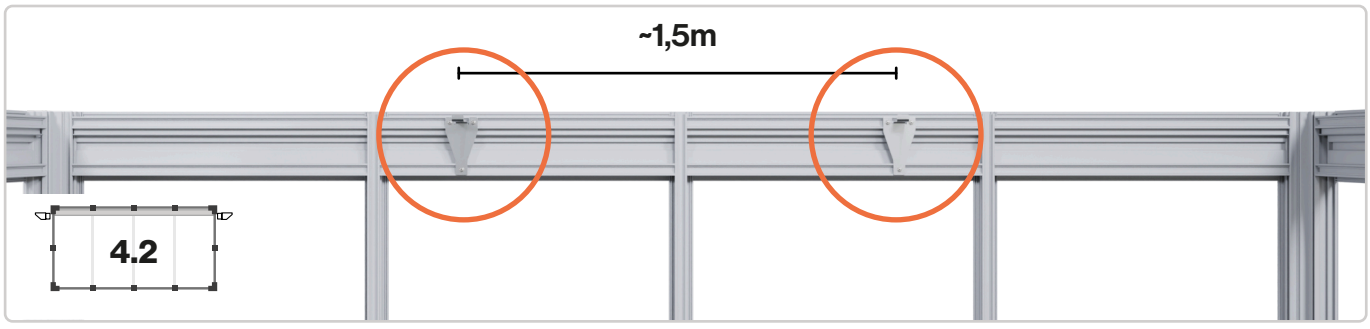


1


2

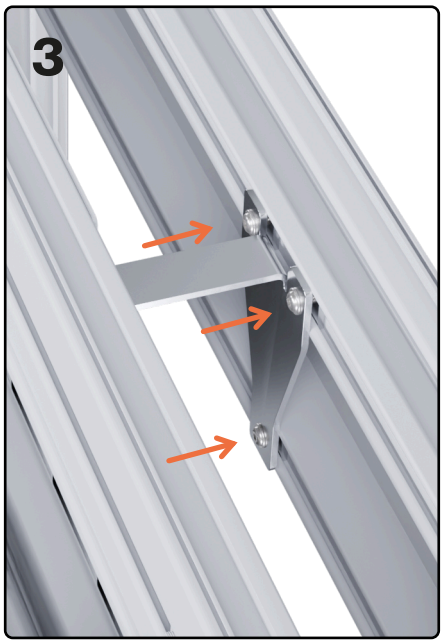
3

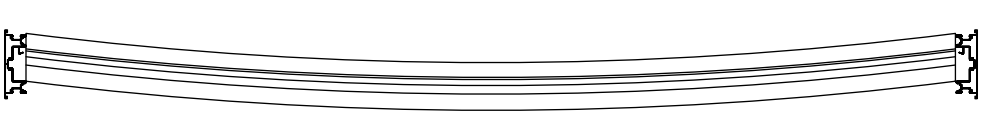



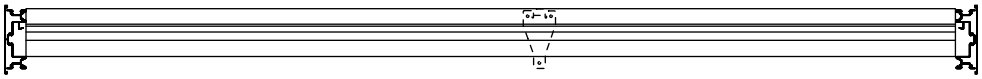



Bodenverankerung
Ground anchoring

B01 - Bodenverankerung (Teil C)

		2.2	3.2	4.2
	**S14** **Boden-befestigungswinkel**	4x	4x	6x
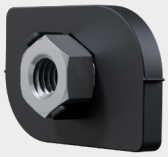	**K4** **Nutstein**	4x	4x	6x
	**M8x16** **Breitflansch Schraube kurz**	4x	4x	6x

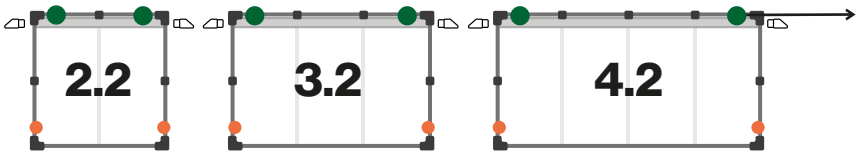

Bereits auf Seite 38 erledigt.
Already done on page 38.

Dieser Schritt ist extrem wichtig und muss sorgfältig durchgeführt werden.
Die Bodenbefestigung ist individuell auszuführen und entsprechend dem gewählten Fundament und Untergrund herzustellen.

This step is extremely important and must be carried out carefully. The floor fastening must be customised and produced according to the selected foundation and sub-strate.

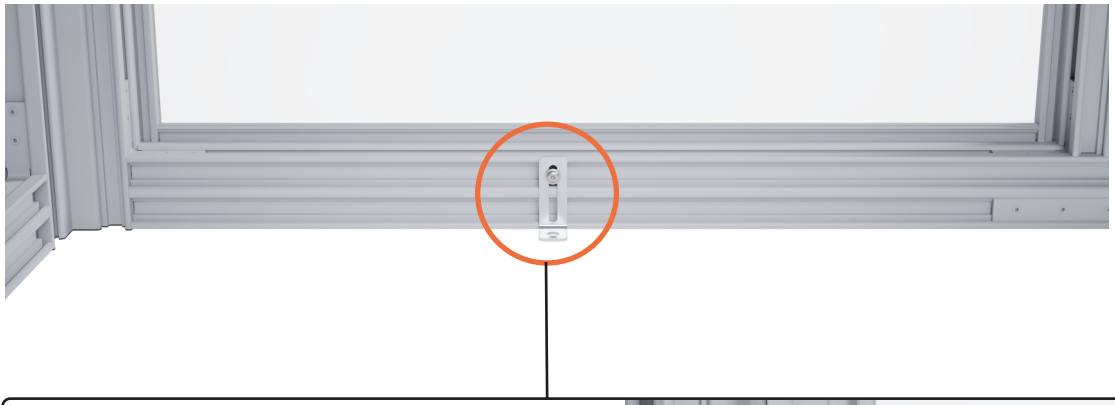

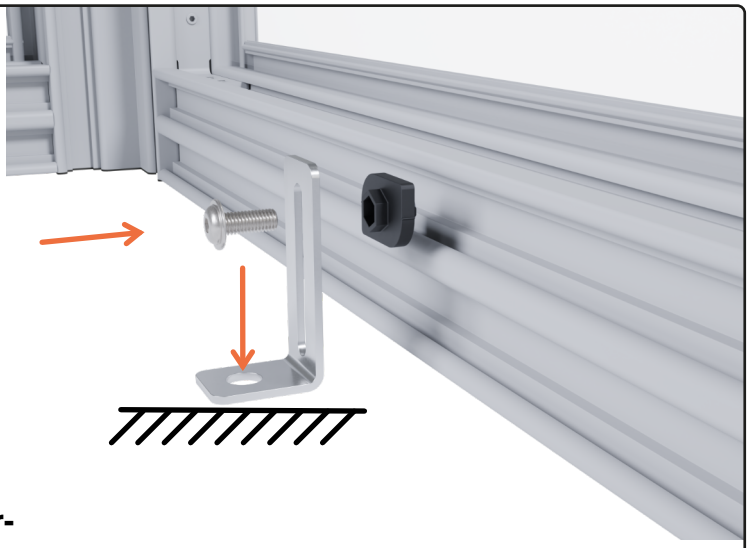

Entsprechend dem gewählten Fundament müssen die Bodenwinkel sicher verschraubt werden.

Depending on the selected foundation, the floor brackets must be securely bolted.

Füllungen
Fillings



F01- Vorbereitung Füllung

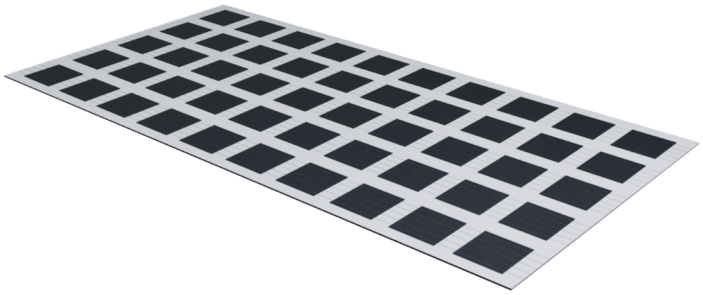

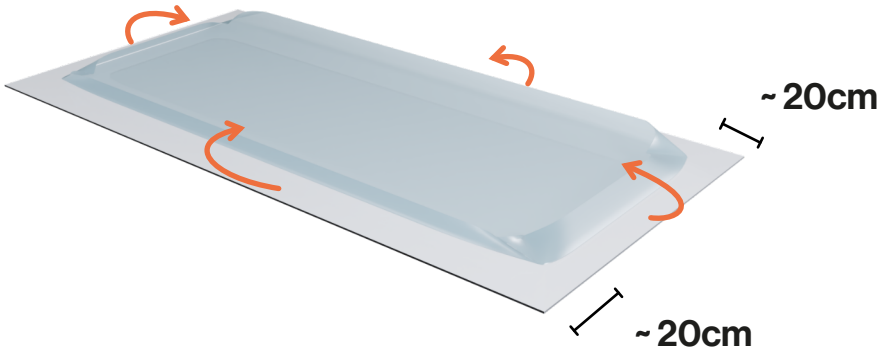

F02 - Dachfüllung

		2.2	3.2	4.2
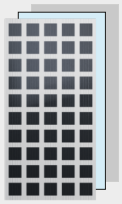	**F** Füllungen	2x	3x	4x
	**K5** Glasklipp	26x	39x	52x
	**D4** Dichtung Dachfüllung	2x	3x	4x

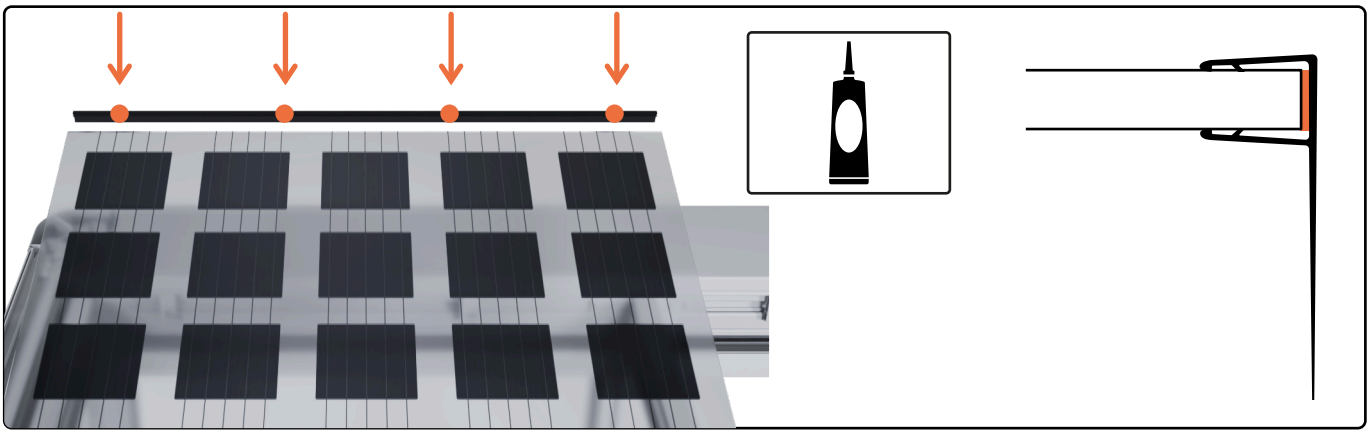

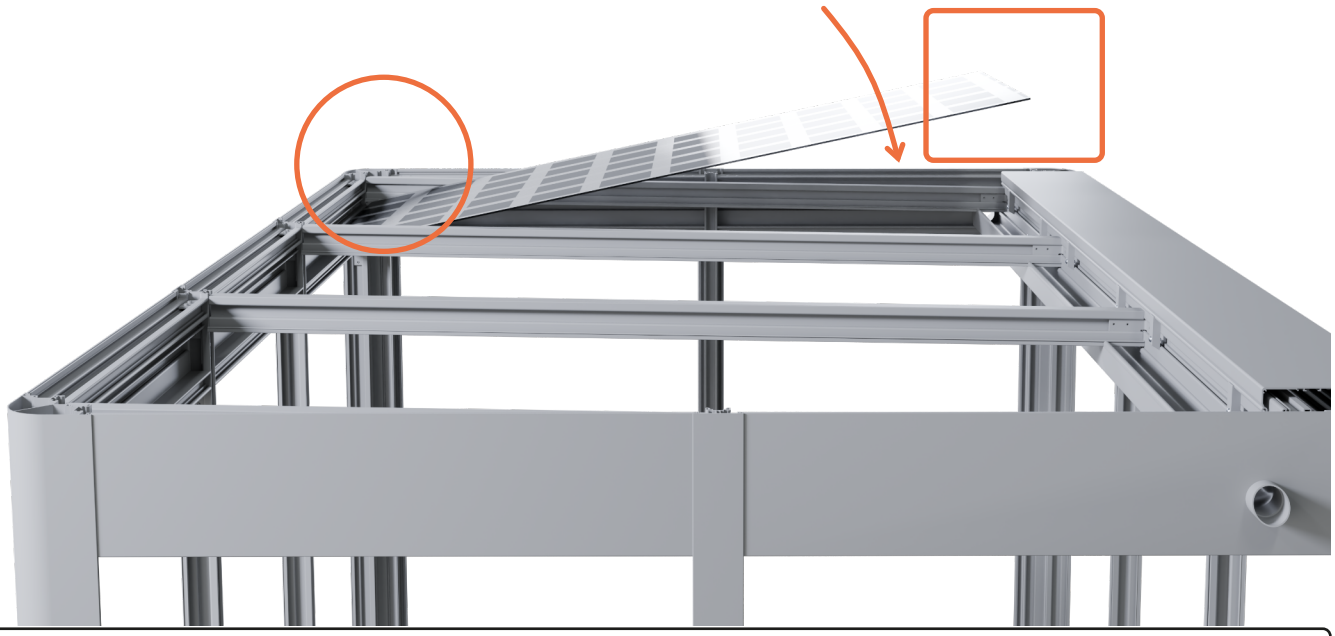



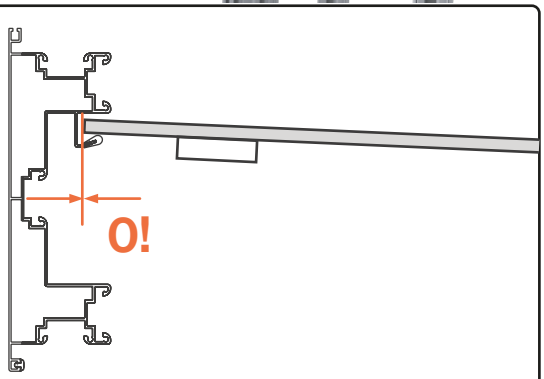

Bei der Montage sind die Dachfüllungen immer ganz nach vorne gegen das Kopfprofil zu drücken.
During installation, the roof panels must always be pressed all the way forward against the head profile.

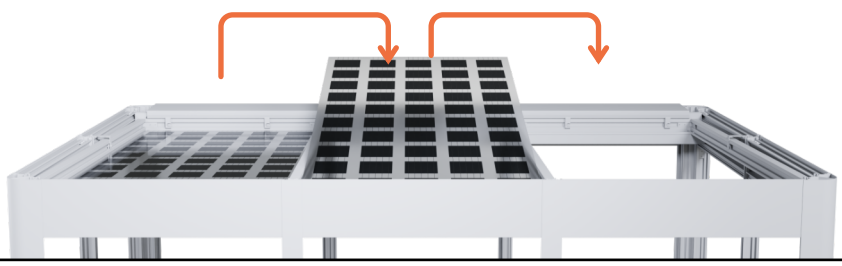

wiederholen
repeat

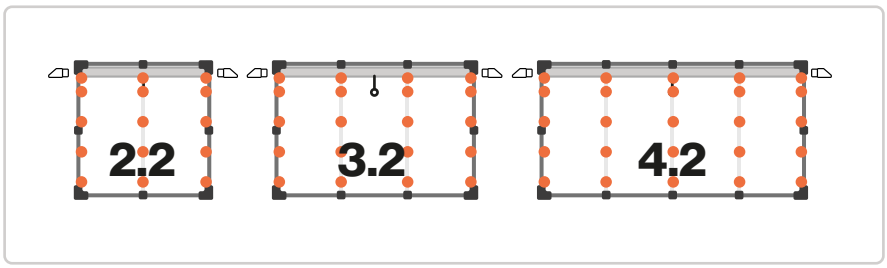

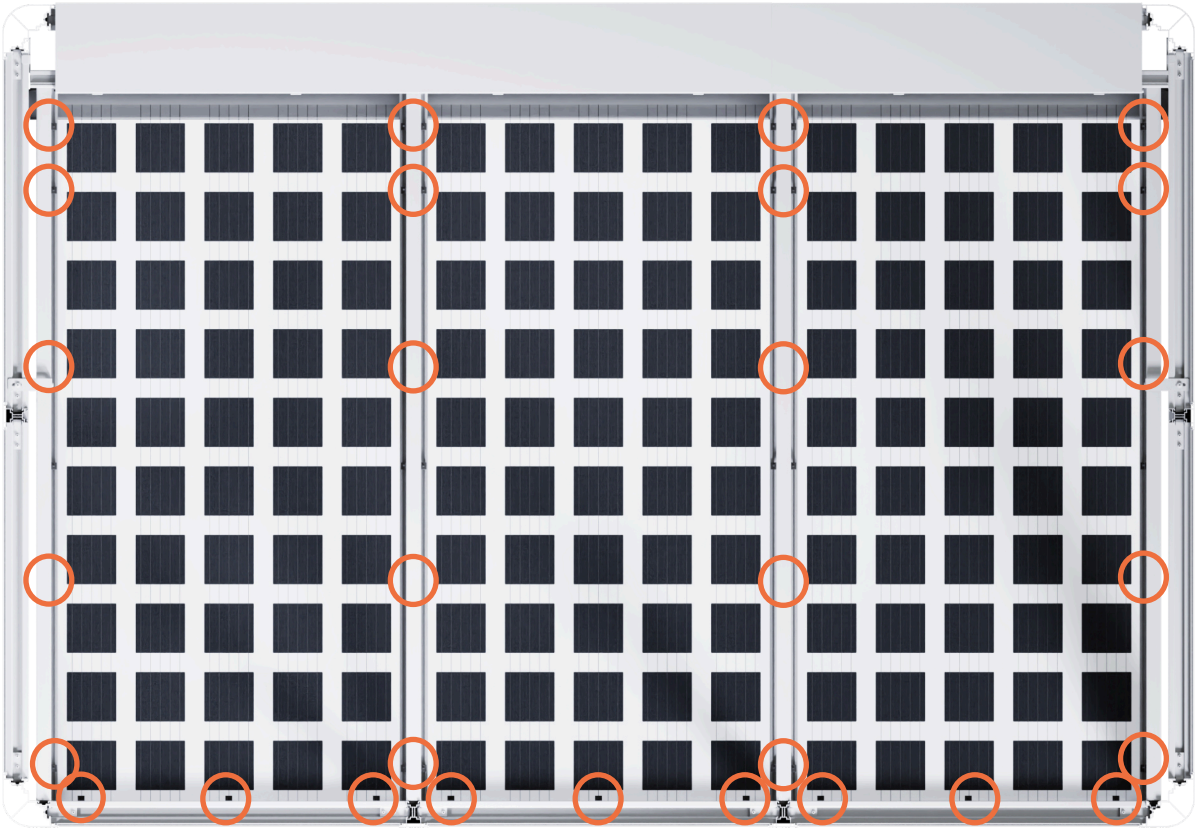



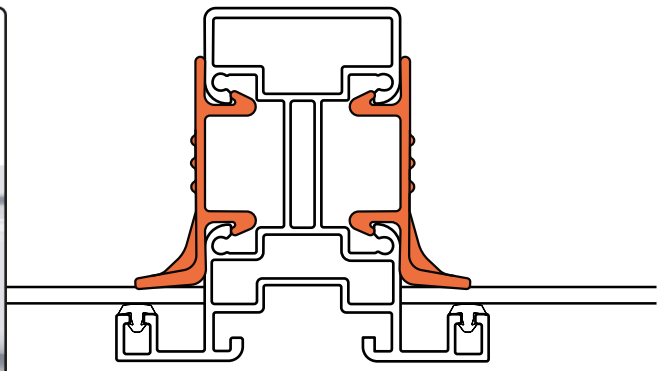

Die Klipps sollten am äußeren Rand der jeweiligen Kante montiert werden.
The clips should be mounted on the outer edge of the respective edge.

F03 - Wandfüllungen

		2.2	3.2	4.2
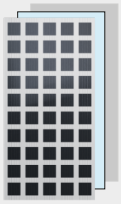	**F** **Je nach Konfiguration: PV-Module, Acryl, Hohlkammer, ESG** **Füllungen**	7x	9x	11x
	**K5** **Glasklipp**	112x	144x	176x
	**GP** Bei allen Echtglas-Füllungen **Gummiplättchen**	14x	18x	22x

SELECT



SELECT: Bei den Doppelstegplatten muss die Seite mit Folie nach außen montiert werden!
SELECT: With double-skin sheets, the side with the foil facing outwards must be installed!



1



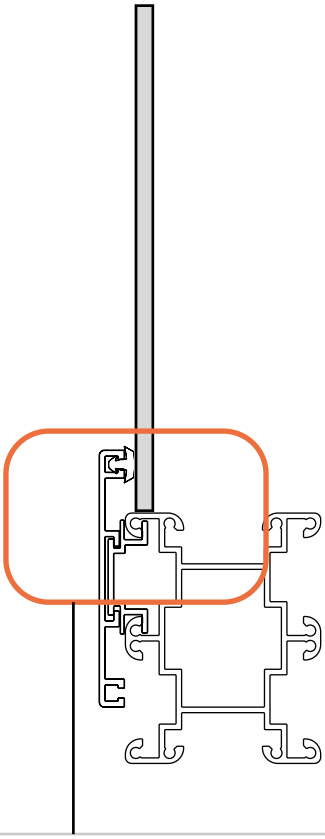

ECHTGLAS

REAL GLASS

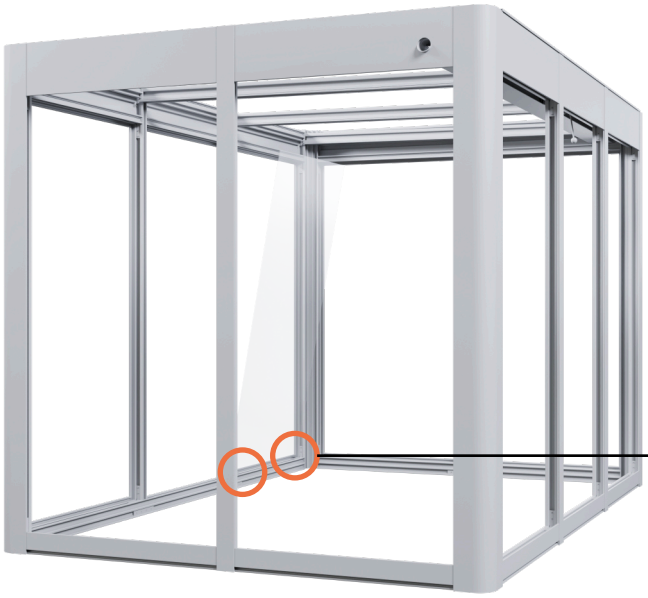



Bei Echtglas-Füllungen werden jeweils 2 Gummiplättchen untergelegt.
For real glass fillings, 2 rubber discs are placed underneath.

2

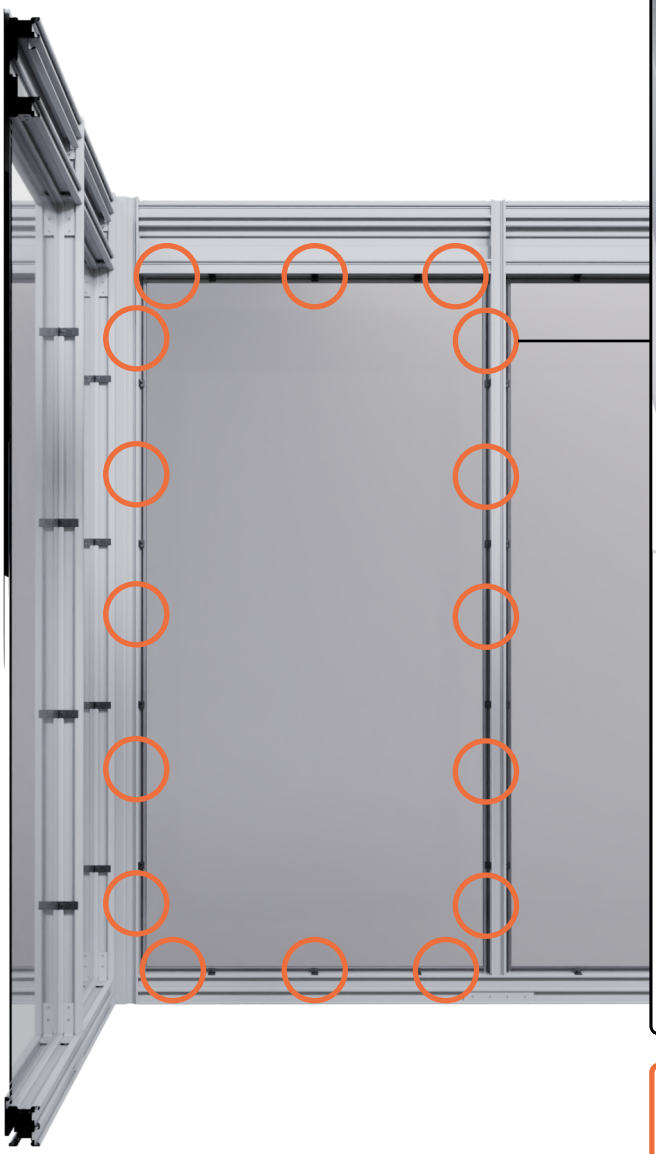



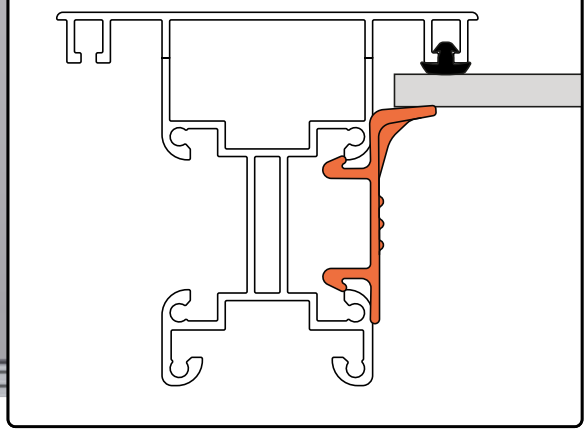

Die Klipps sollten am äußeren Rand der jeweiligen Kante montiert werden.
The clips should be mounted on the outer edge of the respective edge.



wiederholen
repeat

ACRYLGLAS

ACRYLIC GLASS

Dieser Schritt muss nur bei Konfigurationen mit Acrylglas durchgeführt werden.
This step only needs to be carried out for configurations with acrylic glass.

		2.2	3.2	4.2
	**S24** Querstrebe Acrylglas	7x	9x	11x
	**S20** Nutstein Metall	112x	144x	176x
	**M8x16** Breitflansch Schraube kurz	14x	18x	22x

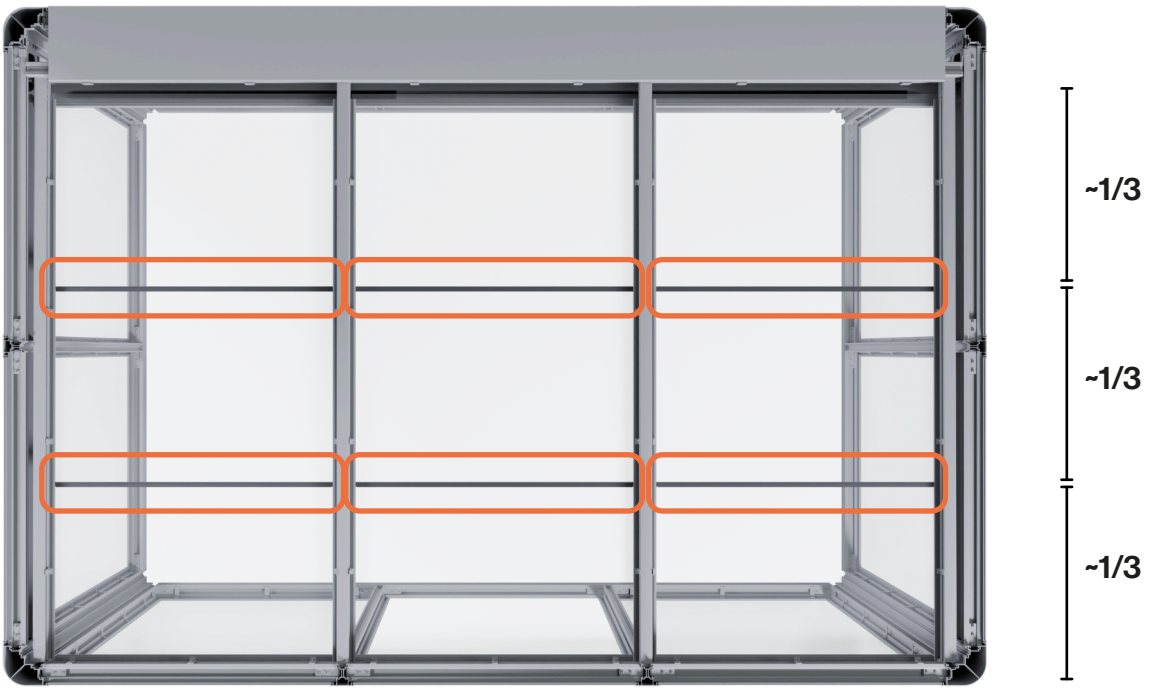

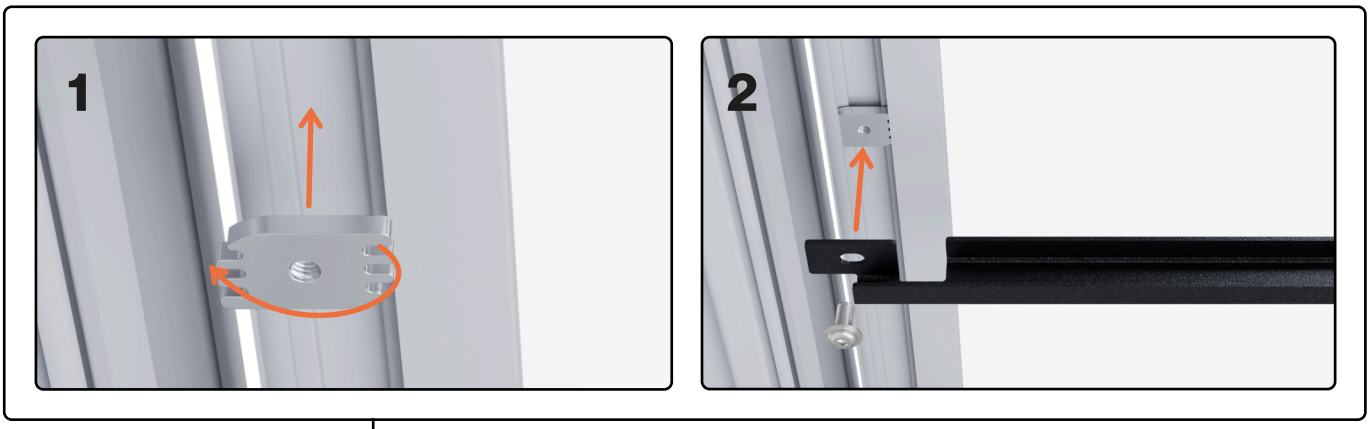
1
2

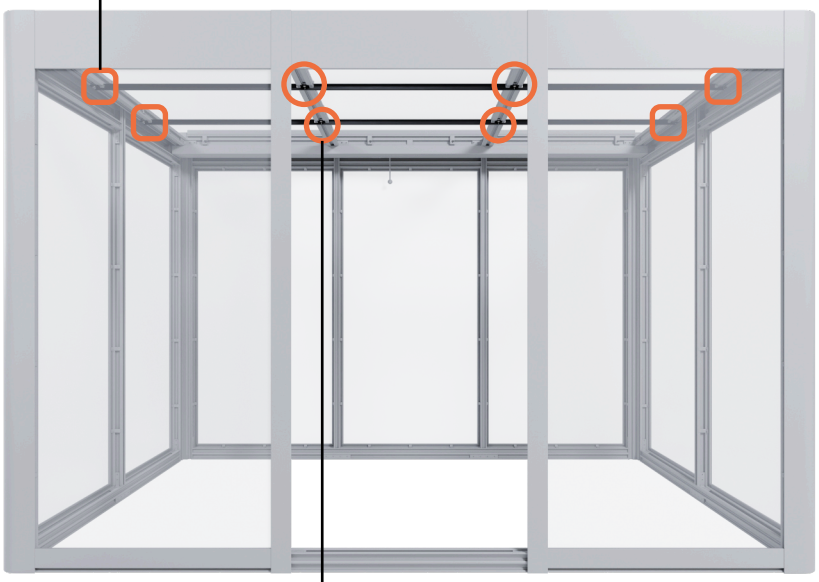

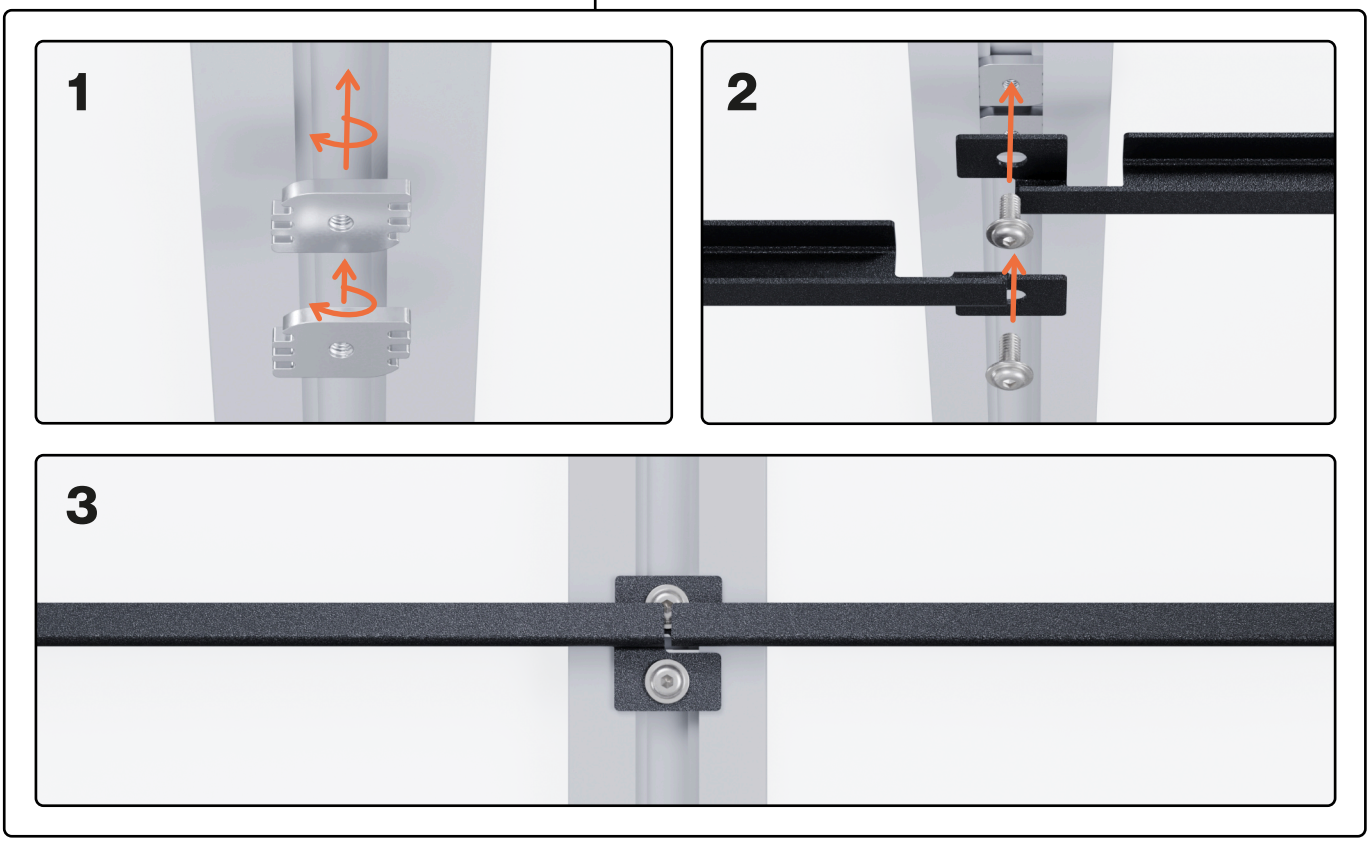
1
2
3

First
Ridge

FI01 - Vorbereitung Firstbleche

	2.2	3.2	4.2
 **A17** Firstabdeckung schmal 1008mm	2x	3x	4x
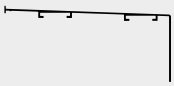 **A18** Firstabdeckung breit 1961mm	2x	2x	2x
 **K1** Abdeckungsklipp	18x	21x	24x



FI02 - Montage Firstbleche



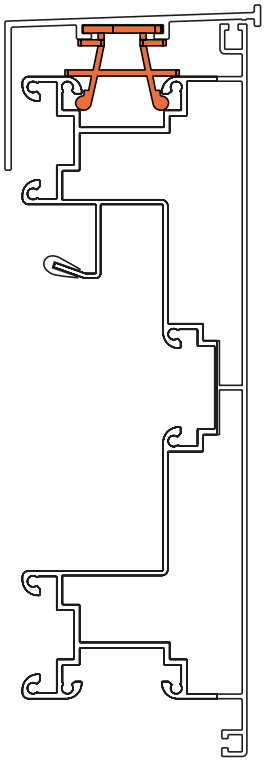



FI03 - Montage Firstabdeckungen

	2.2	3.2	4.2
 **K10** Eckabdeckung Pfette-Pultdach l|r	2x	2x	2x
 **K11** Eckabdeckung l|r	2x	2x	2x
 **K12** Steherabdeckung	1x	2x	3x
 **K9** Pfettenabdeckung Y-Dach l|r	0x	0x	0x
 **3,9x25** Senkkopf-Blech-schraube	20x	24x	28x



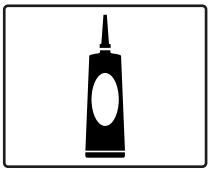

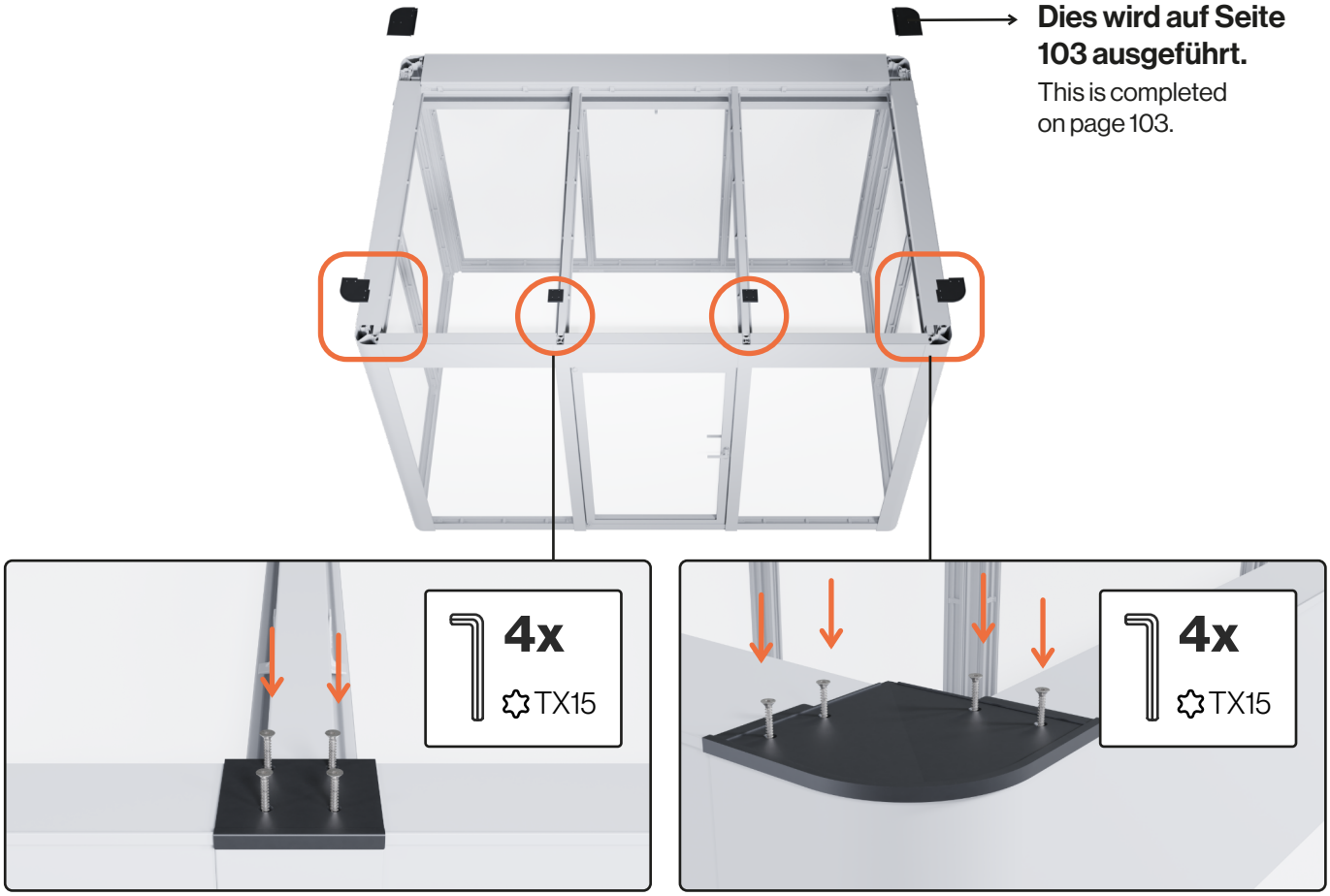

Dies wird auf Seite 103 ausgeführt.
This is completed on page 103.

Lüftungsdach
Ventilation roof

LD01 - Abdeckkappe Lüftungsdach



AD
Abdeckung Lüftungsdach
1xL | 1xR



AS
Treibstift

4x

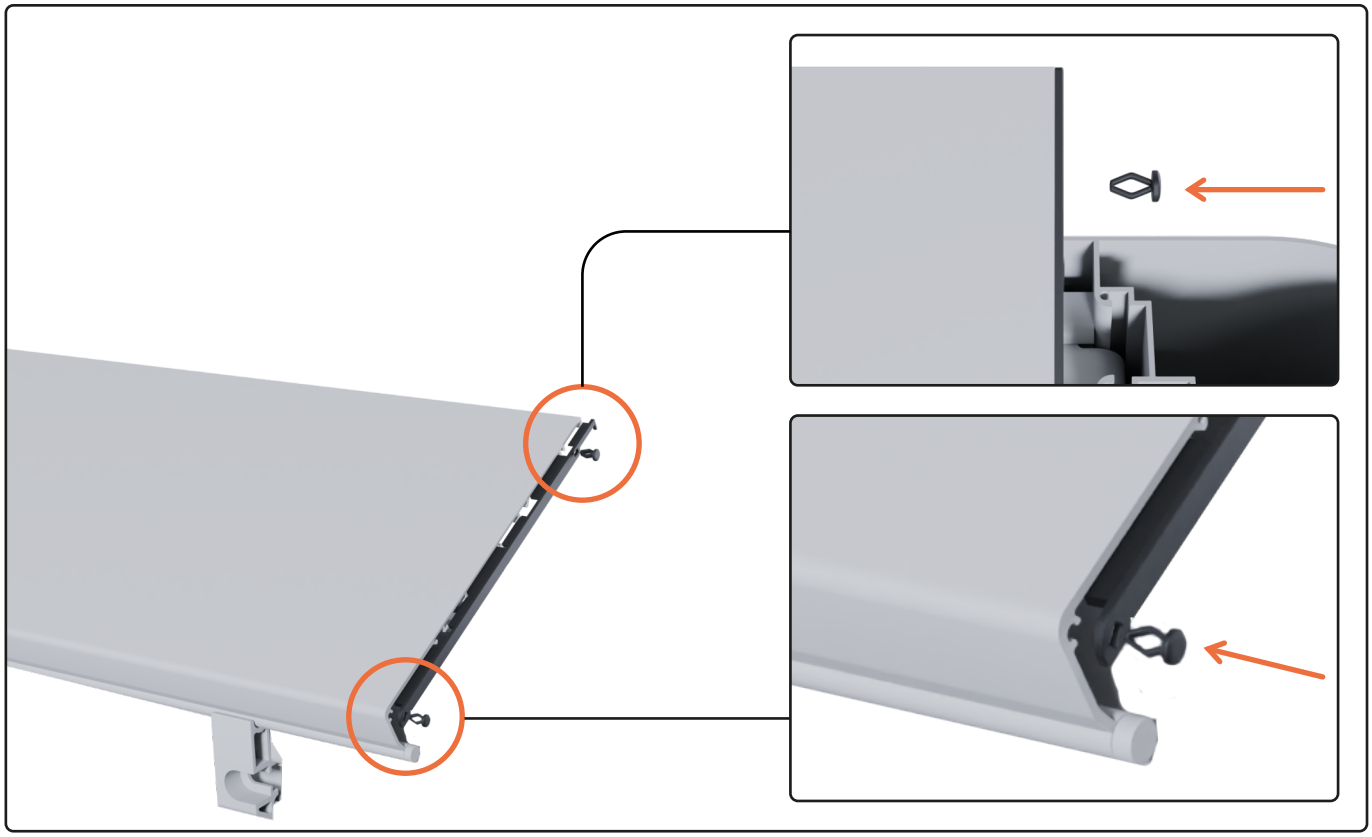

LD02 - Abdichtung Pfette

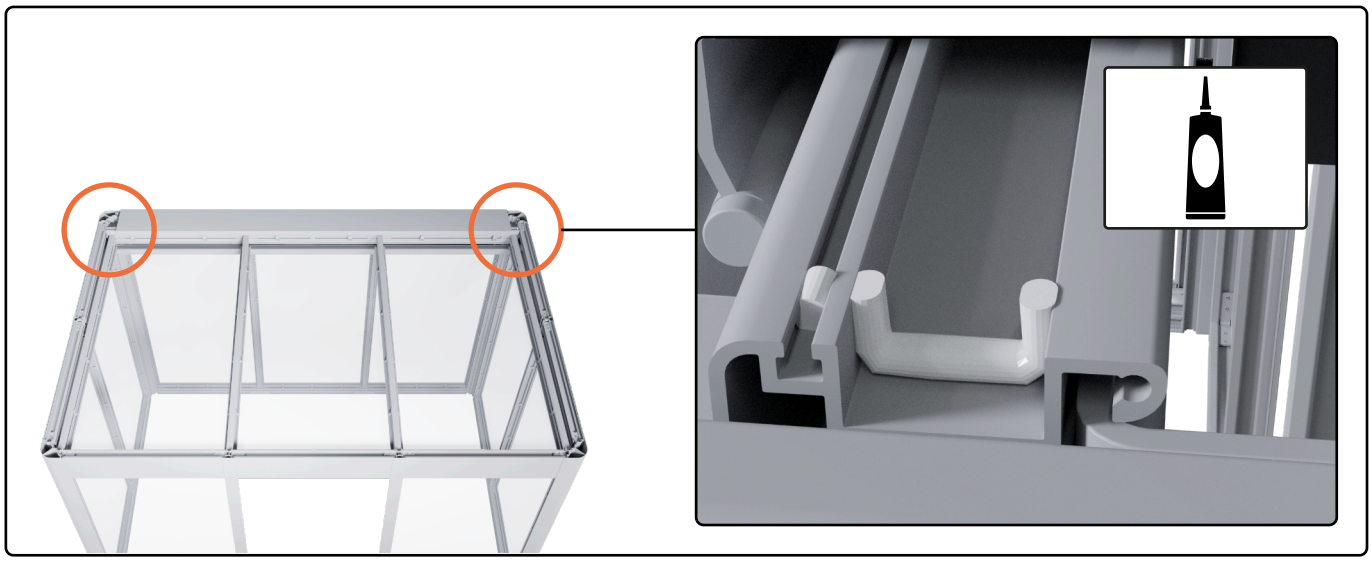


1

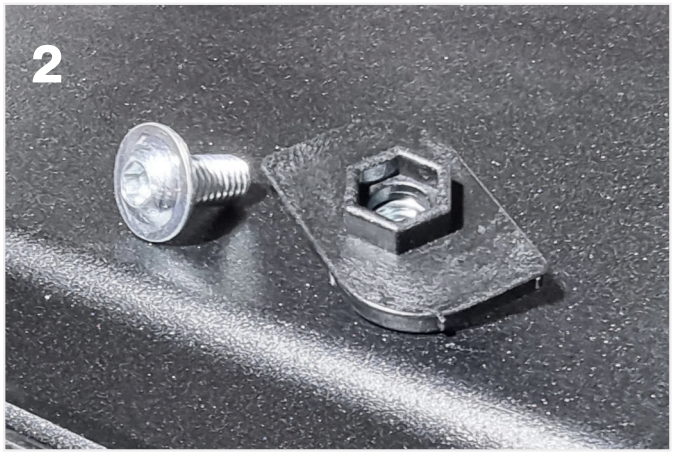
2


3


4

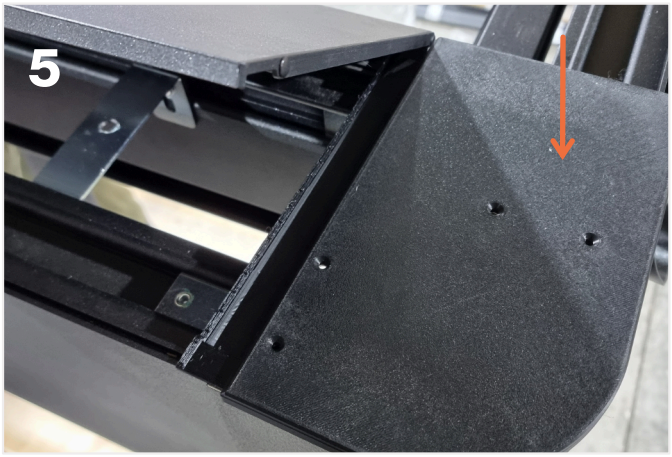
5

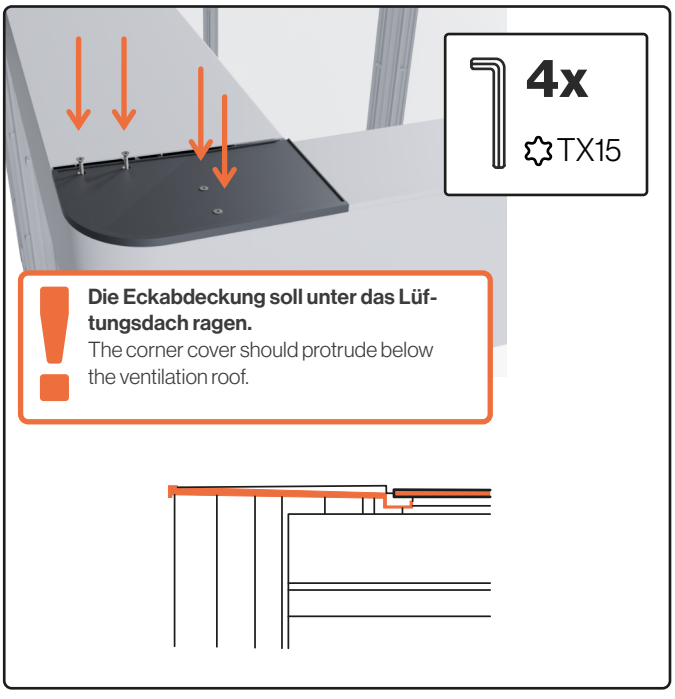
4x
TX15
Die Eckabdeckung soll unter das Lüftungsdach ragen.
The corner cover should protrude below the ventilation roof.


7
Fixieren Sie das Lüftungsdach abschließend von unten.
Finally, secure the ventilation roof from underneath.

Regenfallrohr
Rainwater pipe

Dieser Schritt muss nur durchgeführt werden, wenn Ihr Haus über ein Regenfallrohr verfügt.
This step only needs to be carried out if your house has a rainwater pipe.

CHECKLISTE

FR01 - Regenfallrohr Pultdach

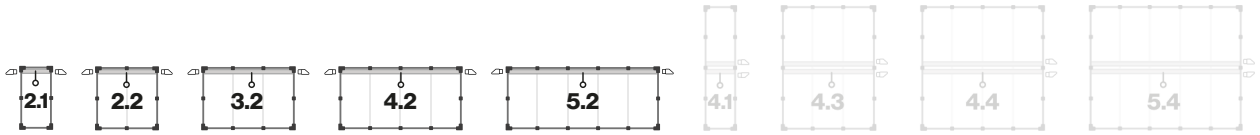



RS50
Rohrschelle Regenfallrohr
2x



RB
Rohrschelle Halteblech
2x



DS
Distanzstück Schelle
1x



M6x20
Schraube
2x

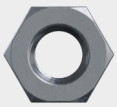

M6
Mutter
2x



3.9x19
Linsenkopfschraube 3.9x19
2x





RS





RS*

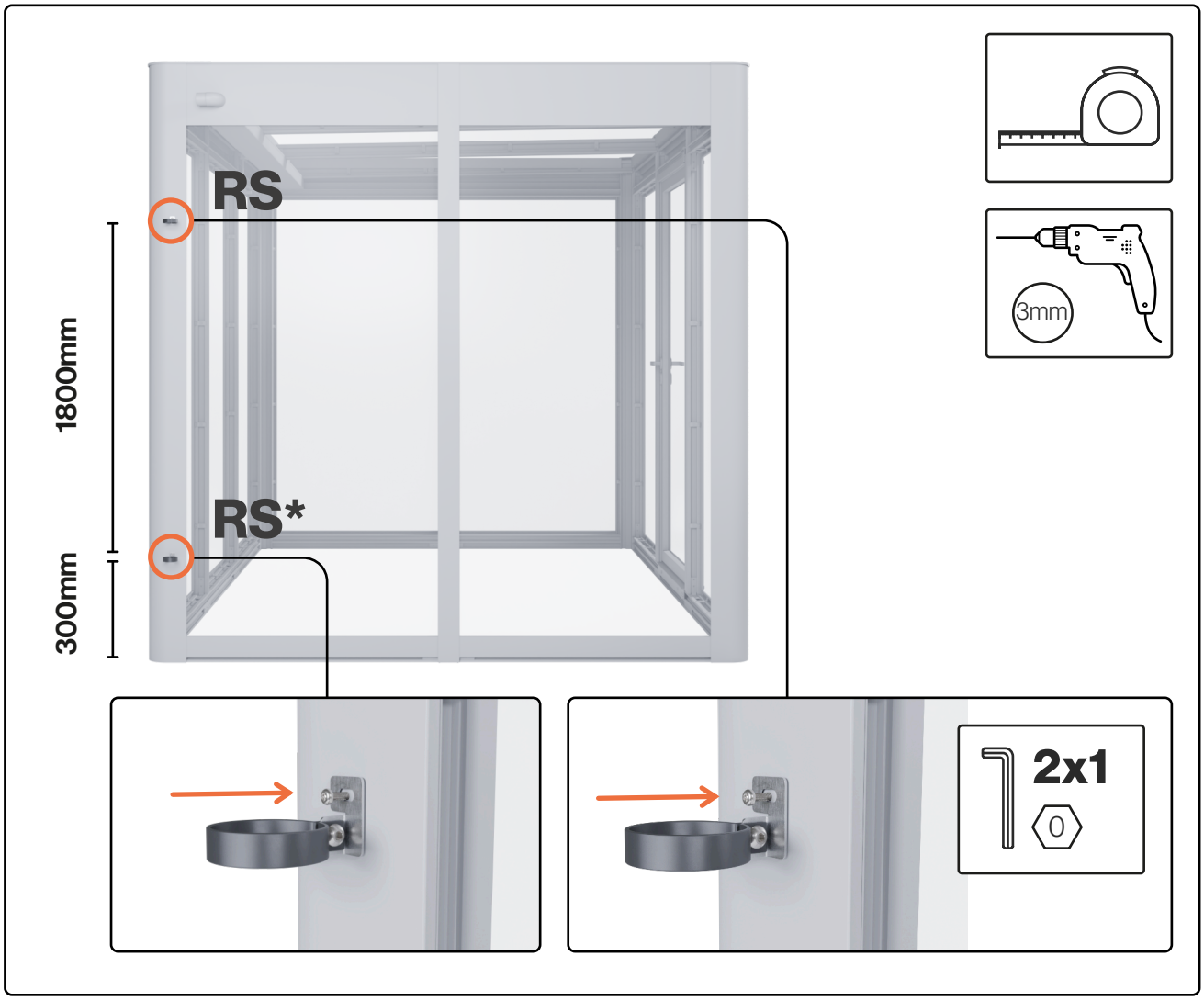

FR02 - Montage Regenfallrohr Pultdach



K
Knie 90° DN50
1x

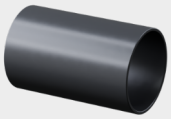

D
Zwischenstück DN50
1x



FR50
Regenfallrohr DN50 2000mm
1x



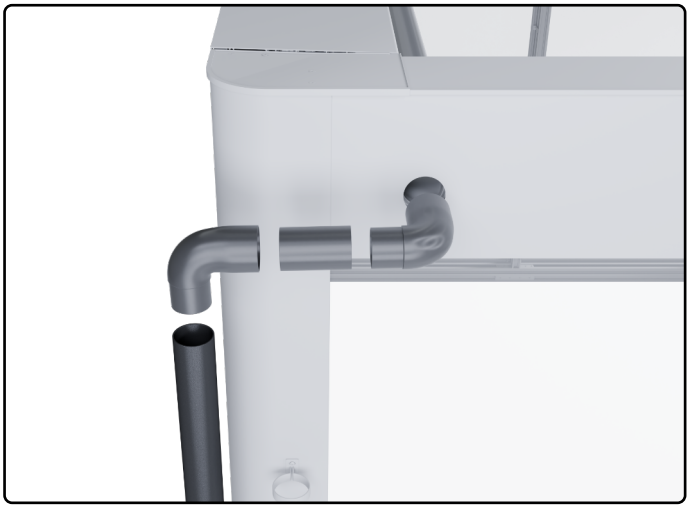

Bei einer Photovoltaik Konfiguration beachten Sie die Anleitung für das Sun-Elements Photovoltaik-System.
For a photovoltaic configuration, follow the instructions for the SunElements photovoltaic system.

Bei einer Konfiguration mit Innenverkleidung beachten Sie die Anleitung für die SunCover Innenverkleidung.
For a configuration with internal panelling, follow the instructions for the SunGarden internal panelling.

Bei einer Konfiguration mitPlissee beachten Sie die Anleitung für die SunElements Plissees.
For a configuration with pleated blinds, follow the instructions for SunElements pleated blinds.

Zubehör

SunElements

SUNELEMENTS GMBH
Sportstraße 7
4142 Hofkirchen i. M.
Austria

www.sunelements.at
office@sunelements.at

+43 7285 93 08 00