Refrigerator

User manual

Free Standing Appliance

SAMSUNG

Contents

Safety information **4**

What you need to know about the safety instructions 4
Important safety symbols and precautions: 6
Important safety precautions 7
Severe warning signs for transportation and site 10
Critical installation warnings 11
Installation cautions 15
Critical usage warnings 15
Usage cautions 20
Cleaning cautions 23
Critical disposal warnings 24
Additional tips for proper usage 25
Instructions about the WEEE 27

Installation **28**

Refrigerator at a glance 29
Step-by-step installation 31
Door removal for entrance 43

Operations **51**

Main panel 51
SmartThings (applicable models only) 62
Bixby (Voice recognition - applicable models only) 65
Dispenser panel (applicable models only) 67
Special features 68

Maintenance **83**

Handle and care 83
Cleaning 87
Replacement 90

Troubleshooting **91**

General 91
Do you hear abnormal sounds from the refrigerator? 97
SmartThings (applicable models only) 99

Open Source Announcement **100**

Open Source Announcement 100

Appendix **101**

Safety Instruction 101
Install Instruction 101
Temperature Instruction 102
Information for model and ordering spare parts 106

Safety information

Before using your new Samsung Refrigerator, please read this manual thoroughly to ensure that you know how to operate the features and functions that your new appliance offers safely and efficiently.

What you need to know about the safety instructions

- Warnings and Important Safety Instructions in this manual do not cover all possible conditions and situations that may occur.
  It is your responsibility to use common sense, caution, and care when installing, maintaining, and operating your appliance.
- Because these following operating instructions cover various models, the characteristics of your refrigerator may differ slightly from those described in this manual and not all warning signs may be applicable. If you have any questions or concerns, contact your nearest service center or find help and information online at www.samsung.com.
- R-600a or R-134a is used as a refrigerant. Check the compressor label on the rear of the appliance or the rating label inside the fridge to see which refrigerant is used for your appliance. When this product contains flammable gas (Refrigerant R-600a), contact your local authority in regard to safe disposal of this product.
- In order to avoid the creation of a flammable gas-air mixture if a leak in the refrigerating circuit occurs, the size of the room in which the appliance may be sited depends on the amount of refrigerant used.

- Never start up an appliance showing any signs of damage. If in doubt, consult your dealer. The room must be 1 m^3 in size for every 8 g of R-600a refrigerant inside the appliance.
  The amount of refrigerant in your particular appliance is shown on the identification plate inside the appliance.
- Refrigerant squirting out of the pipes could ignite or cause an eye injury. When refrigerant leaks from the pipe, avoid any naked flames and move anything flammable away from the product and ventilate the room immediately.
  - Failing to do so may result in fire or explosion.
- To avoid contamination of food, please respect the following instructions:
  - Opening the door for long periods can cause a significant increase of the temperature in the compartments of the appliance.
  - Clean regularly surfaces that can come in contact with food and accessible drainage systems.
  - Clean water tanks if they have not been used for 48 h; flush the water system connected to a water supply if water has not been drawn for 5 days.
  - Store raw meat and fish in suitable containers in the refrigerator, so that it is not in contact with or drip onto other food.
  - Two-star frozen-food compartments are suitable for storing pre-frozen food, storing or making icecream and making ice cubes.
  - One-, two- and three-star compartments are not suitable for the freezing of fresh food.

- If the refrigerating appliance is left empty for long periods, switch off, defrost, clean, dry, and leave the door open to prevent mould developing within the appliance.

Important safety symbols and precautions:

Please follow all safety instructions in this manual. This manual uses the following safety symbols.

⚠ WARNING

Hazards or unsafe practices that may result in **severe personal injury, property damage, and/or death**.

⚠ CAUTION

Hazards or unsafe practices that may result in **severe personal injury and/or property damage**.

NOTE

Useful information that helps users understand or benefit from the refrigerator.

These warning signs are here to prevent injury to you and others.

Please follow them carefully.

After reading this section, keep it in a safe place for future reference.

Important safety precautions

WARNING; Risk of fire / flammable materials

⚠ WARNING

- When positioning the appliance, ensure the supply cord is not trapped or damaged.
- Do not locate multiple portable socket-outlets or portable power supplies at the rear of the appliance.
- Fill with potable water only.
- Connect to potable water supply only.
- Keep ventilation openings, in the appliance enclosure or in the built-in structure, clear of obstruction.
- Do not use mechanical devices or any other means to accelerate the defrosting process, other than those recommended by the manufacturer.
- Do not damage the refrigerant circuit.
- Do not use electrical appliances inside the food storage compartments of the appliance, unless they are of the type recommended by the manufacturer.

- This appliance is not intended for use by persons (including children) with reduced physical, sensory, or mental capabilities, or those who lack experience and knowledge, unless they have been given supervision or instruction concerning the use of the appliance by a person responsible for their safety.

Safety information

- This appliance can be used by children aged from 8 years and above and persons with reduced physical, sensory or mental capabilities or lack of experience and knowledge if they have been given supervision or instruction concerning use of the appliance in a safe way and understand the hazards involved. Children shall not play with the appliance. Cleaning and user maintenance shall not be made by children without supervision. Children aged from 3 to 8 years are allowed to load and unload refrigerating appliances.
- If the supply cord is damaged, it must be replaced by the manufacturer, its service agent or similarly qualified persons in order to avoid a hazard.
- The socket must be easily accessible so that the appliance can be quickly disconnected from the supply in an emergency.
  - It must be outside the area of the rear of the appliance.
- Do not store explosive substances such as aerosol cans with a flammable propellant in this appliance.
- If the product is equipped with LED lamps, do not disassemble the Lamp Covers and LED lamps yourself.
  - Contact a Samsung service center.
  - Use only the LED Lamps provided by the manufacturer or its service agents.
- New hose-sets supplied with the appliance are to be used and old hose-sets should not be reused.
- Have the refrigerator's water supply connected only to a potable water supply. To operate the ice maker properly, water pressure of 206-861 kPa (30-125 psi) is required.

- For the most efficient use of energy, please keep the all inner fittings such as baskets, drawers, shelves on the position supplied by manufacturer.
- To get the best energy efficiency of this product, please leave all shelves, drawers and baskets on their original position.

How to minimize the energy consumption

- Install the appliance in a cool, dry room with adequate ventilation.
- Ensure that it is not exposed to direct sunlight and never put it near a direct source of heat (radiator, for example).
  - Not to block any vents or grilles is recommended for energy efficiency.
  - Allow warm food to cool down before placing it in the appliance.
  - Put frozen food in the refrigerator to thaw. You can then use the low temperatures of the frozen products to cool food in the refrigerator.
  - Do not keep the door of the appliance open for too long when putting food in or taking food out.
  - The shorter time for which the door is open, the less ice will form in the freezer.
  - Clean the rear of the refrigerator regularly. Dust increases energy consumption.
  - Do not set temperature colder than necessary.
  - Ensure sufficient air exhaust at the refrigerator base and at the back wall of the refrigerator. Do not cover air vent openings.

- Allow clearance to the right, left, back and top when installing. This will help reduce power consumption and keep your energy bills lower.

This appliance is intended to be used in household and similar applications such as

- staff kitchen areas in shops, offices and other working environments;
- farm houses and by clients in hotels, motels and other residential type environments;
- bed and breakfast type environments;
- catering and similar non-retail applications.

Severe warning signs for transportation and site

⚠ WARNING

- When transporting and installing the appliance, care should be taken to ensure that no parts of the refrigerating circuit are damaged.
  - Refrigerant leaking from the pipe work could ignite or cause an eye injury. If a leak is detected, avoid any naked flames or potential sources of ignition and air the room in which the appliance is standing for several minutes.

- This appliance contains a small amount of isobutane refrigerant (R-600a), a natural gas with high environmental compatibility that is, however, also combustible. When transporting and installing the appliance, care should be taken to ensure that no parts of the refrigerating circuit are damaged.

- When transporting and installing the refrigerator, do not touch the water hose on the back side of the refrigerator.
  - This may damage the refrigerator and as a result the water dispenser can not be used.

Critical installation warnings

⚠ WARNING

- Do not install the refrigerator in a damp location or place where it may come in contact with water.
  - Deteriorated insulation on electrical parts may cause an electric shock or fire.
- Do not place this refrigerator in direct sunlight or expose it to the heat from stoves, room heaters, or other appliances.
- Do not plug several appliances into the same multiple power strip. The refrigerator should always be plugged into its own individual electrical outlet which has a voltage rating that matches the voltage listed on the refrigerator's rating plate.
  - This provides the best performance and also prevents overloading of house wiring circuits, which could cause a fire hazard from overheated wires.

Safety information

- If the wall socket is loose, do not insert the power plug.
  - There is a risk of electric shock of fire.
- Do not use a power cord that has cracks or abrasion damage along its length or at either end.
- Do not bend the power cord excessively or place heavy objects on it.
- Do not pull or excessively bend the power cord.
- Do not twist or tie the power cord.
- Do not hook the power cord over a metal object, place a heavy object on the power cord, insert the power cord between objects, or push the power cord into the space behind the appliance.
- When moving the refrigerator, be careful not to roll over or damage the power cord.
  - This may result in an electric shock or fire.
- Never unplug your refrigerator by pulling on the power cord. Always grip the plug firmly and pull straight out from the outlet.
  - Damage to the cord may cause a short-circuit, fire, and/or electric shock.
- Do not use aerosols near the refrigerator.
  - Using aerosols near the refrigerator may cause an explosion or fire.
- Do not install this appliance near a heater or inflammable material.
- Do not install this appliance in a location where gas may leak.
  - This may result in an electric shock or fire.

- This refrigerator must be properly located and installed in accordance with the instructions in this manual before you use it.
- Connect the power plug in the proper position with the cord hanging down.
  - If you connect the power plug upside down, the wire can get cut off and cause a fire or electric shock.
- Make sure that the power plug is not crushed or damaged by the back of the refrigerator.
- Keep the packing materials out of reach of children.
  - There is a risk of death from suffocation if a child puts the packing materials on his or her head.
- Do not install this appliance in a humid, oily or dusty location, in a location exposed to direct sunlight and water (rain drops).
  - Deteriorated insulation of electrical parts may cause an electric shock or fire.
- If any dust or water is in the refrigerator, pull out power plug and contact your Samsung Electronics service center.
  - Otherwise there is a risk of fire.
- Do not stand on top of the appliance or place objects (such as laundry, lighted candles, lighted cigarettes, dishes, chemicals, metal objects, etc.) on the appliance.
  - This may result in an electric shock, fire, problems with the product, or injury.
- You need to remove all the protective plastic film before you initially plug the product in.

Safety information

- Children should be supervised to ensure that they do not play with the snap rings used for door adjustment or the water tube clips.
  - There is risk of death by suffocation if a child swallows a snap ring or water tube clip. Keep the snap rings and water tube clips out of children's reach.
- The refrigerator must be safely grounded.
  - Always make sure that you have grounded the refrigerator before attempting to investigate or repair any part of the appliance. Power leakages can cause severe electric shock.
- Never use gas pipes, telephone lines, or other potential lightning attractors as an electrical ground.
  - You must ground the refrigerator to prevent any power leakages or electric shocks caused by current leakage from the refrigerator.
  - This may result in an electric shock, fire, explosion, or problems with the product.
- Plug the power plug into the wall socket firmly. Do not use a damaged power plug, damaged power cord, or loose wall socket.
  - This may result in an electric shock or fire.
- The fuse on the refrigerator must be changed by a qualified technician or service company.
  - Failing to do so may result in an electric shock or personal injury.

Installation cautions

⚠ CAUTION

- Allow sufficient space around the refrigerator and install it on a flat surface.
  - If your refrigerator is not level, cooling efficiency and durability can be declined.
- Allow the appliance to stand for 2-3 hours before loading foods after installation and turning on.
- We strongly recommend you have a qualified technician or service company install the refrigerator.
  - Failing to do so may result in an electric shock, fire, explosion, problems with the product, or injury.

Critical usage warnings

⚠ WARNING

- Do not insert the power plug into a wall socket with wet hands.
  - This may result in an electric shock.
- Do not store articles on the top of the appliance.
  - When you open or close the door, the articles may fall and cause personal injury and/or material damage.
- Do not insert hands, feet or metal objects (such as chopsticks, etc.) into the bottom or the back of the refrigerator.
  - This may result in an electric shock or injury.
  - Any sharp edges may cause a personal injury.

Safety information

- Do not touch the inside walls of the freezer or products stored in the freezer with wet hands.
  - This may cause frostbite.
- Do not put a container filled with water on the refrigerator.
  - If spilled, there is a risk of fire or electric shock.
- Do not keep volatile or flammable objects or substances (benzene, thinner, propane gas, alcohol, ether, LP gas, and other such products) in the refrigerator.
  - This refrigerator is for storing food only.
  - This may result in fire or explosion.
- Children should be supervised to ensure that they do not play with the appliance.
  - Keep fingers out of “pinch point” areas. Clearances between the doors and cabinet are necessarily small. Be careful when you open the doors if children are in the area.
- Do not put your fingers or children's fingers between the doors.
  - Keep fingers out of the left and right door gaps. Be careful when you open the doors if your fingers are in between the doors.
- Do not let children hang on the door or door bins. A serious injury may occur.
- Do not let children go inside the refrigerator. They could become trapped.
- Do not insert your hands into the bottom area under the appliance.
  - Any sharp edges may cause personal injury.

- Do not store pharmaceutical products, scientific materials, or temperature sensitive products in the refrigerator.
  - Products that require strict temperature controls must not be stored in the refrigerator.
- If you smell pharmaceutical or smoke, pull out power plug immediately and contact your Samsung Electronics service center.
- If any dust or water is in Refrigerator, pull out power plug and contact your Samsung Electronics service center.
  - Otherwise there is a risk of fire.
- Do not let children step on a drawer.
  - The drawer may break and cause them to slip.
- Do not leave the doors of the refrigerator open while the refrigerator is unattended and do not let children enter inside the refrigerator.
- Do not allow babies or children go inside the drawer.
  - It can cause death from suffocation by entrapment or personal injury.
- Do not overfill the refrigerator with food.
  - When you open the door, an item may fall out and cause personal injury or material damage.
- Do not spray volatile material such as insecticide onto the surface of the appliance.
  - As well as being harmful to humans, it may also result in an electric shock, fire, or problems with the product.
- Never put fingers or other objects into the water dispenser hole, ice chute and ice maker bucket.
  - It may cause a personal injury or material damage.

Safety information

- Do not use or place any substances sensitive to temperature such as flammable sprays, flammable objects, dry ice, medicine, or chemicals near or inside of the refrigerator.
- Do not use a hair dryer to dry the inside of the refrigerator. Do not place a lighted candle in the refrigerator for removing bad odours.
  - This may result in an electric shock or fire.
- Fill the water tank, ice tray and water cubes only with potable water (mineral water or purified water).
  - Do not fill the tank with tea, juice or sports drink, this may damage the refrigerator.
- Do not stand on top of the appliance or place objects (such as laundry, lighted candles, lighted cigarettes, dishes, chemicals, metal objects, etc.) on the appliance. This may result in an electric shock, fire, problems with the product, or injury. Do not put a container filled with water on the appliance.
  - If spilled, there is a risk of fire or electric shock.
- Never stare directly at the UV LED lamp for long periods of time.
  - This may result in eye strain due to the ultraviolet rays.
- Do not put shelf in upside down. Shelf stopper could not work.
  - It may cause a personal injury because of glass shelf drop.
- If a gas leak is detected, avoid any naked flames or potential sources of ignition, and air the room in which the appliance is standing for several minutes.
  - Do not touch the appliance or power cord.

- Do not use a ventilating fan.
- A spark may result in explosion or fire.

- Bottles should be stored tightly together so that they do not fall out.
- This product is intended only for the storage of food in a domestic environment.
- Do not attempt to repair, disassemble, or modify the refrigerator yourself.
- Do not use any fuse (such as cooper, steel wire, etc.) other than a standard fuse.
- If your refrigerator needs to be repaired or reinstalled, contact your nearest service center.
  - Failing to do so may result in an electric shock, fire, problems with the product, or injury.
- If the refrigerator emits a burning smell or smoke, unplug the refrigerator immediately and contact your Samsung Electronics service center.
  - Failing to do so may result in an electric or fire hazards.
- Pull the power plug out of the socket before changing the interior lamps of the refrigerator.
  - Otherwise, there is a risk of electric shock.
- If you experience difficulty changing a non-LED light, contact a Samsung service center.
- Plug the power plug into the wall socket firmly.
- Do not use a damaged power plug, damaged power cord or loose wall socket.
  - This may result in an electric shock or fire.

Safety information

Usage cautions

⚠ CAUTION

- Do not refreeze thawed food.
  - Frozen and thawed food will develop harmful bacteria faster than fresh.
  - The second thaw will break down even more cells, leaching out moisture and changing the integrity of the product.
- Do not thaw meat at room temperature.
  - Safety will depend on whether the raw product was handled properly.
- Do not place glass bottles or carbonated beverages into the freezer.
  - The container may freeze and break, and this may result in injury.
- Use only the ice maker provided with the refrigerator.
- If you will be away from home for a long period of time (on vacation, for example) and won't be using the water or ice dispensers, close the water valve.
  - Otherwise, water leakage may occur.
- If you won't be using the refrigerator for a very long period of time, (3 weeks or more) empty the refrigerator including the ice bucket, unplug it, close the water valve, wipe excess moisture from the inside walls, and leave the doors open to prevent odors and mold.
- To get the best performance from the product:
  - Do not place food too close to the vents at the rear of the refrigerator as this can obstruct free air circulation in the refrigerator compartment.

- Wrap food up properly or place it in airtight containers before putting it into the refrigerator.
- Please observe maximum storage times and expiration dates of frozen goods.
- There is no need to disconnect the refrigerator from the power supply if you will be away for less than three weeks. However, if you will be away for more than three weeks, remove all the food and ice in the ice bucket, unplug the refrigerator, close the water valve, wipe excess moisture from the inside walls, and leave the doors open to prevent odors and mold.

• Service Warranty and Modification.
  - Any changes or modifications performed by a 3rd party on this finished appliance are not covered under Samsung warranty service, nor is Samsung responsible for safety issues that result from 3rd party modifications.
• Do not block the air vents inside the refrigerator.
  - If the air vents are blocked, especially with a plastic bag, the refrigerator can be over cooled. If a cooling period lasts too long, the water filter may break and cause water leakage.
• Use only the ice-maker provided with the refrigerator.
• Wipe excess moisture from the inside and leave the doors open.
  - Otherwise, odor and mold may develop.
• If the refrigerator is disconnected from the power supply, you should wait for at least five minutes before plugging it back in.

Safety information

- When the refrigerator got wet by water, pull out the power plug and contact your Samsung Electronics service center.
- Do not strike or apply excessive force to any glass surface.
  - Broken glass may result in a personal injury and/or property damage.
- Fill the water tank and ice cube trays with potable water only (tap water, mineral water, or purified water).
  - Do not fill the tank with tea or a sports drink. This may damage the refrigerator.
- Be careful that your fingers are not caught in.
- If the refrigerator is flooded, make sure to contact your nearest service center.
  - There is a risk of electric shock or fire.
- Do not keep vegetable oil in your refrigerator's door bins. The oil can solidify, making it foul-tasting and difficult to use. In addition, the open container can leak and the leaked oil can cause the door bin to crack. After opening an oil container, it is best to keep the container in a cool and shaded place such as a cupboard or pantry.
  - Examples of vegetable oil: olive oil, corn oil, grape-seed oil, etc.

Cleaning cautions

⚠ CAUTION

- Do not spray water directly on the inside or outside the refrigerator.
  - There is a risk of fire or electric shock.
- Do not use a hair dryer to dry the inside of the refrigerator.
- Do not place a lighted candle in the refrigerator to remove bad odors.
  - This may result in an electric shock or fire.
- Do not spray cleaning products directly on the display.
  - Printed letters on the display may come off.
- If any foreign substance such as water has entered the appliance, unplug the power plug and contact your nearest service center.
  - Failing to do so may result in an electric shock or fire.
- Use a clean, dry cloth to remove any foreign matter or dust from the power plug blades. Do not use a wet or damp cloth when cleaning the plug.
  - Otherwise, there is a risk of fire or electric shock.
- Do not clean the appliance by spraying water directly onto it.
- Do not use benzene, thinner, or Clorox, Chloride for cleaning.
  - They may damage the surface of the appliance and may cause a fire.
- Never put fingers or other objects into the dispenser hole.
  - It may cause a personal injury or material damage.

Safety information

- Before cleaning or performing maintenance, unplug the appliance from the wall socket.
  - Failing to do so may result in an electric shock or fire.
- Use a clean sponge or soft cloth and a mild detergent in warm water to clean the refrigerator.
- Do not use abrasive or harsh cleansers such as window sprays, scouring cleansers, flammable fluids, muriatic acid, cleaning waxes, concentrated detergents, bleaches, or cleansers containing petroleum products on exterior surfaces (doors and cabinet), plastic parts, door and interior liners, and gaskets.
  - These can scratch or damage the material.
- Do not clean glass shelves or covers with warm water when they are cold. Glass shelves and covers may break if exposed to sudden temperature changes or impacts such as bumping or dropping.

Critical disposal warnings

⚠ WARNING

- Please dispose of the packaging material from this product in an environmentally friendly manner.
- Ensure that none of the pipes on the back of the refrigerator are damaged prior to disposal.

- When disposing of this refrigerator, remove the door/ door seals and door latch so that small children or animals cannot become trapped inside. Children should be supervised to ensure that they do not play with the appliance. If trapped inside, a child may get hurt or suffocate to death.
  - If trapped inside, the child may become injury and suffocate to death.
- Cyclopentane is used in the insulation. The gases in the insulation material require a special disposal procedure. Please contact your local authorities in regard to the environmentally safe disposal of this product.
- Keep all packaging materials well out of the reach of children, as packaging materials can be dangerous to children.
  - If a child places a bag over his or her head, the child could suffocate.

Additional tips for proper usage

- In the event of a power failure, call the local office of your electric company and ask how long the failure is going to last.
  - Most power failures that are corrected in an hour or two will not affect your refrigerator temperatures. However, you should minimize the number of door openings while the power is off.
  - Should the power failure last more than 24 hours, remove and discard all frozen food.

Safety information

- The refrigerator might not operate consistently (frozen contents can thaw or temperatures can become too warm in the frozen food compartment) if sited for an extended period of time in a location where ambient air temperatures are constantly below the temperatures for which the appliance is designed.
- In case of particular foods, keeping it under refrigeration can have a bad effect on preservation due to its properties.
- Your appliance is frost free, which means there is no need to manually defrost your appliance. This will be carried out automatically.
- Temperature rise during defrosting complies with ISO requirements. If you want to prevent an undue rise in the temperature of frozen food while the appliance defrosts, wrap the frozen food in several layers of newspaper.
- Do not re-freeze frozen foods that have thawed completely.
- The temperature of two star section (sections) or compartment (compartments) which have two star symbol (**) is slightly higher than other freezer compartment (compartments).
  The two star section (sections) or compartment (compartments) is (are) based on the instruction and/or the condition as delivered.

Instructions about the WEEE

Correct Disposal of This Product (Waste Electrical & Electronic Equipment)
(Applicable in countries with separate collection systems)

This marking on the product, accessories or literature indicates that the product and its electronic accessories (e.g. charger, headset, USB cable) should not be disposed of with other household waste at the end of their working life. To prevent possible harm to the environment or human health from uncontrolled waste disposal, please separate these items from other types of waste and recycle them responsibly to promote the sustainable reuse of material resources.

Household users should contact either the retailer where they purchased this product, or their local government office, for details of where and how they can take these items for environmentally safe recycling.

Business users should contact their supplier and check the terms and conditions of the purchase contract. This product and its electronic accessories should not be mixed with other commercial wastes for disposal.

For information on Samsung's environmental commitments and product regulatory obligations, e.g. REACH, WEEE or Batteries, visit our sustainability page available via www.samsung.com

(For products sold in European countries and in the UK only)

Installation

Follow these instructions carefully to ensure a proper installation of this refrigerator and to prevent accidents before using it.

⚠ **WARNING**

- Use the refrigerator only for its intended purpose as described in this manual.
- Any servicing must be performed by a qualified technician.
- Dispose of the product packaging material in compliance with the local regulations.
- To prevent electric shock, unplug the power cord before servicing or replacements.

Refrigerator at a glance

The actual appearance of your refrigerator may differ, depending on the model and the country.

Type A

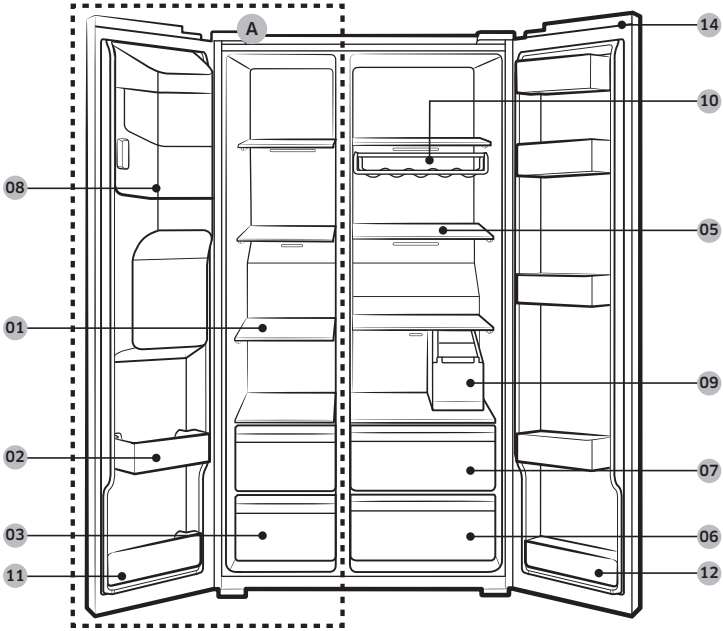

Installation

Type B

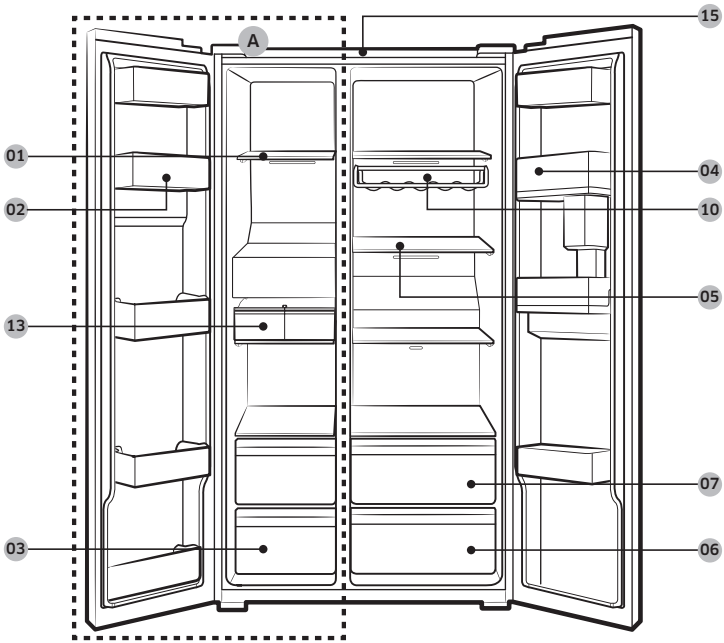

01 Freezer shelves
02 Multipurpose freezer bin
03 Dried food and meat storage drawer
04 Fridge bin
05 Fridge shelves
06 Vegetable drawer
07 Multipurpose drawer
08 Ice maker bucket **
09 Water tank *
10 Wine rack *
11 Lower freezer bin
12 Lower fridge bin *
13 Auto Ice Maker *
14 Switch Cover *
15 Mesh filter *

A. Freezer
* Applicable models only
** Dispenser models only

NOTE

The design of the egg container may differ with the model.

⚠ CAUTION

For normal models, do not change the position of the freezer shelves. Freezer shelves have different lengths, and if you change the position, you may damage the product when closing the door.

Step-by-step installation

STEP 1 Select a site

Site requirements:

- Solid, level surface without carpeting or flooring that may obstruct ventilation
- Away from direct sunlight
- Adequate room for opening and closing the door
- Away from a heat source
- Room for maintenance and servicing

Installation

Clearance

See the pictures and table below for space requirements for installation.

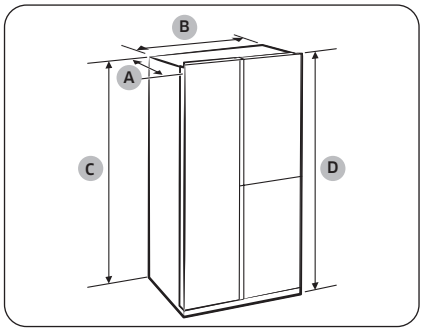

Depth “A”	726
Width “B”	912
Height “C”	1746
Overall Height “D”	1784

(unit: mm)

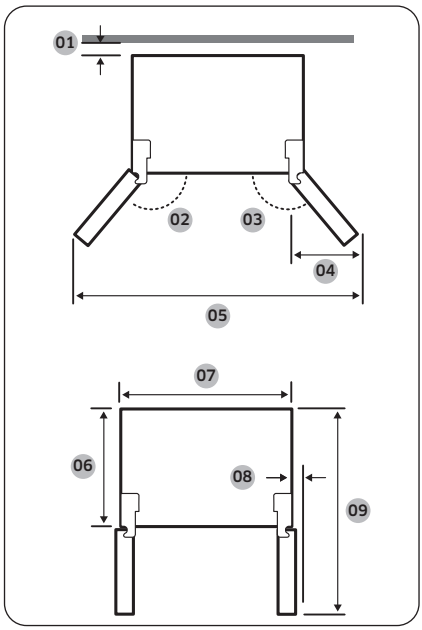

01	more than 50 mm recommended
02	165°
03	170°
04	564 mm
05	1730 mm
06	620 mm
07	912 mm
08	30 mm (without handle)
09	1175 mm

NOTE

The measurements in the above table may differ, depending on the measuring method.

STEP 2 Spacing (applicable models only)

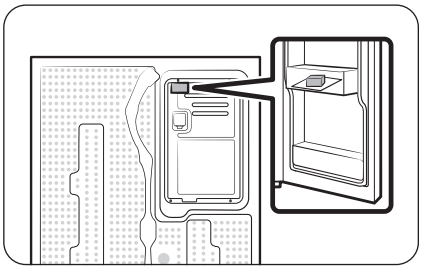

1. Open the door and locate the provided spacer.
2. Unpack the spacer and attach it to the rear of the refrigerator as shown. It helps ventilate air to the rear wall and save power consumption.

STEP 3 Flooring

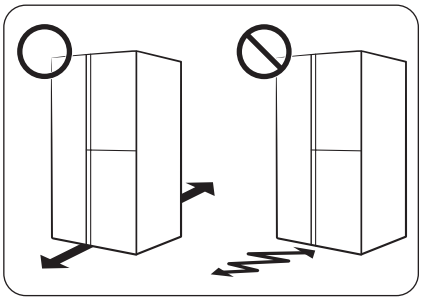

- The surface to install the refrigerator must support a fully loaded refrigerator.
- To protect the floor, put a large piece of cardboard on each leg of the refrigerator.
- Once the refrigerator is in its final position, do not move it unless necessary to protect the floor. If you have to, use a thick paper or cloth such as old carpets along the movement path.

NOTE

If the refrigerator cannot pass through the entrance due to its size, see the **Door removal for entrance** section in the Installation chapter.

STEP 4 Adjust the levelling feet

Adjusting the front height

⚠ **CAUTION**

- The refrigerator must be levelled on a flat, solid floor. Failing to do so can cause damage to the refrigerator or physical injury.
- Levelling must be performed with an empty refrigerator. Make sure no food items remain inside the refrigerator.
- For safety reasons, adjust the front side a little higher than the rear side.

The refrigerator can be levelled using the front legs that have a special screw (leveller) for levelling purposes. Use a flat-head screwdriver for levelling.

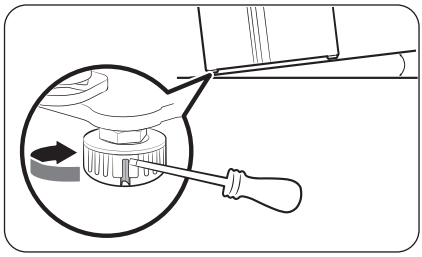

To adjust the height of the freezer side:
Insert a flat-head screwdriver into the leveller of the freezer-side front leg. Turn the leveller clockwise to raise, or turn it counter clockwise to lower.

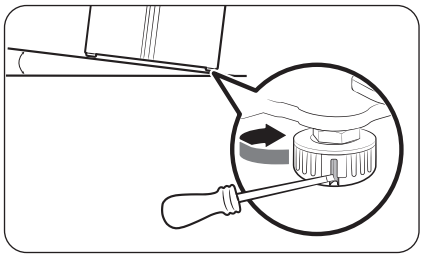

To adjust the height of the fridge side:
Insert a flat-head screwdriver into the leveller of the fridge-side front leg. Turn the leveller clockwise to raise, or turn it counter clockwise to lower.

Adjusting the rear side height (applicable models only)

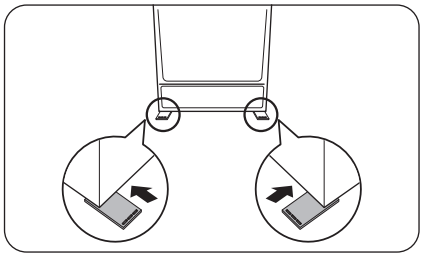

If you need to raise the rear side of the refrigerator to level it, you can use the provided level adjustment pad(s). Follow these instructions to raise the rear side of the refrigerator.

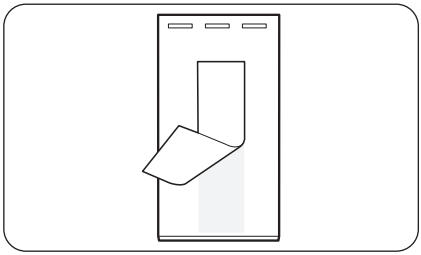

1. Choose the position on the floor where you need to attach the level adjustment pad.
2. Peel the double-sided tape on the bottom of the level adjustment pad.

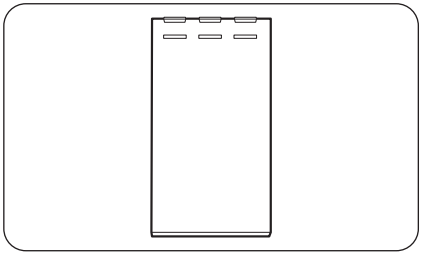

3. Attach the level adjustment pad to the floor.

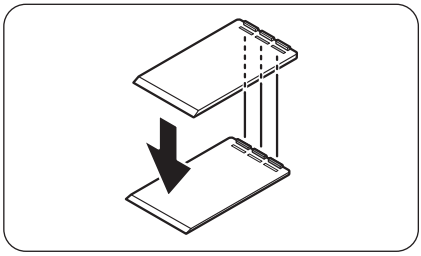

4. If you need to further raise the rear height, attach another adjustment pad on top of the first level adjustment pad.

NOTE

- You may skip this step if you can level the refrigerator using a single attachment pad.
- Make sure the ribs on the first adjustment pad are inserted into the grooves of the second level adjustment pad.

Installation

STEP 5 Adjust the door height as well as the door gap

To adjust the height of a door

The height of a door can be adjusted using the clamp nut and the height nut on the front bottom of each door.

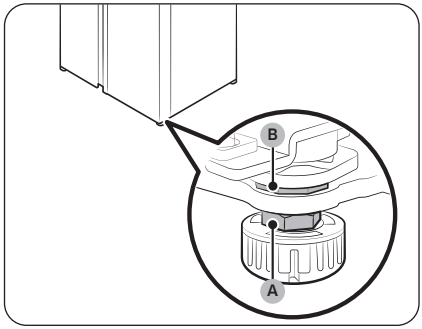

1. Open the door to adjust, and locate the two nuts (A) and (B) on the front bottom of the door.

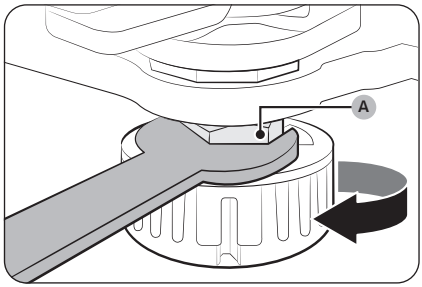

2. With a 19 mm spanner (provided), turn the clamp nut (A) clockwise to loosen. Then, open the door, and do the following inside the door.
   - To raise the door, turn the height nut (B) counter clockwise.
   - To lower the door, turn the height nut (B) clockwise.

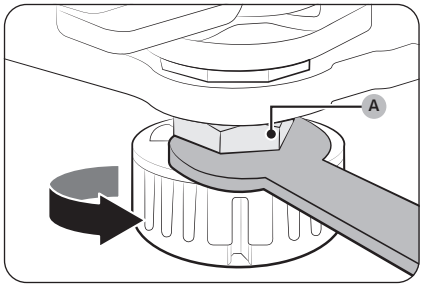

3. When complete, tighten the clamp nut (A) by turning it counter clockwise.

STEP 6 Connect the water dispenser line (applicable models only)

Parts and tools required

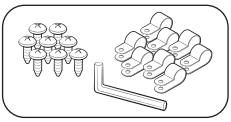

Water line fixer and screws

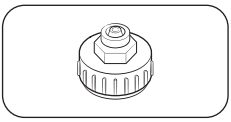

Coupler (24 mm)

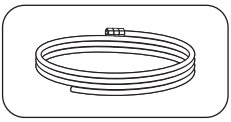

Water line

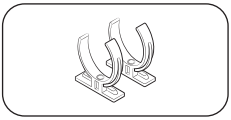

Water filter lock-clip

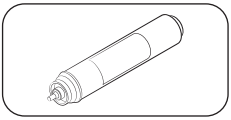

Water filter

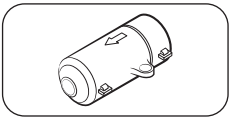

Check valve

Installation (external dispenser line)

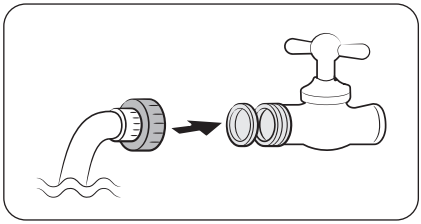

1. Assemble the water pipe line using couplers.
2. Close the main water supply, and then close the water tap.
3. Connect the coupler to the cold water tap.

⚠ **CAUTION**

- Make sure you connect the coupler to the cold water tap. Connection to the hot water tap may cause the water filter to be clogged and fail to operate normally.
- The warranty for your refrigerator does not cover the water line installation. The water line installation will be performed at your own costs unless the installation fee is included in the retailer's price.
- Samsung takes no responsibility for the water line installation. If water leaks occur, contact the installer of the water line.
- The water line must be repaired by a qualified professional. If you encounter a water leak, contact a local Samsung service centre or the installer of the water line.

Installation

STEP 7 Connect to a water source (applicable models only)

⚠ **CAUTION**

- The water line must be connected by a qualified technician.
- The warranty for your refrigerator does not cover the water line installation. The water line installation will be performed at your own costs unless the installation fee is included in the retailer's price.
- Samsung takes no responsibility for the water line installation. If water leaks occur, contact the installer of the water line.

To connect the cold water pipe to the water filtering hose

⚠ **CAUTION**

- Make sure the water filtering hose is connected to a cold, potable water source pipe. Connecting to the hot water pipe may cause the water filter to malfunction.

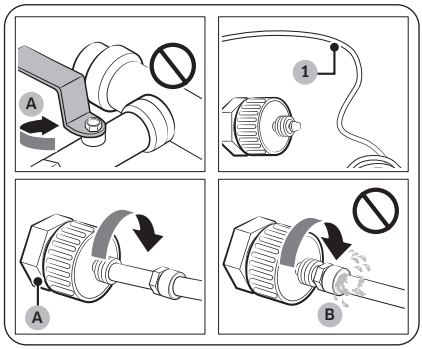

A. Close Main Water pipe
B. No gap

1. Shut off the water supply by closing the main water valve.
2. Locate the cold, potable water pipe (1).
3. Follow the Water Line Installation to connect to the water pipe.

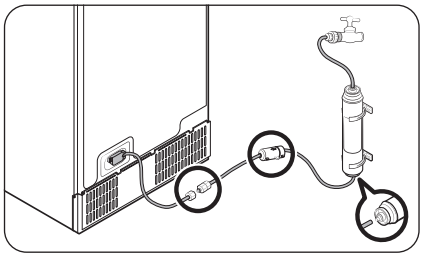

NOTE

New hose-sets supplied with the appliance are to be used and old hose-sets should not be reused.

To connect the water filtering hose to the water line

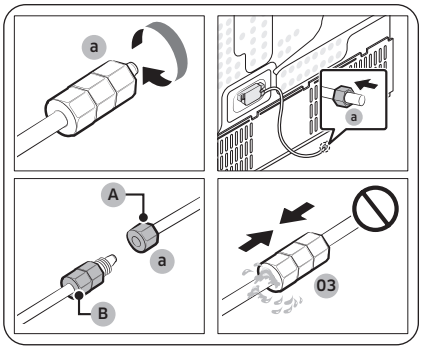

A. Water Line from unit
B. Water Line from Kit

1. Loosen and remove the **compression nut (a)** from the water line of the refrigerator, and insert it to the water filtering hose.
2. Tighten up the **compression nut (a)** to connect the water filtering hose and the water line.
3. Open the main water valve and check for any leaks.
4. If there are no leaks, dispense about 10 litres of water or dispense the water for 6 - 7 minutes before actually using the refrigerator to remove impurities inside the water filtering system.

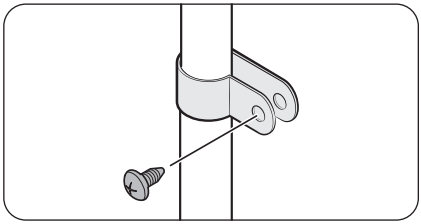

5. Secure the water line to a sink or a wall using a clip.

⚠ CAUTION

- Do not tighten the water line excessively. Make sure the water line is not bent, pinched, or squashed.
- Do not mount the water line on any part of the refrigerator. This may damage the refrigerator.

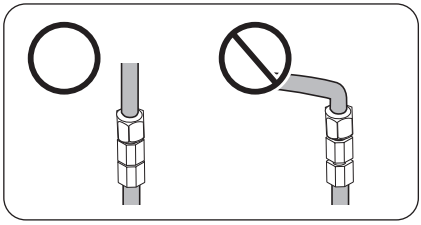

NOTE

If you have to relocate the refrigerator after connecting the water line, make sure the joined section of the water line must is straight.

Installation

To repair the water line

⚠ CAUTION

The water line must be repaired by a qualified professional. If you encounter a water leak, contact a local Samsung service centre or the installer of the water line.

Reverse osmosis water filtration system

The water pressure of the water supply system to a reverse osmosis water filtration system must be between 241 kPa and 827 kPa.

The water pressure of the reverse osmosis water filtration system to the refrigerator's cold water line must be at least 276 kPa. If the water pressure is below the specified:

- Check if the sediment filter in the reverse osmosis system is blocked. Replace the filter if necessary.
- Refill the water tank in the reverse osmosis system with water.
- If your refrigerator has a water filter, it may further reduce the water pressure when used in conjunction with a reverse osmosis system. Remove the water filter.

For more information or servicing, contact a licensed plumbing professional.

NOTE

WATER FILTER MUST BE INSTALLED.

- Make sure to install a water filter.
- Failing to install a water filter may allow fine foreign materials (sand, lime) in the water to continuously enter the water supply line and possible cause defects in the water supply system.

Ordering a new filter

To purchase a new water filter (part type: **HAFEX/EXP**), contact a local Samsung service centre.

To mount the water filter into place

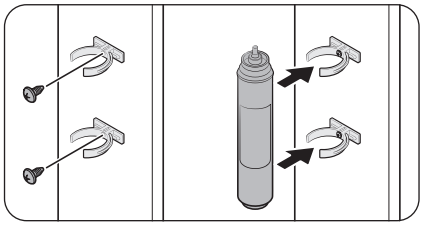

1. Attach the **lock clips** (x2) to appropriate positions under the sink, for instance. Then, fix the **lock clips** firmly using screws.
2. Insert the **water filter** into the upper and lower clips in the correct direction. Make sure to check the vertical direction of the **water filter**.

NOTE

If the filter is installed horizontally, water may remain in the filter. Therefore, vertical installation is recommended.

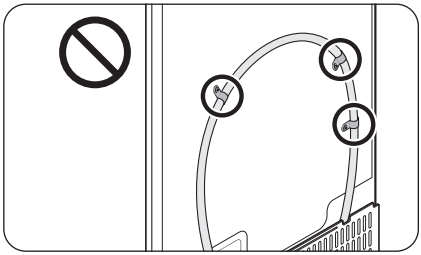

⚠ **CAUTION**

Do not mount the water filter on any part of the refrigerator. This may damage the refrigerator.

Water filter replacement (applicable models only)

⚠ **CAUTION**

- Do not use third-party water filters. Use only Samsung-provided or -approved filters.
- Unapproved filters may leak and damage the refrigerator, causing electric shock. Samsung holds no responsibility for any damage that may occur from use of third party water filters.
- The water filter replacement icon ( ) blinks to let you know it is time to replace the water filter.

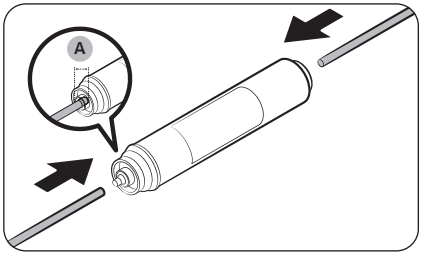

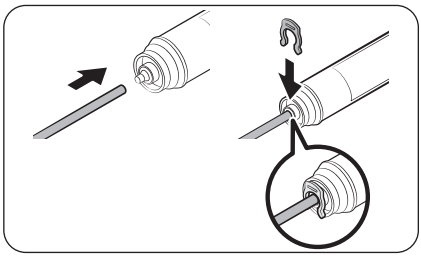

1. Shut off the main water supply.
2. Connect the water supply line to the inlet side of the filter to the end.
3. Connect the dispenser line to the outlet side of the filter. The water hose insertion depth (A) is 18 mm.
4. Check if there is any leak. If not, fix the lines with the clips.
5. Put the water filter into place and fix it with the clips.
6. Reset the water filter replacement alarm. (For detailed instructions, see the "Resetting or dismissing the water filter replacement alarm (applicable models only)" section on page 55.)
7. When replacing is complete, flush 10 litres of water (or dispense the water for 6 - 7 minutes) to remove impurities from the water line.

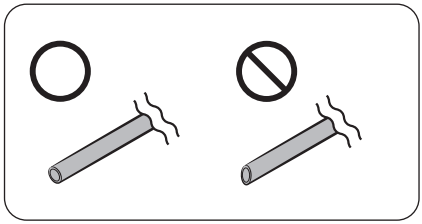

⚠ **CAUTION**

When adjusting the length of the water line tubing, make sure to smooth out the cut surface at a right angle. This is to prevent a water leak.

NOTE

- A newly installed filter may cause the water dispenser to spurt water briefly. This is because air has entered the water line.
- This replacement process may involve the refrigerator to drip water onto the floor. If this happens, wipe up with dry cloths.

STEP 8 Initial settings

By completing the following steps, the refrigerator should be fully functioning.

1. Plug the power cord into the wall socket to turn the refrigerator on.
2. Open the door, and check if the interior light lights up.
3. Set the temperature to the coldest, and wait for about an hour. Then, the freezer will be slightly chilled, and the motor will run smoothly.
4. Wait until the refrigerator reaches the set temperature. Now the refrigerator is ready for use.

STEP 9 Final check

When installation is complete, confirm that:

- The refrigerator is plugged into an electrical outlet and grounded properly.
- The refrigerator is installed on a flat, level surface with a reasonable clearance from the wall or the cabinet.
- The refrigerator is level and is sitting firmly on the floor.
- The door opens and closes freely, and the interior light turns on automatically when you open the door.

Door removal for entrance

If the refrigerator cannot pass through the entrance due to its size, follow these instructions:

Tools required (not provided)

These tools are used for removing the doors.

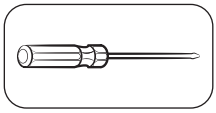

Phillips screwdriver

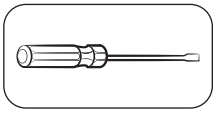

Flat-head screwdriver

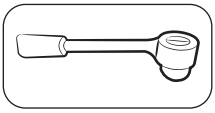

Socket spanner (10 mm)

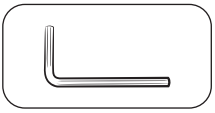

Allen spanner (5 mm)

Disconnect the water line

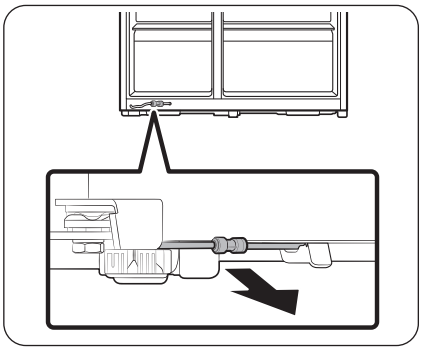

1. From the bottom rear side of the refrigerator, pull out the water line to the front.

NOTE

The refrigerator's water line is a water circulation line that connects between the water pipe from the water source and the hoses from the water filtering system of the refrigerator.

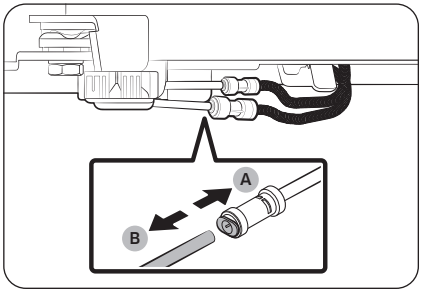

2. To disconnect the hoses, press and hold the collet (A) and detach the water hose (B).

⚠ CAUTION

Do not apply excessive force to the coupler. It may break.

Installation

Detach the doors

⚠ CAUTION

The door may fall off or over and damage itself during any of these steps. To prevent an accident, use extreme caution when performing these steps.

Type A models

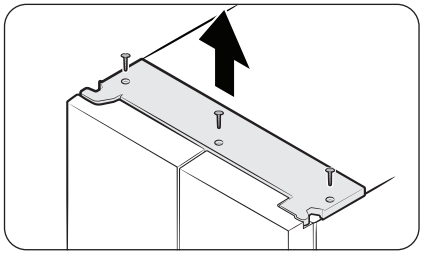

Type B models

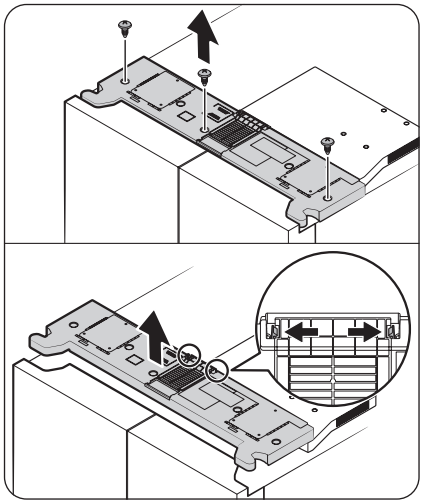

1. With the doors closed, detach the top cover.
   The detaching method varies depending on the top cover type.
   - Type A: Use a Phillips screwdriver to remove the screws, then lift the top cover to detach it.
   - Type B: Use a Phillips screwdriver to remove the screws, push the locking tabs outward to release the top cover from the duct cover, then lift the top cover to detach it.

NOTE

The number of screws may differ depending on the model.

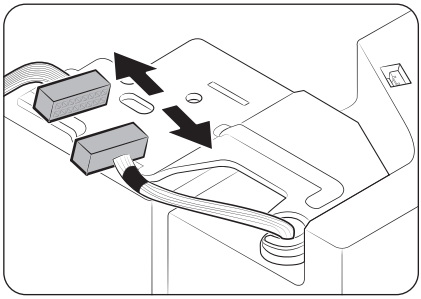

2. Disconnect the electrical harness.

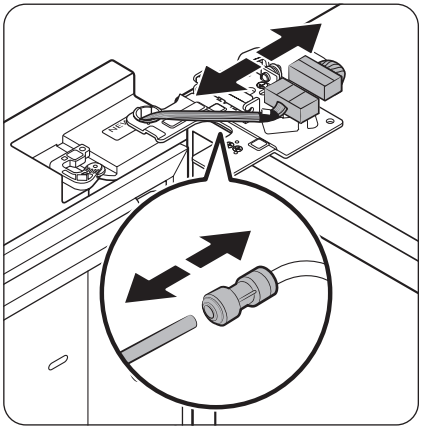

3. Disconnect the two wire connectors on the left door. The position of the connectors differs with the model.

⚠ **CAUTION**

- Do not remove both doors simultaneously. Make sure to remove one door at a time. Otherwise, any of the doors may fall and cause physical injury.
- Make sure the refrigerator is off before disconnecting the connectors.

4. Disconnect the water tube from the coupler on the left door as shown.
   - This step does not apply to the models without the AutoFill pitcher and the water dispenser.

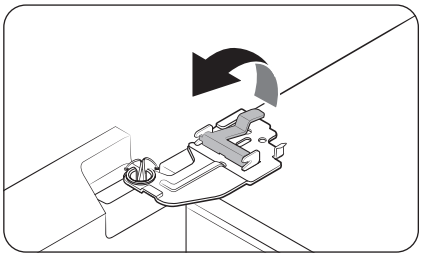

5. Gently lift the clamp.

NOTE

To prevent damage to the clamp or injuries, do not lift the clamp forcefully.

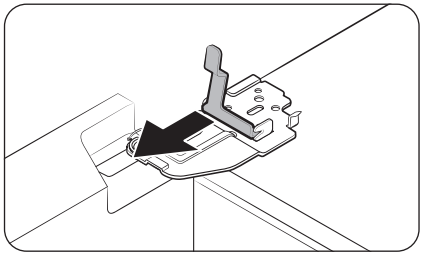

6. Pull the clamp to remove.

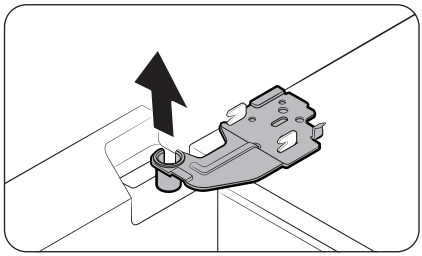

7. Open the door by 90 degrees. While holding the door, remove the hinge.

⚠ **CAUTION**

If you remove the hinge without holding the door, the door may fall and cause injury.

To reattach the fridge door

After you have moved the refrigerator to its final location, reattach the doors by following the removal instructions in reverse order.

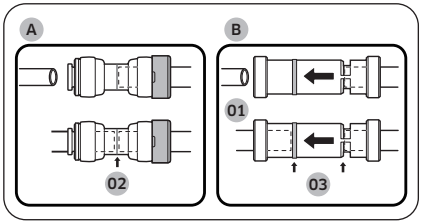

01 Dispenser
02 Center of transparent coupler
03 Guidelines

⚠ **CAUTION**

To prevent water leaks from the dispenser, the water line must be fully connected. Make sure both tubes of the water line are inserted fully to the center of transparent coupler (A) or the guidelines (B).

Installation

Reattach the doors

⚠ **CAUTION**

- Before reattaching the doors, make sure all the electrical connectors are properly connected.
- The freezer door must be reattached before the fridge door.
- Take care when removing the door to ensure that it does not fall on you.
- Be careful not to scratch.

1. Hold the freezer door and hook to the hinge at the bottom of the refrigerator.

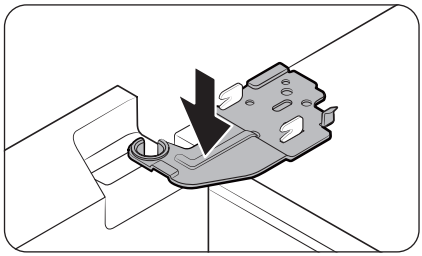

2. Put the hinge into its position, and then insert it into the hole on the door.

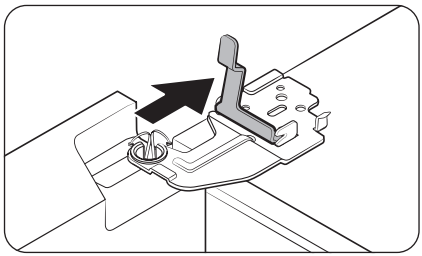

3. Insert the clamp in the arrow direction.

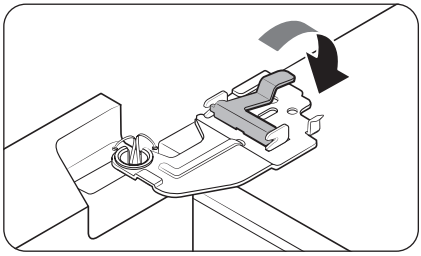

4. Press the clamp as shown.

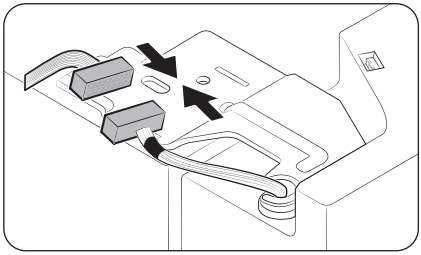

5. Connect the electrical harness.

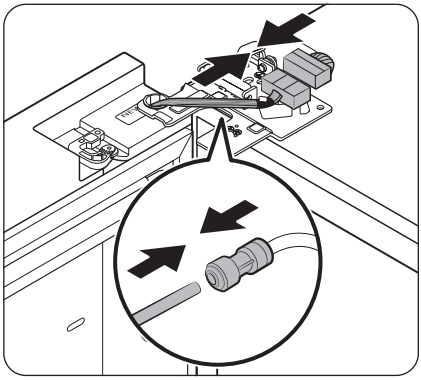

6. Connect the wire connectors.

⚠ **CAUTION**

- Make sure the wire connectors are connected properly. Otherwise, the display will not operate.

7. Connect the water tube.

- This step does not apply to the models without the AutoFill pitcher and the water dispenser.

⚠ **CAUTION**

- To prevent water leaks, make sure the red clips tighten the coupler properly.
- Keep the clips out of children's reach.

Type A models

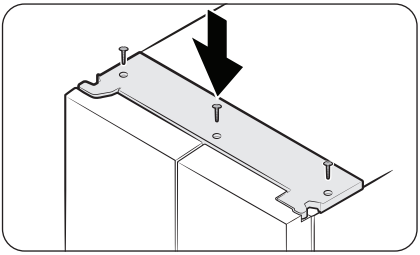

Type B models

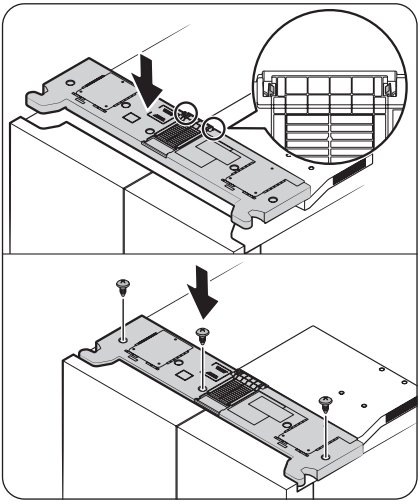

8. Attach the top cover with the front side first, and then press down on its back to get it into position. Then, tighten the screws.
   - For Type B models: Ensure that the locking tabs are fully engaged with the duct cover before tightening the screws.

NOTE

The number of screws may differ depending on the model.

Operations

Main panel

The actual appearance of your main panel may differ from the figure and the main panel design is subject to change without notice.

General type

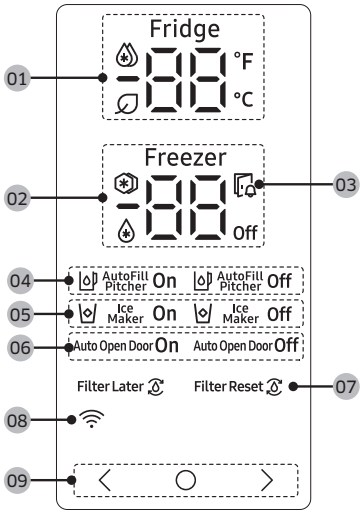

01 Fridge indicator	• Displays the current or desired temperature of the fridge. • ❄ indicates that the Power Cool function is on. • The 🍃 icon appears when the AI Energy Mode is operating. You may turn on or off the AI Energy Mode in the SmartThings app. (applicable models only)
02 Freezer indicator	• Displays the current or desired temperature of the freezer. • ❄ indicates that the Power Freeze function is on. • ❄ indicates that the freezer is operating in Fridge mode. (Applicable models only.) • **Off** indicates that the freezer is off. (Applicable models only.)
03 Door open indicator	This indicator blinks with an alarm if the door is left open for more than 2 minutes.

04 AutoFill Pitcher indicator (applicable models only)	The AutoFill Pitcher has 2 indicators (AutoFill Pitcher On / Off) to indicate its operating status. • When the AutoFill operates, the corresponding indicator (AutoFill Pitcher On) turns on. • When the AutoFill is turned off, the corresponding indicator (AutoFill Pitcher Off) turns on. • To enable AutoFill Pitcher, you must turn on the AutoFill Pitcher.
05 Ice Maker indicator	• Displays the status of the ice maker. • To enable ice making, you must turn on the ice maker.
06 Auto Open Door indicator (applicable models only)	• Displays the status of the Auto Open Door function. • To enable the Auto Open Door function, you must turn on the Auto Open Door function. (For more information, see the **Turning on or off the Auto Open Door function (applicable models only)** section on page **56**.)
07 Water Filter indicator (applicable models only)	• indicates that the water filter needs to be replaced. • When see the icon, you can replace the water filter and reset the water filter replace alarm, or dismiss the alarm and change the filter later. (For more information, see the "**Resetting or dismissing the water filter replacement alarm (applicable models only)**" section on page **55**.
08 Network connection indicator	• This icon indicates that the refrigerator is connected to a network. • You can control and monitor your refrigerator on the SmartThings app. For more information, see the **SmartThings (applicable models only)** section.
09 Buttons	• When the display is off, tap any button to wake up the display. • Use ○ to select the fridge or freezer and 〈 or 〉 to select the desired temperature or function for the selected compartment.

NOTE

- The control panel is designed to stay off when the refrigerator is not in use. It only becomes active and lights up when you open the door or tap the buttons.
- If the door is left open for 5 minutes, internal light will blink for 5 minutes and turn off. It is to alert deaf and hard of hearing users that a door is open. Note that this function is normal.

Setting the desired temperature or function

1. Tap any button (〈, ○, or 〉) to wake up the display.
   - This step may not apply to some models.
2. Tap ○ to select the fridge or freezer.
   - The selected compartment's indicator blinks.
   - The degrees Celsius symbol (℃) does not blink.
3. Tap 〈 or 〉 to select the desired temperature or function.
   - Refer to the table for available selection for each compartment.

Fridge	• Available selection: (Power Cool) ↔ 1 ℃ ↔ 2 ℃ ↔ 3 ℃ ↔ 4 ℃ ↔ 5 ℃ ↔ 6 ℃ ↔ 7 ℃ ↔ (Vacation) • Power Cool speeds up the cooling process at maximum fan speed. The fridge keeps running at full speed for two and a half hours and then returns to the previous temperature. • Use the Vacation function if you are going on vacation or a business trip, or if you do not intend to use the fridge for an extended time. The fridge temperature will be kept under 15 ℃, but the freezer remains active as previously set.

Freezer	• Available selection: (Power Freeze) ↔ -23 ℃ ↔ -22 ℃ ↔ -21 ℃ ↔ -20 ℃ ↔ -19 ℃ ↔ -18 ℃ ↔ -17 ℃ ↔ -16 ℃ ↔ -15 ℃ ↔ (Fridge) ↔ Off • Power Freeze speeds up the freezing process at maximum fan speed. The freezer keeps running at full speed for 50 hours and then returns to the previous temperature. To freeze large amounts of food, activate Power Freeze for at least 20 hours before putting food in the freezer. • If you select (Fridge), the freezer operates as a fridge, and the temperature setting changes to 3 ℃. • If you select **Off**, the freezer turns off. • Empty the ice bucket before you select (Fridge) or **Off**. After 15 seconds from you select (Fridge) or **Off**, the ice maker will begin to dispense any ice leftover into the ice bucket. • The (Fridge) and **Off** modes are not available in some models. ⚠ **WARNING** • Do not put glass bottle containing liquid in the freezer while it is in the Fridge mode. When you unselect the Fridge mode, and the freezer returns to the freezer mode, the liquid in the glass bottles will freeze, which can cause the glass bottles to break or burst in the freezer. • Make sure to remove frozen foods from the freezer before you select the Fridge mode. Frozen foods will melt and spoil as the temperature increases. • Make sure to remove foods that you do not want to freeze before you unselect the Fridge mode and use the freezer to freeze. **NOTE** • When you use Power Freeze function the energy consumption of the refrigerator will increase. Remember to turn it off when you don't need it and return the freezer to your original temperature setting. • When the freezer is set to Off mode, the freezer temperature will be kept under 15 ℃, but the fridge remains active as previously set. • Do not store food or beverages in the refrigerator when the freezer is set to **Off**. • If you are going to use the freezer in the freeze mode, we strongly recommend that you use plastic containers to store food, especially vegetables.

4. Wait for 5 seconds to confirm your selection.
- The selected compartment's indicator stops blinking.

NOTE

Using Power Cool or Power Freeze increases power consumption.

Turning on or off the AutoFill Pitcher (applicable models only)

You can turn on or off the AutoFill Pitcher in fridge.

1. Tap any button (<, ◯, or >) to wake up the display.
   - This step may not apply to some models.
2. Tap ◯ until the AutoFill Pitcher indicator blinks.
3. Tap < or > to turn on or off the AutoFill Pitcher.
   - Tap < to turn it on.
   - Tap > to turn it off.
4. Wait for 5 seconds or tap ◯ to confirm your selection.
   - The AutoFill Pitcher indicator stops blinking.

Turning on or off the ice maker

You can turn on or off the auto ice maker in the freezer.

1. Tap any button (<, ◯, or >) to wake up the display.
   - This step may not apply to some models.
2. Tap ◯ until the Ice Maker indicator blinks.
3. Tap < or > to turn on or off the ice maker.
   - Tap < to turn it on.
   - Tap > to turn it off.
4. Wait for 5 seconds or tap ◯ to confirm your selection.
   - The Ice Maker indicator stops blinking.

Resetting or dismissing the water filter replacement alarm (applicable models only)

The water filter replacement icon ( ) blinks to alert the user that it is time to replace the water filter. You can replace the water filter immediately and reset the water filter replacement alarm, or dismiss the alarm if you want to change the water filter later.

1. Tap any buttons (<, ◯, or >) to wake up the display.
   - This step may not apply to some models.
2. Tap ◯ until the Water Filter indicator blinks.
3. Tap < or > to reset or dismiss the water filter replacement alarm.
   - Tap < if you want to change the water filter later and dismiss the alarm.
   - Tap > if you have changed the water filter and want to reset the water filter replacement alarm.
4. Wait for 5 seconds or tap ◯ to confirm your selection.
   - The Water Filter indicator stops blinking.

Operations

Turning on or off the Auto Open Door function (applicable models only)

You can turn on or off the Auto Open Door function.

1. Tap any buttons (〈, ◯, or 〉) to wake up the display.
   - This step may not apply to some models.
2. Tap ◯ until the Auto Open Door indicator blinks.
3. Tap 〈 or 〉 to turn on or off the function.
   - Tap 〈 to turn it on.
   - Tap 〉 to turn it off.
4. Wait for 5 seconds or tap ◯ to confirm your selection.
   - The Auto Open Door indicator stops blinking.

Turning on or off the Wi-Fi (applicable models only)

To turn the Wi-Fi on or off, tap and hold ◯ or 〉 for 10 seconds. The display shows the status of Wi-Fi for 5 seconds (as shown in the figure).

WI-Fi On

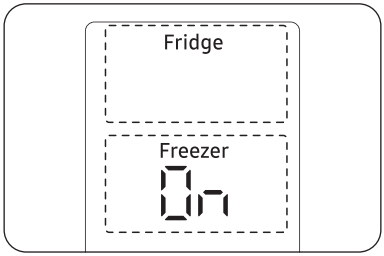

Wi-Fi Off

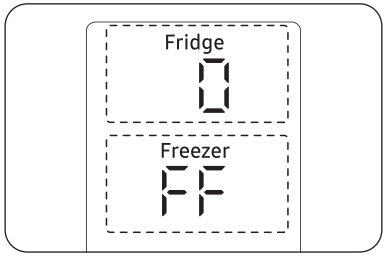

NOTE

- You must turn on the Wi-Fi to connect the refrigerator to the SmartThings app.
- For more information, see the **SmartThings (applicable models only)** section.

Family Hub type

Home screen

NOTE

- For more information about other menus and apps available on the Refrigerator app, see the Online manual of your refrigerator.
- The content of apps and widgets, or their design is subject to change or support may be discontinued without notice, depending on the content provider's policy.
- Children's use of the refrigerator's functions, apps, and services must be supervised by adults.
- Underage transactions with the services must be supervised by adults.

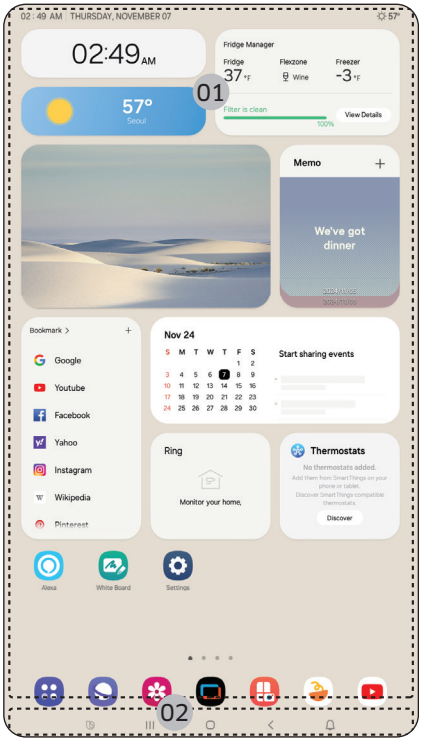

01 Home screen
02 Soft buttons

Operations

01 Home screen

- Tap a desired app or widget to launch it.
- On the home screen, you can add or remove items such as apps, widgets, pictures, videos, drawings, and texts.
- Tap and hold an item to enter Edit mode. In Edit mode, you can drag and drop an item to a new location on the home screen. When you move the item to a new location, the item turns red if the location is not available.

02 Soft buttons

01 Bixby
- Tap to use Bixby.

02 Task Manager
- Tap to open the Task Manager.

03 Home
- Tap to open the Home screen.

04 Return
- Tap to return to the previous screen.

05 Notification
- Tap to display the Quick Panel.

06 Hide/Show
- Tap to hide or show Soft buttons.
- The Hide/Show button only appears when an app is active.

Fridge Manager

On the Home screen, tap the **Fridge Manager** app.

- You can set the desired temperature or modes for each compartment.
- For more detailed information on the Fridge Manager app, check the online manual.
- To access the online manual from your Family Hub refrigerator, tap **Setting** > **Help & Contact Us** > **Online Manual**.

AI Home Hub type

Home screen

NOTE

- For more information about other menus and apps available on the Refrigerator app, see the Online manual of your refrigerator.
- The content of apps and widgets, or their design is subject to change or support may be discontinued without notice, depending on the content provider's policy.
- Children's use of the refrigerator's functions, apps, and services must be supervised by adults.
- Underage transactions with the services must be supervised by adults.

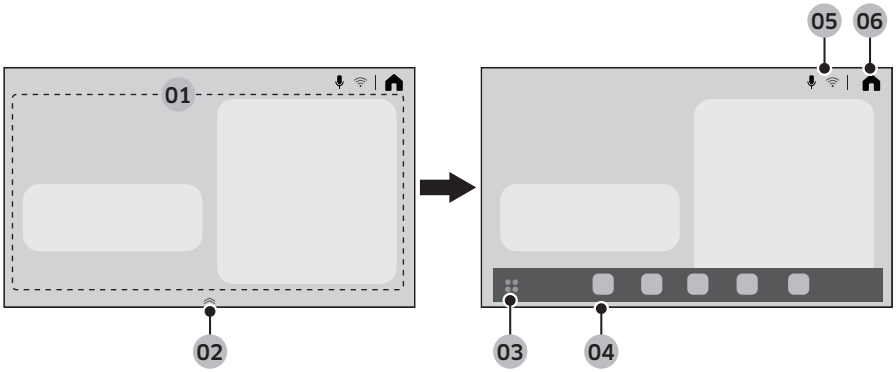

01 Home card area	You can set various functions and check information. • AI Vision Inside: You can manage ingredients stored in the refrigerator. • Recipes: You can receive cooking guidance and recipes. • SmartThings: You can connect your refrigerator to the SmartThings app and control it remotely from the app. • Fridge Manager: You can set the desired temperature or modes for each compartment. • Product Care: You can manage the refrigerator's consumables.
02 App dock handler	• Drag the App dock handler upward to open the App dock. • The App dock handler only appears on the Home screen.
03 App tray button	Tap to view all available apps.
04 App dock	• App dock displays the icons to allow easier access to the frequently used apps. • Maximum five icons are displayed in the App dock which are not editable.

05 Indicator area	Different icons appear to indicate enabled functions.
06 Home	Tap to go to the Home screen.

Quick Panel

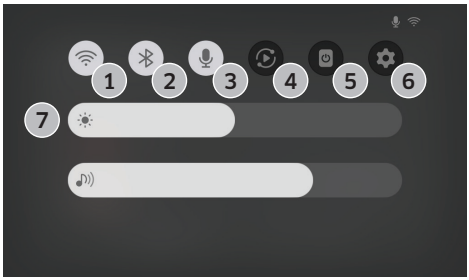

The Quick Panel provides quick access to various settings. Swipe down from the top of the screen to open the Quick Panel.

1	Wi-Fi	• Tap to turn the Wi-Fi on or off. • Touch and hold the icon to access the Wi-Fi settings screen.
2	Bluetooth	• Tap to access the Bluetooth settings screen.
3	Microphone	• Tap to turn the microphone on or off.
4	Smart View	• Tap to access the Smart View screen.
5	Screen off	• Tap to turn off the screen.
6	Settings	• Tap to access Settings.
7	Brightness and Volume	• Slide the corresponding slider to adjust the screen brightness or volume.

Fridge Manager

On the Home screen, tap the Fridge Manager app.

- You can set the desired temperature or modes for each compartment.
- For more detailed information on the Fridge Manager app, check the online manual.
- To access the online manual from your refrigerator , tap ⚙ > General > Support > User manual.

Display reset (Family Hub and AI Home Hub type models only)

If you encounter an abnormal symptom on the display, try resetting the display. This may solve the symptom.

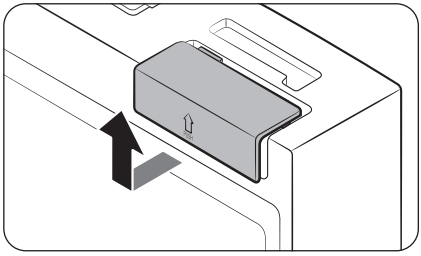

1. Open the right-side fridge door and locate the switch cover on the top right corner of the door.
2. Push up the cover to reveal the power switch.

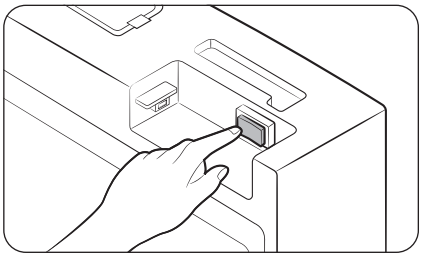

3. Turn the switch off and turn it on again.
4. Reinsert the switch cover to the end until you hear a clicking sound.

Operations

SmartThings (applicable models only)

Installation

Visit the Google Play Store, Galaxy Apps, or Apple App Store and search for “SmartThings”. Download and install the SmartThings app provided by Samsung Electronics to your smart device.

NOTE

- The supporting software version of the SmartThings app is subject to change according to the OS supporting policy the manufacturer provides. In addition, as for the SmartThings app or the functions that the app supports, the new application update policy on the existing OS version can be suspended due to usability or security reasons.
- The SmartThings app is subject to change without notice to improve usability or performance. As the mobile phone OS version is updated every year, the SmartThings is also updated continually according to the latest OS. If you have enquiries regarding the items mentioned above, please contact us on st.service@samsung.com
- Recommended encryption systems include WPA/TKIP and WPA2/AES. Any newer or non-standard Wi-Fi authentication protocols are not supported.
- Wireless networks may be affected by the surrounding wireless communication environment.
- If your Internet service provider has registered the MAC address of your PC or modem for identification, your Samsung Smart Refrigerator may fail to connect to the Internet. If this happens, contact your Internet service provider for technical assistance.
- The firewall settings of your network system may prevent your Samsung Smart Refrigerator from accessing the Internet. Contact your Internet service provider for technical assistance. If this symptom continues, contact a local Samsung service center or retailer.
- To configure the wireless access point (AP) settings, see the user manual of the AP (router).
- Samsung Smart Refrigerators support both Wi-Fi 2.4 GHz with IEEE 802.11 b/g/n and Soft-AP protocols. (IEEE 802.11 n is recommended.)
- Unauthorized Wi-Fi wireless routers may fail to connect to applicable Samsung Smart Refrigerators.

Samsung account

You are required to register your Samsung account to use the app. If you don't have a Samsung account, follow the app's onscreen instructions to create a free Samsung account.

Getting started

Turn on the device you want to connect, open the SmartThings app on your phone, and then follow the instructions below.

If a pop-up appears saying that a new device has been found, tap **ADD NOW**.

If a pop-up doesn't appear, tap the **+** button, and then select the device you want to connect from the list of available devices.

If your device isn't in the list of available devices, tap **Supported Devices**, select the device type (Refrigerator), and then select the specific device model.

Follow the instructions in the app to set up your device. Once setup is complete, your refrigerator will appear as a "card" on your **Devices** screen.

Refrigerator app

Integrated control

You can monitor and control your refrigerator at home and on the go.

- Tap the refrigerator icon on the SmartThings Dashboard or tap the Devices icon at the bottom of the Dashboard, and then tap the refrigerator "card" to open the Refrigerator page.
- Check the operation status or notifications related to your refrigerator, and then change options or settings if necessary.

NOTE

Some options or settings of the refrigerator may not be available for remote control.

Operations

Category	Item	Description
Monitor & Control	Fridge temperature	You can set and monitor the desired temperature of the fridge.
	Power Cool	You can turn Power Cool on or off, and check the current settings.
	Freezer temperature	You can set and monitor the desired temperature of the freezer.
	Power Freeze	You can turn Power Freeze on or off, and check the current settings.
	Ice maker *	You can turn the ice maker on or off.
	AutoFill Pitcher *	You can turn the AutoFill Pitcher function on or off, and check the current settings of the function.
Alarms	Abnormally high temperature	This alarm is triggered when the fridge or freezer has abnormally high temperatures.
	Door opening	This alarm is triggered if the fridge or freezer door is open for more than 2 minutes.
	AutoFill Pitcher overflowing *	If the AutoFill Pitcher function senses an overflow, it triggers this alarm to let you know the status of the overflow.
	Water filter replacement	This alarm reminds you that the water filter must be replaced.
AI Energy Mode *	You can turn on or off the AI Energy Mode under the Energy menu in the SmartThings app. You can check the status of the AI Energy Mode on the SmartThings app. On some models, the icon appears on the main panel to indicate that AI Energy Mode is operating. (applicable models only) Turning on the AI Energy Mode decreases energy consumption, but it may also reduce the cooling performance. **NOTE** The AI Energy Mode may not operate according to user settings or the operating environment.	

* applicable models only

Security updates information

Security updates are provided to strengthen the security of your device and protect your personal information. For more information on security updates, visit https://security.samsungda.com.

* The website supports only some languages.

Bixby (Voice recognition - applicable models only)

What is Bixby?

- Bixby is the name of Samsung's artificial intelligence solution that allows for device control by voice.

Using Bixby

- To enable voice recognition, you must connect your device to the SmartThings app via the network.
- And you must agree on the terms and conditions of the Bixby service.
- Once connected, you can control some functions of the device using Bixby on your Samsung smartphone, even though it does not support voice recognition natively.
- To activate Bixby, say "Hi, Bixby" followed by a voice command.
- For more voice recognition commands, refer to the "Voice Commands" section.

Voice Commands

Category	Command (samples)
Temperature	Tell me the temperature of the refrigerator
	Tell me the temperature of the fridge in the refrigerator
	Tell me the temperature of freezer in the refrigerator
Weather	Tell me the weather tomorrow
	How humid is it today?
	How high is the fine dust level today?
	When can I expect rain?
International Time	What time is it now?
	What month is it today by the lunar calender?
	What time is it in New York?

NOTE

Bixby will exit standby mode after a certain amount of time if no command is given. Once enabled, voice recognition may work poorly or malfunction due to surrounding sounds such as TV sound.

Operations

⚠ **CAUTION**

- When voice recognition is affected
  - Performance may be affected by the user's voice, speech style, pronunciation, and surrounding environment.
  - When using voice recognition, speak louder than the surrounding sounds.
  - To improve the performance of voice recognition, stand within 3 meters from the device and speak clearly.
  - While you are watching TV, voice commands can be recognized in error due to the TV sound.
- Voice recognition not working when...
  - Bixby is turned off in the Bixby menu of the SmartThings app.
  - The microphone is turned off in the microphone setting of the SmartThings app.
- Voice recognition working poorly when...
  - The surrounding sounds are loud (TV sound, music sound, etc)
  - The Wi-Fi signal is weak (Internet connectivity is poor)

Dispenser panel (applicable models only)

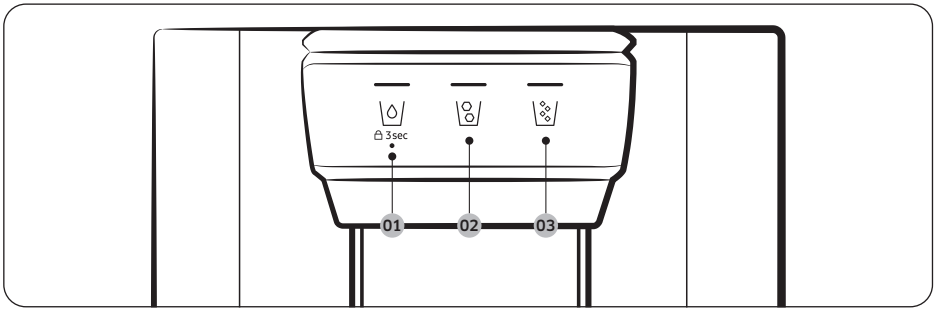

01 \/

02 \/

03 \/

01 Water / Lock (3 sec)

\/	To dispense chilled water, press \/. The corresponding indicator turns on.
3 sec (Dispenser panel / Dispenser lever)	To prevent use of the dispenser panel buttons and the dispenser lever, press and hold \/ for more than 3 seconds. If you press and hold the button again for more than 3 seconds, the dispenser lock will be deactivated.

02 Cubed Ice

Press \/ to dispense cubed ice. The corresponding indicator turns on.

03 Crushed Ice

Press \/ to dispense crushed ice. The corresponding indicator turns on.

Operations

Special features

The refrigerator features user-oriented devices that you can use to benefit from.

Auto Open Door function (applicable models only)

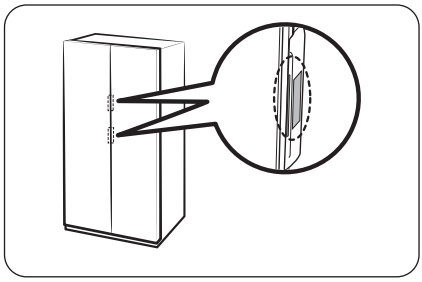

Touch the sensor near the door handle. The door will open.

- The default setting is **Off**.
- To turn on the function, refer to the followings.
  - General type: Refer to the **Turning on or off the Auto Open Door function (applicable models only)** section on page **56**.
  - Family Hub type: On the Fridge Manager app, tap **Settings**, and then turn on the **Auto Open Door**.
  - AI Home Hub type: On the Home screen, tap ⚙ > **Refrigerator** > **Auto open door** and select **On**.

NOTE

- If both sensors are touched simultaneously, the door on the first touched sensor opens and then so does the other door within about 2 seconds.
- The door does not close automatically. Close the door manually after use.
- The angle (degree) at which the doors open may vary depending on the installation environment, such as the floor where the refrigerator is installed, the level of the refrigerator, and the load of the food stored in the door bin.
  - If the doors open too wide or not wide enough, check and make sure the refrigerator is level. (For more information, see the "**STEP 4 Adjust the levelling feet**" section on page **34**.)

⚠ CAUTION

- The Auto Open Door function may malfunction if you open and close the door repeatedly.
- Do not push or force stop the door while it is opening automatically. It may cause the product to malfunction.
  - Be cautious not to get hit by the doors when they open automatically.
- If the door resists opening after repeated door opening, wait for about a minute and then try again. (It may be hard to open the door immediately after closing it due to air pressure change inside the refrigerator which occurs when you open and close the door.)
- Accidental touches to the sensor can cause the door to open, verify that it is closed.

Voice (applicable models only)

Voice recognition setup

On the SmartThings app, set “Sound” to “Voice”.

Some of voice commands

1	Autofill pitcher detected water overflow
2	The refrigerator door has been opened
3	Something went wrong.
4	The mode has been changed
5	Power cool is now in operation
6	Power freeze is now in operation
7	The temperature inside the refrigerator has increased
8	The temperature is now set

NOTE

When you set “Sound” to “Disabled” in your refrigerator, voice recognition will be turned off accordingly.

Operations

Water pitcher (AutoFill Pitcher) (applicable models only)

Cold, purified water is always ready in the AutoFill Pitcher. You can put tea or fruits in the infuser to enjoy the various infused water you like.

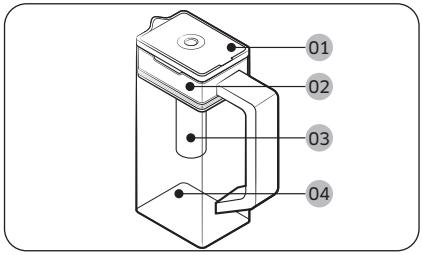

01 Lid
02 Infuser holder
03 Infuser
04 Body

To fill the Water pitcher

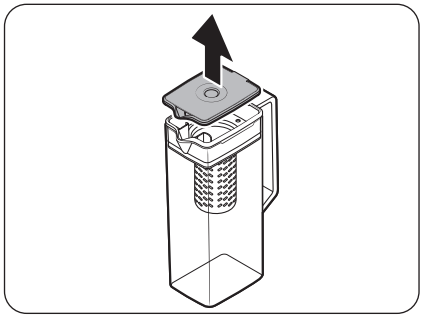

1. Grasp a handle groove of the lid, and then pull up to open the lid.
2. Put tea leaves or fruit to your taste into the infuser.

NOTE

If you want to keep the infused water in its initial concentration, turn the AutoFill Pitcher function off.

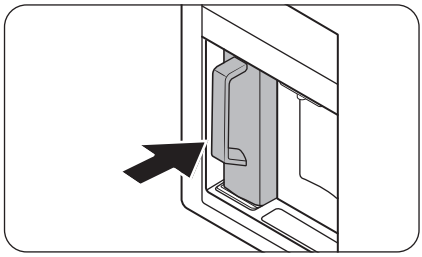

3. Enable the AutoFill Pitcher function on the control panel. Open the Beverage Center door, and then mount the water pitcher onto the holder. Push it straight in as shown in the figure.

⚠ CAUTION

Make sure the water pitcher fits in the water pitcher holder.

4. Close the door. The water pitcher will start to fill with chilled water a short time later.

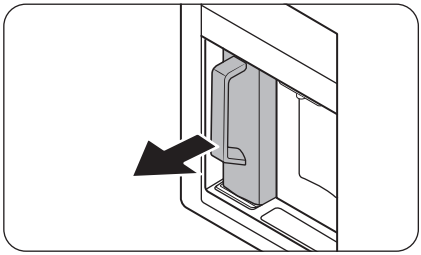

5. To drink tea, open the Beverage Center door, and then detach the water pitcher. Pull it straight out.

⚠ **CAUTION**

- We recommend consuming fruit infused water within 24 hours. After that, the infused water can spoil over time.
- You must clean the water pitcher after you have consumed the infused water. Also clean the water pitcher if you haven't used it for a long time.

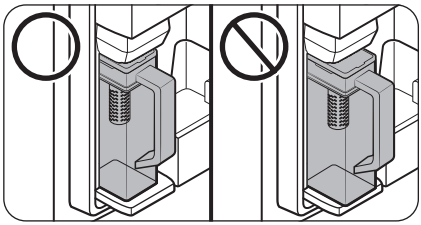

- To prevent the water pitcher from tipping over or leaking, make sure the water pitcher fits in the water pitcher holder.

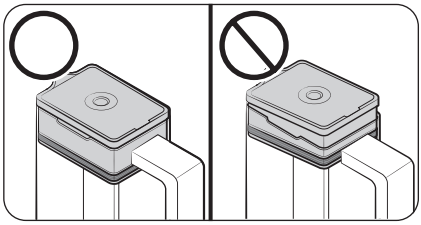

- To prevent the water pitcher from spilling over or leaking, make sure the infuser holder is properly inserted.

Operations

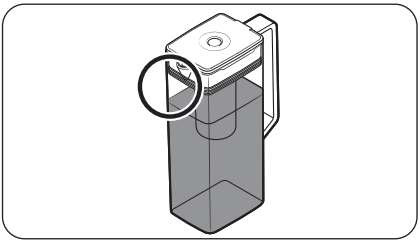

NOTE

- If the front side (specifically marked area) of the water pitcher has too much moisture, the water pitcher may not fully fill. Remove the moisture, and then try again.
- AutoFill Pitcher function will stop supplying water to the water pitcher if the water pitcher does not fill after a certain amount of time. If this happens, check if the water line is properly connected. Remove and reinsert the water pitcher, and then try again.
- If the water pitcher is not fully filled, check if there is water in the water tank inside the fridge. If the water tank is empty, fill the tank with water first. Then, remove the water pitcher and insert the water pitcher back to supply water into the water pitcher. (applicable models only)

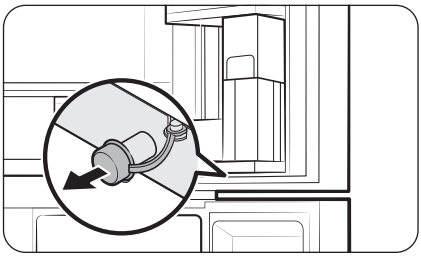

- Wipe around the water pitcher holder if the water pitcher overflows or leaks.
- Water drops off if the rubber cap is opened.
- The AutoFill Pitcher indicator on the control panel will blink if there is a leak. In case of a leak, open the rubber cap so that the leaked water drains. If the indicator does not stop blinking after draining, there might be a system failure. Contact your local Samsung service center.

NOTE

- You must clean the water pitcher after you have consumed the infused water. You must also clean the water pitcher if you have not used it for a long time or left the full pitcher for more than three days.
- If the infuser is not properly cleaned, the scent of the tea or fruits you previously used in the infuser may remain. If you are not going to use the infuser, separate it from the pitcher and store it safely.
- If you have not used the water filter for a long time, pour away the first two pitchers of water. Then, clean the water pitcher thoroughly and use it.

Water dispenser (applicable models only)

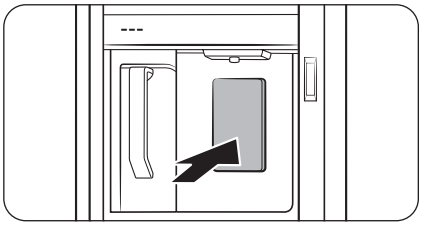

To dispense chilled water, open the Beverage Center and press the dispenser lever.

NOTE

- The dispenser will stop dispensing if you keep pushing the dispenser lever for about 1 minute. To dispense more water, release and push the lever again.
- Make sure the glass is in line with the dispenser to prevent the dispensed water from spilling out.
- If you do not use the water dispenser for 2-3 days, the dispensed water may have an abnormal smell or taste. This is not a system failure. Discard the first 1-2 glasses of water.
- If the water tank inside the fridge is empty, using the AutoFill function or pressing the water dispenser lever will let air into the water line hose. If you fill the water tank while there is air in the water line hose, using the AutoFill function or pressing the water dispenser lever may cause water to spurt out.

Water clouding

Water supplied to the refrigerator flows through a core alkaline filter. During this filtering process, the water pressure of the water increases and the water becomes saturated with oxygen and nitrogen. This causes the water to look misty or cloudy temporarily when dispensed. This is normal and the water will look clear after a few seconds.

Operations

Water/Ice dispenser (applicable models only)

Using the dispenser, you can dispense water with or without ice.

The water dispenser offers 3 options: chilled water, cubed ice, and crushed ice. To dispense chilled water, press \ on the dispenser panel. Put a water glass under the dispenser, and then push the dispenser lever.

To dispense water with ice

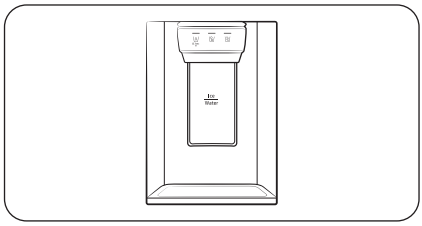

1. With the Ice Maker enabled, press \ or \ to select the ice type.
2. Put a water glass under the dispenser, and then push the **dispenser lever** with the glass. Ice will be dispensed from the dispenser.
3. Press \ to select water.
4. Push the **dispenser lever** with the glass. Water will be dispensed from the dispenser.

NOTE

- The dispenser will stop dispensing if you keep pushing the dispenser lever for about 1 minute. To dispense more water, release and push the lever again.
- Make sure the glass is in line with the dispenser to prevent the dispensed water from spilling out.
- If you do not use the water dispenser for 2-3 days, the dispensed water may have an abnormal smell or taste. This is not a system failure. Discard the first 1-2 glasses of water.

Ice maker (applicable models only)

The refrigerator has a built-in ice maker that automatically dispenses ice so that you can enjoy filtered water with cubed or crushed ice.

Ice making

After you have installed your refrigerator and plugged it in, follow these instructions to ensure proper ice making and to keep the ice bucket full of ice:

1. Let the refrigerator operate for at least 24 hours to ensure optimal performance.
2. Dispense the first 4 to 6 ice cubes into a glass.
3. Wait another 8 hours and dispense another 4 to 6 ice cubes.
4. Then, wait another 16 hours and dispense the first glass-full of ice.

NOTE

- If you consume all the ice at once, you must wait 8 hours before dispensing the first 4 to 6 cubes. This ensures that the ice bucket is filled with ice properly.
- Ice cubes generated rapidly may look white, which is normal.

⚠ CAUTION

Dispense the ice according to the size of the cup.

- If you dispense excessive amount, ice may fall out on the ground and cause personal injury.
- Ice may accumulate and block the ice chute.

To fill the water tank (applicable models only)

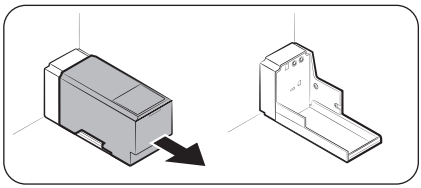

For first-time use, clean the inner side of the water tank and dry well.

1. Hold both handgrips on the front of the tank, and slide out as shown.

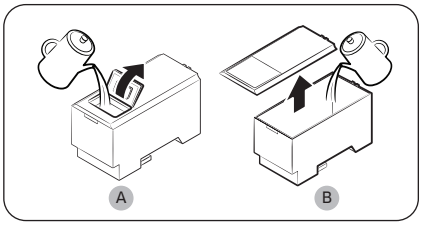

2. Open the front lid (A) of the cover or the entire cover (B) and fill the tank with a max of 5 litres water.

⚠ CAUTION

- Do not exceed the max line. Water overflows.
- Fill with potable water only.

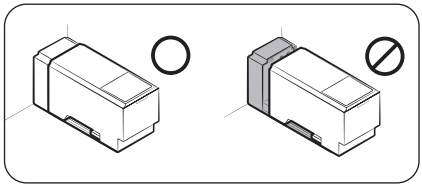

3. Reinsert the water tank and fit into the dispenser mechanism. Make sure the front side (with the front lid) of the tank faces to the front.

⚠ **CAUTION**

- Make sure the water tank fits into the shelf. Otherwise, the water tank may not operate properly.
- Do not use the refrigerator without inserting the water tank. This may decrease the cooling performance.
- Fill the tank only with potable water such as mineral or purified water. Do not use other liquid.
- Use caution when moving a filled tank. Physical injury may occur if the tank is dropped.
- Do not try to disassemble the internal pump yourself. If the internal pump is damaged or disconnected from the water tank, the dispenser does not operate.

For first-time use

- Push the dispenser lever for 10 seconds to emit air from the hoses of the water supply system.
- Discard the first six glasses of water to remove impurities in the water supply system.

Ice making (applicable models only)

The refrigerator has a built-in ice maker that automatically dispenses ice so that you can enjoy filtered water with cubed or crushed ice to your preference.

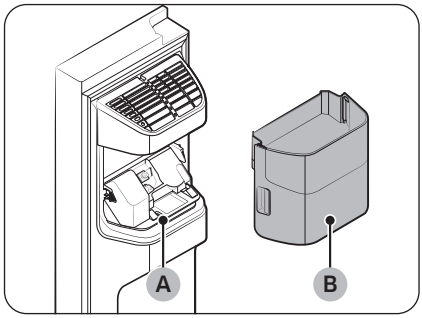

If ice does not dispense, first check the ice maker if it makes ice properly.

To check the ice maker

1. Gently hold the icemaker bucket (B) with both hands and remove it from the ice chute (A).
2. Check the icemaker bucket if it contains ice as appropriate.

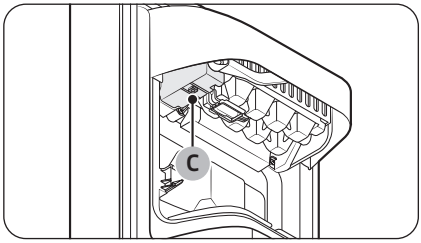

3. Press the button (C) on the bottom of the ice maker. You will hear a chime (ding-dong) at the press of the button.
4. You will hear another chime if the ice maker operates properly.

NOTE

If this symptom continues, contact the water line installer or a local Samsung service centre.

⚠ CAUTION

- Do not press the button repeatedly after the ice tray is filled with ice or water. Water may overflow or ice may be jammed.
- When the refrigerator recovers power supply after a power failure, the icemaker bucket may contain a mix of melted and jammed ice cubes, resulting in a system failure. To prevent this, make sure to empty the icemaker bucket before using the refrigerator.
- To prevent dropping the icemaker bucket, make sure to use both hands when removing or reinserting the icemaker bucket.
- Do not let children hang on or play with the ice dispenser or the icemaker bucket. Children may get hurt.
- Do not put fingers or other objects into the dispenser hole or the ice chute. This may cause physical injury or property damage.

NOTE

- When the ice maker is set to 'ON' refrigerator will keep making ice even when you remove the ice bucket.
- Make sure to set the ice maker to 'OFF' when you are not going to use the ice maker.
- Removal of the icemaker bucket does not affect the thermal and mechanical performance of the refrigerator.
- The declared freezer volume is measured with the freezer guide and the bottom shelf, after removing the ice maker, upper and lower drawers.

Operations

To secure more storage space (applicable models only)

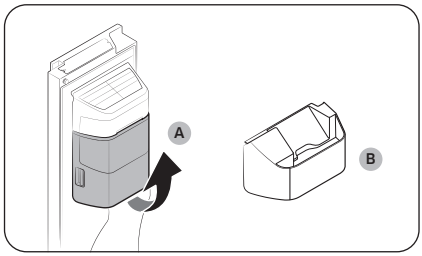

If you do not use the ice maker and need more storage space, remove the **icemaker bucket (A)**. Then, insert the **Freezer guide (Optional) (B)** into the icemaker bucket's place.

⚠ CAUTION

If the icemaker bucket has been removed, you must turn the ice maker off.

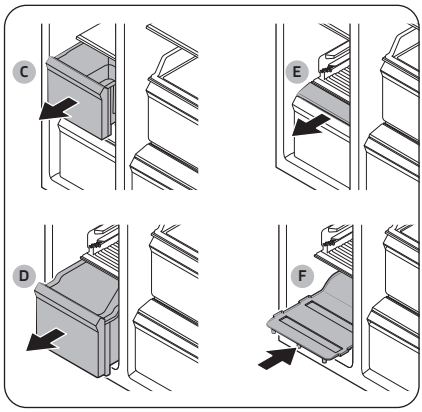

To secure more space, remove the **upper drawer (C)**, **lower drawer (D)**, and **lower drawer cover (E)**. Then, insert the provided **bottom shelf (F)**.

NOTE

- Removing the drawers does not affect the temperature or usage of the freezer.
- The declared freezer volume is measured with the bottom shelf, after removing the upper drawer, lower drawer, and lower drawer cover.

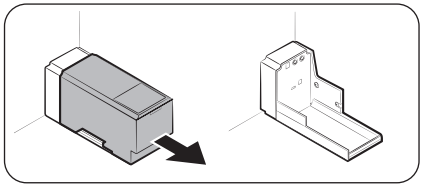

For more space, remove the water tank and use the space to store more items.

Icemaker bucket

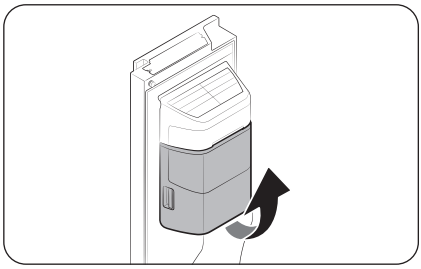

If you do not dispense ice for an extended period, ice may form clumps inside the bucket. If this happens, remove and empty the icemaker bucket.

1. To remove the icemaker bucket, gently lift it up and pull out slowly while holding the handgrips with both hands.
2. Remove and empty the icemaker bucket.

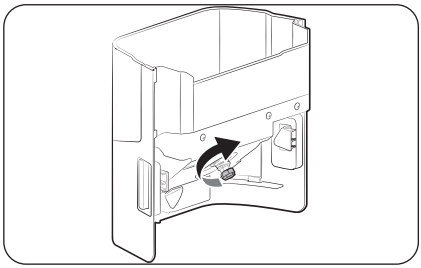

3. When done, turn the gear handle on the rear of the bucket by 90°, and then put the bucket back into position. Make sure the bucket is inserted properly until you hear a clicking sound.

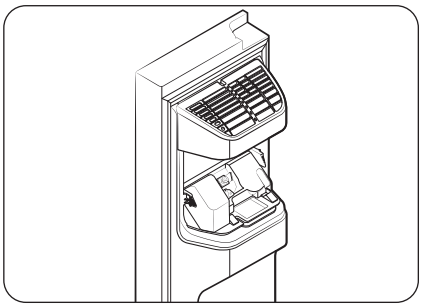

⚠ CAUTION

- Do not apply excessive force to the bucket cover. The cover may break.
- Do not close the door hard. Water may spill over the ice maker.
- To prevent injury, make sure to clean up any ice or water that has fallen on the floor.
- To prevent accidents or injury, do not let children play with the water dispenser or the ice maker.
- Do not put your hand or an object into the ice chute. This may cause physical injury or product damage.

NOTE

- Any sound from the ice maker is normal, which outputs during the ice making process.
- While the door is open, neither the ice maker nor the water dispenser operates.

Operations

Water pressure

If you want to check how much water flows into the ice tray, follow these steps.

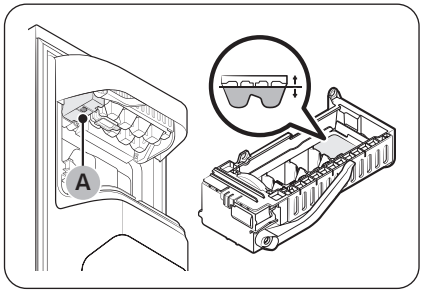

1. Remove the ice bucket.
2. Press the **button (A)** on the bottom of the ice maker. Normally, the ice tray fills with water in a few minutes.
3. If the water level is lower than expected, check the water pressure of the water supply line from the water source. This is not a system failure.

⚠ **CAUTION**

- Do not repeatedly press the button on the bottom of the ice maker when the tray is filled with water. Water may overflow or ice may be jammed.
- Make sure the icemaker bucket is inserted properly. Otherwise, the ice maker will not operate.
- If there is a power failure, remove the ice tray. Water may flow.

Auto Ice Maker (applicable models only)

The refrigerator has a built-in ice maker that automatically dispenses ice.

- The overall design and/or accessories may differ with the model.
- The ice scoop is provided in the refrigerator.

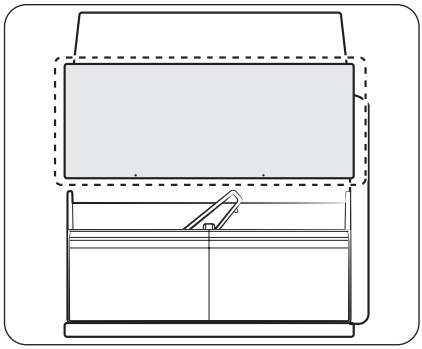

- This product has two types of ice makers.
- You can simply slide out the ice bucket tray to use ice, and then slide it back in after use.

⚠ **WARNING**

Choking hazard: Ice may cause choking in small children.

Ice making

After you have installed your refrigerator and plugged it in, follow these instructions to ensure proper ice making and to keep the ice bucket full of ice.

For first-time use

- Let the ice maker make ice for 1-2 days.
- Discard the first 1-2 buckets of ice to remove impurities in the water supply system.

Diagnosis

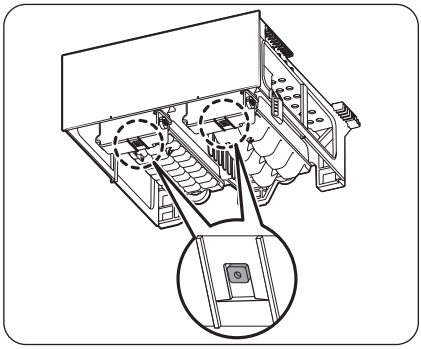

- The overall design and/or accessories may differ with the model.
- If ice does not dispense, first check the status of ice maker using the **Test** button on the bottom of the ice maker.
- Press the **Test** button on the bottom of the ice maker. You will hear a chime (ding-dong) when you press the button. You will hear another chime if the ice maker is operating properly.

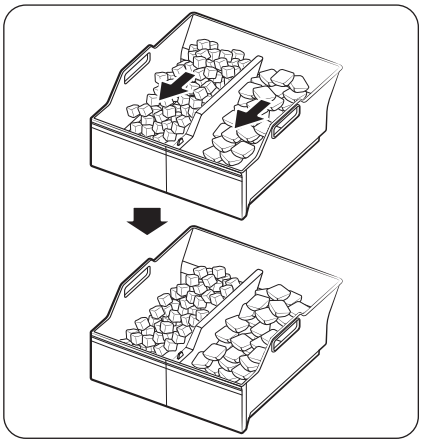

- Ice accumulating on one side of the tray is normal. Arrange the ice evenly in the tray to store more ice.

Operations

Ice making (applicable models only)

Twist ice maker

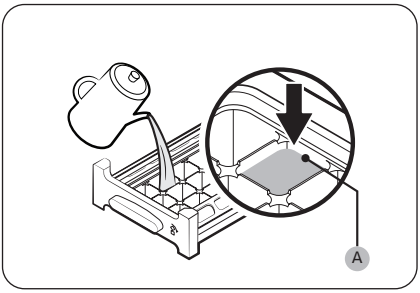

1. Open the freezer door, and slide open the ice tray.
2. Fill the tray with water up to the maximum level (A) marked on the inner rear of the tray.
3. Slide the tray back into position.

NOTE

The ice making time depends on your temperature settings.

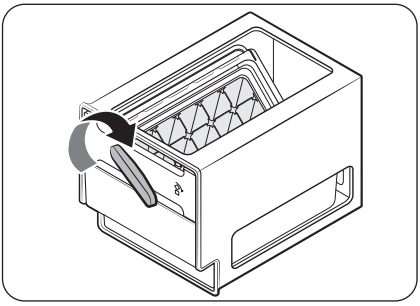

NOTE

- Make sure the ice cube storage bin is in place under the ice tray.
- To dispense the ice cubes, turn the handle of the bin to the right to empty half of the ice cubes into the bin. Then, turn it to the left to empty the other half.
- Take out the bin by slightly twisting and pulling to the front.

Maintenance

Handle and care

Shelves (fridge/freezer) / Wine rack (applicable models only)

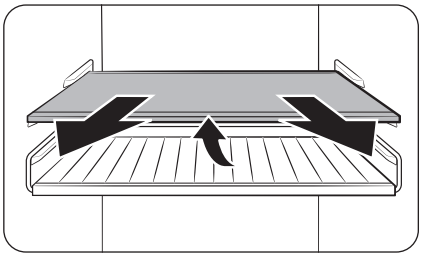

1. Pull out the shelf (or wine rack) a little. Then, while lifting the rear side, pull out.

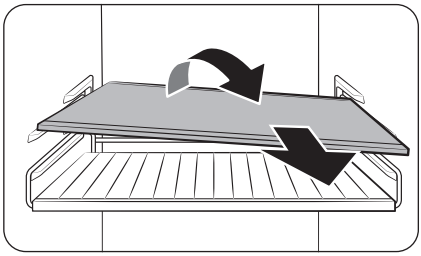

2. Twist the shelf (or wine rack) diagonally to remove.

⚠ **CAUTION**

- The shelf must be inserted correctly. Do not insert upside down.
- Glass containers may scratch the surface of glass shelves.
- Do not insert a shelf in the wine rack position. This may damage the refrigerator. (applicable models only)

Door bins

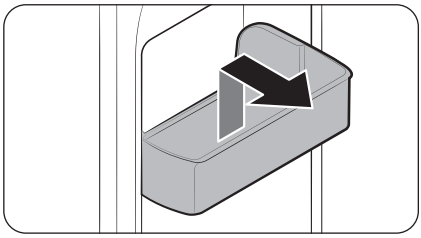

To remove a door bin, hold the front sides of the bin and gently lift up to remove.

Maintenance

Drawers

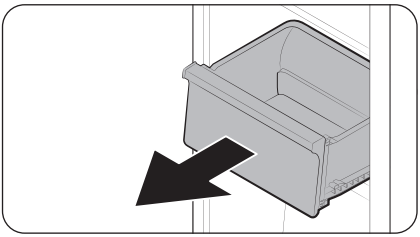

Gently lift up the front of the drawer and slide out.

Vegetable / Dried food and meat storage drawer

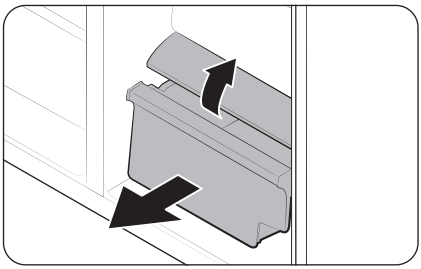

To remove the vegetable drawer from the fridge or the dry drawer from the freezer:

1. First, remove surrounding multipurpose drawers if necessary.

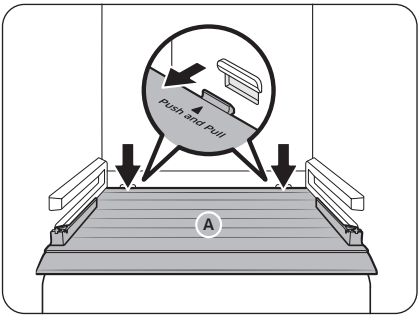

2. If your refrigerator has a **cover (A)** for the vegetable/dry drawer, remove it in the following method.
   a. Pull the drawer halfway out.
   b. Pull the cover while pressing the rear sides (as marked in the figure).
3. Gently pull out the vegetable/dry drawer.

Icemaker bucket (applicable models only)

To remove the ice maker bucket, see the Icemaker bucket section on page 79.

Where to keep the scoop (applicable models only)

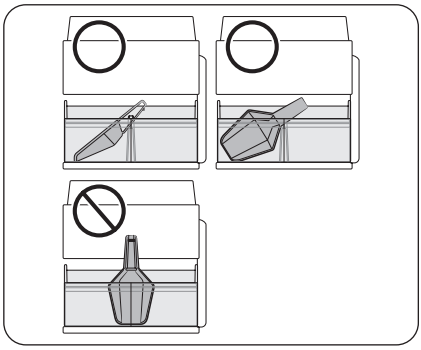

Keep the scoop in the front part of the ice bucket. Place the scoop as shown in the figure, making sure it does not interfere with the ice dispenser when the ice bucket tray is inserted.

NOTE

If the ice bucket tray is not fully inserted, ice may drop behind (and outside) the ice bucket or the ice maker may stop making ice.

Autofill pitcher (applicable models only)

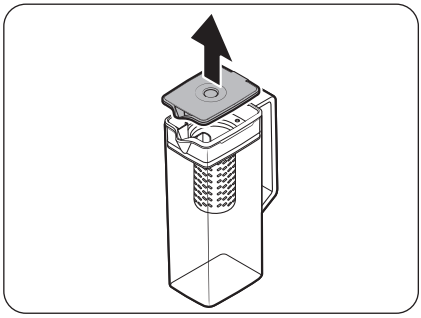

1. Grasp a handle groove of the **lid**, and then pull up to remove.

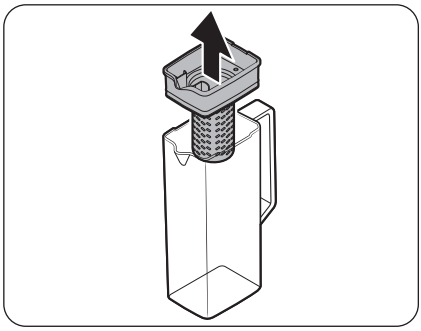

2. Grasp both sides of the **infuser holder**, and then lift to remove.

Maintenance

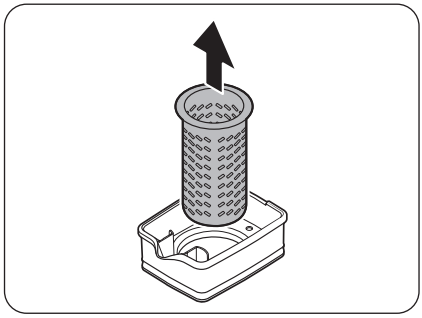

3. While slightly twisting the **infuser**, pull it out of the sealed mouth.
4. Clean the **infuser** with neutral agents and running water. Rinse and dry well.
5. Reassemble the Autofill pitcher in the reverse order of disassembly.

⚠ **CAUTION**

The water pitcher and lid are not microwave safe and can melt or deform if exposed to heat (including hot water). Please hand wash in cool or warm water as needed. (The water temperature must be below 70 ˚C .)

Cleaning

Interior and exterior

⚠ **WARNING**

- Do not use benzene, thinner, vinegar, liquid bleach, baking soda, citric, salt mixtures or home/car detergent such as Clorox™ for cleaning purposes. They may damage the surface of the refrigerator and cause a fire.
- Do not spray water onto the refrigerator. This may cause electric shock.
- Do not put fingers or other objects into the dispenser hole.

Regularly use a dry cloth to remove all foreign substances such as dust or water from the power plug terminals and contact points.

1. Unplug the power cord.
2. Use a moistened, soft, lint-free cloth or paper towel to clean the refrigerator's interior and exterior.
3. When done, use a dry cloth or paper towel to dry well.
4. Plug in the power cord.

Ice / Water dispenser (applicable models only)

NOTE

For hygienic purposes, frequently clean the dispenser area.

⚠ **CAUTION**

When crushed ice is selected, some residual ice chips may collect in the ice chute. To prevent this, remove the residual ice from the chute using a soft, clean cloth.

Dispenser nozzle (applicable models only)

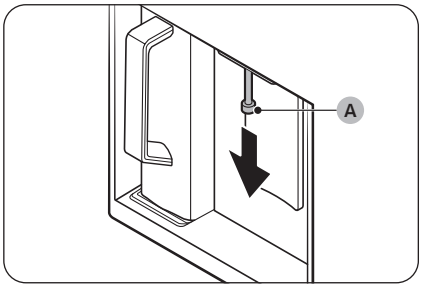

1. Hold the end of the dispenser nozzle (A).
2. While turning the dispenser nozzle (A) left, pull it down to remove it from the dispenser.

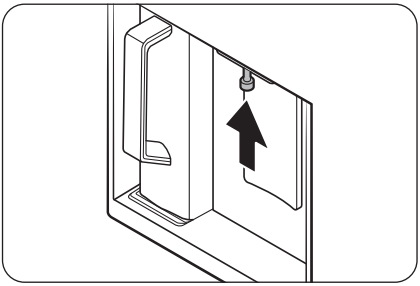

3. Clean the dispenser nozzle thoroughly, and then assemble it back.

⚠ **CAUTION**

- Fully insert the dispenser nozzle, so it is back to its original position.
- Do not use a sponge with rough textures for cleaning the dispenser nozzle.

Rubber seals

If the rubber seals of a door become dirty, the door may not close properly and reducing refrigerator performance and efficiency. Use a mild detergent and damp cloth to clean the rubber seals. Then, dry well with a cloth.

Rear panel

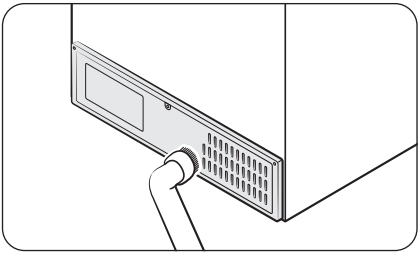

To keep cords and exposed parts of the rear panel free of dirt, vacuum the panel once or twice a year.

⚠ **CAUTION**

Do not remove the rear **panel cover**. Electric shock may occur.

Mesh filter (applicable models only)

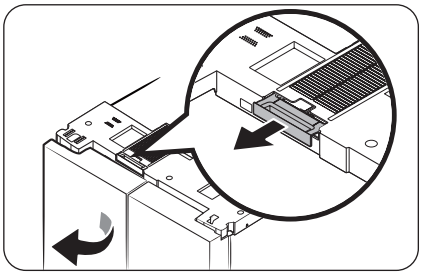

- Open the left door of the fridge and remove the mesh filter located at the top of the refrigerator.
  - After removing the dust, gently wash the filter with lukewarm water mixed with neutral detergent.

NOTE

- Dust may fall off when detaching the filter.
- The mesh filter may get damaged if you scrub it with a brush or wash it with hot water.
- If there is a strong odor or severe contamination, soak the filter in lukewarm water mixed with neutral detergent for about 30 minutes before rinsing.

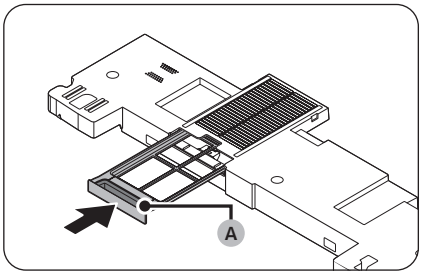

- After completely drying the filter, insert it into its place with the filter handle (A) facing outward.
  - When drying the filter, avoid direct sunlight and allow it to dry thoroughly in the shade.

Maintenance

Replacement

Lamps

The lamps are not user-serviceable. To replace the lamps of the refrigerator, contact a local Samsung service centre.

Lamp (Light Source)

This product contains a light source of energy efficiency class <G>.

The lamp(s) and/or control gear(s) are not user-serviceable. To replace the lamp(s) and/or control gear(s) in the product, contact a local Samsung service centre.

For detailed instructions on replacing lamp(s) or control gear(s) in your product, visit the Samsung website (http://www.samsung.com), go to Support > Support home, and then enter the model name.

For detailed instructions on dismantling lamp(s) and/or control gear(s), simply follow the replacement instruction reached as described above.

Troubleshooting

Before calling for service, review the checkpoints below. Any service calls regarding normal situations (No Defect Cases) will be charged to users.

General

Temperature

Symptom	Possible causes	Solution
Fridge/freezer does not operate. Fridge/freezer temperature is warm.	• Power cord is not plugged in properly.	• Properly plug in the power cord.
	• Temperature control is not set correctly.	• Set the temperature lower.
	• Refrigerator is located near a heat source or direct sunlight.	• Keep the refrigerator away from direct sunlight or a heat source.
	• Not enough clearance between refrigerator and nearby walls or cabinets.	• We recommend that the gap between the refrigerator and nearby walls (or cabinets) is more than 50 mm.
	• The refrigerator is overloaded. Food is blocking the refrigerator vents.	• Do not overload the refrigerator. Do not allow food to block vents.
Fridge/freezer is over-cooling.	• Temperature control is not set correctly.	• Set the temperature higher.
Interior wall is hot.	• Refrigerator has heat-proof piping in the interior wall.	• To prevent condensation from forming, the refrigerator has heat-proof piping in the front corners. If the ambient temperature rises, this equipment may not work effectively. This is not a system failure. 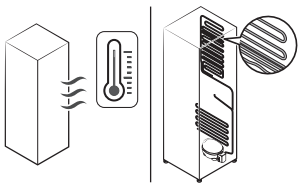

Troubleshooting

Symptom	Possible causes	Solution
Lighting, Control Panel, Ice Maker, Water & Ice Dispenser do not operate simultaneously.	• Mode control is not set correctly.	**1.** Tap and hold ○ and 〉 simultaneously for 6 seconds. **2.** When the display blinks, press 〉. **3.** Select next button. • If the Symptom continues after following these steps, please contact your Samsung Electronics Service Centre.

Odour

Symptom	Possible causes	Solution
Refrigerator has odours.	• Spoiled food.	• Clean the refrigerator and remove any spoiled food.
	• Food with strong odours.	• Make sure strong smelling food is wrapped airtight.

Frost

Symptom	Possible causes	Solution
Frost around the vents.	• Food is blocking the vents.	• Make sure no food blocks the refrigerator vents.
Frost on interior walls.	• Door is not closed properly.	• Make sure food does not block the door. Clean the door gasket.

Condensation

Symptom	Possible causes	Solution
Condensation forms on the interior walls.	• If door is left open, moisture enters the refrigerator.	• Remove the moisture and do not leave a door open for extended periods of time.
	• Food with high moisture content.	• Make sure food is wrapped airtight.

Water/ice (dispenser models only)

Symptom	Possible causes	Solution
Water flow is weaker than normal.	• Water pressure is too low.	• Make sure the water pressure is between 30 to 125 psi.
Ice maker makes a buzzing sound.	• The ice maker function is activated, but the water supply to the refrigerator has not been connected.	• Turn off the Ice maker.
Ice maker does not make ice.	• Ice maker has just been installed.	• You must wait for 24 hours for the refrigerator to make ice.
	• Freezer temperature is too high.	• Set the freezer temperature below -18 °C or -20 °C in warm ambient air.
	• Dispenser panel Lock is activated.	• Press and hold for 3 seconds to deactivate the dispenser panel Lock.
	• Ice maker is off.	• Turn on the ice maker.
	• Ice bucket tray is not fully inserted.	• Push the ice bucket tray to fully insert it.
Ice does not dispense.	• Ice may jam if the ice dispenser is not used for a long time (approx. 3 weeks).	• If you won't be using the refrigerator for a long time, empty the ice bucket tray and turn off the ice maker.
	• Ice bucket tray is not properly inserted.	• Make sure the ice bucket tray is properly inserted.
	• Water line is not connected properly or water supply is not on.	• Check the water installation conditions. 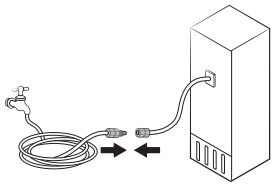

Troubleshooting

Symptom	Possible causes	Solution
Water does not dispense.	• Water line is not connected properly or water supply is not on.	• Check the water installation conditions. 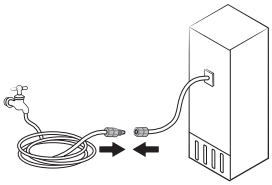
	• Dispenser panel Lock is activated.	• Press and hold \ / for 3 seconds to deactivate the dispenser panel Lock.
	• A third-party water filter was installed.	• Use only Samsung-provided or approved filters. • Unapproved filters may leak and damage the refrigerator.
When see the icon.	General type • The indicates is on the main panel. Family Hub, AI Home Hub type • The indicator turns on red.	General type • Replace the water filter. After replacing, press Filter Reset. Family Hub type • Replace the water filter. After replacing, reset the filter in Fridge Manager > Fridge Settings > Water Filter. AI Home Hub type • Replace the water filter. After replacing, reset the filter in Product Care > Water Filter.

Auto Open Door (applicable models only)

Symptom		Possible causes	Solution
The fridge doors do not open wide enough.	Both doors 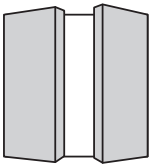	• The rear sides of the refrigerator are low.	• Raise the rear sides of the refrigerator to level it. * 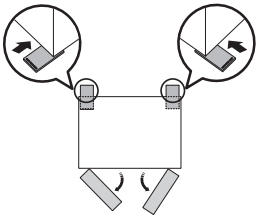
	Left door 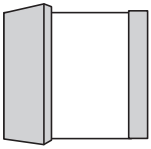	• The rear-right side of the refrigerator is low.	• Raise the rear-right side of the refrigerator to level it. * 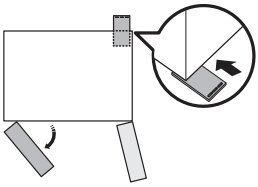
	Right door 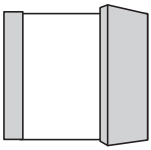	• The rear-left side of the refrigerator is low.	• Raise the rear-left side of the refrigerator to level it. * 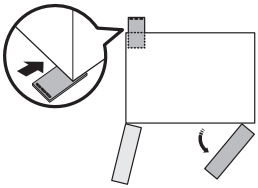

Troubleshooting

Symptom	Possible causes	Solution
The fridge doors open too wide. 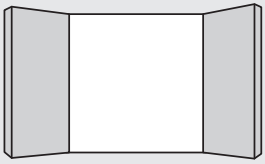	• The front sides of the refrigerator are low.	• Raise the front sides of the refrigerator to level it. * 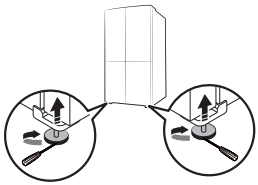

* For more information on leveling the refrigerator, see the "**STEP 4 Adjust the levelling feet**" section on page **34**.)

Do you hear abnormal sounds from the refrigerator?

Before calling for service, review the checkpoints below. Any service calls related to normal sounds will be charged to the user.

These sounds are normal.

- When starting or ending an operation, the refrigerator may make sounds similar to a car engine igniting. As the operation stabilizes, the sounds will decrease.

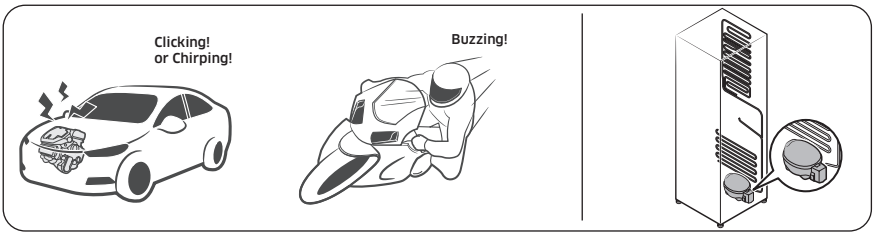

- While the fan is operating, these sounds may occur. When the refrigerator reaches the set temperature, no fan sound will occur.

- During a defrost cycle, water may drip on the defrost heater, causing sizzling sounds.

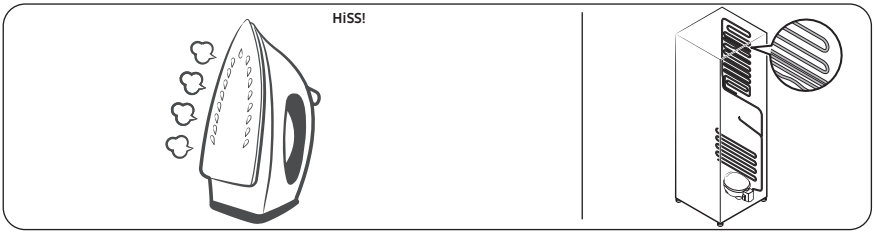

Troubleshooting

- As the refrigerator cools or freezes, refrigerant gas moves through sealed pipes, causing bubbling sounds.

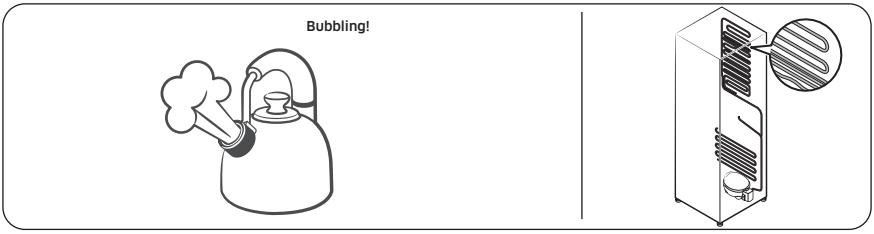

- As the refrigerator temperature increases or decreases, plastic parts contract and expand, creating knocking noises. These noises occur during the defrosting cycle or when electronic parts are working.

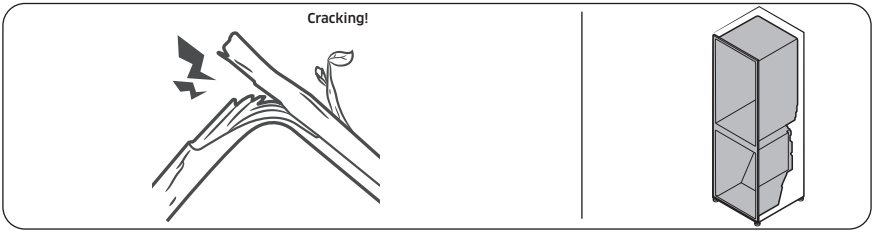

- For ice maker models: When the water valve opens to fill the ice maker, buzzing sounds may occur.
- Because of pressure equalizing when opening and closing the refrigerator door, whooshing sounds may occur.

SmartThings (applicable models only)

Symptom	Action
Could not find “SmartThings” in the app market.	• The supporting software version of the SmartThings app is subject to change according to the OS supporting policy the manufacturer provides. In addition, as for the SmartThings app or the functions that the app supports, the new application update policy on the existing OS version can be suspended due to usability or security reasons.
The SmartThings app fails to operate.	• The SmartThings app is available for applicable models only. • The old Samsung Smart Refrigerator app cannot connect with Samsung Smart Home models.
The SmartThings app is installed but is not connected to my refrigerator.	• You must log into your Samsung account to use the app. • Make sure that your router is operating normally. • If the Wi-Fi icon on the refrigerator’s display is off, this indicates that no network connection has been established yet. In this case, use the SmartThings app to connect and register your refrigerator to the access point (AP) of your house.
Could not log into the app.	• You must log into your Samsung account to use the app. • If you don’t have a Samsung account, follow the app’s onscreen instructions to create one.
An error message appears when I try to register my refrigerator.	• Easy Connection may fail due to the distance from your access point (AP) or electrical interference from the surrounding environment. Wait a moment and try again.
The SmartThings app is successfully connected to my refrigerator but does not run.	• Exit and restart the SmartThings app, or disconnect and reconnect the router. • Power off the refrigerator, and then power it on again after 1 minute.
The Wi-Fi icon is blinking. ( ) (applicable models only)	• Connect your refrigerator with the SmartThings app before use. When the connection is made successfully, the indicator stops blinking. - If you fail to make connection or don’t want to use the app, press and hold the ﹥ button for 10 seconds. The indicator stops blinking with "O FF" shown on the temperature display.

Open Source Announcement

Open Source Announcement

(For Wi-Fi models only)
The software included in this product contains open source software.
The following URL http://opensource.samsung.com/opensource/SMART_TP1_0/seq/0 leads to open source license information as related to this product.

Appendix

(For EU regions only)

Safety Instruction

- For the most efficient use of energy, please keep the all inner fittings such as baskets, drawers, shelves and ice cube tray on the position supplied by manufacturer.
- This refrigerating appliance is not intended to be used as a built-in appliance.

Install Instruction

For refrigerating appliances with climate class

Depending on the climate class, This refrigerating appliance is intended to be used at ambient temperatures range as specified following table.

The climate class can be found on the rating plate. The product may not operate properly at temperatures outside of the specific range.

You can find climate class on label inside of your refrigerator

Effective temperature range

The refrigerator is designed to operate normally in the temperature range specified by its class rating.

Class	Symbol	Ambient Temperature range (°C)	
		IEC 62552 (ISO 15502)	ISO 8561
Extended Temperate	SN	+10 to +32	+10 to +32
Temperate	N	+16 to +32	+16 to +32
Subtropical	ST	+16 to +38	+18 to +38
Tropical	T	+16 to +43	+18 to +43

NOTE

The cooling performance and power consumption of the refrigerator may be affected by the ambient temperature, the door-opening frequency, and the location of the refrigerator. We recommend adjusting the temperature settings as appropriate.

Appendix

Temperature Instruction

Recommended Temperature

The optimal temperature setting for food storage:

- Fridge: 3 ℃
- Freezer: -19 ℃
- Fridge of Freezer Convert: 3 ℃

NOTE

The optimal temperature setting of each compartment depends on the ambient temperature. Above optimal temperature is based on the ambient temperature of 25 ℃.

Power Cool

Power Cool speeds up the cooling process at maximum fan speed. The fridge keeps running at full speed for two and a half hours and then returns to the previous temperature.

Power Freeze

Power Freeze speeds up the freezing process at maximum fan speed. The freezer keeps running at full speed for 50 hours and then returns to the previous temperature. To freeze large amounts of food, activate Power Freeze for at least 20 hours before putting food in the freezer.

NOTE

When you use this function the energy consumption of the refrigerator will increase. Remember to turn it off when you don't need it and return the freezer to your original temperature setting.

How to store for best preservation (applicable models only)

Cover foods to retain moisture and prevent them from picking up odors from other foods. A large pot of food like soup or stew should be divided into small portions and put in shallow containers before being refrigerated. A large cut of meat or whole poultry should be divided into smaller pieces or placed in shallow containers before refrigerating.

Placement of Foods

Shelves	Shelves should be adjustable to accommodate a variety of packages.
Specialized compartment (applicable models only)	Sealed crisper drawers provide an optimal storage environment for fruits and vegetables. Vegetables require higher humidity conditions while fruits require lower humidity conditions. Crispers are equipped with controls devices to control the humidity level. (*Depending on model and options) An adjustable temperature meat drawer maximizes the storage time of meats and cheeses.
Stored on the door	Don't store perishable foods in the door. Eggs should be stored in the carton on a shelf. The temperature of the storage bins in the door fluctuate more than the temperature in the cabinet. Keep the door closed as much as possible.
Freezer Compartment	You can store frozen food, make ice cubes and freeze fresh food in the freezer compartment.

NOTE

Freeze fresh, undamaged food only. Keep food which is to be frozen away from food which is already frozen. To prevent food from losing its flavour or drying out, place in airtight containers.

Appendix

Refrigerator & Freezer Storage Chart

The freshness longevity depends on temperature and exposure to moisture. Since product dates aren't a guide for safe use of a product, consult this chart and follow these tips.

Milk products

Product	Refrigerator	Freezer
Milk	1 week	1 month
Butter	2 weeks	12 months
Ice cream	-	2-3 weeks
Natural cheese	1 month	4-6 months
Cream cheese	2 weeks	Not recommended
Yogurt	1 month	-

Meat

Product	Refrigerator	Freezer
Fresh roasts, steaks, chops	3-4 days	2-3 months
Fresh ground meat, stew meat	1-2 days	3-4 months
Bacon	7 days	1 month
Sausage, Raw from pork, beef, turkey	1-2 days	1-2 months

Poultry / Eggs

Product	Refrigerator	Freezer
Fresh poultry	2 days	6-8 months
Poultry salad	1 day	-
Eggs, Fresh in shell	2-4 weeks	Not recommended

Fish / Seafood

Product	Refrigerator	Freezer
Fresh fish	1-2 days	3-6 months
Cooked fish	3-4 days	1 month
Fish salad	1 day	Not recommended
Dried or pickled fish	3-4 weeks	-

Fruits

Product	Refrigerator	Freezer
Apples	1 month	-
Peaches	2-3 weeks	-
Pineapple	1 week	-
Other fresh fruit	3-5 days	9-12 months

Vegetables

Product	Refrigerator	Freezer
Asparagus	2-3 days	-
Broccoli, Brussels sprouts, green peas, mushrooms	3-5 days	-
Cabbage, cauliflower, celery, cucumbers, lettuce	1 week	-
Carrots, beets, radishes	2 weeks	-

Appendix

Information for model and ordering spare parts

Model information

To access energy labelling information about this product on the European Product Registry for Energy Labelling (EPREL), scan QR-Code on the energy label.

You can find QR-Code on the energy label in your product box.

Part information

- The minimum period during which spare parts, necessary for the repair of the appliance, are available
  - 7 Years thermostats, temperature sensors, printed circuit boards and light sources, door handles, door hinges, trays, baskets (boxes or drawers)
  - 10 Years door gaskets
- The minimum duration of the guarantee of the refrigerating appliance offered by the manufacturer 24 Months.
- Relevant information for ordering spare parts, directly or through other channels provided by the manufacturer, importer or authorized representative
- You can find professional repair information on http://samsung.com/support.
  You can find user servicing manual on http://samsung.com/support.

Memo

NOTE (For Wi-Fi models only)

Hereby, Samsung declares that this radio equipment is in compliance with Directive 2014/53/EU and with the relevant statutory requirements in the UK.

The full text of the EU declaration of conformity and the UK declaration of conformity is available at the following internet address: The official Declaration of conformity may be found at http://www.samsung.com, go to Support > Search Product Support and enter the model name.

	Frequency range	Transmitter power (Max)
Wi-Fi	2412 - 2472 MHz	20 dBm
Bluetooth	2402 - 2480 MHz	20 dBm

FRANCE	01 48 63 00 00	www.samsung.com/fr/support
GERMANY	06196 77 555 77	www.samsung.com/de/support
LUXEMBURG	261 03 710	www.samsung.com/be_fr/support
NETHERLANDS	088 90 90 100	www.samsung.com/nl/support
BELGIUM	02-201-24-18	www.samsung.com/be/support (Dutch) www.samsung.com/be_fr/support (French)
NORWAY	21629099	www.samsung.com/no/support
DENMARK	707 019 70	www.samsung.com/dk/support
FINLAND	030-6227 515	www.samsung.com/fi/support
SWEDEN	0771-400 300	www.samsung.com/se/support
CYPRUS	8009 4000 only from landline, toll free	www.samsung.com/gr/support
GREECE	80111-SAMSUNG (80111 726 7864) only from land line (+30) 210 6897691 from mobile and land line	
ITALIA	800-SAMSUNG (800.7267864)	www.samsung.com/it/support
PORTUGAL	210 608 098 Chamada para a rede fixa nacional Dias úteis das 9h às 20h	www.samsung.com/pt/support
SPAIN	91 175 00 15	www.samsung.com/es/support

Réfrigérateur

Manuel d'utilisation

Appareil non encastrable

SAMSUNG

Sommaire

Consignes de sécurité **4**

Ce que vous devez savoir concernant les consignes de sécurité 4
Consignes et symboles de sécurité importants : 7
Mesures importantes de sécurité 8
Symboles d'avertissement importants concernant le transport et le lieu d'installation de l'appareil 12
Avertissements importants concernant l'installation 13
Consignes d'installation 17
Avertissements importants concernant l'utilisation 18
Consignes d'utilisation 23
Consignes de nettoyage 27
Avertissements importants concernant la mise au rebut 29
Conseils complémentaires pour une utilisation appropriée 30
Instructions concernant la règlementation DEEE 32

Installation **33**

Présentation rapide du réfrigérateur 34
Étiquette de température (modèles applicables uniquement) 36
Installation étape par étape 37
Retrait des portes pour passer l'entrée 50

Opérations **58**

Panneau principal 58
SmartThings (modèles applicables uniquement) 69
Bixby (reconnaissance vocale, modèles applicables uniquement) 73
Panneau du distributeur (modèles applicables uniquement) 75
Fonctions spéciales 76

Maintenance **91**

Utilisation et entretien 91
Nettoyage 95
Remplacement 98

Dépannage **99**

Général 99
Entendez-vous des sons anormaux provenant du réfrigérateur ? 106
SmartThings (modèles applicables uniquement) 108

Open Source Announcement **109**

Open Source Announcement 109

Annexe **110**

Consignes de sécurité 110
Consignes d'installation 110
Consignes relatives à la température 111
Informations du modèle et commande de pièces de rechange 115

Consignes de sécurité

Avant d'utiliser votre nouveau réfrigérateur Samsung, veuillez lire attentivement ce manuel afin de vous assurer que vous savez comment utiliser de manière sûre et efficace ses différentes fonctions et fonctionnalités.

Ce que vous devez savoir concernant les consignes de sécurité

- Les avertissements et les consignes importantes de sécurité contenus dans ce manuel ne prétendent pas couvrir toutes les situations susceptibles de se produire. Il est de votre responsabilité de faire preuve de bon sens et de prudence lors de l'installation, de l'entretien et du fonctionnement de l'appareil.
- Les consignes d'utilisation suivantes concernent plusieurs modèles ; il est donc possible que les caractéristiques de votre réfrigérateur soient légèrement différentes de celles spécifiées dans ce manuel et que certains symboles d'avertissement ne s'appliquent pas. Pour toute question ou doute, contactez votre centre de service le plus proche ou recherchez de l'aide et des informations en ligne sur www.samsung.com.
- Le gaz réfrigérant utilisé est le R-600a ou R-134a. Vérifiez le gaz réfrigérant utilisé dans votre appareil sur l'étiquette du compresseur située à l'arrière de l'appareil ou sur l'étiquette signalétique située à l'intérieur du réfrigérateur. Lorsque cet appareil contient du gaz inflammable (gaz réfrigérant R-600a), veuillez contacter les autorités locales pour obtenir des renseignements sur la mise au rebut en toute sécurité de votre appareil.

- Afin d'éviter la création d'un mélange gaz-air inflammable lorsqu'une fuite se produit dans le circuit frigorifique, la taille de la pièce dans laquelle l'appareil peut être installé dépend de la quantité de gaz réfrigérant utilisée.
- Ne démarrez jamais un appareil qui présente des signes d'endommagement. En cas de doutes, contactez votre revendeur. La pièce doit avoir un volume de 1 m^3 pour chaque 8 g de gaz réfrigérant R-600a à l'intérieur de l'appareil.
  La quantité de gaz réfrigérant que votre appareil peut contenir est indiquée sur la plaque signalétique située à l'intérieur de l'appareil.
- Le gaz réfrigérant qui pourrait s'échapper des tuyaux risquerait de s'enflammer ou de provoquer des lésions oculaires. En cas de fuite de gaz réfrigérant, n'approchez pas de flamme nue, éloignez tout objet inflammable de l'appareil et aérez immédiatement la pièce.
  - Le non-respect de cette consigne risquerait de provoquer un incendie ou une explosion.
- Pour éviter de contaminer les aliments, veuillez respecter les instructions suivantes :
  - Ouvrir la porte pendant de longues périodes peut entraîner une hausse considérable de la température dans les compartiments de l'appareil.
  - Nettoyez régulièrement les surfaces pouvant entrer en contact avec des aliments et les systèmes de vidange accessibles.

Consignes de sécurité

- Nettoyez les réservoirs d'eau s'ils n'ont pas été utilisés depuis 48 h ; rincez le système d'eau relié à une source d'alimentation en eau si vous n'avez pas tiré d'eau depuis 5 jours.
- Placez la viande crue et le poisson dans des récipients adaptés à l'intérieur du réfrigérateur afin qu'ils n'entrent pas en contact avec d'autres aliments ou qu'ils ne gouttent pas dessus.
- Les compartiments à deux étoiles pour aliments surgelés sont adaptés pour stocker des aliments pré-congelés, pour ranger ou faire de la glace et pour créer des glaçons.
- Les compartiments à une, deux et trois étoiles ne sont pas adaptés pour congeler des aliments frais.
- Si l'appareil de réfrigération est laissé vide pendant de longues périodes, mettez-le hors tension, faites-le dégivrer, nettoyez-le, laissez-le sécher et maintenez la porte ouverte afin d'éviter que des moisissures ne se développent à l'intérieur de l'appareil.

Consignes et symboles de sécurité importants :

Veuillez suivre toutes les consignes de sécurité indiquées dans ce manuel. Ce manuel utilise les symboles de sécurité suivants.

⚠ AVERTISSEMENT

Pratiques inadaptées ou dangereuses susceptibles de causer des blessures graves, voire mortelles, et des dommages matériels.

⚠ ATTENTION

Pratiques inadaptées ou dangereuses susceptibles de causer des blessures graves et/ou des dommages matériels.

REMARQUE

Informations utiles qui aident l'utilisateur à comprendre ou à utiliser au mieux son réfrigérateur.

Ces symboles d'avertissement ont pour but d'éviter tout risque de blessure pour vous ou d'autres personnes.

Respectez-les en toutes circonstances.

Lisez attentivement la présente section et conservez le manuel en lieu sûr afin de pouvoir vous y reporter ultérieurement.

Consignes de sécurité

Mesures importantes de sécurité

AVERTISSEMENT : risque d'incendie / matières inflammables

⚠ AVERTISSEMENT

- Lorsque vous positionnez l'appareil, assurez-vous que le cordon d'alimentation n'est ni endommagé, ni coincé.
- Ne placez pas plusieurs prises portables ou alimentations électriques portables à l'arrière de l'appareil.
- Remplissez l'appareil d'eau potable uniquement.
- Raccordez-le à une source d'eau potable uniquement.
- N'obstruez pas les ouvertures de ventilation à l'intérieur du réfrigérateur ou de la structure encastrée.
- N'utilisez pas d'appareil mécanique ni de dispositif susceptible d'accélérer le processus de décongélation, autres que ceux recommandés par le fabricant.
- N'endommagez pas le circuit frigorifique.
- N'utilisez pas d'appareils électriques à l'intérieur des compartiments de stockage des aliments de l'appareil, sauf si cela est recommandé par le fabricant.

- Cet appareil n'est pas conçu pour être utilisé par des personnes (y compris des enfants) ayant des capacités physiques, sensorielles ou mentales réduites, ou ayant un manque d'expérience et de connaissances, à moins qu'elles soient surveillées ou qu'elles aient reçu les instructions nécessaires concernant l'utilisation de cet appareil de la part d'une personne responsable de leur sécurité.

- Cet appareil n'est pas destiné à être utilisé par des enfants de moins de 8 ans ou des personnes ayant des capacités physiques, sensorielles ou mentales réduites, ou un manque d'expérience et de connaissances, à moins qu'elles soient surveillées ou qu'elles aient reçu les instructions nécessaires concernant l'utilisation en toute sécurité de cet appareil et qu'elles comprennent les risques impliqués. Les enfants ne doivent pas jouer avec l'appareil. Le nettoyage et la maintenance de l'appareil ne doivent pas être effectués par des enfants sans surveillance. Les enfants de 3 à 8 ans sont autorisés à charger et décharger les appareils de réfrigération.
- Si le cordon d'alimentation est endommagé, il doit être remplacé par le fabricant, son fournisseur de service ou toute autre personne aux qualifications similaires afin d'éviter tout risque.
- La prise de courant doit être facilement accessible de sorte que vous puissiez rapidement débrancher l'appareil de l'alimentation en cas d'urgence.
  - Elle doit se situer en dehors de la zone arrière de l'appareil.
- Dans cet appareil, ne stockez pas de substances explosives telles que des aérosols avec un propulseur inflammable.
- Si l'appareil est équipé d'ampoules DEL, ne démontez pas vous-même les caches d'ampoules et les ampoules.
  - Contactez un centre de service Samsung.
  - Utilisez uniquement les ampoules DEL fournies par le fabricant ou son réparateur agréé.
- Vous devez utiliser les tuyaux neufs fournis avec l'appareil et ne pas réutiliser les anciens.

Consignes de sécurité

- Raccordez l'arrivée d'eau du réfrigérateur uniquement sur une source d'eau potable. Pour permettre le bon fonctionnement de la machine à glaçons, la pression de l'eau doit être comprise entre 206 et 861 kPa (30 et 125 psi).
- Pour une utilisation optimale de l'énergie, veuillez laisser tous les accessoires internes tels que les paniers, les tiroirs, les clayettes sur leur position indiquée par le fabricant.
- Pour optimiser la consommation d'énergie de cet appareil, laissez l'ensemble des clayettes, tiroirs et bacs dans leur position d'origine.

Mesures pour réduire la consommation d'énergie

- Installez l'appareil dans une pièce sèche et fraîche, correctement ventilée.
- Vérifiez qu'il n'est pas exposé à la lumière directe du soleil et ne le placez jamais à proximité d'une source de chaleur (un radiateur par exemple).
  - Pour obtenir une meilleure efficacité énergétique, il est conseillé de ne pas bloquer les orifices de ventilation ou les grilles de l'appareil.
  - Laissez refroidir les aliments chauds avant de les placer à l'intérieur de l'appareil.
  - Placez les aliments surgelés dans le réfrigérateur pour les laisser décongeler. Les aliments surgelés peuvent ainsi servir à refroidir les aliments stockés dans le réfrigérateur.

- Veillez à refermer la porte rapidement lorsque vous mettez des aliments dans le réfrigérateur ou lorsque vous les en sortez.
- Ceci permet de réduire la formation de glace à l'intérieur du congélateur.
- Nettoyez régulièrement l'arrière de votre réfrigérateur. La poussière augmente sa consommation d'énergie.
- Ne baissez pas inutilement la température intérieure.
- Vérifiez que le système d'évacuation de l'air à la base et à l'arrière du réfrigérateur n'est pas obstrué. Ne recouvrez pas les ouvertures de ventilation.
- Laissez un espace suffisant tout autour de l'appareil (à droite, à gauche, à l'arrière et au-dessus) au moment de l'installation. Ceci vous permettra de réduire sa consommation d'énergie et ainsi vos factures.

Cet appareil est destiné à être utilisé dans les applications domestiques et similaires telles que :

- les zones de cuisine pour le personnel de magasins, de bureaux et d'autres environnements de travail ;
- les fermes et clients d'hôtels, motels et autres environnements de type résidentiel ;
- les environnements de type « chambres d'hôtes » ;
- les applications de restauration et similaires sans vente au détail.

Consignes de sécurité

Symboles d'avertissement importants concernant le transport et le lieu d'installation de l'appareil

⚠ AVERTISSEMENT

- Veillez à ce qu'aucune pièce du circuit frigorifique ne soit endommagée pendant le transport ou l'installation de l'appareil.
  - Risque d'incendie ou de lésions oculaires en cas de fuite de réfrigérant. En cas de fuite, n'approchez pas de flamme nue ou de matière potentiellement inflammable et aérez la pièce pendant plusieurs minutes.
  - Cet appareil contient une faible quantité de réfrigérant isobutane (R-600a), un gaz naturel présentant une compatibilité écologique élevée, mais qui est aussi un combustible. Veillez à ce qu'aucune pièce du circuit frigorifique ne soit endommagée pendant le transport ou l'installation de l'appareil.
- Lors du transport et de l'installation du réfrigérateur, ne touchez pas les flexibles d'eau situés sur sa face arrière.
  - Cela pourrait endommager le réfrigérateur et rendre inutilisable le distributeur d'eau.

Avertissements importants concernant l'installation

⚠ AVERTISSEMENT

- N'installez pas le réfrigérateur dans un lieu humide ou dans un lieu où il est susceptible d'être en contact avec de l'eau.
  - Une détérioration de l'isolation sur des composants électriques est susceptible de provoquer une électrocution ou un incendie.
- N'installez pas le réfrigérateur dans un endroit exposé à la lumière directe du soleil ou à proximité d'une cuisinière, d'un appareil de chauffage ou d'autres appareils.
- Ne branchez pas plusieurs appareils sur la même multiprise. Le réfrigérateur doit toujours être branché sur une prise électrique indépendante dotée d'une tension nominale correspondant à celle figurant sur la plaque signalétique du réfrigérateur.
  - Vous obtiendrez de meilleurs résultats et éviterez également une surcharge des circuits électriques du domicile (risque d'incendie dû à une surchauffe des câbles).
- Ne branchez pas la fiche d'alimentation dans une prise murale mal fixée.
  - Cela risquerait d'entraîner une électrocution ou un incendie.
- N'utilisez pas de cordon d'alimentation craquelé ou endommagé sur sa longueur ou à l'une de ses extrémités.
- Ne pliez pas le cordon d'alimentation à l'excès et ne posez pas d'objets lourds dessus.
- Ne tirez pas ou ne pliez pas excessivement le cordon d'alimentation.

Consignes de sécurité

- Ne tordez pas ou ne nouez pas le cordon d'alimentation.
- N'accrochez pas le cordon d'alimentation sur un objet métallique, ne placez pas un objet lourd sur le cordon d'alimentation, n'insérez pas le cordon d'alimentation entre des objets, ou n'enfoncez pas le cordon d'alimentation dans l'espace situé derrière l'appareil.
- Lorsque vous déplacez le réfrigérateur, assurez-vous de ne pas endommager ou rouler sur le cordon d'alimentation.
  - Risque d'électrocution ou d'incendie.
- Ne débranchez jamais le réfrigérateur en tirant sur le cordon d'alimentation. Maintenez toujours fermement la fiche pour la débrancher de la prise de courant.
  - Tout dommage causé au cordon est susceptible d'entraîner un court-circuit, un incendie et/ou une électrocution.
- N'utilisez pas d'aérosols à proximité du réfrigérateur.
  - L'utilisation d'aérosols à proximité du réfrigérateur peut provoquer une explosion ou un incendie.
- N'installez pas cet appareil près d'une source de chaleur ou d'un matériau inflammable.
- N'installez pas cet appareil dans un endroit où des fuites de gaz sont susceptibles de se produire.
  - Risque d'électrocution ou d'incendie.
- Ce réfrigérateur doit être correctement situé et installé conformément aux instructions fournies dans le présent manuel, avant d'être utilisé.

- Branchez la fiche d'alimentation dans la bonne position, de façon à ce que le cordon pende vers le bas.
  - Si vous branchez la fiche d'alimentation à l'envers, le câble est susceptible de se rompre et de provoquer un incendie ou une électrocution.
- Assurez-vous que la fiche d'alimentation n'est pas écrasée ou endommagée par l'arrière du réfrigérateur.
- Gardez les matériaux d'emballage hors de portée des enfants.
  - Il y a un risque d'asphyxie si un enfant place les matériaux d'emballage sur sa tête.
- N'installez pas cet appareil dans un lieu humide, huileux ou poussiéreux, ni dans un endroit exposé directement au soleil ou à l'eau (gouttes de pluie).
  - Une détérioration de l'isolation des composants électriques est susceptible de provoquer une électrocution ou un incendie.
- Si vous constatez des traces de poussière ou d'eau dans le réfrigérateur, débranchez la fiche d'alimentation et contactez votre centre de service Samsung Electronics.
  - En cas de non-respect de cette consigne, il existe un risque d'incendie.
- Ne montez pas sur l'appareil et ne placez pas d'objets (tels que du linge, des bougies allumées, des cigarettes allumées, de la vaisselle, des produits chimiques, des objets métalliques, etc.) sur celui-ci.
  - Le non-respect de cette consigne risque d'entraîner une électrocution, un incendie, des problèmes avec l'appareil ou des blessures.

Consignes de sécurité

- Vous devez retirer toutes les pellicules protectrices en plastique avant de brancher l'appareil pour la première fois.
- Les enfants ne doivent pas jouer ni avec les circlips utilisés pour le réglage de la porte ni avec les clips pour le tuyau d'eau.
  - Il y a un risque d'asphyxie si un enfant avale un circlip ou un clip pour le tuyau d'eau. Tenez les circlips et les clips pour le tuyau d'eau hors de portée des enfants.
- Le réfrigérateur doit être correctement mis à la terre.
  - Veillez toujours à ce que le réfrigérateur soit branché à la terre avant de vérifier ou de réparer n'importe quelle partie de l'appareil. Les fuites électriques peuvent provoquer des électrocutions graves.
- N'utilisez jamais de conduits de gaz, de fils téléphoniques ou d'autres éléments susceptibles d'attirer la foudre pour relier l'appareil à la terre.
  - Vous devez mettre le réfrigérateur à la terre afin d'éviter les fuites électriques ou les électrocutions provoquées par les fuites de courant au niveau de l'appareil.
  - Le non-respect de cette consigne risque d'entraîner une électrocution, un incendie, une explosion ou des problèmes avec l'appareil.
- Branchez fermement la fiche dans la prise murale. N'utilisez pas de fiche d'alimentation endommagée, de cordon d'alimentation endommagé ou de prise murale mal fixée.
  - Risque d'électrocution ou d'incendie.

- Le fusible du réfrigérateur doit être changé par un technicien qualifié ou une société de services.
  - Le non-respect de cette consigne est susceptible de provoquer une électrocution ou des blessures corporelles.

Consignes d'installation

⚠ ATTENTION

- Laissez un espace suffisant autour du réfrigérateur et installez celui-ci sur une surface plane.
  - Si le réfrigérateur n'est pas de niveau, l'efficacité et la durabilité du refroidissement peuvent en être affectées.
- Après l'installation et la mise sous tension, laissez l'appareil tourner à vide pendant 2 à 3 heures avant de placer des aliments à l'intérieur.
- Nous vous recommandons fortement de faire appel à un technicien qualifié ou à une société de services pour installer votre réfrigérateur.
  - Le non-respect de cette consigne risque d'entraîner une électrocution, un incendie, une explosion, des problèmes avec l'appareil ou des blessures.

Consignes de sécurité

Avertissements importants concernant l'utilisation

⚠ AVERTISSEMENT

- Ne branchez pas la fiche d'alimentation si vous avez les mains mouillées.
  - Cela pourrait causer une électrocution.
- N'entreposez pas d'objets sur le dessus de l'appareil.
  - Lors de l'ouverture ou de la fermeture de la porte, les objets pourraient tomber et provoquer des blessures corporelles et/ou des dommages matériels.
- Ne placez pas vos mains, vos pieds ou des objets métalliques (baguettes, etc.) sous ou derrière le réfrigérateur.
  - Risque d'électrocution ou de blessures.
  - Les bords coupants sont susceptibles de provoquer des blessures corporelles.
- Ne touchez pas les parois intérieures du congélateur ni les produits qui y sont rangés si vous avez les mains mouillées.
  - Risque de gelures.
- Ne placez pas de récipient rempli d'eau sur le réfrigérateur.
  - En cas de renversement, cela pourrait entraîner un incendie ou une électrocution.
- Ne stockez pas d'objets ou de substances volatiles ou inflammables (benzène, diluant, propane, alcool, éther, gaz liquéfié et toute autre substance similaire) dans le réfrigérateur.
  - Le réfrigérateur a été conçu exclusivement pour le rangement de produits alimentaires.
  - Cela pourrait entraîner un incendie ou une explosion.

- Il est nécessaire de surveiller les enfants pour s'assurer qu'ils ne jouent pas avec l'appareil.
  - Maintenez les doigts éloignés des zones contenant des « points de pincement ». Le jeu entre les portes et l'armoire doit nécessairement être faible. Soyez attentif lorsque vous ouvrez les portes si des enfants se trouvent dans la zone.
- Ne mettez pas vos doigts et veillez à ce que les enfants ne mettent pas leurs doigts entre les portes.
  - Tenez vos doigts éloignés des intervalles situés à gauche et à droite des portes. Veillez à ne pas avoir les doigts entre les portes avant de les ouvrir.
- Ne laissez pas les enfants se suspendre à la porte de l'appareil ou aux bacs des portes. Ils risqueraient de se blesser.
- Ne laissez pas les enfants entrer dans le réfrigérateur. Ils risqueraient de rester emprisonnés.
- Ne placez pas vos mains sous l'appareil.
  - Les bords coupants sont susceptibles de provoquer des blessures corporelles.
- Ne rangez pas de produits pharmaceutiques, chimiques ou sensibles aux températures dans le réfrigérateur.
  - Les produits nécessitant un contrôle strict de la température ne doivent pas être entreposés dans le réfrigérateur.
- Si l'appareil dégage une odeur chimique ou de la fumée, débranchez immédiatement la fiche d'alimentation et contactez votre centre de service Samsung Electronics.

Consignes de sécurité

- En cas de traces de poussière ou d'eau dans le réfrigérateur, débranchez la fiche d'alimentation et contactez votre centre de service Samsung Electronics.
  - En cas de non-respect de cette consigne, il existe un risque d'incendie.
- Ne laissez pas les enfants monter sur un tiroir.
  - Le tiroir risquerait de se casser et de provoquer leur chute.
- Ne laissez pas les portes du réfrigérateur ouvertes lorsque l'appareil n'est pas sous surveillance afin d'éviter qu'un enfant ne se glisse à l'intérieur de l'appareil.
- Ne laissez pas les bébés ou les enfants aller à l'intérieur d'un tiroir.
  - Risque d'étouffement ou de blessures corporelles.
- Ne remplissez pas trop le réfrigérateur en aliments.
  - Lors de l'ouverture de la porte, un article pourrait tomber et provoquer des blessures corporelles ou des dommages matériels.
- Ne vaporisez pas de substance volatile telle qu'un insecticide sur la surface de l'appareil.
  - Ces produits peuvent se révéler dangereux pour la santé et risquent en outre de provoquer une électrocution, un incendie ou des problèmes avec l'appareil.
- Ne mettez jamais les doigts ni d'autres objets dans l'orifice du distributeur d'eau, le conduit d'écoulement et le bac à glaçons.
  - Cela pourrait provoquer des blessures corporelles ou des dommages matériels.

- N'utilisez pas ni ne placez pas de substances thermosensibles (ex. : pulvérisateurs ou objets inflammables, glace sèche, médicaments ou produits chimiques) à proximité ou à l'intérieur du réfrigérateur.
- N'utilisez pas de sèche-cheveux pour sécher l'intérieur du réfrigérateur. Ne placez pas de bougie allumée à l'intérieur du réfrigérateur pour éliminer les mauvaises odeurs.
  - Risque d'électrocution ou d'incendie.
- Remplissez le réservoir d'eau, le bac à glaçons et le distributeur de glaçons avec de l'eau potable uniquement (eau minérale ou eau purifiée).
  - Ne remplissez pas le réservoir avec du thé, du jus de fruits ou des boissons énergisantes car cela risquerait d'endommager le réfrigérateur.
- Ne montez pas sur l'appareil et ne placez pas d'objets (tels que du linge, des bougies allumées, des cigarettes allumées, de la vaisselle, des produits chimiques, des objets métalliques, etc.) sur celui-ci. Le non-respect de cette consigne risque d'entraîner une électrocution, un incendie, des problèmes avec l'appareil ou des blessures. Ne placez pas de récipient rempli d'eau sur l'appareil.
  - En cas de renversement, cela pourrait entraîner un incendie ou une électrocution.
- Ne fixez jamais directement l'ampoule DEL UV pendant une période prolongée.
  - Cela risquerait d'entraîner une fatigue oculaire due aux rayons ultraviolets.

Consignes de sécurité

- Ne placez pas la clayette à l'envers. La butée des clayettes ne fonctionnerait pas.
  - Cela pourrait provoquer des blessures corporelles dues à la chute de la clayette en verre.
- Si une fuite de gaz est détectée, évitez toute flamme nue ou source potentielle d'inflammation et aérez pendant plusieurs minutes la pièce dans laquelle se trouve l'appareil.
  - Ne touchez pas l'appareil ou le cordon d'alimentation.
  - N'utilisez pas de ventilateur.
  - Une étincelle risquerait de provoquer une explosion ou un incendie.
- Serrez les bouteilles les unes contre les autres pour éviter qu'elles ne tombent.
- Cet appareil est destiné au rangement des aliments dans un environnement domestique uniquement.
- Ne tentez pas de réparer, démonter ou modifier le réfrigérateur vous-même.
- N'utilisez aucun fusible (tel que du cuivre, un câble d'acier, etc.) autre qu'un fusible standard.
- Si le réfrigérateur doit être réparé ou réinstallé, contactez le centre de service le plus proche.
  - Le non-respect de cette consigne risque d'entraîner une électrocution, un incendie, des problèmes avec l'appareil ou des blessures.
- Si le réfrigérateur dégage une odeur de brûlé ou de la fumée, débranchez-le immédiatement et contactez votre centre de service Samsung Electronics.
  - Le non-respect de cette consigne risquerait de provoquer un incendie ou une électrocution.

- Débranchez le réfrigérateur avant de remplacer les lampes intérieures.
  - Sinon, il pourrait y avoir un risque d'électrocution.
- Contactez votre centre de service Samsung si vous éprouvez des difficultés à remplacer une ampoule (qui n'est pas une DEL).
- Branchez fermement la fiche dans la prise murale.
- N'utilisez pas de fiche d'alimentation endommagée, de cordon d'alimentation endommagé ou de prise murale mal fixée.
  - Risque d'électrocution ou d'incendie.

Consignes d'utilisation

⚠ ATTENTION

- Ne recongelez pas des aliments décongelés.
  - Les aliments surgelés et décongelés développent des bactéries nocives plus rapidement que les aliments frais.
  - Une deuxième décongélation détruit davantage de cellules, extrayant ainsi l'humidité des aliments et modifiant leur intégrité.
- Ne décongelez pas de la viande à température ambiante.
  - L'opération est sans risque pour la santé si le produit cru a été manipulé correctement.
- Ne placez pas de bouteilles en verre ni de boissons gazeuses dans le congélateur.
  - Le récipient peut geler et se briser, ce qui peut entraîner des blessures.

Consignes de sécurité

- Utilisez uniquement la machine à glaçons fournie avec le réfrigérateur.
- Si vous vous absentez durant une longue période (pour des vacances par exemple) et savez que vous n'utiliserez pas le distributeur d'eau ou de glaçons, fermez le robinet d'adduction d'eau,
  - afin d'éviter tout risque de fuite.
- Si vous savez que vous n'utiliserez pas le réfrigérateur durant une longue période (3 semaines ou plus), videz-le ainsi que le bac à glaçons et débranchez-le. Fermez la vanne d'arrivée d'eau, essuyez l'excédent d'humidité à l'intérieur et laissez les portes ouvertes afin d'éviter la formation d'odeurs et de moisissures.
- Pour un fonctionnement optimal de l'appareil :
  - Ne placez pas d'aliments trop près des orifices de ventilation à l'arrière de l'appareil car ils pourraient empêcher la libre circulation de l'air dans la partie réfrigérateur.
  - Emballez bien les aliments ou mettez-les dans des récipients hermétiques avant de les placer dans le réfrigérateur.
  - Respectez les durées de stockage maximales et les dates de péremption associées aux aliments surgelés.

- Il n'est pas nécessaire de débrancher le réfrigérateur lorsque vous vous absentez moins de trois semaines. Cependant, si vous vous absentez pendant plus de trois semaines, retirez les aliments de l'appareil et la glace se trouvant dans le bac à glaçons et débranchez le réfrigérateur. Fermez la vanne d'arrivée d'eau, essuyez l'excédent d'humidité à l'intérieur et laissez les portes ouvertes afin d'éviter la formation d'odeurs et de moisissures.

- Garantie de réparation et modification
  - Les changements et modifications apportés à cet appareil fini par un tiers ne sont pas couverts par le service de garantie Samsung. Samsung ne peut être tenue responsable des problèmes de sécurité résultant des modifications apportées par un tiers.
- N'obstruez pas les orifices de ventilation à l'intérieur du réfrigérateur.
  - Si les orifices de ventilation sont obstrués, notamment par un sac en plastique, le réfrigérateur risque de trop refroidir. Une période de refroidissement trop longue risque d'endommager le filtre à eau et de provoquer des fuites.
- Utilisez uniquement la machine à glaçons fournie avec le réfrigérateur.
- Essuyez l'excédent d'humidité à l'intérieur et laissez les portes ouvertes.
  - Le non-respect de cette consigne pourrait engendrer le développement d'odeurs et de moisissure.
- Si le réfrigérateur est débranché de la prise d'alimentation, patientez au moins cinq minutes avant de le rebrancher.

Consignes de sécurité

- Si le réfrigérateur est mouillé par de l'eau, débranchez la fiche d'alimentation et contactez votre centre de service Samsung Electronics.
- Ne frappez pas et n'exercez pas de force excessive sur une surface en verre.
  - Du verre brisé pourrait entraîner des blessures corporelles et/ou des dégâts matériels.
- Remplissez le réservoir d'eau et les bacs à glaçons avec de l'eau potable uniquement (eau du robinet, eau minérale ou eau purifiée).
  - Ne remplissez pas le réservoir avec du thé ou une boisson énergisante. Cela pourrait endommager le réfrigérateur.
- Veillez à ne pas vous pincer les doigts.
- En cas d'inondation, si votre appareil est entré en contact avec de l'eau, contactez le centre de service le plus proche.
  - Risque d'électrocution ou d'incendie.
- Ne conservez pas d'huile végétale dans les bacs de la porte de votre réfrigérateur. L'huile peut se solidifier, ce qui peut lui donner un mauvais goût et la rendre difficile à utiliser. De plus, le récipient ouvert risque de fuir et la fuite d'huile peut créer une fissure dans le bac de la porte. Après avoir ouvert un récipient d'huile, le mieux est de le conserver dans un endroit frais et à l'abri du soleil, par exemple dans un placard ou un cellier.
  - Exemples d'huile végétale : huile d'olive, huile de maïs, huile de pépins de raisin, etc.

Consignes de nettoyage

⚠ ATTENTION

- Ne vaporisez pas directement de l'eau à l'intérieur ou à l'extérieur du réfrigérateur.
  - Risque d'incendie ou d'électrocution.
- N'utilisez pas de sèche-cheveux pour sécher l'intérieur du réfrigérateur.
- Ne placez pas de bougie allumée à l'intérieur du réfrigérateur pour en éliminer les mauvaises odeurs.
  - Risque d'électrocution ou d'incendie.
- Ne vaporisez pas de produit de nettoyage directement sur l'écran.
  - Les caractères imprimés risqueraient de s'effacer.
- Lorsqu'un corps étranger tel que de l'eau a pénétré dans l'appareil, débranchez la fiche d'alimentation et contactez votre centre de service le plus proche.
  - Le non-respect de cette consigne est susceptible de provoquer un incendie ou une électrocution.
- Utilisez un chiffon propre et sec pour éliminer toute poussière ou corps étranger des lames de la fiche d'alimentation. N'utilisez pas de chiffon mouillé ou humide lors du nettoyage de la fiche.
  - Sinon, il pourrait y avoir un risque d'incendie ou d'électrocution.
- Ne nettoyez pas l'appareil en vaporisant de l'eau directement dessus.

Consignes de sécurité

- N'utilisez pas de benzène, de diluant, de Clorox ou de chlorure pour le nettoyage.
  - Ces produits risquent d'endommager la surface de l'appareil et de provoquer un incendie.
- Ne mettez jamais les doigts ni d'autres objets dans l'orifice du distributeur.
  - Cela pourrait provoquer des blessures corporelles ou des dommages matériels.
- Débranchez l'appareil de la prise murale avant de le nettoyer et d'en faire la maintenance.
  - Le non-respect de cette consigne est susceptible de provoquer un incendie ou une électrocution.
- Utilisez une éponge propre ou un chiffon doux et un produit de nettoyage doux avec de l'eau tiède pour nettoyer le réfrigérateur.
- N'utilisez pas de produits de nettoyage abrasifs ou concentrés, tels que des produits à vitre, des produits à récurer, des liquides inflammables, de l'acide chlorhydrique, des cires nettoyantes, des détergents concentrés, de la Javel ou des produits de nettoyage contenant des produits pétroliers, sur les surfaces extérieures (portes et meuble), les pièces en plastique, les revêtements de la porte et de l'intérieur, ainsi que les joints.
  - Vous risqueriez de rayer ou d'endommager le matériau.
- Ne nettoyez pas les caches ou les clayettes en verre avec de l'eau tiède lorsqu'ils sont froids. Les caches et les clayettes en verre risquent de se casser s'ils sont exposés à des variations soudaines de température ou à des impacts (chocs ou chutes).

Avertissements importants concernant la mise au rebut

⚠ AVERTISSEMENT

- Veuillez jeter le matériel d'emballage de cet appareil dans le respect de l'environnement.
- Assurez-vous qu'aucun des tuyaux situés à l'arrière du réfrigérateur n'est endommagé avant sa mise au rebut.
- Lors de la mise au rebut de ce réfrigérateur, retirez la porte/les joints de porte ainsi que le loquet de la porte afin que des petits enfants ou des animaux ne puissent pas se retrouver enfermés à l'intérieur. Il est nécessaire de surveiller les enfants pour s'assurer qu'ils ne jouent pas avec l'appareil. Un enfant risquerait de se retrouver emprisonné à l'intérieur, de se blesser ou de s'asphyxier.
  - S'il se retrouve emprisonné à l'intérieur, l'enfant risque de se blesser et de s'asphyxier.
- Du cyclopentane est utilisé comme isolant. Les gaz utilisés pour l'isolation nécessitent une procédure d'élimination spéciale. Pour savoir comment mettre cet appareil au rebut dans le respect de l'environnement, veuillez contacter les autorités locales.
- Conservez tous les matériaux d'emballage hors de portée des enfants, car ils présentent un danger pour ces derniers.
  - Un enfant pourrait s'asphyxier s'il met sa tête dans un sac.

Consignes de sécurité

Conseils complémentaires pour une utilisation appropriée

- En cas de coupure de courant, appelez le bureau local de votre fournisseur d'électricité afin de connaître la durée prévue de la coupure.
  - La plupart des coupures de courant qui sont corrigées dans l'heure ou dans les deux heures qui suivent n'affectent pas les températures du réfrigérateur. Cependant, il est recommandé de limiter le nombre d'ouvertures de la porte pendant l'absence de courant.
  - Si la coupure de courant dure plus de 24 heures, retirez et jetez tous les aliments surgelés.
- Le réfrigérateur pourrait ne pas fonctionner d'une manière constante (possibilité de décongélation des aliments surgelés ou de hausse trop importante de la température à l'intérieur du compartiment d'aliments surgelés) s'il est placé pendant une période prolongée dans des pièces dont la température ambiante est constamment en dessous des températures pour lesquelles il a été conçu.
- En cas de présence d'aliments particuliers, les conserver réfrigérés peut avoir un effet négatif sur leur conservation en raison de leurs propriétés.
- Votre appareil est équipé de la fonction de dégivrage automatique, ce qui veut dire que vous n'avez pas besoin de le dégivrer manuellement. Le dégivrage se fera automatiquement.

- L'augmentation de la température pendant le dégivrage reste conforme aux normes ISO. Si vous souhaitez éviter toute augmentation excessive de la température des aliments surgelés pendant le dégivrage de l'appareil, emballez-les dans plusieurs couches de papier (un journal par exemple).
- Ne recongelez pas un aliment qui a complètement décongelé.
- La température de la/des parties à deux étoiles ou du/des compartiments qui possèdent le symbole deux étoiles (**) est légèrement plus élevée que celle de l'autre/des autres compartiments du congélateur.
  La/Les parties ou le/les compartiments à deux étoiles sont basé(e)s sur les instructions et/ou l'état lors de la livraison.

Consignes de sécurité

Instructions concernant la règlementation DEEE

Les bons gestes de mise au rebut de ce produit (Déchets d'équipements électriques et électroniques)

(Applicable aux pays disposant de systèmes de collecte séparés)

Ce symbole sur le produit, ses accessoires ou sa documentation indique que ni le produit, ni ses accessoires électroniques usagés (chargeur, casque audio, câble USB, etc.) ne peuvent être jetés avec les autres déchets ménagers. La mise au rebut incontrôlée des déchets présentant des risques environnementaux et de santé publique, veuillez séparer vos produits et accessoires usagés des autres déchets. Vous favoriserez ainsi le recyclage de la matière qui les compose dans le cadre d'un développement durable.

Les particuliers sont invités à contacter le magasin leur ayant vendu le produit ou à se renseigner auprès des autorités locales pour connaître les procédures et les points de collecte de ces produits en vue de leur recyclage.

Les entreprises et particuliers sont invités à contacter leurs fournisseurs et à consulter les conditions de leur contrat de vente. Ce produit et ses accessoires ne peuvent être jetés avec les autres déchets.

Pour plus d'informations sur les engagements de Samsung en matière d'environnement et les obligations légales relatives à l'appareil (par exemple, la directive REACH ou celles portant sur les DEEE et les batteries), consultez notre page relative au développement durable accessible via www.samsung.com.

(Uniquement pour les appareils commercialisés dans les pays européens et au Royaume-Uni)

Points de collecte sur www.quefairedemesdechets.fr
Privilégiez la réparation ou le don de votre appareil !

Séparez les éléments avant de trier

Installation

Avant toute utilisation, respectez scrupuleusement ces consignes pour assurer une installation adéquate du réfrigérateur et éviter les accidents.

⚠ **AVERTISSEMENT**

- N'utilisez ce réfrigérateur que conformément à l'usage auquel il est destiné, tel que décrit dans ce manuel.
- Toute opération d'entretien doit être effectuée par un technicien qualifié.
- Mettez au rebut les matériaux d'emballage de l'appareil conformément aux réglementations locales.
- Pour éviter tout risque d'électrocution, débranchez le cordon d'alimentation avant tout entretien ou remplacement.

Installation

Présentation rapide du réfrigérateur

L'apparence réelle de votre réfrigérateur peut varier en fonction du modèle et du pays.

Type A

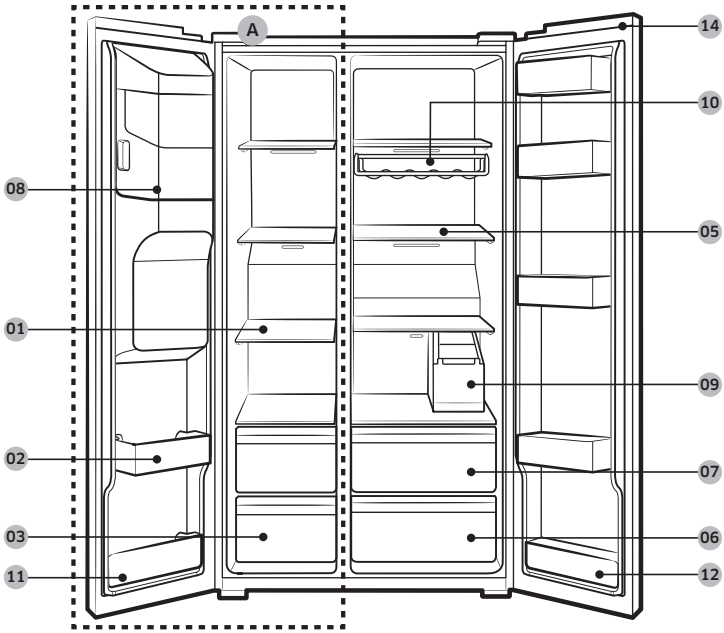

Type B

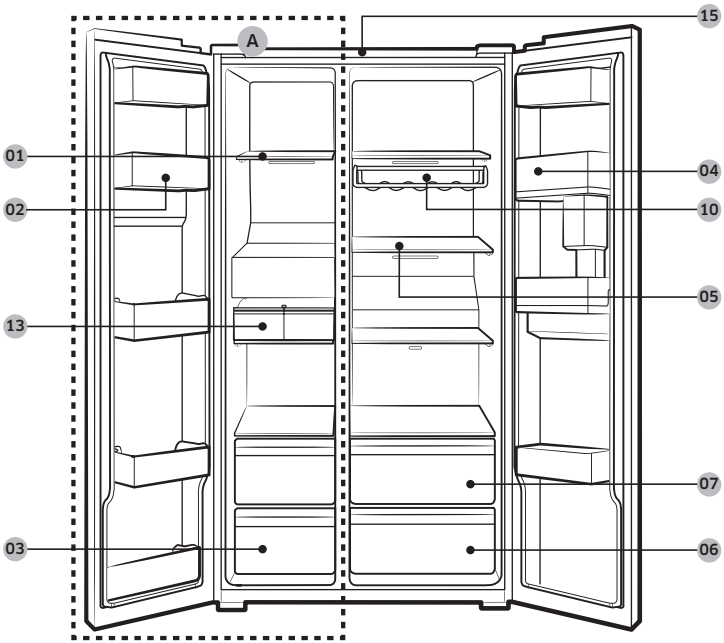

01 Clayettes du congélateur
02 Bac multi-usage du congélateur
03 Tiroir à aliments secs et viande
04 Bac du réfrigérateur
05 Clayettes du réfrigérateur
06 Tiroir à légumes
07 Tiroir multi-usage
08 Bac de la machine à glaçons **
09 Réservoir d'eau *
10 Casier à bouteilles de vin *
11 Bac inférieur du congélateur
12 Bac inférieur du réfrigérateur *
13 Machine à glaçons automatique *
14 Cache des commutateurs *
15 Filtre à maille *

A. Congélateur
* Modèles applicables uniquement
** Modèles avec distributeur uniquement

REMARQUE

La conception du bac à œufs peut varier selon le modèle.

⚠ ATTENTION

Pour les modèles normaux, ne changez pas la position des clayettes du congélateur. Les clayettes du congélateur ont des longueurs différentes et, si vous changez leur position, vous risquez d'endommager l'appareil lors de la fermeture de la porte.

Étiquette de température (modèles applicables uniquement)

Pour un réglage optimal de la température, le réfrigérateur est fourni avec une étiquette de température (fournie avec le guide d'utilisation) afin de vous permettre de contrôler la température moyenne dans la zone la plus froide. Si l'étiquette de température n'est pas fournie, veuillez en réclamer une à votre distributeur.

Reportez-vous aux illustrations suivantes pour fixer l'étiquette de température.

REMARQUE

L'utilisation de l'étiquette de température est destinée à ce réfrigérateur uniquement. Ne l'utilisez pas avec un autre réfrigérateur ou pour d'autres fins.

Fixation de l'étiquette de température à l'intérieur du réfrigérateur

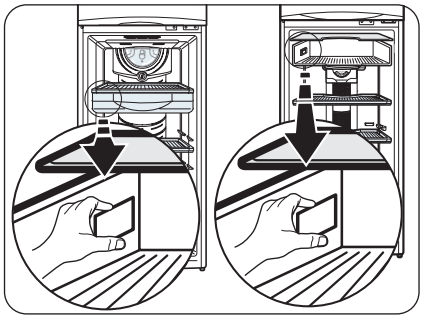

Vérifiez que la paroi de l'appareil est propre et sèche, puis fixez l'étiquette de température comme illustré sur la figure.

Contrôle de la température dans la zone la plus froide

Une fois l'étiquette de température fixée, vous pouvez procéder à des contrôles réguliers pour vous assurer que la température dans la zone la plus froide est correcte et, si nécessaire, pour régler le thermostat tel qu'indiqué dans le guide d'utilisation.

La température intérieure du réfrigérateur dépend de nombreux facteurs tels que la température ambiante de la pièce, de la quantité d'aliments stockés et du nombre d'ouvertures de la porte. Ces facteurs doivent être pris en compte lors du réglage de l'appareil.

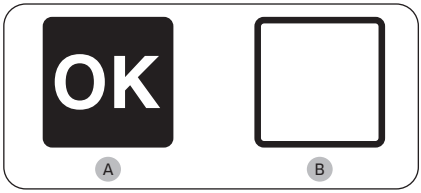

A. Réglage correct

B. Température trop élevée, réglez le thermostat

Pour maintenir une température correcte à l'intérieur de l'appareil, assurez-vous que l'étiquette de température est toujours bleue. Si l'étiquette de température devient blanche, la température est trop élevée. Dans ce cas, baissez le réglage du thermostat et patientez 12 heures avant de vérifier à nouveau l'étiquette de température. Lorsque des aliments frais sont entreposés, ou lorsque la porte reste ouverte pendant une certaine durée, il est normal que l'étiquette devienne blanche.

Installation étape par étape

ÉTAPE 1 Choisir un site d'installation

Exigences du site :

- surface solide et plane sans moquette et sans revêtement de sol pouvant obstruer la ventilation ;
- emplacement éloigné de la lumière directe du soleil ;
- espace adéquat pour ouvrir et fermer la porte ;
- emplacement éloigné d'une source de chaleur ;
- espace suffisant pour effectuer des travaux de maintenance et d'entretien.

Installation

Dégagement

Pour connaître les exigences en matière d'espace d'installation, reportez-vous aux images et au tableau ci-dessous.

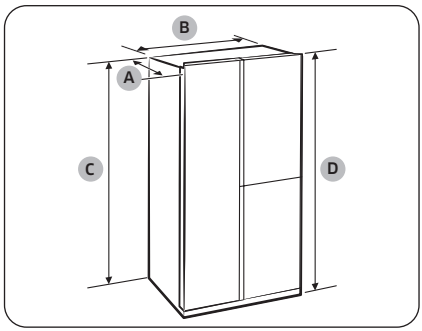

Profondeur « A »	726
Largeur « B »	912
Hauteur « C »	1746
Hauteur totale « D »	1784

(Unité : mm)

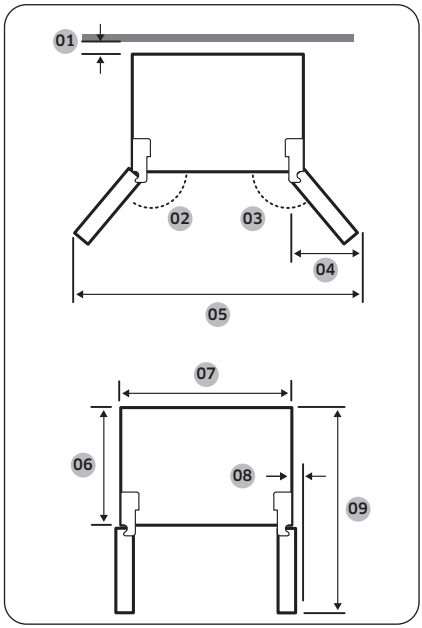

01	Recommandation : supérieur à 50 mm
02	165°
03	170°
04	564 mm
05	1730 mm
06	620 mm
07	912 mm
08	30 mm (sans poignée)
09	1175 mm

REMARQUE

Les mesures fournies dans le tableau ci-dessus peuvent varier en fonction de la méthode de mesure.

ÉTAPE 2 Espacement (modèles applicables uniquement)

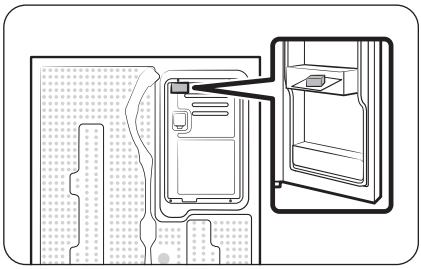

1. Ouvrez la porte et repérez l'entretoise fournie.
2. Déballez l'entretoise et fixez-la à l'arrière du réfrigérateur comme indiqué. Elle permet d'aérer la paroi arrière et d'économiser l'énergie.

ÉTAPE 3 Sol

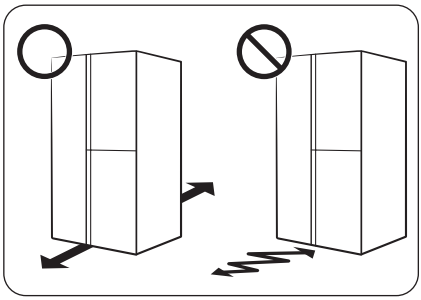

- La surface d'installation doit supporter le poids d'un réfrigérateur plein.
- Pour protéger le sol, placez un grand morceau de carton sur chaque pied du réfrigérateur.
- Lorsque le réfrigérateur se trouve dans sa position finale, ne le déplacez plus sauf si cela est nécessaire pour protéger le sol. Si nécessaire, utilisez du carton épais ou un morceau de vieille moquette le long du chemin de transport.

REMARQUE

Si votre entrée ne permet pas le passage du réfrigérateur à cause de sa taille, reportez-vous à la section Retrait des portes pour passer l'entrée, dans le chapitre Installation.

ÉTAPE 4 Réglage des pieds de mise à niveau

Réglage de la hauteur à l'avant

⚠ **ATTENTION**

- Le réfrigérateur doit être mis de niveau sur un sol plat et solide. Le non-respect de cette consigne peut entraîner l'endommagement du réfrigérateur ou des blessures corporelles.
- Pour mettre le réfrigérateur de niveau, ce dernier doit être vide. Assurez-vous qu'il ne reste aucun aliment à l'intérieur du réfrigérateur.
- Pour des raisons de sécurité, le côté avant doit être légèrement plus relevé que le côté arrière.

Le réfrigérateur peut être mis de niveau à l'aide des pieds avant qui disposent d'une vis spéciale (vis de mise à niveau) permettant de mettre le réfrigérateur de niveau. Utilisez un tournevis à tête plate pour mettre l'appareil de niveau.

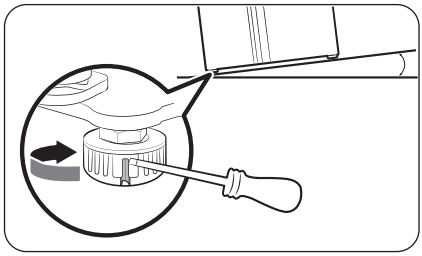

Pour ajuster la hauteur côté congélateur :
Insérez un tournevis à tête plate dans la vis de mise à niveau du pied avant côté congélateur. Faites-la tourner dans le sens horaire pour le remonter ou dans le sens antihoraire pour l'abaisser.

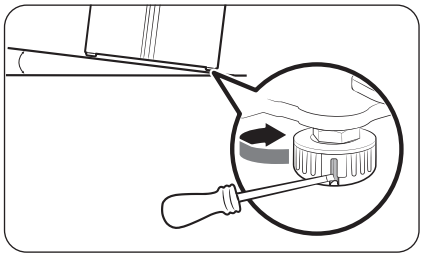

Pour ajuster la hauteur côté réfrigérateur :
Insérez un tournevis à tête plate dans la vis de mise à niveau du pied avant côté réfrigérateur. Faites-la tourner dans le sens horaire pour le remonter ou dans le sens antihoraire pour l'abaisser.

Réglage de la hauteur à l'arrière (modèles applicables uniquement)

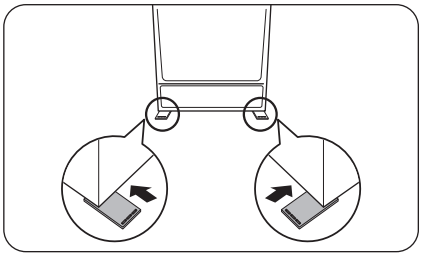

Si vous devez rehausser l'arrière du réfrigérateur pour le mettre de niveau, vous pouvez utiliser le (ou les) patins de mise à niveau fournis. Suivez les instructions pour rehausser l'arrière du réfrigérateur.

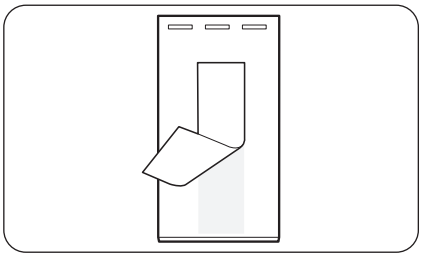

1. Choisissez l'emplacement au sol où vous devez fixer le patin de mise à niveau.
2. Retirez le film du ruban double face à l'arrière du patin de mise à niveau.

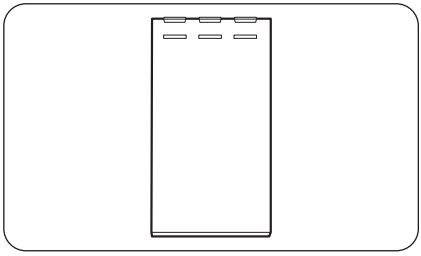

3. Fixez le patin de mise à niveau au sol.

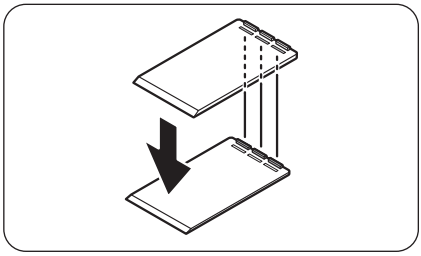

4. Si vous avez encore besoin de rehausser l'arrière, fixez un autre patin de mise à niveau par-dessus le premier.

REMARQUE

- Vous pouvez passer cette étape si vous pouvez mettre le réfrigérateur de niveau à l'aide d'un patin de fixation unique.
- Assurez-vous que les nervures sur le premier patin de mise à niveau sont insérées dans les rainures du deuxième patin de mise à niveau.

Installation

ÉTAPE 5 Réglage de la hauteur de la porte ainsi que de l'écart des portes

Réglage de la hauteur d'une porte

Vous pouvez régler la hauteur d'une porte à l'aide de l'écrou de blocage et l'écrou de réglage de la hauteur situés en bas de la façade de chaque porte.

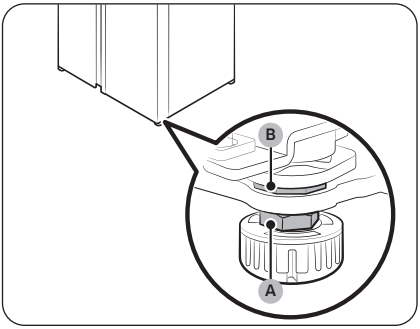

1. Ouvrez la porte pour la régler et repérez les deux écrous (A) et (B) en bas de la façade de la porte.

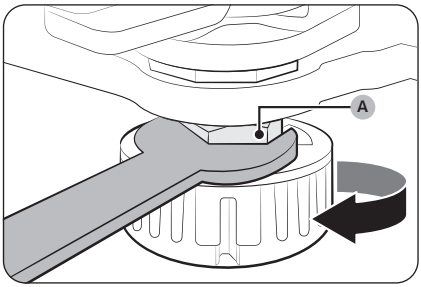

2. À l'aide d'une clé de 19 mm (fournie), faites tourner l'**écrou de blocage (A)** dans le sens horaire pour le desserrer. Ensuite, ouvrez la porte et effectuez les réglages suivants à l'intérieur.
   - Pour remonter la porte, faites tourner l'**écrou de réglage de la hauteur (B)** dans le sens antihoraire.
   - Pour abaisser la porte, faites tourner l'**écrou de réglage de la hauteur (B)** dans le sens horaire.

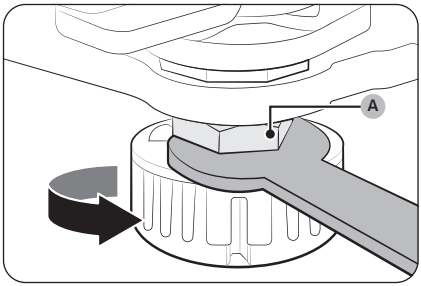

3. Une fois l'opération terminée, serrez l'**écrou de blocage (A)** en le faisant tourner dans le sens antihoraire.

ÉTAPE 6 Raccordement du tuyau du distributeur d'eau (modèles applicables uniquement)

Pièces et outils requis

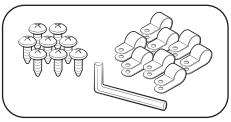

Dispositif de fixation et vis pour le tuyau d'eau

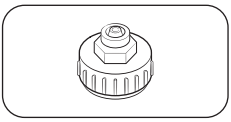

Coupleur (24 mm)

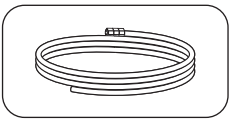

Tuyau d'eau

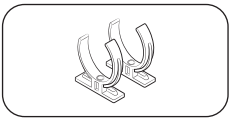

Clip de sécurité du filtre à eau

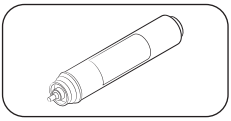

Filtre à eau

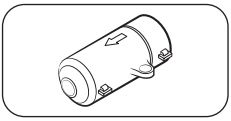

Clapet antiretour

Installation (tuyau du distributeur externe)

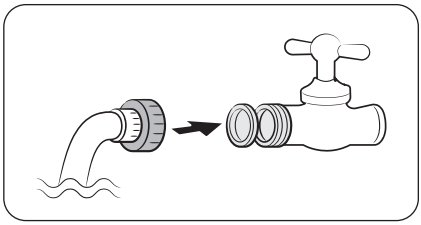

1. Installez le tuyau d'eau à l'aide des coupleurs.
2. Fermez la vanne d'eau principale puis le robinet d'eau.
3. Raccordez le coupleur au robinet d'eau froide.

⚠ **ATTENTION**

- Assurez-vous de raccorder le coupleur au robinet d'eau froide. S'il est raccordé au robinet d'eau chaude, le filtre à eau risque de se boucher ou de ne pas fonctionner correctement.
- La garantie de votre réfrigérateur ne couvre pas l'installation du tuyau d'eau. L'installation du tuyau d'eau sera effectuée à vos frais, sauf si les coûts d'installation sont compris dans le prix du revendeur.
- Samsung n'assume aucune responsabilité pour l'installation du tuyau d'eau. Si des fuites d'eau surviennent, prenez contact avec l'installateur du tuyau d'eau.
- Le tuyau d'eau doit être réparé par un professionnel qualifié. Si vous observez une fuite d'eau, prenez contact avec un centre de service Samsung local ou avec l'installateur du tuyau d'eau.

Installation

ÉTAPE 7 Raccordement à une source d'eau (modèles applicables uniquement)

⚠ **ATTENTION**

- Le tuyau d'eau doit être raccordé par un technicien qualifié.
- La garantie de votre réfrigérateur ne couvre pas l'installation du tuyau d'eau. L'installation du tuyau d'eau sera effectuée à vos frais, sauf si les coûts d'installation sont compris dans le prix du revendeur.
- Samsung n'assume aucune responsabilité pour l'installation du tuyau d'eau. Si des fuites d'eau surviennent, prenez contact avec l'installateur du tuyau d'eau.

Pour raccorder le tuyau d'eau froide au flexible de filtrage de l'eau :

⚠ **ATTENTION**

- Assurez-vous que le flexible de filtrage de l'eau est raccordé au tuyau d'une source d'eau froide potable. S'il est relié au tuyau d'eau chaude, le filtre à eau ne fonctionnera pas correctement.

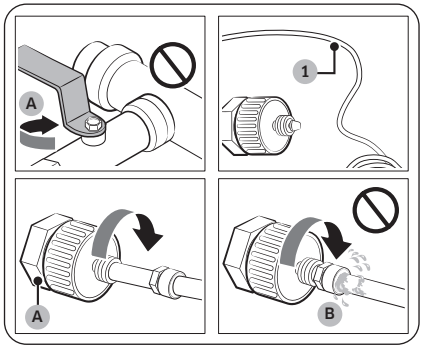

A. Fermer le tuyau d'eau principal
B. Pas d'écart

1. Coupez l'alimentation en eau en fermant la vanne d'eau principale.
2. Repérez le tuyau d'eau (1) froide potable.
3. Suivez les instructions de la section Installation du tuyau d'eau pour raccorder le tuyau d'eau.

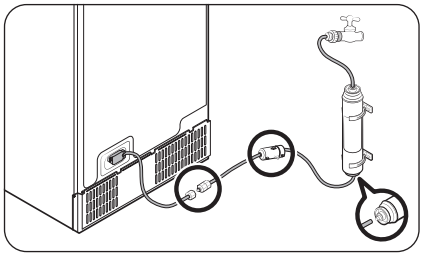

REMARQUE

Vous devez utiliser les tuyaux neufs fournis avec l'appareil et ne pas réutiliser les anciens.

Pour raccorder le flexible de filtrage de l'eau au tuyau d'eau :

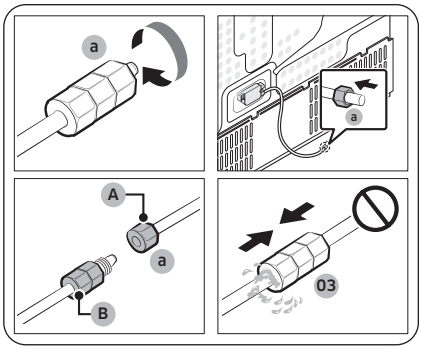

A. Tuyau d'eau de l'appareil
B. Tuyau d'eau du kit

1. Desserrez et retirez l'**écrou de compression (a)** au niveau du tuyau d'eau du réfrigérateur, puis insérez-le sur le flexible de filtrage de l'eau.
2. Serrez l'**écrou de compression (a)** pour raccorder le flexible de filtrage de l'eau et le tuyau d'eau.
3. Ouvrez la vanne d'eau principale et vérifiez l'absence de fuites.
4. Si vous n'observez aucune fuite, faites couler environ 10 litres d'eau ou faites couleur l'eau pendant 6 à 7 minutes avant d'utiliser le réfrigérateur, afin d'éliminer les impuretés présentes à l'intérieur du système de filtrage de l'eau.

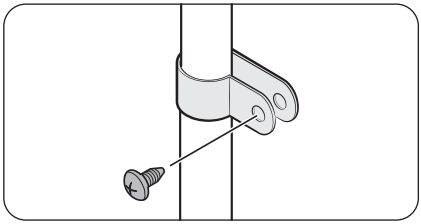

5. Fixez le tuyau d'eau sur un évier ou un mur en utilisant la bride.

⚠ ATTENTION

- Ne serrez pas le tuyau d'eau à l'excès. Assurez-vous que le tuyau d'eau n'est ni courbé, ni coincé, ni écrasé.
- Ne montez le tuyau d'eau sur aucune pièce du réfrigérateur. Cela pourrait endommager le réfrigérateur.

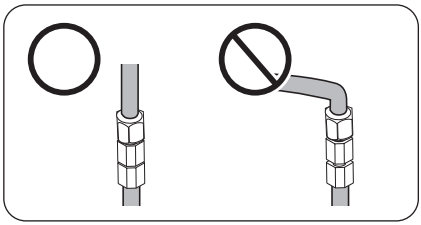

REMARQUE

Si vous devez changer l'emplacement du réfrigérateur après avoir raccordé le tuyau d'eau, assurez-vous que la section jointée du tuyau d'eau est droite.

Installation

Pour réparer le tuyau d'eau :

⚠ ATTENTION

Le tuyau d'eau doit être réparé par un professionnel qualifié. Si vous observez une fuite d'eau, prenez contact avec un centre de service Samsung local ou avec l'installateur du tuyau d'eau.

Système de filtration de l'eau par osmose inverse

La pression d'eau du système d'alimentation en eau vers le système de filtration de l'eau par osmose inverse doit être comprise entre 241 kPa et 827 kPa.

La pression d'eau du système de filtration de l'eau par osmose inverse vers le tuyau d'eau froide du réfrigérateur doit être d'au moins 276 kPa. Si la pression d'eau est inférieure à celle spécifiée :

- Vérifiez si le filtre à sédiments du système par osmose inverse n'est pas obstrué. Remplacez le filtre si nécessaire.
- Remplissez le réservoir d'eau dans le système par osmose inverse avec de l'eau.
- Si votre réfrigérateur est équipé d'un filtre à eau, cela peut réduire davantage la pression d'eau s'il est utilisé conjointement à un système par osmose inverse. Retirez le filtre à eau.

Pour en savoir plus ou pour effectuer une réparation, contactez un plombier professionnel habilité.

REMARQUE

UN FILTRE À EAU DOIT ÊTRE INSTALLÉ.

- Assurez-vous d'installer un filtre à eau.
- Si vous n'installez pas de filtre à eau, des corps étrangers fins (sable, calcaire) présents dans l'eau risquent de pénétrer en permanence dans le tuyau d'arrivée d'eau et d'occasionner potentiellement des défauts dans le système d'arrivée d'eau.

Commander un filtre neuf

Pour acheter un filtre à eau neuf (référence : **HAFEX/EXP**), prenez contact avec un centre de service Samsung local.

Pour mettre le filtre à eau en place

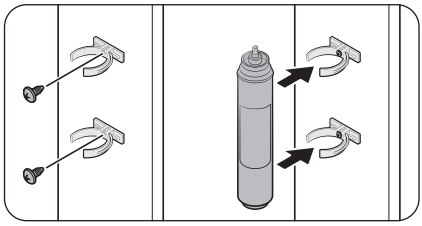

1. Attachez les **clips de sécurité** (x2) sur les positions appropriées, en dessous de l'évier par exemple. Ensuite, fixez fermement les **clips de sécurité** à l'aide de vis.
2. Insérez le **filtre à eau** dans les clips supérieurs et inférieurs, dans le bon sens. Assurez-vous d'installer le **filtre à eau** en position verticale.

REMARQUE

Si le filtre est installé horizontalement, de l'eau peut rester dans le filtre. Une installation verticale est donc recommandée.

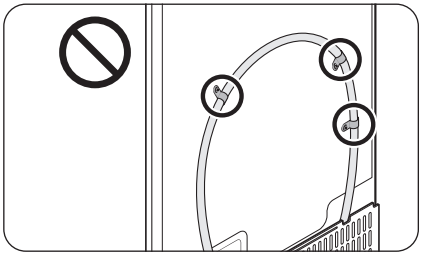

⚠ **ATTENTION**

Ne montez le filtre à eau sur aucune pièce du réfrigérateur. Cela pourrait endommager le réfrigérateur.

Water filter replacement (Remplacement du filtre à eau) (modèles applicables uniquement)

⚠ **ATTENTION**

- N'utilisez pas de filtres à eau provenant de tiers. Utilisez uniquement les filtres fournis ou approuvés par Samsung.
- Les filtres non approuvés peuvent fuir et endommager le réfrigérateur, entraînant alors une électrocution. Samsung ne sera en aucun cas tenu responsable pour tout dommage découlant de l'utilisation de filtres à eau provenant de tiers.
- L'icône Water filter replacement (Remplacement du filtre à eau) ( ) clignote lorsque le moment est venu de remplacer le filtre à eau.

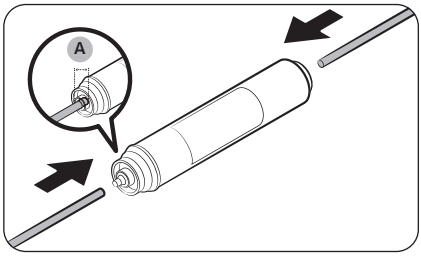

1. Coupez l'alimentation d'eau principale.
2. Raccordez le tuyau d'arrivée d'eau sur le côté entrée du filtre, à l'extrémité.
3. Raccordez le tuyau du distributeur sur le côté sortie du filtre. La **profondeur d'insertion du tuyau d'eau (A)** est de 18 mm.

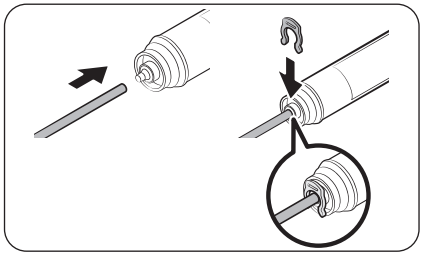

4. Vérifiez l'absence de fuites. S'il n'y en a pas, fixez les tuyaux à l'aide des clips.
5. Mettez le filtre à eau en place et fixez-le à l'aide des clips.
6. Réinitialisez l'alarme de remplacement du filtre à eau. (Pour consulter les instructions détaillées, reportez-vous à la section « Réinitialisation ou acquittement de l'alarme de remplacement du filtre à eau (modèles applicables uniquement) » en page 62.)
7. Une fois le remplacement terminé, faites couler 10 litres d'eau (ou faites couler l'eau pendant 6 à 7 minutes) pour éliminer les impuretés présentes dans le tuyau d'eau.

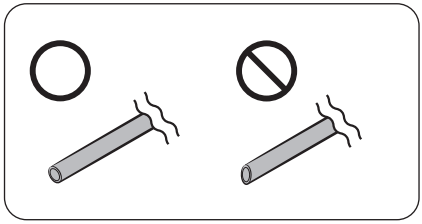

⚠ ATTENTION

Lors de l'ajustement de la longueur du tuyau d'eau, assurez-vous de lisser la surface de découpe en angle droit. Cela permet d'éviter une fuite d'eau.

REMARQUE

- Lorsqu'un filtre neuf vient d'être installé, il se peut que le distributeur d'eau rejette un peu d'eau. Cela est dû à l'air qui est entré dans le tuyau d'eau.
- Lors de ce processus de remplacement, il se peut que de l'eau s'écoule du réfrigérateur sur le sol. Si tel est le cas, essuyez l'eau à l'aide de chiffons secs.

ÉTAPE 8 Paramètres initiaux

En effectuant les étapes suivantes, le réfrigérateur doit fonctionner entièrement.

1. Branchez le cordon d'alimentation dans la prise murale pour allumer le réfrigérateur.
2. Ouvrez la porte et vérifiez si l'éclairage à l'intérieur s'allume.
3. Réglez la température sur la valeur la plus basse et patientez une heure environ. Le congélateur est légèrement réfrigéré et le moteur tourne doucement.
4. Attendez jusqu'à ce que le réfrigérateur atteigne la température réglée. Le réfrigérateur est désormais prêt à l'emploi.

ÉTAPE 9 Vérification finale

Lorsque l'installation est terminée, vérifiez les points suivants :

- Le réfrigérateur est branché sur une prise électrique et correctement mis à la terre.
- Le réfrigérateur est installé sur une surface plane et de niveau, à une distance suffisante du mur ou du meuble.
- Le réfrigérateur est de niveau et positionné fermement au sol.
- La porte s'ouvre et se ferme sans problèmes et l'éclairage intérieur s'allume automatiquement dès que vous ouvrez la porte.

Installation

Retrait des portes pour passer l'entrée

Si votre entrée ne permet pas le passage du réfrigérateur à cause de sa taille, suivez les instructions suivantes :

Outils requis (non fournis)

Ces outils sont utilisés pour retirer les portes.

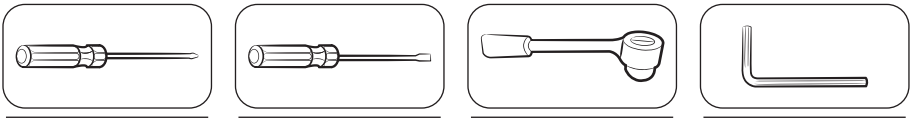

Tournevis cruciforme | Tournevis à tête plate | Clé à douille (10 mm) | Clé hexagonale (5 mm)

Débranchement du tuyau d'eau

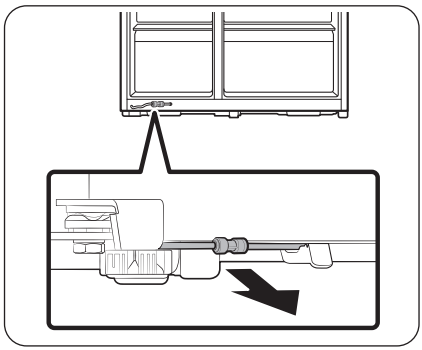

1. En partant de la partie basse à l'arrière du réfrigérateur, faites sortir le tuyau d'eau à l'avant.

REMARQUE

Le tuyau d'eau du réfrigérateur est un tuyau de circulation de l'eau qui se raccorde entre le conduit d'eau au niveau de la source d'eau et les flexibles au niveau du système de filtrage de l'eau de votre réfrigérateur.

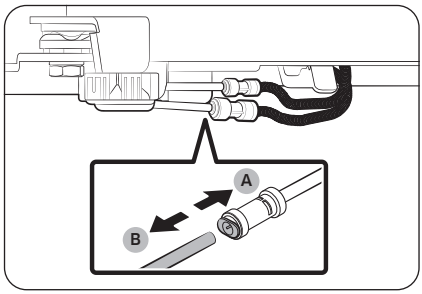

2. Pour débrancher les flexibles, maintenez la pince (A) enfoncée et détachez le tuyau d'eau (B).

⚠ ATTENTION

N'exercez pas une force excessive sur le coupleur. Vous pourriez le casser.

Retrait des portes

⚠ ATTENTION

La porte peut glisser ou tomber et s'endommager pendant ces étapes. Afin d'éviter tout accident, faites preuve d'une extrême vigilance lorsque vous réalisez ces opérations.

Modèles de type A

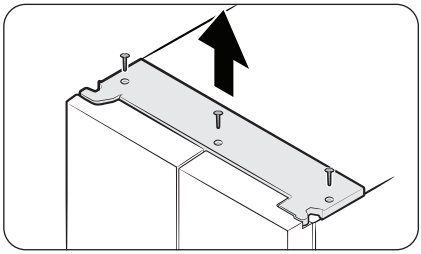

Modèles de type B

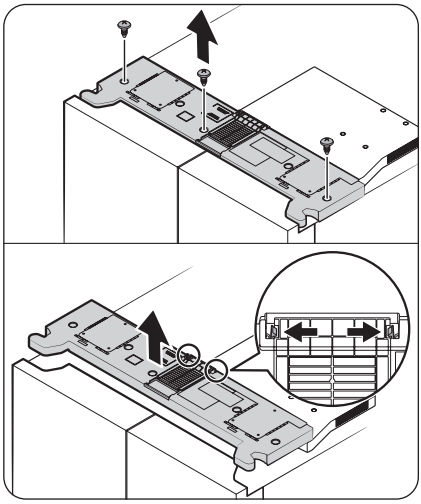

1. Après avoir fermé les portes, retirez le cache supérieur.
   La méthode de retrait varie en fonction du type de cache supérieur.
   - Type A : utilisez un tournevis cruciforme pour retirer les vis, puis soulevez le cache supérieur pour le retirer.
   - Type B : utilisez un tournevis cruciforme pour retirer les vis, poussez les languettes de verrouillage vers l'extérieur pour détacher le cache supérieur du cache du conduit, puis soulevez le cache supérieur pour le retirer.

REMARQUE

Le nombre de vis peut varier selon le modèle.

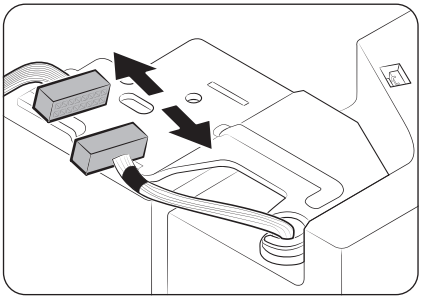

2. Débranchez le faisceau électrique.

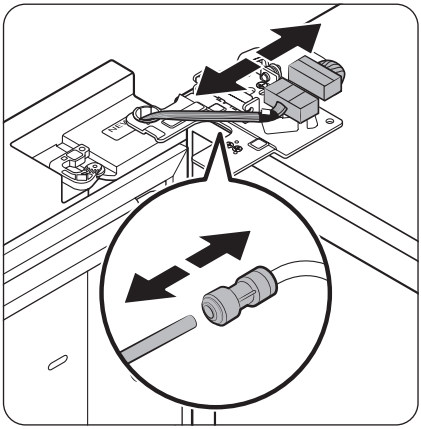

3. Débranchez les deux connecteurs de câble sur la porte gauche. La position des connecteurs diffère selon le modèle.

⚠ **ATTENTION**

- Ne retirez pas les deux portes simultanément. Assurez-vous de retirer une porte après l'autre. En cas de non-respect de cette consigne, l'une des portes peut tomber et vous blesser.
- Assurez-vous que le réfrigérateur est hors tension avant de débrancher les connecteurs.

4. Débranchez le tuyau d'eau du coupleur sur la porte gauche, comme indiqué.

- Cette étape ne s'applique pas aux modèles qui ne sont pas équipés de l'AutoFill Pitcher (Carafe à remplissage automatique) et du distributeur d'eau.

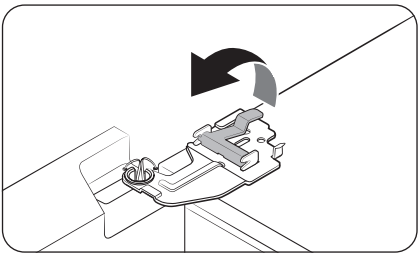

5. Soulevez doucement le collier de serrage.

REMARQUE

Pour éviter d'endommager le collier de serrage ou de vous blesser, ne soulevez pas le collier de serrage avec force.

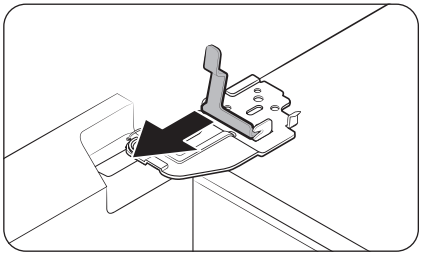

6. Tirez le collier de serrage pour le retirer.

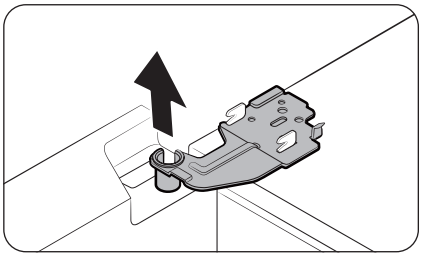

7. Ouvrez la porte à 90 degrés. Tout en tenant la porte, retirez la charnière.

⚠ **ATTENTION**

Si vous retirez la charnière sans tenir la porte, cette dernière risque de tomber et de provoquer des blessures.

Installation

Remettre en place la porte du réfrigérateur

Après avoir déplacé le réfrigérateur vers son emplacement final, remettez les portes en place en suivant les instructions de retrait mais en sens inverse.

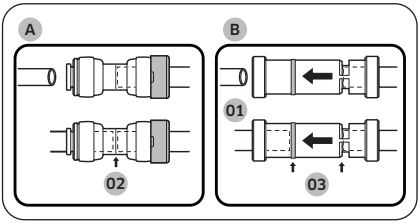

01 Distributeur
02 Centre du coupleur transparent
03 Lignes guides

⚠ **ATTENTION**

Pour éviter d'éventuelles fuites d'eau au niveau du distributeur, le tuyau d'eau doit être correctement raccordé. Assurez-vous que les deux tubes du tuyau d'eau sont insérés jusqu'au bout vers le centre du coupleur (A) transparent ou vers les lignes guides (B).

Réinstallation des portes

⚠ **ATTENTION**

- Avant de réinstaller les portes, assurez-vous que tous les connecteurs électriques sont correctement branchés.
- La porte du congélateur doit être réinstallée avant celle du réfrigérateur.
- Soyez très prudent lors du retrait de la porte afin d'éviter qu'elle ne vous tombe dessus.
- Faites attention à ne rien rayer.

1. Attrapez la porte du congélateur et accrochez-la sur la charnière en bas du réfrigérateur.

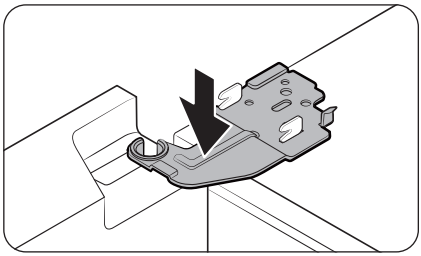

2. Remettez la charnière en position, puis insérez-la dans l'orifice sur la porte.

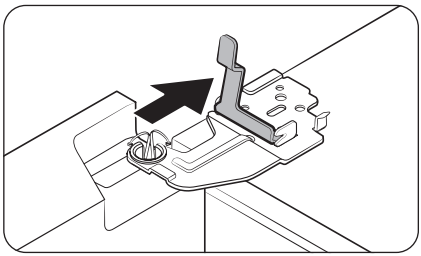

3. Insérez le collier dans le sens de la flèche.

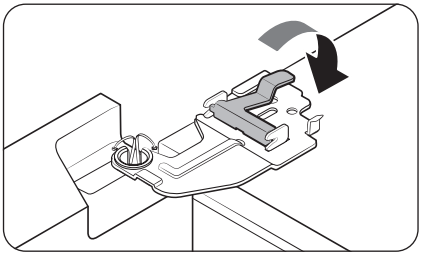

4. Appuyez sur le collier comme indiqué.

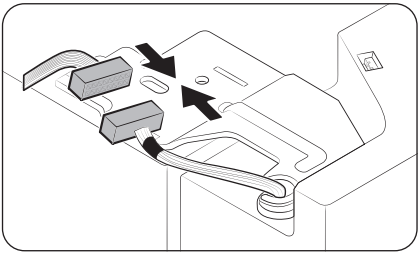

5. Branchez le faisceau électrique.

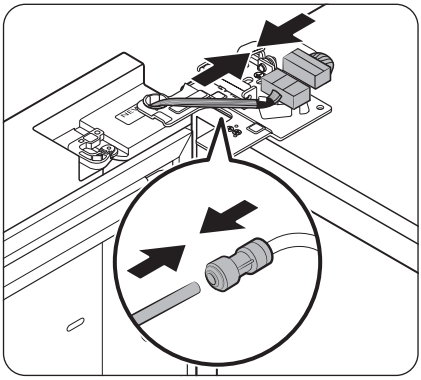

6. Branchez les connecteurs de câble.

⚠ **ATTENTION**

- Assurez-vous que les connecteurs de câble sont correctement branchés. Sinon, l'écran ne fonctionnera pas.

7. Raccordez le tuyau d'eau.

- Cette étape ne s'applique pas aux modèles qui ne sont pas équipés de l'AutoFill Pitcher (Carafe à remplissage automatique) et du distributeur d'eau.

⚠ **ATTENTION**

- Pour éviter les fuites d'eau, assurez-vous que les clips rouges serrent correctement le coupleur.
- Tenez les clips hors de portée des enfants.

Modèles de type A

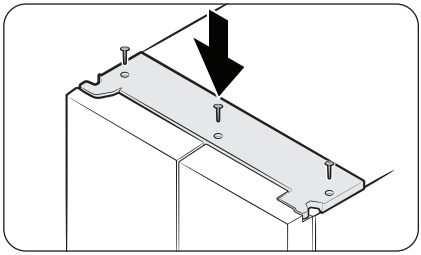

Modèles de type B

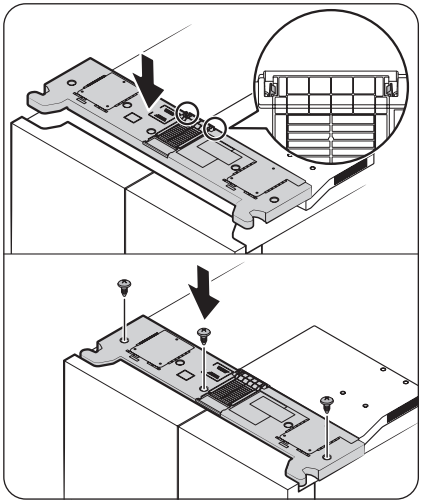

8. Installez le cache supérieur en commençant par l'avant, puis appuyez sur l'arrière du cache pour le mettre en position. Ensuite, serrez les vis.
   - Pour les modèles de type B : assurez-vous que les languettes de verrouillage sont complètement engagées dans le cache du conduit avant de serrer les vis.

REMARQUE

Le nombre de vis peut varier selon le modèle.

Opérations

Panneau principal

L'apparence réelle de votre panneau principal peut être différente de celle illustrée et la conception du panneau principal est soumise à modification sans préavis.

Modèles classiques

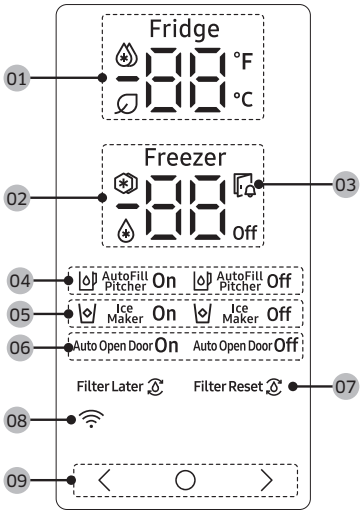

01 Voyant Réfrigérateur	• Affiche la température actuelle ou souhaitée du réfrigérateur. • indique que la fonction Power Cool (Refroidissement rapide) est activée. • L'icône apparaît lorsque l'AI Energy Mode est activé. Vous pouvez activer ou désactiver l'AI Energy Mode sur l'application SmartThings. (modèles applicables uniquement)
02 Voyant Congélateur	• Affiche la température actuelle ou souhaitée du congélateur. • indique que la fonction Power Freeze (Congélation rapide) est activée. • indique que le congélateur fonctionne en mode Fridge (Réfrigérateur). (Modèles applicables uniquement.) • **Off** indique que le congélateur est éteint. (Modèles applicables uniquement.)
03 Voyant d'ouverture de la porte	Ce voyant clignote, accompagné d'une alarme, si la porte est laissée ouverte pendant plus de 2 minutes.

04 Voyant Carafe à remplissage automatique (modèles applicables uniquement)	L'AutoFill Pitcher (Carafe à remplissage automatique) possède 2 voyants (AutoFill Pitcher (Carafe à remplissage automatique) On (Activé) / Off (Désactivé)) pour indiquer son état de fonctionnement. • Lorsque l'AutoFill Pitcher (Carafe à remplissage automatique) est en marche, le voyant correspondant (AutoFill Pitcher On (Activation de la carafe à remplissage automatique)) s'allume. • Lorsque l'AutoFill Pitcher (Carafe à remplissage automatique) est éteint, le voyant correspondant (AutoFill Pitcher Off (Désactivation de la carafe à remplissage automatique)) s'allume. • Pour activer la fonction AutoFill Pitcher (Carafe à remplissage automatique), vous devez sélectionner AutoFill Pitcher (Carafe à remplissage automatique).
05 Voyant Machine à glaçons	• Affiche l'état de la machine à glaçons. • Pour activer la fabrication de glaçons, vous devez allumer la machine à glaçons.
06 Voyant Ouverture automatique de la porte (modèles applicables uniquement)	• Il affiche le statut de la fonction Auto Open Door (Ouverture automatique de la porte). • Pour utiliser la fonction Auto Open Door (Ouverture automatique de la porte), vous devez activer la fonction Auto Open Door (Ouverture automatique de la porte). (Pour en savoir plus, reportez-vous à la section **Activation ou désactivation de la fonction Ouverture automatique de la porte (modèles applicables uniquement)** en page **63**.)
07 Voyant Filtre à eau (modèles applicables uniquement)	• indique que le filtre à eau doit être remplacé. • Lorsque l'icône s'affiche, vous pouvez remplacer le filtre à eau et réinitialiser l'alarme de remplacement du filtre à eau, ou vous pouvez ignorer l'alarme et remplacer le filtre plus tard. (Pour en savoir plus, reportez-vous à la section « **Réinitialisation ou acquittement de l'alarme de remplacement du filtre à eau (modèles applicables uniquement)** » en page **62**.)
08 Voyant de connexion au réseau	• Cette icône indique que le réfrigérateur est connecté à un réseau. • Vous pouvez commander et surveiller votre réfrigérateur sur l'application SmartThings. Pour en savoir plus, reportez-vous à la section **SmartThings (modèles applicables uniquement)**.
09 Boutons	• Lorsque l'écran est éteint, appuyez sur n'importe quel bouton pour le rallumer. • Utilisez le bouton ○ pour sélectionner le réfrigérateur ou le congélateur et le bouton 〈 ou 〉 pour sélectionner la température ou la fonction souhaitée pour le compartiment sélectionné.

REMARQUE

- Le panneau de commande est conçu pour rester éteint lorsque le réfrigérateur n'est pas utilisé. Il s'active et s'allume uniquement lorsque vous ouvrez la porte ou appuyez sur les boutons.

- Si la porte est laissée ouverte pendant 5 minutes, l'éclairage intérieur clignote pendant 5 minutes puis s'éteint. Le but est d'indiquer aux utilisateurs sourds et malentendants qu'une porte est ouverte. Veuillez noter que ce comportement de l'appareil est tout à fait normal.

Réglage de la température ou fonction souhaitée

1. Appuyez sur l'un des boutons (〈 , ◯ ou 〉) pour rallumer l'écran.
   - Il est possible que cette étape ne s'applique pas à certains modèles.
2. Appuyez sur ◯ pour sélectionner le réfrigérateur ou le congélateur.
   - Le voyant du compartiment sélectionné clignote.
   - Le symbole des degrés Celsius (℃) ne clignote pas.
3. Appuyez sur 〈 ou sur 〉 pour sélectionner la température ou la fonction souhaitée.
   - Reportez-vous au tableau pour connaître la sélection disponible pour chaque compartiment.

Fridge (Réfrigérateur)	• Sélection disponible : (Power Cool (Refroidissement rapide)) ↔ 1 ℃ ↔ 2 ℃ ↔ 3 ℃ ↔ 4 ℃ ↔ 5 ℃ ↔ 6 ℃ ↔ 7 ℃ ↔ (Vacation (Absence)) • La fonction Power Cool (Refroidissement rapide) accélère le processus de refroidissement avec le ventilateur à vitesse maximale. Le réfrigérateur continue de fonctionner à vitesse maximale pendant deux heures et demie, avant de revenir à la température précédente. • Utilisez la fonction Vacation (Absence) si vous partez en vacances ou en voyage d'affaires ou si vous n'avez pas besoin d'utiliser votre réfrigérateur pour une période prolongée. La température du réfrigérateur sera maintenue en dessous de 15 ℃, mais le congélateur reste actif comme vous l'aviez précédemment réglé.

Freezer (Congélateur)	• Sélection disponible : (Power Freeze (Congélation rapide)) ↔ -23 ˚C ↔ -22 ˚C ↔ -21 ˚C ↔ -20 ˚C ↔ -19 ˚C ↔ -18 ˚C ↔ -17 ˚C ↔ -16 ˚C ↔ -15 ˚C ↔ (Fridge (Réfrigérateur)) ↔ **Off** • La fonction Power Freeze (Congélation rapide) accélère le processus de congélation avec le ventilateur à vitesse maximale. Le congélateur fonctionne à vitesse maximale durant 50 heures avant de revenir à la température précédente. Pour congeler une grande quantité d'aliments, activez la fonction Power Freeze (Congélation rapide) au moins 20 heures avant de placer les aliments dans le congélateur. • Si vous sélectionnez (Fridge (Réfrigérateur)), le congélateur fonctionne comme réfrigérateur, et le réglage de la température passe sur 3 ˚C. • Si vous sélectionnez **Off**, le congélateur s'éteint. • Videz le bac à glaçons avant de sélectionner (Fridge (Réfrigérateur)) ou **Off** . Sous 15 secondes après avoir sélectionné (Fridge (Réfrigérateur)) ou **Off**, la machine à glaçons commencera à distribuer tous les glaçons qu'il reste dans le bac à glaçons. • Les modes (Fridge (Réfrigérateur)) et **Off** ne sont pas disponibles sur certains modèles. ⚠ **AVERTISSEMENT** • Lorsque le congélateur est en mode Fridge (Réfrigérateur), n'y entreposez pas de bouteille en verre contenant du liquide. Lorsque vous désélectionnez le mode Fridge (Réfrigérateur) et que le congélateur revient en mode Freezer (Congélateur), le liquide présent dans les bouteilles en verre gèlera et ces dernières risquent de se casser ou d'exploser dans le congélateur. • Assurez-vous de retirer les aliments surgelés du congélateur avant de sélectionner le mode Fridge (Réfrigérateur). Les aliments surgelés vont fondre et s'abîmer à mesure que la température augmentera. • Assurez-vous de retirer les aliments que vous ne souhaitez pas congeler avant de désélectionner le mode Fridge (Réfrigérateur) et d'utiliser le congélateur à des fins de congélation. **REMARQUE** • Lorsque vous utilisez la fonction Power Freeze (Congélation rapide), la consommation d'énergie du réfrigérateur augmente. N'oubliez pas de la désactiver lorsque vous n'en avez plus besoin et de régler à nouveau la température d'origine. • Lorsque le congélateur est en mode Off (Désactivation), la température de congélateur sera maintenue en dessous de 15 ˚C, mais le réfrigérateur reste actif comme vous l'aviez précédemment réglé. • Ne stockez pas des aliments ou des boissons dans le réfrigérateur lorsque le congélateur est réglé sur **Off**. • Si vous prévoyez d'utiliser le congélateur en mode de congélation, nous vous recommandons vivement d'utiliser des récipients en plastiques pour stocker les aliments, en particulier les légumes.

4. Patientez 5 secondes pour confirmer votre sélection.
   - Le voyant du compartiment sélectionné cesse de clignoter.

REMARQUE

L'utilisation de la fonction Power Cool (Refroidissement rapide) ou Power Freeze (Congélation rapide) augmente la consommation électrique.

Activation ou désactivation de la fonction Carafe à remplissage automatique (modèles applicables uniquement)

Vous pouvez activer ou désactiver l'AutoFill Pitcher (Carafe à remplissage automatique) du réfrigérateur.

1. Appuyez sur l'un des boutons (〈 , ◯ ou 〉) pour rallumer l'écran.
   - Il est possible que cette étape ne s'applique pas à certains modèles.
2. Appuyez sur ◯ jusqu'à ce que le voyant AutoFill Pitcher (Carafe à remplissage automatique) clignote.
3. Appuyez sur 〈 ou sur 〉 pour activer ou désactiver l'AutoFill Pitcher (Carafe à remplissage automatique).
   - Appuyez sur 〈 pour l'activer.
   - Appuyez sur 〉 pour la désactiver.
4. Patientez 5 secondes ou appuyez sur ◯ pour confirmer votre sélection.
   - Le voyant AutoFill Pitcher (Carafe à remplissage automatique) cesse de clignoter.

Activation ou désactivation de la machine à glaçons

Vous pouvez activer ou désactiver la machine à glaçons automatique dans le congélateur.

1. Appuyez sur l'un des boutons (〈 , ◯ ou 〉) pour rallumer l'écran.
   - Il est possible que cette étape ne s'applique pas à certains modèles.
2. Appuyez sur ◯ jusqu'à ce que le voyant Ice Maker (Machine à glaçons) clignote.
3. Appuyez sur 〈 ou sur 〉 pour activer ou désactiver la machine à glaçons.
   - Appuyez sur 〈 pour l'activer.
   - Appuyez sur 〉 pour la désactiver.
4. Patientez 5 secondes ou appuyez sur ◯ pour confirmer votre sélection.
   - L'indicateur Ice Maker (Machine à glaçons) cesse de clignoter.

Réinitialisation ou acquittement de l'alarme de remplacement du filtre à eau (modèles applicables uniquement)

L'icône de remplacement du filtre à eau ( ) clignote pour avertir l'utilisateur que le moment est venu de remplacer le filtre à eau. Vous pouvez remplacer le filtre à eau immédiatement et réinitialiser l'alarme de remplacement du filtre à eau, ou ignorer l'alarme si vous souhaitez remplacer le filtre à eau plus tard.

1. Appuyez sur l'un des boutons (〈 , ◯ ou 〉) pour rallumer l'écran.
   - Il est possible que cette étape ne s'applique pas à certains modèles.
2. Appuyez sur ◯ jusqu'à ce que l'indicateur Water Filter (Filtre à eau) clignote.
3. Appuyez sur 〈 ou sur 〉 pour réinitialiser ou acquitter l'alarme de remplacement du filtre à eau.
   - Appuyez sur 〈 si vous souhaitez remplacer le filtre à eau plus tard et acquitter l'alarme.
   - Appuyez sur 〉 si vous avez remplacé le filtre à eau et que vous souhaitez réinitialiser l'alarme de remplacement du filtre à eau.
4. Patientez 5 secondes ou appuyez sur ◯ pour confirmer votre sélection.
   - Le voyant Water Filter (Filtre à eau) cesse de clignoter.

Activation ou désactivation de la fonction Ouverture automatique de la porte (modèles applicables uniquement)

Vous pouvez activer ou désactiver la fonction Auto Open Door (Ouverture automatique de la porte).

1. Appuyez sur l'un des boutons (< , ◯ ou >) pour rallumer l'écran.
   - Il est possible que cette étape ne s'applique pas à certains modèles.
2. Appuyez sur ◯ jusqu'à ce que le voyant Auto Open Door (Ouverture automatique de la porte) clignote.
3. Appuyez sur < ou sur > pour activer ou désactiver la fonction.
   - Appuyez sur < pour l'activer.
   - Appuyez sur > pour la désactiver.
4. Patientez 5 secondes ou appuyez sur ◯ pour confirmer votre sélection.
   - Le voyant de la fonction Auto Open Door (Ouverture automatique de la porte) cesse de clignoter.

Activation ou désactivation de la connexion Wi-Fi (modèles applicables uniquement)

Pour activer ou désactiver la connexion Wi-Fi, maintenez le bouton ◯ ou > enfoncé pendant 10 secondes. L'écran affiche alors l'état de la connexion Wi-Fi pendant 5 secondes (comme indiqué sur l'illustration).

Connexion Wi-Fi activée

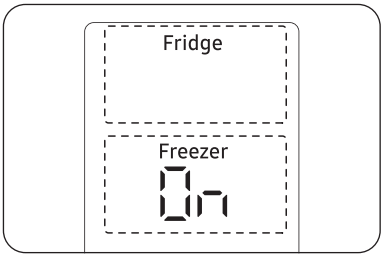

Connexion Wi-Fi désactivée

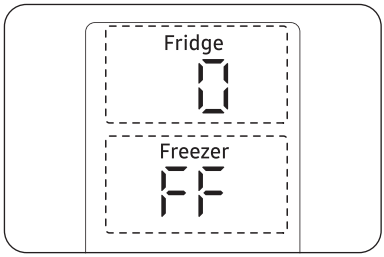

REMARQUE

- Vous devez activer la connexion Wi-Fi pour pouvoir connecter l'appareil à l'application SmartThings.
- Pour en savoir plus, reportez-vous à la section **SmartThings (modèles applicables uniquement)**.

Opérations

Modèles Family Hub

Écran Accueil

REMARQUE

- Pour en savoir plus sur les autres menus et applications disponibles sur l'application Réfrigérateur, reportez-vous au manuel en ligne de votre réfrigérateur.
- Le contenu des applications et widgets, ou leur conception, sont soumis à modifications et la prise en charge peut être interrompue sans préavis, en fonction de la politique du fournisseur du contenu.
- Lorsque des enfants utilisent les fonctions, applications et services du réfrigérateur, ils doivent être sous la surveillance d'adultes.
- Les transactions des personnes mineures avec les services doivent être supervisées par des adultes.

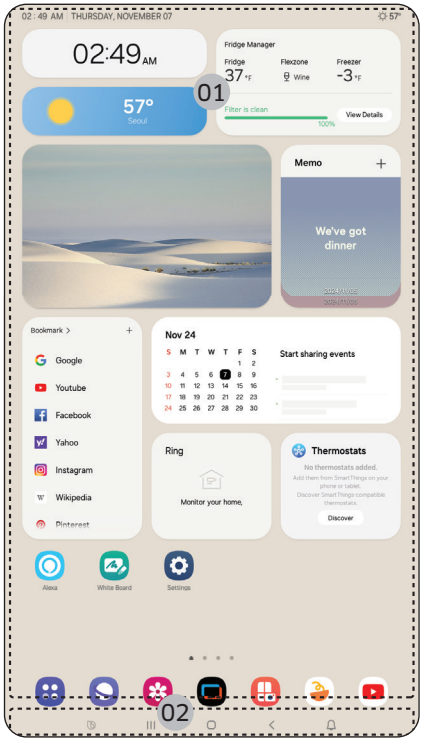

01 Écran Accueil
02 Boutons programmables

01 Écran Accueil

- Appuyez sur l'application ou le widget de votre choix pour le/la lancer.
- Sur l'écran Accueil, vous pouvez ajouter ou supprimer des éléments tels que des applications, des widgets, des images, des vidéos, des dessins et des textes.
- Gardez votre doigt appuyé sur un élément pour passer en mode Éditer. En mode Éditer, vous pouvez faire glisser et déposer un élément vers un nouvel emplacement sur l'écran Accueil. Lorsque vous déplacez l'élément vers un nouvel emplacement, l'élément devient rouge si l'emplacement n'est pas disponible.

02 Boutons programmables

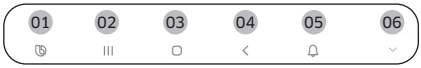

01 Bixby
- Appuyez dessus pour utiliser Bixby.

02 Gestionnaire des tâches
- Appuyez dessus pour ouvrir le Gestionnaire des tâches.

03 Accueil
- Appuyez dessus pour ouvrir l'écran Accueil.

04 Retour
- Appuyez dessus pour revenir à l'écran précédent.

05 Notification
- Appuyez dessus pour afficher le Panneau d'affichage rapide.

06 Masquer/Afficher
- Appuyez dessus pour masquer ou afficher les boutons programmables.
- Le bouton Masquer/Afficher n'apparaît que lorsqu'une application est active.

Gestionnaire de réfrigérateur

Sur l'écran Accueil, appuyez sur l'application **Fridge Manager (Gestionnaire de réfrigérateur)**.

- Vous pouvez régler la température ou les modes de votre choix pour chaque compartiment.
- Pour obtenir des informations plus détaillées sur l'application Fridge Manager (Gestionnaire de réfrigérateur), consultez le manuel en ligne.
- Pour accéder au manuel en ligne depuis votre réfrigérateur Family Hub, appuyez sur **Setting (Paramètre)** > **Help & Contact Us (Aide et Nous contacter)** > **Online Manual (Manuel en ligne)**.

Opérations

Modèles AI Home Hub

Écran Accueil

REMARQUE

- Pour en savoir plus sur les autres menus et applications disponibles sur l'application Réfrigérateur, reportez-vous au manuel en ligne de votre réfrigérateur.
- Le contenu des applications et widgets, ou leur conception, sont soumis à modifications et la prise en charge peut être interrompue sans préavis, en fonction de la politique du fournisseur du contenu.
- Lorsque des enfants utilisent les fonctions, applications et services du réfrigérateur, ils doivent être sous la surveillance d'adultes.
- Les transactions des personnes mineures avec les services doivent être supervisées par des adultes.

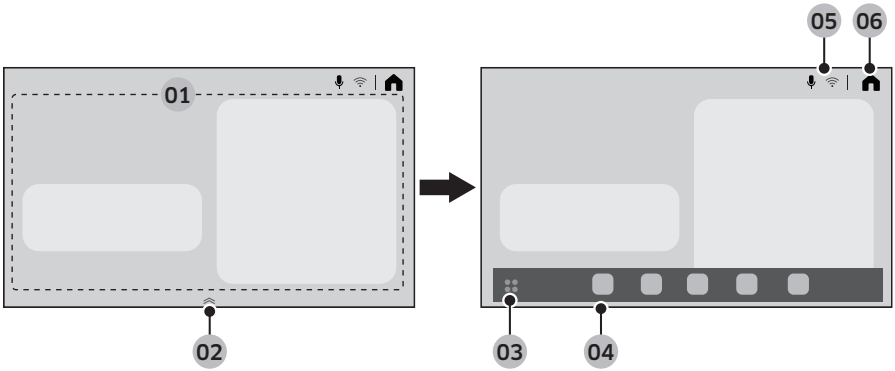

01 Zone de la carte de la maison	Vous pouvez régler diverses fonctions et vérifier les informations. • AI Vision Inside : vous pouvez gérer les ingrédients stockés dans le réfrigérateur. • Recipes (Recettes) : vous pouvez recevoir des conseils de cuisine et des recettes. • SmartThings : vous pouvez connecter votre réfrigérateur à l'application SmartThings et le contrôler à distance depuis l'application. • Fridge Manager (Gestionnaire de réfrigérateur) : Vous pouvez régler la température ou les modes de votre choix pour chaque compartiment. • Product Care (Entretien du produit) : vous pouvez gérer les consommables du réfrigérateur.
02 Gestionnaire des applications épinglées	• Faites glisser le gestionnaire des applications épinglées vers le haut pour ouvrir les applications épinglées. • Le gestionnaire des applications épinglées apparaît uniquement sur l'écran Accueil.

03 Bouton de la barre d'applications	Appuyez dessus pour afficher toutes les applications disponibles.
04 Applications épinglées	• Les applications épinglées comportent les icônes des applications fréquemment utilisées, afin de pouvoir y accéder plus facilement. • Cinq icônes au maximum sont affichées dans les applications épinglées et elles ne sont pas modifiables.
05 Zones des voyants	Différentes icônes apparaissent pour indiquer les fonctions qui sont activées.
06 Accueil	Appuyez sur cette icône pour accéder à l'écran Accueil.

Panneau d'affichage rapide

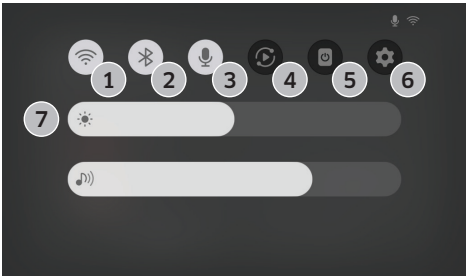

Le panneau d'affichage rapide permet d'accéder rapidement aux divers paramètres. Balayez l'écran du haut vers le bas pour ouvrir le panneau d'affichage rapide.

1	Connexion Wi-Fi	• Appuyez dessus pour activer ou désactiver la connexion Wi-Fi. • Laissez votre doigt appuyé sur l'icône pour accéder à l'écran des paramètres Wi-Fi.
2	Connexion Bluetooth	• Appuyez dessus pour accéder à l'écran des paramètres Bluetooth.
3	Microphone	• Appuyez dessus pour allumer ou éteindre le microphone.
4	Vue intelligente	• Appuyez dessus pour accéder à l'écran Smart View (Vue intelligente).
5	Extinction de l'écran	• Appuyez dessus pour éteindre l'écran.
6	Paramètres	• Appuyez dessus pour accéder aux paramètres.
7	Luminosité et Volume	• Faites glisser le curseur de défilement correspondant pour ajuster la luminosité de l'écran ou le volume.

Opérations

Gestionnaire de réfrigérateur

Sur l'écran Home (Accueil), appuyez sur l'application Fridge Manager (Gestionnaire de réfrigérateur).

- Vous pouvez régler la température ou les modes de votre choix pour chaque compartiment.
- Pour obtenir des informations plus détaillées sur l'application Fridge Manager (Gestionnaire de réfrigérateur), consultez le manuel en ligne.
- Pour accéder au manuel en ligne de votre réfrigérateur, appuyez sur ⚙ > **General (Général)** > **Support (Assistance)** > **User manual (Manuel d'utilisation)**.

Réinitialisation de l'écran (modèles Family Hub et AI Home Hub uniquement)

Si vous observez un symptôme anormal sur l'écran, essayez de réinitialiser l'affichage. Cette opération peut permettre de résoudre le symptôme.

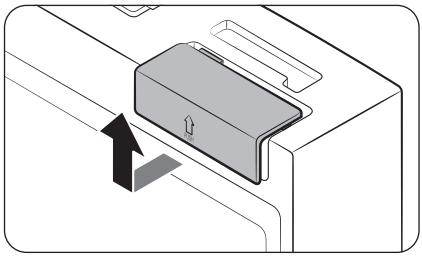

1. Ouvrez la porte de droite du réfrigérateur et localisez le cache du commutateur, en haut à droite de la porte.
2. Poussez le cache vers le haut pour dévoiler le commutateur de mise sous/hors tension.

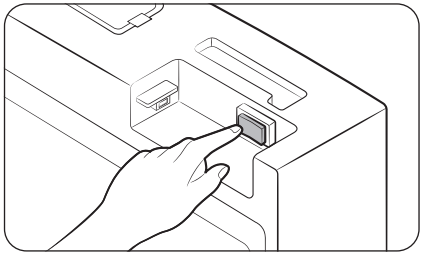

3. Appuyez une première fois, puis une deuxième fois sur le commutateur.
4. Réinstallez le cache du commutateur jusqu'au bout, jusqu'à entendre un « clic ».

SmartThings (modèles applicables uniquement)

Installation

Rendez-vous sur Google Play Store, Galaxy Apps ou Apple App Store et recherchez « SmartThings ». Téléchargez et installez l'application SmartThings fournie par Samsung Electronics sur votre appareil intelligent.

REMARQUE

- La version du logiciel de soutien de l'application SmartThings est soumise à modifications en fonction de la politique de prise en charge du système d'exploitation fournie par le fabricant. En outre, comme pour l'application SmartThings ou les fonctions prises en charge par l'application, la nouvelle politique de mise à jour de l'application sur la version existante du système d'exploitation est susceptible d'être suspendue pour des raisons d'utilité ou de sécurité.
- L'application SmartThings est soumise à modification sans préavis pour en améliorer l'utilisation ou les performances. Étant donné que la version du système d'exploitation du téléphone portable est mise à jour chaque année, l'application SmartThings est également mise à jour en permanence en fonction du dernier système d'exploitation. Pour toute question concernant les éléments mentionnés ci-dessus, veuillez nous contacter à l'adresse st.service@samsung.com.
- Les systèmes de codage recommandés incluent WPA/TKIP et WPA2/AES. Tous les protocoles d'authentification par connexion Wi-Fi plus récents ou non standard ne sont pas pris en charge.
- Les réseaux sans fil peuvent être affectés par l'environnement de communication sans fil autour.
- Si votre fournisseur de services Internet a enregistré l'adresse MAC de votre ordinateur ou de votre modem à des fins d'identification, il est possible que votre réfrigérateur intelligent Samsung ne parvienne pas à se connecter à Internet. Si c'est le cas, prenez contact avec votre fournisseur de services Internet pour bénéficier d'une assistance technique.
- Les paramètres de pare-feu de votre système réseau peuvent empêcher votre réfrigérateur intelligent Samsung d'accéder à Internet. Prenez contact avec votre fournisseur de services Internet pour bénéficier d'une assistance technique. Si ce symptôme persiste, prenez contact avec un centre de service Samsung local ou un revendeur.
- Pour configurer les paramètres du point d'accès sans fil, reportez-vous au manuel d'utilisation du point d'accès (routeur).
- Les réfrigérateurs intelligents Samsung prennent en charge la connexion Wi-Fi 2,4 GHz avec les protocoles IEEE 802.11 b/g/n et Soft-AP. (Le protocole IEEE 802.11 n est recommandé.)
- Les routeurs Wi-Fi sans fil non autorisés peuvent ne pas parvenir à se connecter aux réfrigérateurs intelligents Samsung applicables.

Compte Samsung

Vous devez créer votre compte Samsung pour pouvoir utiliser l'application. Si vous n'avez pas de compte Samsung, suivez les instructions affichées sur l'écran de l'application pour créer un compte Samsung gratuit.

Pour commencer

Allumez l'appareil que vous souhaitez connecter, ouvrez l'application SmartThings sur votre téléphone, puis suivez les instructions ci-dessous.

Si une fenêtre contextuelle apparaît en indiquant qu'un nouvel appareil a été détecté, appuyez sur **ADD NOW (AJOUTER MAINTENANT)**.

En l'absence de fenêtre contextuelle, appuyez sur le bouton **+**, puis sélectionnez l'appareil que vous souhaitez connecter dans la liste des appareils disponibles.

Si votre appareil ne figure pas dans la liste des appareils disponibles, appuyez sur **Supported Devices (Appareils pris en charge)**, sélectionnez le type d'appareil, à savoir Réfrigérateur et sélectionnez le modèle d'appareil spécifique.

Pour configurer votre appareil, suivez les instructions affichées dans l'application. Une fois la configuration terminée, votre réfrigérateur apparaît sous forme de « carte » sur l'écran de vos **Devices (Appareils)**.

Application Réfrigérateur

Commande intégrée

Vous pouvez surveiller et contrôler votre réfrigérateur chez vous et lorsque vous êtes en déplacement.

- Appuyez sur l'icône du réfrigérateur sur le Tableau de bord SmartThings, ou appuyez sur l'icône Devices (Appareils) en bas du Tableau de bord, puis appuyez sur la « carte » du réfrigérateur pour ouvrir la page Réfrigérateur.
- Vérifiez l'état de fonctionnement ou l'absence de notifications relatives à votre réfrigérateur, puis modifiez des options ou paramètres si nécessaire.

REMARQUE

Certaines options ou certains paramètres du réfrigérateur peuvent ne pas être disponibles pour la commande à distance.

Catégorie	Élément	Description
Surveillance et contrôle	Température du réfrigérateur	Vous pouvez régler et surveiller la température souhaitée du réfrigérateur.
	Refroidissement rapide	Vous pouvez activer ou désactiver la fonction Refroidissement rapide et vérifier les réglages actuels.
	Température du congélateur	Vous pouvez régler et surveiller la température souhaitée du congélateur.
	Congélation rapide	Vous pouvez activer ou désactiver la fonction Congélation rapide et vérifier les réglages actuels.
	Machine à glaçons *	Vous pouvez activer ou désactiver la machine à glaçons.
	Carafe à remplissage automatique *	Vous pouvez activer ou désactiver la fonction Carafe à remplissage automatique et vérifier les paramètres actuels de la fonction.
Alarmes	Température anormalement élevée	Cette alarme se déclenche lorsque le réfrigérateur ou le congélateur présente une température anormalement élevée.
	Ouverture de la porte	Cette alarme se déclenche lorsque la porte du réfrigérateur ou du congélateur reste ouverte pendant plus de 2 minutes.
	Débordement de l'Carafe à remplissage automatique *	Si la fonction Carafe à remplissage automatique détecte un débordement, elle déclenche cette alarme pour vous informer du débordement.
	Remplacement du filtre à eau	Cette alarme vous rappelle qu'il est temps de remplacer le filtre à eau.
AI Energy Mode *	Vous pouvez activer ou désactiver l'AI Energy Mode dans le menu Energy de l'application SmartThings. Vous pouvez vérifier le statut de l'AI Energy Mode sur l'application SmartThings. Sur certains modèles, l'icône apparaît sur le panneau principal pour indiquer que l'AI Energy Mode est activé. (modèles applicables uniquement) La désactivation de l'AI Energy Mode permet de réduire la consommation d'énergie, mais elle peut également détériorer les performances de refroidissement. **REMARQUE** L'AI Energy Mode peut ne pas fonctionner selon les paramètres utilisateur réglés ou l'environnement d'utilisation.	

* Modèles applicables uniquement

Opérations

Informations concernant les mises à jour de sécurité

Des mises à jour de sécurité sont fournies afin de renforcer la sécurité de votre appareil et pour protéger vos informations personnelles. Pour obtenir plus d'informations concernant les mises à jour de sécurité, rendez-vous sur le site https://security.samsungda.com.

* Le site Web ne prend en charge que certaines langues.

Bixby (reconnaissance vocale, modèles applicables uniquement)

Bixby, qu'est-ce que c'est ?

- Bixby est le nom de la solution d'intelligence artificielle de Samsung, qui permet de contrôler l'appareil à l'aide de commandes vocales.

Utilisation de Bixby

- Pour activer la reconnaissance vocale, vous devez connecter votre appareil à l'application SmartThings via le réseau.
- De plus, vous devez accepter les conditions générales du service Bixby.
- Une fois la connexion établie, vous pouvez contrôler certaines fonctions de l'appareil à l'aide de Bixby depuis votre smartphone Samsung, même s'il ne prend pas nativement en charge la reconnaissance vocale.
- Pour activer Bixby, dites « Salut, Bixby » puis poursuivez avec une commande vocale.
- Pour connaître les autres commandes de reconnaissance vocale, reportez-vous à la section « Commandes vocales ».

Commandes vocales

Catégorie	Commande (exemples)
Température	Donne-moi la température du frigo
	Donne-moi la température du frigo
	Quelle est la température du congélateur
Météo	Donne-moi la météo de demain
	Quel est le niveau d'humidité aujourd'hui ?
	Quel est le niveau de poussière fine aujourd'hui ?
	Quand va-t-il pleuvoir ?
Heure internationale	Quelle heure est-il tout de suite ?
	Quel mois sommes-nous aujourd'hui dans le calendrier lunaire ?
	Quelle heure est-il à New York ?

REMARQUE

Si aucune commande n'est donnée, Bixby quittera le mode Veille après un certain temps. Une fois la reconnaissance vocale activée, il se peut qu'elle fonctionne mal ou de manière inappropriée à cause des sons environnants, comme celui de la TV.

Opérations

⚠ **ATTENTION**

- Cas où la reconnaissance vocale est impactée
  - Les performances peuvent être impactées par la voix de l'utilisateur, le style d'élocution, la prononciation et l'environnement autour.
  - Lors de l'utilisation de la reconnaissance vocale, parlez plus fort que les sons environnants.
  - Pour améliorer les performances de la reconnaissance vocale, tenez-vous à une distance de 3 mètres maximum de l'appareil et parlez distinctement.
  - Lorsque vous regardez la TV, il se peut que des commandes vocales soient reconnues par erreur à cause du son de la TV.
- La reconnaissance vocale ne fonctionne pas quand...
  - Bixby est désactivée dans le menu Bixby de l'application SmartThings.
  - Le microphone est désactivé dans le paramètre de microphone sur l'application SmartThings.
- La reconnaissance vocale fonctionne mal quand...
  - Les sons environnants sont forts (son de la TV, de la musique, etc.)
  - Le signal Wi-Fi est faible (la connectivité Internet est mauvaise)

Panneau du distributeur (modèles applicables uniquement)

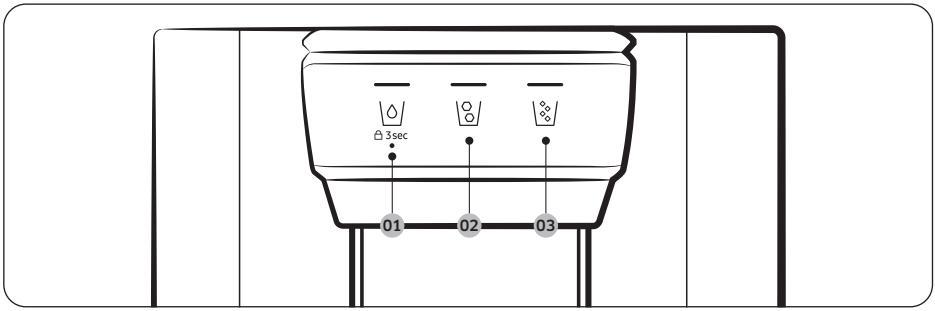

01 \◊/ 02 \◊/

03 \◊/

01 Eau / Verrouillage (3 s)

\◊/	Pour distribuer de l'eau réfrigérée, appuyez sur \◊/. L'indicateur correspondant s'allume.
3 sec (3 s) (Panneau du distributeur / Levier du distributeur)	Pour empêcher l'utilisation des boutons du panneau du distributeur et du levier du distributeur, maintenez le bouton \◊/ enfoncé pendant plus de 3 secondes. Si vous maintenez ce bouton à nouveau enfoncé pendant plus de 3 secondes, alors le verrouillage du distributeur sera désactivé.

02 Glaçons

Appuyez sur \◊/ pour distribuer des glaçons. L'indicateur correspondant s'allume.

03 Glace pilée

Appuyez sur \◊/ pour distribuer de la glace pilée. L'indicateur correspondant s'allume.

Opérations

Fonctions spéciales

Le réfrigérateur est équipé de dispositifs destinés à l'utilisateur que vous pouvez utiliser.

Fonction Ouverture automatique de la porte (modèles applicables uniquement)

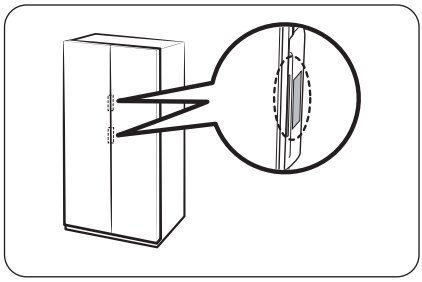

Touchez le capteur situé près de la poignée de la porte. La porte s'ouvrira.

- Le paramètre par défaut est **Off (Désactivé)**.
- Pour activer la fonction, reportez-vous aux points suivants.
  - Modèles classiques : Reportez-vous à la section **Activation ou désactivation de la fonction Ouverture automatique de la porte (modèles applicables uniquement)** en page **63**.
  - Modèles Family Hub : sur l'application Fridge Manager (Gestionnaire de réfrigérateur), appuyez sur **Settings (Paramètres)**, puis tournez la molette sur **Auto Open Door (Ouverture automatique de la porte)**.
  - Modèles AI Home Hub : sur l'écran Home (Accueil), appuyez sur ⚙ > **Refrigerator (Réfrigérateur)** > **Auto Open Door (Ouverture automatique de la porte)** et sélectionnez **On (Activé)**.

REMARQUE

- Si vous touchez les deux capteurs simultanément, la porte correspondant au premier capteur touché s'ouvre, puis l'autre porte s'ouvre après un délai d'environ 2 secondes.
- La porte ne se ferme pas automatiquement. Fermez la porte manuellement après utilisation.
- L'angle (le degré) d'ouverture des portes peut varier en fonction de l'environnement d'installation, par exemple le sol sur lequel le réfrigérateur est installé, le niveau du réfrigérateur et la charge d'aliments présente dans le bac de la porte.
  - Si le degré d'ouverture des portes est trop grand ou insuffisant, vérifiez que le réfrigérateur est de niveau. (Pour en savoir plus, reportez-vous à la section « **ÉTAPE 4 Réglage des pieds de mise à niveau** » en page **40**.)

⚠ ATTENTION

- La fonction Auto Open Door (Ouverture automatique de la porte) peut ne pas fonctionner correctement si vous ouvrez et fermez la porte de manière répétée.
- Ne poussez pas la porte ou forcez l'arrêt lorsqu'elle s'ouvre automatiquement. Cela risque d'entraîner un dysfonctionnement de l'appareil.
  - Faites attention à ne pas vous heurter aux portes lorsqu'elles s'ouvrent automatiquement.

- Si la porte ne s'ouvre pas après l'avoir ouvert à plusieurs reprises, attendez environ une minute, puis réessayez. (Il pourrait s'avérer difficile d'ouvrir la porte juste après l'avoir fermée en raison du changement de pression d'air qui se produit à l'intérieur du réfrigérateur lorsque vous ouvrez et fermez la porte.)
- Si vous touchez accidentellement le capteur, la porte peut s'ouvrir. Vérifiez qu'elle est fermée.

Commande vocale (modèles applicables uniquement)

Configuration de la commande vocale

Sur l'application SmartThings, réglez « Son » sur « Voix ».

Quelques commandes vocales

1	La carafe à remplissage automatique a détecté un débordement d'eau
2	La porte du réfrigérateur a été ouverte
3	Une erreur s'est produite.
4	Le mode a été modifié
5	Le Refroidissement rapide est en fonctionnement
6	La Congélation rapide est en fonctionnement
7	La température à l'intérieur du réfrigérateur a augmenté
8	La température est désormais réglée

REMARQUE

Lorsque vous réglez « Son » sur « Désactivé » sur votre réfrigérateur, la reconnaissance vocale sera désactivée en conséquence.

Opérations

Carafe d'eau (Carafe à remplissage automatique) (modèles applicables uniquement)

Vous avez toujours de l'eau froide purifiée dans l'AutoFill Pitcher (Carafe à remplissage automatique). Vous pouvez mettre du thé ou des fruits dans l'infuseur pour déguster diverses eaux infusées que vous aimez.

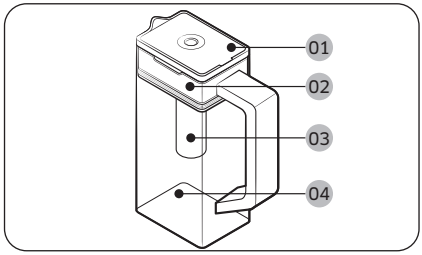

01 Couvercle
02 Support de l'infuseur
03 Infuseur
04 Corps

Remplissage de la carafe d'eau

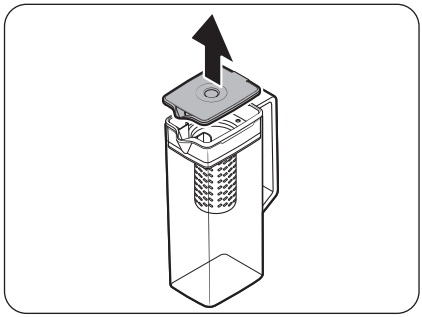

1. Attrapez une rainure de la poignée du **couvercle**, puis tirez vers le haut pour ouvrir le **couvercle**.
2. Insérez un fruit ou des feuilles de thé selon votre goût dans l'infuseur.

REMARQUE

Si vous souhaitez conserver l'eau infusée dans sa concentration initiale, désactivez la fonction AutoFill Pitcher (Carafe à remplissage automatique).

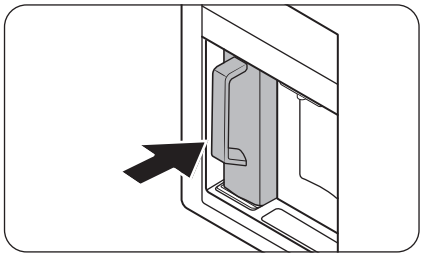

3. Activez la fonction AutoFill Pitcher (Carafe à remplissage automatique) sur le panneau de commande. Ouvrez la porte du centre de boissons, puis insérez la carafe d'eau sur le support. Pressez-le bien droit pour l'insérer, comme indiqué sur l'illustration.

ATTENTION

Assurez-vous que la carafe d'eau s'insère dans son support.

4. Fermez la porte. La carafe d'eau commence à se remplir d'eau réfrigérée après quelques instants.

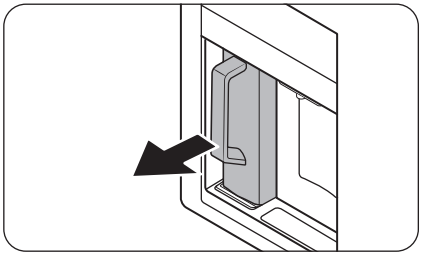

5. Pour boire du thé, ouvrez la porte du centre de boissons et détachez la carafe d'eau. Tirez-le bien droit pour le retirer.

⚠ **ATTENTION**

- Nous recommandons de consommer l'eau de fruits infusés dans les 24 heures. Passé ce délai, l'eau infusée peut devenir impropre à la consommation.
- Vous devez nettoyer la carafe d'eau après avoir consommé l'eau infusée. Nettoyez également la carafe d'eau si vous ne l'avez pas utilisé pendant une période prolongée.

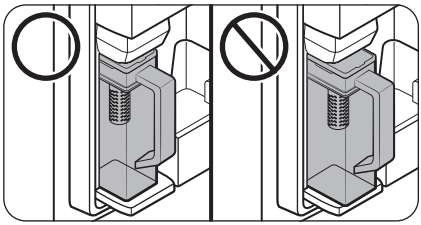

- Pour éviter que la carafe d'eau ne se renverse ou ne fuit, assurez-vous qu'il s'insère dans son support.

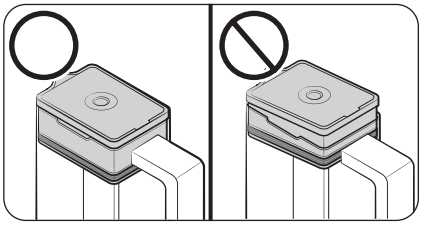

- Pour éviter que la carafe d'eau ne déborde ou ne fuit, assurez-vous que le support de l'infuseur est correctement inséré.

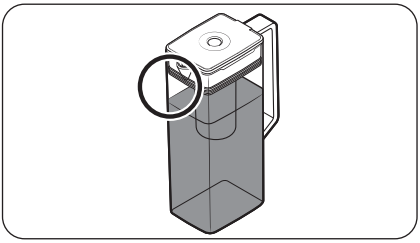

REMARQUE

- Si l'avant (zone spécifiquement marquée) de la carafe d'eau présente trop d'humidité, la carafe d'eau risque de ne pas se remplir entièrement. Retirez l'humidité, puis réessayez.
- La fonction AutoFill Pitcher (Carafe à remplissage automatique) arrête d'ajouter de l'eau dans la carafe d'eau si cette dernière ne se remplit pas après une certaine durée. Si tel est le cas, vérifiez si le tuyau d'eau est correctement raccordé. Retirez et réinsérez la carafe d'eau, puis réessayez.
- Si la carafe d'eau n'est pas complètement remplie, vérifiez s'il y a de l'eau dans le réservoir d'eau à l'intérieur du réfrigérateur. Si le réservoir d'eau est vide, remplissez d'abord le réservoir avec de l'eau. Ensuite, retirez la carafe d'eau et réinsérez-la pour faire couler de l'eau dedans. (modèles applicables uniquement)

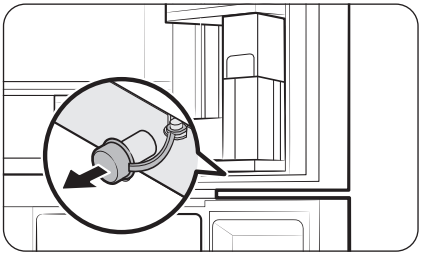

- Essuyez la zone autour du support de la carafe d'eau si cette dernière déborde ou fuit.
- De l'eau goutte si l'obturateur en caoutchouc est ouvert.
- Le voyant de la fonction AutoFill Pitcher (Carafe à remplissage automatique) sur le panneau de commande clignote en cas de fuite. En cas de fuite, ouvrez l'obturateur en caoutchouc de sorte que l'eau qui a fui puisse se vidanger. Si le voyant ne cesse pas de clignoter après la vidange, il se peut qu'il y ait une défaillance du système. Contactez votre centre de service Samsung local.

REMARQUE

- Vous devez nettoyer la carafe d'eau après avoir consommé l'eau infusée. Vous devez également nettoyer la carafe d'eau si vous ne l'avez pas utilisée pendant une durée prolongée ou avez laissé de l'eau à l'intérieur pendant plus de trois jours.
- Si l'infuseur n'est pas correctement nettoyé, l'odeur du thé ou des fruits utilisés précédemment dans l'infuseur est susceptible de persister. Si vous ne devez pas utiliser l'infuseur, détachez-le de la carafe et stockez-le dans un lieu sûr.
- Si vous n'avez pas utilisé le filtre à eau pendant une durée prolongée, videz les deux premières carafes d'eau. Puis, nettoyez soigneusement la carafe d'eau avant de l'utiliser.

Distributeur d'eau (modèles applicables uniquement)

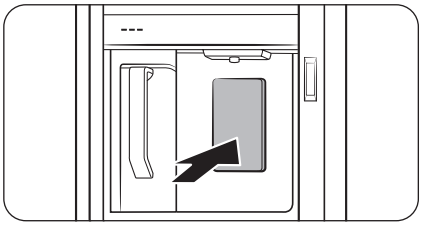

Pour distribuer de l'eau réfrigérée, ouvrez le centre de boissons et pressez le levier du distributeur.

REMARQUE

- Le distributeur arrête de verser si vous maintenez le levier distributeur enfoncé pendant environ 1 minute. Pour verser plus d'eau, relâchez le levier puis pressez-le de nouveau.
- Veillez à ce que le verre soit aligné avec le distributeur afin d'éviter que l'eau ne vous éclabousse.
- Si vous n'utilisez pas le distributeur d'eau pendant 2 à 3 jours, l'eau distribuée peut avoir une odeur ou un goût étrange. Il ne s'agit pas d'un dysfonctionnement du système. Jetez le premier ou les 2 premiers verres d'eau.
- Si le réservoir d'eau à l'intérieur du réfrigérateur est vide et que vous utilisez la fonction AutoFill (Remplissage automatique) ou appuyez sur le levier du distributeur d'eau, de l'air entrera dans le tuyau de la conduite d'eau. Si vous remplissez le réservoir d'eau alors qu'il y a de l'air dans le tuyau de la conduite d'eau, l'utilisation de la fonction AutoFill (Remplissage automatique) ou l'actionnement du levier du distributeur d'eau risque de provoquer un jet d'eau.

Eau trouble

L'eau fournie au réfrigérateur passe à travers un filtre principal pour eau alcaline. Lors du processus de filtration, la pression de l'eau augmente et l'eau devient saturée en oxygène et en azote. À cause de ce phénomène, l'eau semble temporairement floue ou trouble lorsqu'elle est distribuée. Ceci est tout à fait normal et l'eau reprend une couleur transparente au bout de quelques secondes.

Opérations

Distributeur d'eau/de glaçons (modèles applicables uniquement)

À l'aide du distributeur, vous pouvez verser de l'eau avec ou sans glaçons.

Le distributeur d'eau offre 3 options : eau réfrigérée, glaçons et glace pilée. Pour verser de l'eau réfrigérée, appuyez sur \/ sur le panneau du distributeur. Placez un verre d'eau sous le distributeur, puis pressez le levier du distributeur.

Pour distribuer de l'eau avec des glaçons

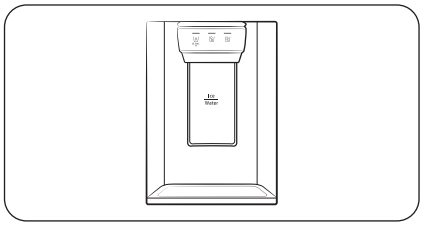

1. Avec la fonction Ice Maker (Machine à glaçons) activée, appuyez sur \/ ou sur \/ pour sélectionner le type de glace.
2. Placez un verre d'eau sous le distributeur, puis pressez le **levier du distributeur** avec le verre. Les glaçons tombent du distributeur dans votre verre.
3. Appuyez sur \/ pour sélectionner de l'eau.
4. Pressez le **levier du distributeur** avec le verre. De l'eau coule du distributeur dans votre verre.

REMARQUE

- Le distributeur arrête de verser si vous maintenez le levier du distributeur enfoncé pendant environ 1 minute. Pour verser plus d'eau, relâchez le levier puis pressez-le de nouveau.
- Veillez à ce que le verre soit aligné avec le distributeur afin d'éviter que l'eau ne vous éclabousse.
- Si vous n'utilisez pas le distributeur d'eau pendant 2 à 3 jours, l'eau distribuée peut avoir une odeur ou un goût étrange. Il ne s'agit pas d'un dysfonctionnement du système. Jetez le premier ou les 2 premiers verres d'eau.

Machine à glaçons (modèles applicables uniquement)

Le réfrigérateur est équipé d'une machine à glaçons intégrée qui distribue automatiquement de la glace, de sorte que vous puissiez bénéficier d'une eau filtrée sous forme de glaçons ou de glace pilée.

Fabrication de glaçons

Après avoir installé votre réfrigérateur et l'avoir branché, suivez ces instructions pour vous assurer que la fabrication de glaçons se fait de manière appropriée et pour faire en sorte que le bac à glaçons reste rempli de glaçons :

1. Laissez le réfrigérateur en marche pendant au moins 24 heures pour garantir des performances optimales.
2. Laissez tomber les 4 à 6 premiers glaçons dans un verre.
3. Attendez encore 8 heures et laissez tomber 4 à 6 autres glaçons.
4. Ensuite, attendez 16 heures de plus et servez-vous votre premier verre de glaçons.

REMARQUE

- Si vous consommez tous les glaçons d'un coup, vous devez attendre 8 heures supplémentaires avant de pouvoir vous servir les 4 à 6 premiers glaçons. Cela permet de s'assurer que le bac à glaçons est rempli de glaçons de façon appropriée.
- Les glaçons générés rapidement peuvent sembler blancs, ce qui est tout à fait normal.

⚠ ATTENTION

Distribuez les glaçons en fonction de la taille du bol.

- Si vous distribuez une quantité excessive, des glaçons peuvent tomber par terre et provoquer des blessures corporelles.
- Des glaçons peuvent s'accumuler et bloquer le conduit d'écoulement de la glace.

Pour remplir le réservoir d'eau (modèles applicables uniquement)

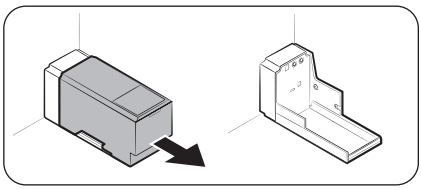

Lors de la première utilisation, nettoyez l'intérieur du réservoir d'eau et séchez-le bien.

1. Tenez les deux poignées situées sur le devant du réservoir, puis faites glisser ce dernier vers l'extérieur comme indiqué.

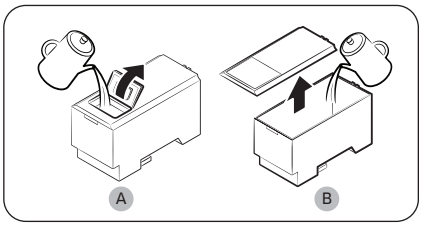

2. Ouvrez le couvercle avant (A) du capot ou le capot entier (B), puis remplissez le réservoir d'eau (5 litres d'eau maximum).

⚠ ATTENTION

- Ne dépassez pas la ligne maximale. De l'eau déborde.
- Remplissez l'appareil d'eau potable uniquement.

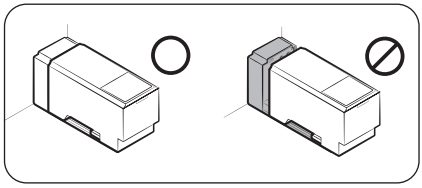

3. Réinsérez le réservoir d'eau et fixez-le dans le mécanisme de distribution. Assurez-vous que le côté avant (avec le couvercle avant) du réservoir est orienté vers l'avant.

⚠ **ATTENTION**

- Assurez-vous que le réservoir d'eau est correctement fixé dans la clayette. Dans le cas contraire, le réservoir d'eau risque de ne pas fonctionner correctement.
- N'utilisez pas le réfrigérateur sans avoir inséré le réservoir d'eau. Cela pourrait diminuer les performances de refroidissement.
- Remplissez le réservoir avec de l'eau potable uniquement (eau minérale ou eau purifiée). N'utilisez pas d'autres liquides.
- Soyez vigilant lorsque vous déplacez le réservoir rempli. Vous risquez de vous blesser si vous faites tomber le réservoir.
- Ne tentez pas de démonter la pompe interne vous-même. Si la pompe interne est endommagée ou débranchée du réservoir d'eau, le distributeur ne fonctionne pas.

Lors de la première utilisation

- Poussez le levier du distributeur pendant 10 secondes pour évacuer l'air contenu dans les tuyaux du système d'arrivée d'eau.
- Jetez les six premiers verres d'eau pour retirer les impuretés contenues dans le système d'arrivée d'eau.

Fabrication de glaçons (modèles applicables uniquement)

Le réfrigérateur est équipé d'une machine à glaçons intégrée qui distribue automatiquement de la glace, de sorte que vous puissiez bénéficier d'une eau filtrée sous forme de glaçons ou de glace pilée, selon votre préférence.

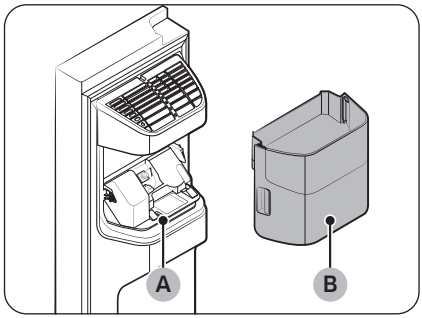

Si vous n'arrivez pas à verser de la glace, vérifiez d'abord la machine à glaçons. Vérifiez qu'elle fabrique correctement des glaçons.

Pour vérifier la machine à glaçons :

1. Attrapez doucement le **bac de la machine à glaçons (B)** à deux mains et retirez-le de la **gouttière à glaçons (A)**.
2. Vérifiez que le bac de la machine à glaçons contient des glaçons, tel qu'approprié.

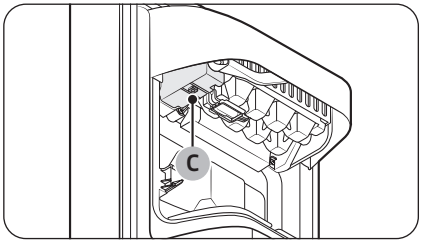

3. Appuyez sur le bouton (C) en bas de la machine à glaçons. Vous entendrez une mélodie (sonnerie) lorsque vous appuierez sur le bouton.
4. Vous entendrez une deuxième mélodie si la machine à glaçons fonctionne correctement.

REMARQUE

Si ce symptôme persiste, prenez contact avec l'installateur du tuyau d'eau ou un centre de service Samsung local.

⚠ ATTENTION

- N'appuyez pas sur le bouton plusieurs fois si le bac à glaçons est plein de glace ou d'eau. Il se peut que de l'eau déborde ou que des glaçons se coincent.
- Lorsque l'alimentation est rétablie sur le réfrigérateur après une panne de courant, le bac de la machine à glaçons peut contenir un mélange de glaçons fondus et coincés, ce qui entraînerait une défaillance du système. Pour éviter cela, assurez-vous de vider le bac de la machine à glaçons avant d'utiliser le réfrigérateur.
- Pour éviter de faire tomber le bac de la machine à glaçons, assurez-vous de le prendre à deux mains lors de son retrait ou son insertion.
- Ne laissez pas les enfants s'accrocher à ou jouer avec le distributeur de glace ou le bac de la machine à glaçons. Ils risqueraient de se blesser.
- Ne mettez pas les doigts ni d'autres objets dans l'orifice du distributeur ou de la gouttière à glaçons. Cela pourrait provoquer des blessures corporelles ou des dommages matériels.

REMARQUE

- Lorsque la machine à glaçons est activée, le réfrigérateur continue à fabriquer des glaçons même si vous retirez le bac à glaçons.
- Assurez-vous que la machine à glaçons est désactivée lorsque vous prévoyez de ne pas l'utiliser.
- Le retrait du bac de la machine à glaçons n'affecte pas les performances thermiques et mécaniques du réfrigérateur.
- Le volume déclaré du congélateur est mesuré avec le guide du congélateur et la clayette inférieure installés, après avoir retiré la machine à glaçons ainsi que les tiroirs supérieur et inférieur.

Opérations

Pour obtenir plus d'espace de stockage (modèles applicables uniquement)

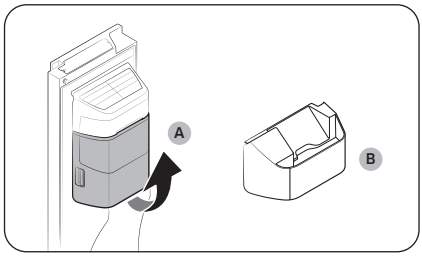

Si vous n'utilisez pas la machine à glaçons et que vous avez besoin de plus de place, retirez le **bac de la machine à glaçons (A)**. Ensuite, insérez le **guide du congélateur (en option) (B)** à la place du bac de la machine à glaçons.

⚠ ATTENTION

Si le bac à glaçons a été retiré, vous devez désactiver la machine à glaçons.

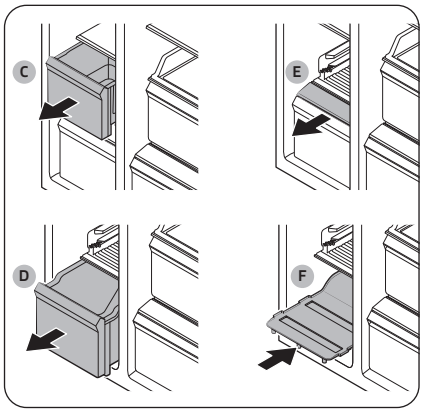

Pour obtenir plus de place, retirez le **tiroir supérieur (C)**, le **tiroir inférieur (D)** et le **capot du tiroir inférieur (E)**. Ensuite, insérez la **clayette inférieure (F)** fournie.

REMARQUE

- Le retrait des tiroirs n'affecte pas la température ou l'utilisation du congélateur.
- Le volume déclaré du congélateur est mesuré avec la clayette inférieure, après avoir retiré le tiroir supérieur, le tiroir inférieur et le capot du tiroir inférieur.

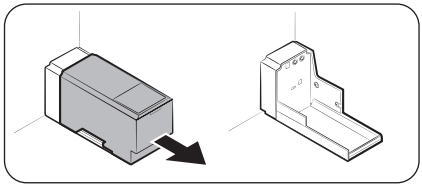

Pour un gain de place, retirez le réservoir d'eau et utilisez cet espace pour stocker plus d'éléments.

Bac à glaçons

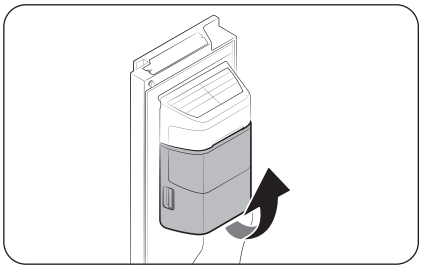

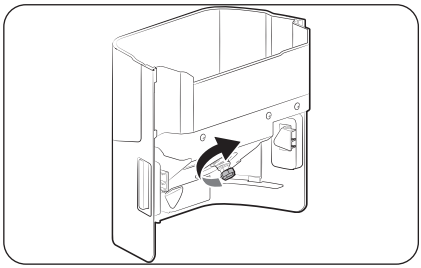

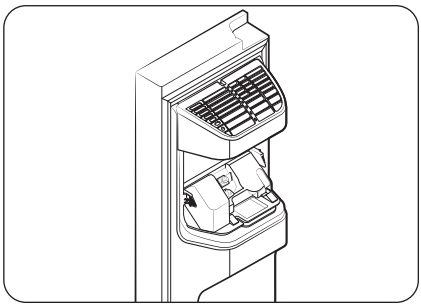

Si vous ne distribuez pas de glaçons pendant une période prolongée, les glaçons peuvent former un bloc dans le bac. Si cela se produit, retirez le bac à glaçons et videz-le.

1. Pour retirer le bac de la machine à glaçons, soulevez-le légèrement et tirez-le doucement vers l'extérieur tout en le tenant par les poignées avec vos deux mains.
2. Retirez le bac de la machine à glaçons et videz-le.
3. Une fois l'opération terminée, tournez la poignée de commande à l'arrière du bac de 90°, puis remettez le bac en place. Insérez le bac jusqu'à ce que vous entendiez un clic.

⚠ ATTENTION

- N'exercez pas une force excessive sur le cache du bac. Le cache risquerait de se casser.
- Ne fermez pas la porte avec énergie. De l'eau pourrait déborder de la machine à glaçons.
- Pour éviter tout risque de blessure, assurez-vous de nettoyer la glace ou l'eau qui est tombée au sol.
- Pour éviter les accidents et les blessures, ne laissez pas les enfants jouer avec le distributeur d'eau ou la machine à glaçons.
- Ne mettez pas votre main ou d'objet dans le conduit d'écoulement des glaçons. Cela pourrait provoquer des blessures corporelles ou des dommages matériels.

REMARQUE

- Tout son émis par la machine à glaçons pendant le processus de fabrication de glaçons est normal.
- Lorsque la porte est ouverte, ni la machine à glaçons ni le distributeur d'eau ne fonctionnent.

Opérations

Pression d'eau

Si vous souhaitez vérifier la quantité d'eau qui s'écoule dans le bac à glaçons, suivez ces étapes.

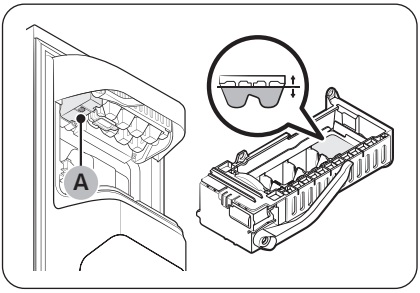

1. Retirez le bac à glaçons.
2. Appuyez sur le bouton (A) en bas de la machine à glaçons. Normalement, le bac à glaçons se remplit d'eau en quelques minutes.
3. Si le niveau d'eau est plus faible que prévu, vérifiez la pression d'eau dans le tuyau d'arrivée d'eau de la source d'eau. Il ne s'agit pas d'un dysfonctionnement du système.

⚠ **ATTENTION**

- N'appuyez pas trop de fois sur le bouton situé en bas de la machine à glaçons lorsque le bac est rempli d'eau. Il se peut que de l'eau déborde ou que des glaçons se coincent.
- Assurez-vous que le bac de la machine à glaçons est correctement inséré. Dans le cas contraire, la machine à glaçons ne fonctionne pas.
- En cas de panne de courant, retirez le bac à glaçons. De l'eau risque de déborder.

Machine à glaçons automatique (modèles applicables uniquement)

Le réfrigérateur est équipé d'une machine à glaçons intégrée qui distribue automatiquement des glaçons.

- La conception générale et/ou les accessoires peuvent varier selon le modèle.
- La pelle à glaçons est fournie dans le réfrigérateur.

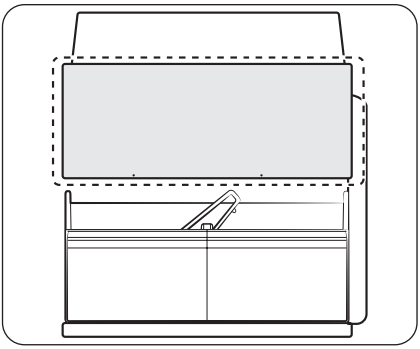

- Cet appareil possède deux types de machine à glaçons.
- Vous pouvez simplement faire glisser le distributeur du bac à glaçons vers l'extérieur pour utiliser des glaçons, puis le refaire glisser en place après utilisation.

⚠ **AVERTISSEMENT**

Risque d'étouffement : les jeunes enfants risquent de s'étouffer avec les glaçons.

Fabrication de glaçons

Après avoir installé votre réfrigérateur et l'avoir branché, suivez ces instructions pour vous assurer que la fabrication de glaçons se fait de manière appropriée et pour faire en sorte que le bac à glaçons reste rempli de glaçons.

Lors de la première utilisation

- Patientez 1 à 2 jours avant de vous servir de la machine à glaçons.
- Jetez le premier ou les 2 premiers bacs à glaçons pour retirer les impuretés contenues dans le système d'arrivée d'eau.

Diagnostic

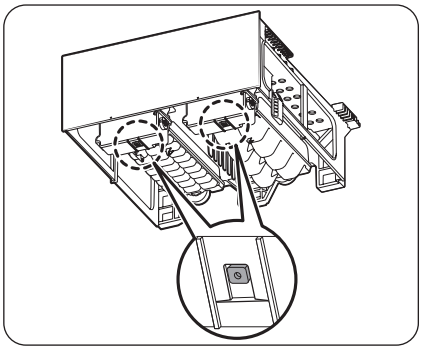

- La conception générale et/ou les accessoires peuvent varier selon le modèle.
- Si les glaçons ne s'écoulent pas, vérifiez d'abord l'état de la machine à glaçons en utilisant le bouton **Test** situé en bas de la machine à glaçons.
- Appuyez sur le bouton **Test** situé en bas de la machine à glaçons. Vous entendrez une mélodie (sonnerie) lorsque vous appuierez sur le bouton. Vous entendrez une deuxième mélodie si la machine à glaçons fonctionne correctement.

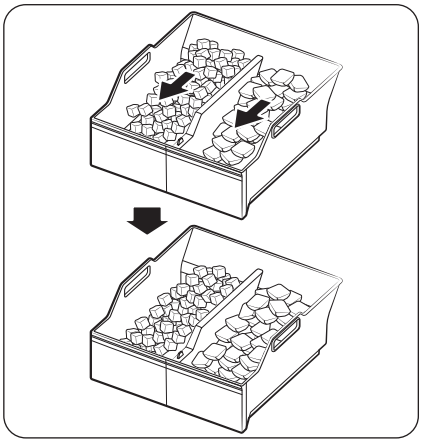

- Il est tout à fait normal que les glaçons s'accumulent sur un côté du distributeur. Répartissez les glaçons de manière homogène dans le distributeur pour pouvoir fabriquer plus de glaçons.

Opérations

Fabrication de glaçons (modèles applicables uniquement)

Machine à glaçons à fond amovible

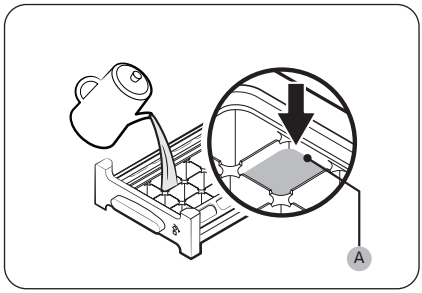

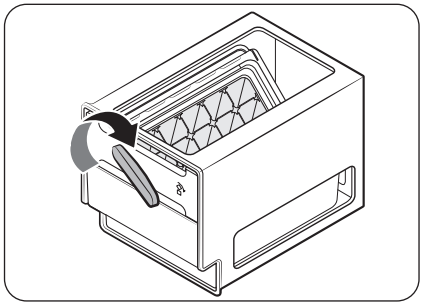

1. Ouvrez la porte du congélateur et faites glisser le distributeur de glaçons pour l'ouvrir.
2. Remplissez le distributeur avec de l'eau jusqu'au niveau maximal (A) repéré sur la partie intérieure arrière du distributeur.
3. Faites glisser le distributeur jusqu'à ce qu'il soit à nouveau en place.

REMARQUE

Le temps de fabrication de glaçons dépend de vos réglages de température.

REMARQUE

- Assurez-vous que le réservoir à glaçons est placé sous le distributeur de glaçons.
- Pour distribuer les glaçons, tournez la poignée du réservoir vers la droite ce qui permet de vider la moitié des glaçons dans le réservoir. Puis, tournez-la vers la gauche afin de vider l'autre moitié.
- Sortez le réservoir en le tournant légèrement et en le tirant vers l'avant.

Maintenance

Utilisation et entretien

Clayettes (réfrigérateur/congélateur) / Casier à bouteilles de vin (modèles applicables uniquement)

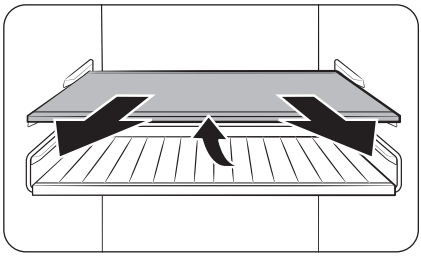

1. Sortez un peu la clayette (ou le casier à bouteilles de vin) en tirant. Ensuite, tout en soulevant l'arrière, procédez au retrait en tirant.

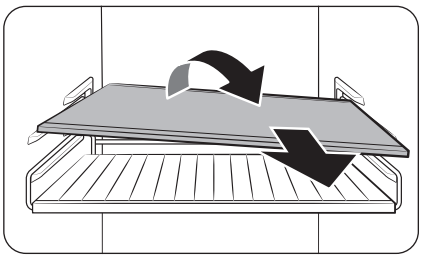

2. Inclinez la clayette (ou le casier à bouteilles de vin) en diagonale pour la/le retirer.

⚠ **ATTENTION**

- La clayette doit être correctement insérée. Ne l'insérez pas à l'envers.
- Les récipients en verre peuvent rayer la surface des clayettes en verre.
- N'insérez pas de clayette dans le casier à bouteilles de vin. Cela pourrait endommager le réfrigérateur. (modèles applicables uniquement)

Bacs de la porte

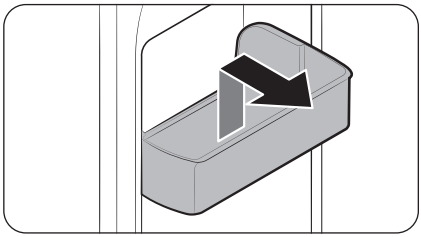

Pour retirer un bac de la porte, tenez le bac par l'avant et soulevez-le doucement pour le retirer.

Maintenance

Tiroirs

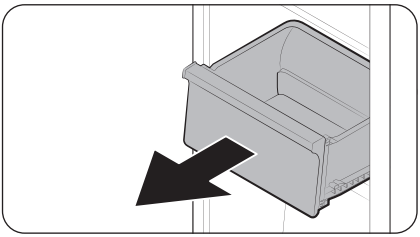

Soulevez doucement l'avant du tiroir et faites-le glisser pour le retirer.

Tiroir à légumes/aliments secs et viande

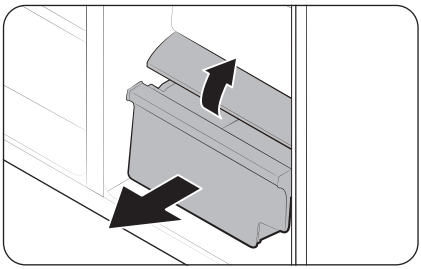

Pour retirer le tiroir à légumes du réfrigérateur ou le tiroir à aliments secs du congélateur :

1. Tout d'abord, retirez les tiroirs multi-usages autour, si nécessaire.

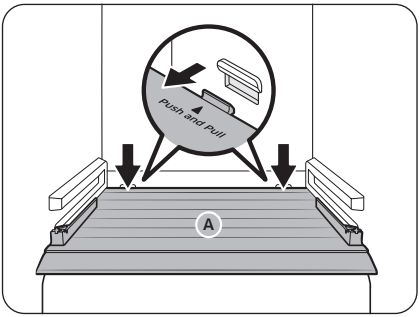

2. Si votre réfrigérateur est doté d'un **cache (A)** pour le tiroir à légumes/aliments secs, retirez ce cache en procédant comme suit.
   a. Tirez sur le tiroir pour l'ouvrir de moitié.
   b. Tirez sur le cache tout en appuyant sur les bords arrière (selon les indications sur l'illustration).
3. Tirez doucement le tiroir à légumes/aliments secs vers l'extérieur.

Bac de la machine à glaçons (modèles applicables uniquement)

Pour retirer le bac de la machine à glaçons, reportez-vous à la section Bac de la machine à glaçons en page 87.

Emplacement de rangement de la pelle (modèles applicables uniquement)

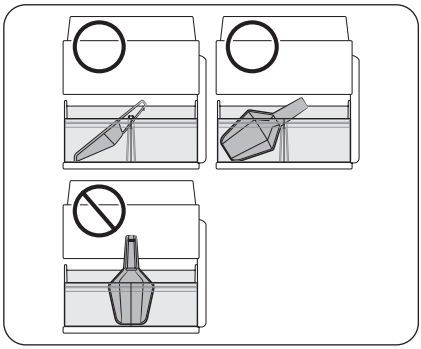

Rangez la pelle sur la partie avant du bac à glaçons. Placez la pelle comme illustré, en veillant à ce qu'elle n'interfère pas avec le distributeur de glaçons lors de l'insertion du distributeur du bac à glaçons.

REMARQUE

Si le distributeur du bac à glaçons n'est pas inséré jusqu'au bout, des glaçons risquent de tomber derrière le bac à glaçons (et en dehors), ou bien la machine à glaçons risque de cesser de fabriquer des glaçons.

Carafe à remplissage automatique (modèles applicables uniquement)

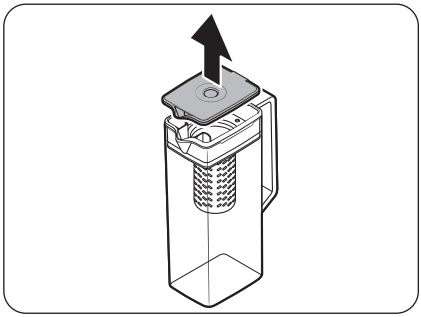

1. Attrapez une rainure de la poignée du **couvercle**, puis tirez vers le haut pour le retirer.

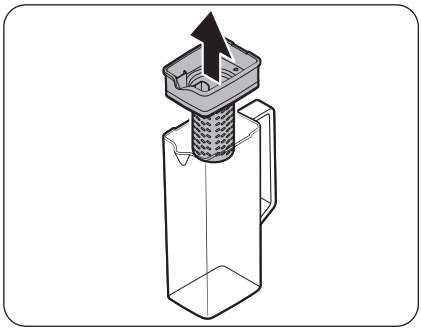

2. Attrapez les deux côtés du **support de l'infuseur**, puis soulevez pour retirer.

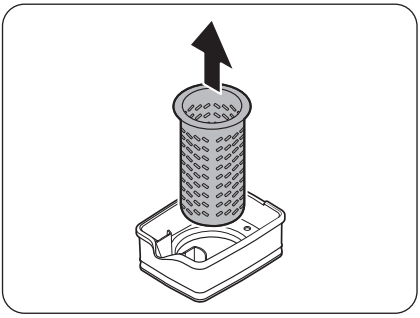

3. Tout en faisant légèrement pivoter l'infuseur, tirez dessus pour l'extraire de la bouche hermétique.
4. Nettoyez l'infuseur avec des agents neutres et de l'eau courante. Rincez et séchez bien.
5. Pour réinstaller l'AutoFill Pitcher (Carafe à remplissage automatique), suivez la procédure de retrait en procédant dans le sens inverse.

⚠ **ATTENTION**

La carafe d'eau et le couvercle ne peuvent pas être mis au micro-ondes. Ils risqueraient de fondre ou de se déformer s'ils sont exposés à une source de chaleur (notamment de l'eau chaude). Dès que nécessaire, veuillez les laver à la main avec de l'eau froide ou tiède. (La température de l'eau doit être inférieure à 70 °C.)

Nettoyage

Intérieur et extérieur

⚠ AVERTISSEMENT

- Ne nettoyez pas l'appareil avec du benzène, du diluant, du vinaigre, de l'eau de Javel, du bicarbonate de soude, de l'acide citrique, des mélanges de sel ou du nettoyant domestique/pour voiture comme du Clorox™. Ces produits risquent d'endommager la surface du réfrigérateur et de provoquer un incendie.
- Évitez de vaporiser de l'eau directement sur le réfrigérateur. Risque d'électrocution.
- Ne mettez pas les doigts ni d'autres objets dans l'orifice du distributeur.

À l'aide d'un chiffon sec, retirez régulièrement tous les corps étrangers, tels que la poussière ou l'eau, au niveau des broches de la fiche d'alimentation et des points de contact.

1. Débranchez le cordon d'alimentation.
2. Utilisez un chiffon doux non pelucheux humidifié ou une serviette en papier pour nettoyer l'intérieur et l'extérieur du réfrigérateur.
3. Ensuite, utilisez un chiffon sec ou une serviette en papier pour bien sécher les surfaces.
4. Branchez le cordon d'alimentation.

Distributeur d'eau / de glaçons (modèles applicables uniquement)

REMARQUE

Pour des raisons hygiéniques, nettoyez fréquemment la zone du distributeur.

⚠ ATTENTION

Lorsque vous sélectionnez de la glace pilée, quelques copeaux de glace résiduelle peuvent s'accumuler dans la gouttière à glaçons. Pour éviter cela, retirez la glace résiduelle au niveau de la gouttière à l'aide d'un chiffon propre et doux.

Buse du distributeur (modèles applicables uniquement)

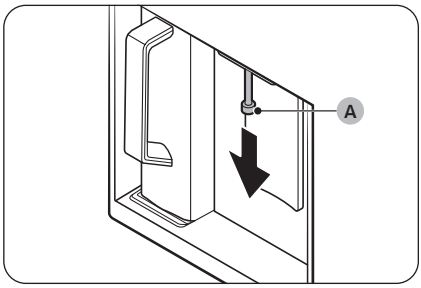

1. Tenez l'extrémité de la buse du distributeur (A).
2. Tout en tournant la buse du distributeur (A) vers la gauche, tirez-la vers le bas pour la retirer du distributeur.

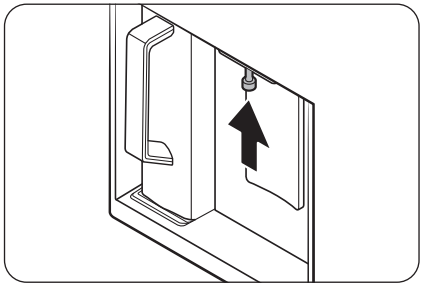

3. Nettoyez abondamment la buse du distributeur, puis réinstallez-la.

⚠ **ATTENTION**

- Insérez complètement la buse du distributeur de manière à la remettre dans sa position d'origine.
- N'utilisez pas d'éponge à texture dure pour nettoyer la buse du distributeur.

Joints en caoutchouc

Si les joints en caoutchouc d'une porte deviennent sales, la porte risque de ne pas se fermer correctement ce qui risque alors de réduire les performances et l'efficacité du réfrigérateur. Utilisez un nettoyant doux et un chiffon humide pour nettoyer les joints en caoutchouc. Ensuite, séchez-les bien avec un chiffon.

Panneau arrière

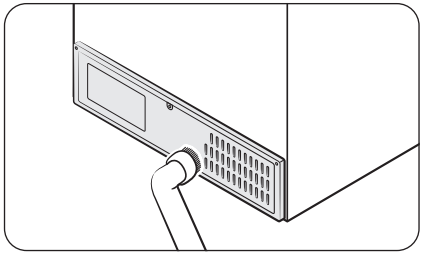

Pour maintenir la propreté des cordons et des pièces exposées du panneau arrière, passez un coup d'aspirateur sur le panneau une ou deux fois par an.

⚠ **ATTENTION**

Ne retirez pas le cache du panneau arrière. Il existe un risque d'électrocution.

Filtre à maille (modèles applicables uniquement)

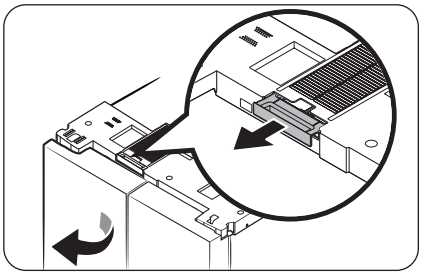

- Ouvrez la porte gauche du réfrigérateur et retirez le filtre à maille situé en haut du réfrigérateur.
  - Après avoir retiré la poussière, lavez doucement le filtre avec un mélange d'eau tiède et de détergent neutre.

REMARQUE

- De la poussière risque de tomber lors du démontage du filtre.
- Le filtre à maille risque de subir des dommages si vous le frottez avec une brosse ou si vous le lavez à l'eau chaude.
- S'il présente des odeurs fortes ou une forte contamination, faites tremper le filtre dans un mélange d'eau tiède et de détergent neutre pendant environ 30 minutes avant de le rincer.

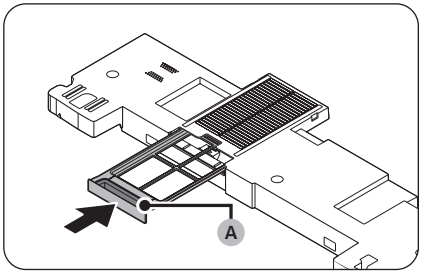

- Après avoir complètement fait sécher le filtre, insérez-le à sa place en veillant à ce que la poignée du filtre (A) soit face vers l'extérieur.
  - Lorsque vous faites sécher le filtre, évitez de l'exposer à la lumière directe du soleil et laissez-le sécher complètement à l'ombre.

Maintenance

Remplacement

Ampoules

Les ampoules ne peuvent pas être remplacées par l'utilisateur. Pour changer les ampoules du réfrigérateur, contactez votre centre de service Samsung local.

Ampoule (source de lumière)

Ce produit contient une source lumineuse de classe d'efficacité énergétique <G>.

La ou les ampoule(s) et/ou le ou les mécanisme(s) de commande ne sont pas remplaçables par l'utilisateur. Pour remplacer la ou les ampoule(s) et/ou le ou les mécanisme(s) de commande de l'appareil, contactez un centre de service Samsung local.

Pour obtenir les instructions détaillées de remplacement pour la ou les ampoule(s) ou pour le ou les mécanisme(s) de commande de votre appareil, rendez-vous sur le site Internet de Samsung (http://www.samsung.com), allez dans Assistance > Assistance sur la page d'accueil, puis saisissez le nom du modèle.

Pour obtenir les instructions détaillées de démontage pour la ou les ampoule(s) et/ou pour le ou les mécanisme(s) de commande, suivez simplement les instructions de remplacement fournies, tel que décrit ci-dessus.

Dépannage

Avant d'appeler pour obtenir de l'aide, parcourez les points de vérification ci-dessous. Tous les appels de dépannage concernant des situations normales (autres que des cas de défaut) seront facturés à l'utilisateur.

Général

Température

Symptôme	Causes possibles	Solution
Le réfrigérateur/ congélateur ne fonctionne pas. La température du réfrigérateur/congélateur est élevée.	• Le cordon d'alimentation n'est pas branché correctement.	• Branchez correctement le cordon d'alimentation.
	• La molette de contrôle de la température n'est pas réglée correctement.	• Baissez la température.
	• Le réfrigérateur se trouve à proximité d'une source de chaleur ou est exposé à la lumière directe du soleil.	• Assurez-vous que le réfrigérateur n'est pas exposé à la lumière directe du soleil et qu'il n'est pas à proximité d'une source de chaleur.
	• Espace insuffisant entre le réfrigérateur et les murs et meubles à proximité.	• Nous recommandons de veiller à ce que l'écart entre le réfrigérateur et les murs (ou meubles) à proximité soit supérieur à 50 mm.
	• Le réfrigérateur est en surcharge. Des aliments bloquent les orifices de ventilation du réfrigérateur.	• Ne surchargez pas le réfrigérateur. Ne laissez pas des aliments bloquer les orifices de ventilation.
Le réfrigérateur/ congélateur refroidit trop.	• La molette de contrôle de la température n'est pas réglée correctement.	• Augmentez la température.

Dépannage

Symptôme	Causes possibles	Solution
La paroi intérieure est chaude.	• Le réfrigérateur dispose de tuyaux résistants à la chaleur dans la paroi intérieure.	• Pour prévenir la formation de condensation, le réfrigérateur est équipé de tuyaux résistants à la chaleur dans les coins à l'avant. Lorsque la température ambiante augmente, cet équipement peut ne pas fonctionner correctement. Il ne s'agit pas d'un dysfonctionnement du système. 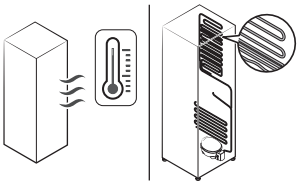
L'éclairage, le panneau de commande, la machine à glaçons, le distributeur d'eau et de glaçons ne fonctionnent pas simultanément.	• La molette de mode n'est pas réglée correctement.	**1.** Maintenez les boutons ◯ et 〉 simultanément enfoncés pendant 6 secondes. **2.** Lorsque l'écran clignote, appuyez sur le bouton 〉. **3.** Sélectionnez le bouton >. • Si le symptôme persiste après l'exécution de ces étapes, veuillez contacter votre centre de service Samsung Electronics.

Odeurs

Symptôme	Causes possibles	Solution
Le réfrigérateur dégage des odeurs.	• Aliments abîmés.	• Nettoyez le réfrigérateur et retirez les aliments abîmés.
	• Aliments très odorants.	• Assurez-vous que les aliments à forte odeur sont emballés de manière hermétique.

Givre

Symptôme	Causes possibles	Solution
Présence de givre autour des orifices de ventilation.	• Des aliments bloquent les orifices de ventilation.	• Assurez-vous qu'aucun aliment ne bloque les orifices de ventilation du réfrigérateur.
Présence de givre sur les parois intérieures.	• La porte est mal fermée.	• Assurez-vous que les aliments ne bloquent pas la porte. Nettoyez le joint de la porte.

Condensation

Symptôme	Causes possibles	Solution
De la condensation se forme sur les parois intérieures.	• Si la porte est laissée ouverte, de l'humidité pénètre dans le réfrigérateur.	• Éliminez l'humidité et ne laissez pas la porte ouverte pendant une période prolongée.
	• Aliments avec une forte teneur en humidité.	• Assurez-vous que les aliments sont emballés de manière hermétique.

Eau/glace (modèles avec distributeur uniquement)

Symptôme	Causes possibles	Solution
Le débit d'eau est plus faible que la normale.	• La pression d'eau est trop basse.	• Assurez-vous que la pression d'eau est comprise entre 30 et 125 psi.
La machine à glaçons émet un bourdonnement.	• La fonction de machine à glaçons est activée, mais l'alimentation en eau vers le réfrigérateur n'a pas été raccordée.	• Désactivez la machine à glaçons.

Dépannage

Symptôme	Causes possibles	Solution
La machine à glaçons ne produit pas de glaçons.	• La machine à glaçons vient juste d'être installée.	• Vous devez attendre 24 heures pour que le réfrigérateur produise des glaçons.
	• La température du congélateur est trop élevée.	• Réglez la température du congélateur en dessous de -18 °C ou de -20 °C lorsque l'air ambiant est chaud.
	• La fonction Lock (Verrouillage) du panneau du distributeur est activée.	• Laissez votre doigt appuyé sur \◊/ pendant 3 secondes pour désactiver la fonction Lock (Verrouillage) du panneau du distributeur.
	• La machine à glaçons est désactivée.	• Activez la machine à glaçons.
	• Le distributeur du bac à glaçons n'est pas inséré jusqu'au bout.	• Poussez le distributeur du bac à glaçons pour l'insérer jusqu'au bout.
Les glaçons ne s'écoulent pas.	• Les glaçons peuvent se coincer si le distributeur de glaçons n'est pas utilisé pendant une période prolongée (environ 3 semaines).	• Si vous ne prévoyez pas d'utiliser l'appareil pendant une période prolongée, videz le distributeur du bac à glaçons et éteignez la machine à glaçons.
	• Le distributeur du bac à glaçons est mal inséré.	• Assurez-vous que le distributeur du bac à glaçons est correctement inséré.
	• Le tuyau d'eau est mal raccordé ou l'alimentation en eau est coupée.	• Vérifiez les conditions de l'installation d'eau. 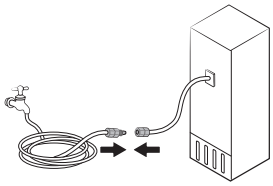

Symptôme	Causes possibles	Solution
L'eau ne s'écoule pas.	• Le tuyau d'eau est mal raccordé ou l'alimentation en eau est coupée.	• Vérifiez les conditions de l'installation d'eau. 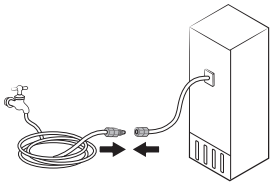
	• La fonction Lock (Verrouillage) du panneau du distributeur est activée.	• Laissez votre doigt appuyé sur \⌂/ pendant 3 secondes pour désactiver la fonction Lock (Verrouillage) du panneau du distributeur.
	• Un filtre à eau tiers a été installé.	• Utilisez uniquement les filtres approuvés ou fournis par Samsung. • Les filtres non approuvés peuvent fuir et endommager le réfrigérateur.
Lorsque vous voyez l'icône .	Modèles classiques • Le voyant s'affiche sur le panneau principal. Modèles Family Hub ou AI Home Hub • Le voyant s'allume en rouge.	Modèles classiques • Remplacez le filtre à eau. Une fois le remplacement effectué, appuyez sur Filter Reset (Réinitialisation du filtre). Modèles Family Hub • Remplacez le filtre à eau. Une fois le remplacement effectué, réinitialisez le filtre dans Fridge Manager (Gestionnaire de réfrigérateur) > Fridge Settings (Paramètres du réfrigérateur) > Water Filter (Filtre à eau). Modèles AI Home Hub • Remplacez le filtre à eau. Une fois le remplacement effectué, réinitialisez le filtre dans Product Care (Entretien du produit) > Water Filter (Filtre à eau).

Dépannage

Fonction Ouverture automatique de la porte (modèles applicables uniquement)

Symptôme		Causes possibles	Solution
Les portes du réfrigérateur ne s'ouvrent pas suffisamment en grand.	Les deux portes 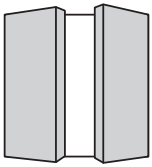	• L'arrière du réfrigérateur est bas.	• Rehaussez l'arrière du réfrigérateur pour le mettre de niveau. * 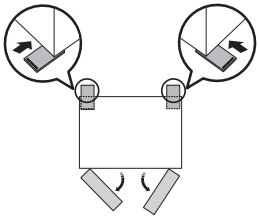
	Porte gauche 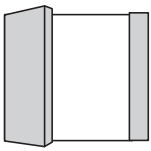	• Le côté arrière droit du réfrigérateur est bas.	• Rehaussez le côté arrière droit du réfrigérateur pour le mettre de niveau. * 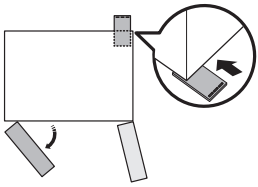
	Porte droite 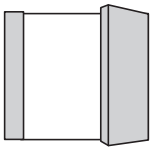	• Le côté arrière gauche du réfrigérateur est bas.	• Rehaussez le côté arrière gauche du réfrigérateur pour le mettre de niveau. * 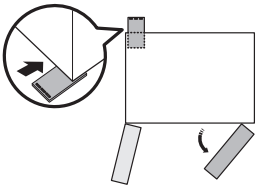

Symptôme	Causes possibles	Solution
Le degré d'ouverture des portes du réfrigérateur est trop grand. 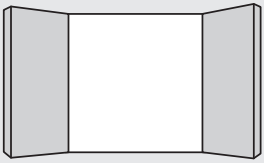	• L'avant du réfrigérateur est bas.	• Rehaussez l'avant du réfrigérateur pour le mettre de niveau. * 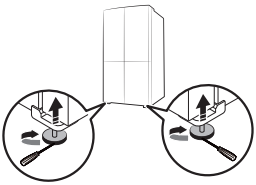

* Pour en savoir plus sur la procédure pour mettre le réfrigérateur de niveau, reportez-vous à la section « ÉTAPE 4 Réglage des pieds de mise à niveau » en page 40.)

Dépannage

Entendez-vous des sons anormaux provenant du réfrigérateur ?

Avant d'appeler pour obtenir de l'aide, parcourez les points de vérification ci-dessous. Tous les appels d'assistance concernant des bruits normaux seront facturés à l'utilisateur.

Ces sons sont tout à fait normaux.

- Lorsque vous commencez ou terminez une opération, il se peut que le réfrigérateur émette des sons similaires à l'allumage du moteur d'une voiture. Lorsque l'opération se stabilise, les sons s'atténueront.

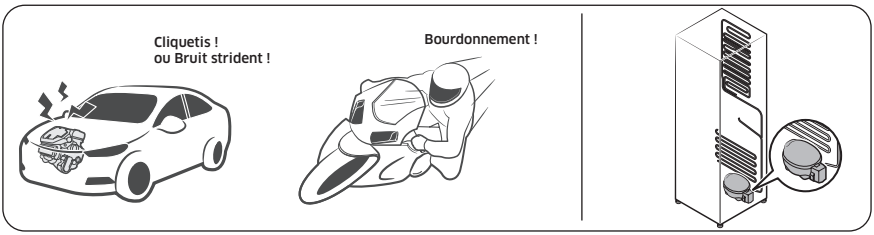

- Lorsque le ventilateur est en marche, ces sons peuvent être émis. Lorsque le réfrigérateur atteint la température réglée, aucun son de ventilateur n'est émis.

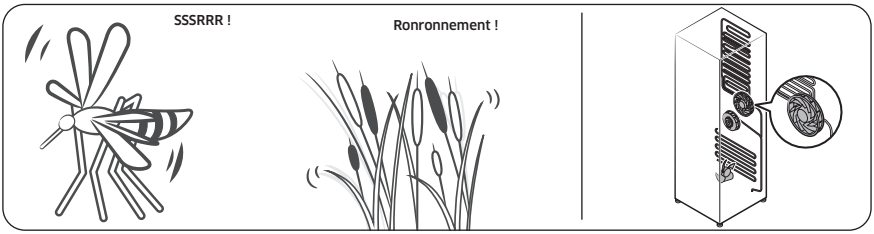

- Pendant le cycle de décongélation, il se peut que de l'eau goutte sur la résistance de décongélation, générant alors des sons de grésillement.

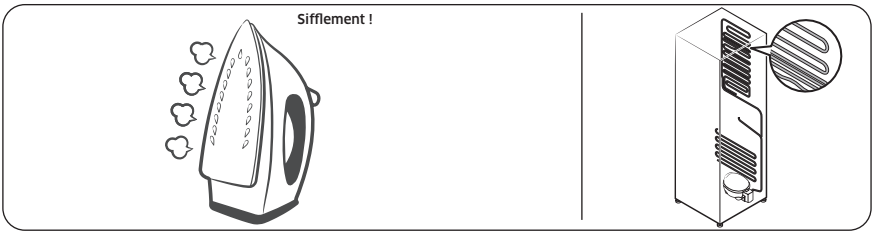

- À mesure que le réfrigérateur refroidit ou congèle, du gaz réfrigérant circule dans les tuyaux hermétiques, provoquant alors des sons de bouillonnement.

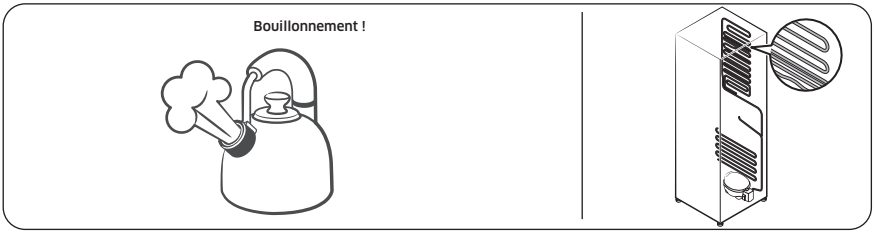

- À mesure que la température du réfrigérateur augmenter ou baisse, les pièces en plastique se contractent ou se détendent, créant alors des bruits de cognement. Ces bruits sont produits pendant le cycle de décongélation ou lorsque les pièces électroniques fonctionnent.

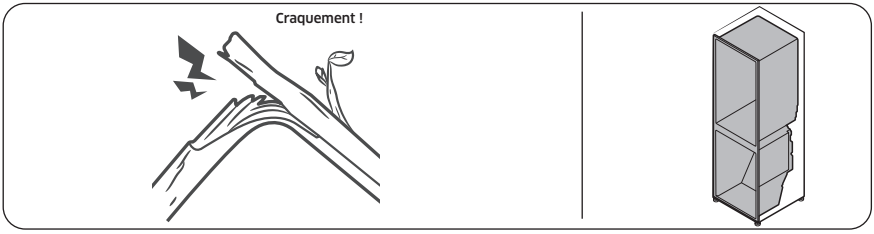

- Pour les modèles avec machine à glaçons : Lorsque la vanne d'eau s'ouvre pour remplir la machine à glaçons, des sons de bourdonnement peuvent être émis.
- En raison de l'égalisation de la pression lors de l'ouverture et de la fermeture de la porte du réfrigérateur, des sons de souffle peuvent être émis.

Dépannage

SmartThings (modèles applicables uniquement)

Symptôme	Action
L'application « SmartThings » est introuvable sur le marché des applications.	• La version du logiciel de soutien de l'application SmartThings est soumise à modifications en fonction de la politique de prise en charge du système d'exploitation fournie par le fabricant. En outre, comme pour l'application SmartThings ou les fonctions prises en charge par l'application, la nouvelle politique de mise à jour de l'application sur la version existante du système d'exploitation est susceptible d'être suspendue pour des raisons d'utilité ou de sécurité.
L'application SmartThings ne fonctionne pas.	• L'application SmartThings est disponible pour les modèles applicables uniquement. • L'ancienne application Samsung Smart Refrigerator ne peut pas se connecter à des modèles pour Samsung Smart Home.
L'application SmartThings est installée mais n'est pas connectée à mon réfrigérateur.	• Vous devez vous connecter à votre compte Samsung pour pouvoir utiliser l'application. • Assurez-vous que votre routeur fonctionne normalement. • Si l'icône de connexion Wi-Fi est éteinte sur l'écran du réfrigérateur, cela indique qu'aucune connexion au réseau n'a encore été établie. Dans ce cas, utilisez l'application SmartThings pour connecter et enregistrer votre réfrigérateur au point d'accès (PA) de votre maison.
Impossible de se connecter à l'application.	• Vous devez vous connecter à votre compte Samsung pour pouvoir utiliser l'application. • Si vous n'avez pas de compte Samsung, suivez les instructions affichées sur l'écran de l'application pour en créer un.
Un message d'erreur apparaît lorsque j'essaie d'enregistrer mon réfrigérateur.	• La fonction Easy Connection (Connexion facile) peut échouer en raison de la distance par rapport au point d'accès ou d'interférences électriques provenant de l'environnement. Attendez un moment puis réessayez.
L'application SmartThings est bien connectée à mon réfrigérateur mais ne fonctionne pas.	• Quittez puis relancez l'application SmartThings, ou déconnectez et reconnectez le routeur. • Mettez le réfrigérateur hors tension, puis remettez-le sous tension après 1 minute.
L'icône de connexion Wi-Fi clignote. ( ) (modèles applicables uniquement)	• Avant toute utilisation, connectez votre réfrigérateur à l'application SmartThings. Une fois la connexion établie avec succès, le voyant arrête de clignoter. - Si vous ne parvenez pas à établir la connexion ou ne souhaitez pas utiliser l'application, maintenez le bouton 〉 enfoncé pendant 10 secondes. Le voyant arrête de clignoter avec « O FF » (DÉSACTIVATION) affiché sur l'affichage de la température.

Open Source Announcement

Open Source Announcement

(For Wi-Fi models only)

The software included in this product contains open source software.

The following URL http://opensource.samsung.com/opensource/SMART_TP1_0/seq/0 leads to open source license information as related to this product.

Annexe

(Uniquement pour les régions au sein de l'UE)

Consignes de sécurité

- Pour garantir l'utilisation la plus optimale de l'énergie, veuillez laisser tous les accessoires internes tels que les paniers, les tiroirs, les clayettes et le bac à glaçons sur leur position indiquée par le fabricant.
- Cet appareil de réfrigération n'est pas destiné à être utilisé comme appareil encastré.

Consignes d'installation

Pour les appareils de réfrigération avec classe climatique

Selon la classe climatique, cet appareil de réfrigération est destiné à être utilisé dans une plage de températures ambiantes telle que spécifiée dans le tableau suivant.

La classe climatique figure sur la plaque signalétique. L'appareil peut ne pas fonctionner correctement s'il est utilisé à des températures situées en dehors de la plage spécifiée.

La classe climatique figure sur l'étiquette apposée à l'intérieur de votre réfrigérateur.

Plage de température efficace

Le réfrigérateur a été conçu pour un fonctionnement normal dans la plage de températures spécifiée par sa classe énergétique nominale.

Classe	Symbole	Plage de températures ambiante (°C)	
		IEC 62552 (ISO 15502)	ISO 8561
Climat tempéré étendu	SN	+10 à +32	+10 à +32
Climat tempéré	N	+16 à +32	+16 à +32
Climat subtropical	ST	+16 à +38	+18 à +38
Climat tropical	T	+16 à +43	+18 à +43

REMARQUE

Les performances de refroidissement et la consommation électrique du réfrigérateur peuvent être affectées par la température ambiante, la fréquence d'ouverture de la porte et l'emplacement du réfrigérateur. Nous vous recommandons de régler les réglages de température comme approprié.

Consignes relatives à la température

Température recommandée

Paramètre de température optimal pour le stockage d'aliments :

- Réfrigérateur : 3 ˚C
- Congélateur : -19 ˚C
- Réfrigérateur avec Congélateur convertible : 3 ˚C

REMARQUE

La température optimale de chaque compartiment dépend de la température ambiante. La température optimale ci-dessus a été déterminée pour une température ambiante de 25 ˚C.

Refroidissement rapide

La fonction Refroidissement rapide accélère le processus de refroidissement (ventilateur à vitesse maximale). Le réfrigérateur continue de fonctionner à vitesse maximale pendant deux heures et demie, avant de revenir à la température précédente.

Congélation rapide

La fonction Congélation rapide accélère le processus de congélation avec le ventilateur à vitesse maximale. Le congélateur fonctionne à vitesse maximale durant 50 heures avant de revenir à la température précédente. Pour congeler une grande quantité d'aliments, activez la fonction Congélation rapide au moins 20 heures avant de placer les aliments dans le congélateur.

REMARQUE

Lorsque vous utilisez cette fonction, la consommation d'énergie du réfrigérateur augmente. N'oubliez pas de la désactiver lorsque vous n'en avez plus besoin et de régler à nouveau la température d'origine.

Annexe

Conseils de stockage pour une préservation optimale (modèles applicables uniquement)

Recouvrez les aliments afin de conserver leur humidité et éviter qu'ils ne récupèrent les odeurs des autres aliments. Pour une grande casserole contenant des aliments tels que de la soupe ou un ragoût, veuillez répartir son contenu en plusieurs portions plus petites que vous mettrez dans des récipients peu profonds avant de les mettre au réfrigérateur. Pour un gros morceau de viande ou un poulet entier, veuillez le couper en morceaux de plus petite taille ou le placer dans des récipients peu profonds avant de le mettre au réfrigérateur.

Positionnement des aliments

Clayettes	Les clayettes sont réglables afin de pouvoir les adapter aux divers emballages.
Compartiment spécialisé (modèles applicables uniquement)	Les tiroirs à légumes étanches offrent un environnement de stockage optimal pour les fruits et légumes. Les légumes requièrent un taux d'humidité élevé tandis que les fruits ont besoin d'un faible taux d'humidité. Les tiroirs à légumes sont équipés de dispositifs de contrôle permettant de réguler le taux d'humidité. (*Selon le modèle et les options disponibles) Un tiroir à viande à température réglable optimise le temps de stockage des viandes et fromages.
Stockage dans la porte	Ne stockez pas les denrées périssables dans la porte. Les œufs doivent être stockés dans leur emballage en carton sur une clayette. La température des bacs de stockage de la porte fluctue davantage que celle dans le compartiment. Maintenez la porte fermée le plus possible.
Compartiment du congélateur	Vous pouvez stocker des aliments surgelés, faire des glaçons et congeler des aliments frais dans le compartiment du congélateur.

REMARQUE

Congelez uniquement des aliments frais et non abimés. Conservez les aliments devant être congelés loin des aliments déjà congelés. Pour prévenir la perte de saveur ou le séchage des aliments, placez-les dans des récipients hermétiques.

Tableau des périodes de stockage au réfrigérateur et au congélateur

La durabilité de la fraîcheur des aliments dépend de la température et de l'exposition à l'humidité. Étant donné que les dates des produits n'indiquent pas comment utiliser les produits en toute sécurité, reportez-vous à ce tableau et suivez les conseils qui y figurent.

Produits laitiers

Produit	Réfrigérateur	Congélateur
Lait	1 semaine	1 mois
Beurre	2 semaines	12 mois
Crème glacée	-	2 à 3 semaines
Fromage naturel	1 mois	4 à 6 mois
Fromage à la crème	2 semaines	Non recommandé
Yaourt	1 mois	-

Viande

Produit	Réfrigérateur	Congélateur
Rôtis frais, steaks frais, côtelettes fraîches	3 à 4 jours	2 à 3 mois
Viande crue fraîche, bœuf à braiser	1 à 2 jours	3 à 4 mois
Bacon	7 jours	1 mois
Saucisses, viande crue de porc, bœuf, dinde	1 à 2 jours	1 à 2 mois

Volaille / Œufs

Produit	Réfrigérateur	Congélateur
Viande de volaille fraîche	2 jours	6 à 8 mois
Salade à la volaille	1 jour	-
Œufs, frais dans leur coquille	2 à 4 semaines	Non recommandé

Annexe

Poisson / Fruits de la mer

Produit	Réfrigérateur	Congélateur
Poisson frais	1 à 2 jours	3 à 6 mois
Poisson cuit	3 à 4 jours	1 mois
Salade au poisson	1 jour	Non recommandé
Poisson séché ou mariné	3 à 4 semaines	-

Fruits

Produit	Réfrigérateur	Congélateur
Pommes	1 mois	-
Pêches	2 à 3 semaines	-
Ananas	1 semaine	-
Autres fruits frais	3 à 5 jours	9 à 12 mois

Légumes

Produit	Réfrigérateur	Congélateur
Asperges	2 à 3 jours	-
Brocoli, choux de Bruxelles, petits pois, champignons	3 à 5 jours	-
Chou, chou-fleur, céleri, concombre, laitue	1 semaine	-
Carottes, betteraves, radis	2 semaines	-

Informations du modèle et commande de pièces de rechange

Informations du modèle

Pour accéder aux informations relatives à l'étiquetage énergétique de cet appareil sur le Registre européen des produits pour l'étiquetage énergétique (EPREL), scannez le code QR figurant sur l'étiquette énergétique.

Le code QR se trouve sur l'étiquette énergétique apposée sur l'emballage de votre appareil.

Informations sur les pièces

- Période minimale de disponibilité des pièces de rechange nécessaires à la réparation de l'appareil
  - 7 ans pour les thermostats, capteurs de température, cartes de circuit imprimé et sources d'éclairage, poignées de porte, charnières de porte, bacs, paniers (boîtes ou tiroirs)
  - 10 ans pour les joints de porte
- La période minimale de garantie fournie par le fabricant pour l'appareil de réfrigération est de 24 mois.
- Informations pertinentes pour commander des pièces de rechange, directement ou via d'autres intermédiaires proposés par le fabricant, l'importateur ou le représentant agréé
- Vous trouverez des informations pour une réparation par des professionnels sur le site Internet http://samsung.com/support.
  Vous trouverez le manuel de réparation pour l'utilisateur sur le site Internet http://samsung.com/support.

SAMSUNG

REMARQUE (pour les modèles avec connexion Wi-Fi uniquement)

Par la présente, Samsung déclare que cet équipement radio est conforme à la Directive 2014/53/UE et aux exigences légales pertinentes en vigueur au Royaume-Uni.

L'intégralité du texte de la déclaration de conformité de l'UE et de la déclaration de conformité du Royaume-Uni est accessible via l'URL suivante : La déclaration de conformité officielle est accessible à l'adresse http://www.samsung.com, en cliquant sur Support (Assistance) > Search Product Support (Obtenir une assistance produits), puis en saisissant le nom du modèle.

	Plage de fréquences	Puissance de l'émetteur (maximale)
Connexion Wi-Fi	2412 à 2472 MHz	20 dBm
Connexion Bluetooth	2402 à 2480 MHz	20 dBm

FRANCE	01 48 63 00 00	www.samsung.com/fr/support
GERMANY	06196 77 555 77	www.samsung.com/de/support
LUXEMBURG	261 03 710	www.samsung.com/be_fr/support
NETHERLANDS	088 90 90 100	www.samsung.com/nl/support
BELGIUM	02-201-24-18	www.samsung.com/be/support (Dutch) www.samsung.com/be_fr/support (French)
NORWAY	21629099	www.samsung.com/no/support
DENMARK	707 019 70	www.samsung.com/dk/support
FINLAND	030-6227 515	www.samsung.com/fi/support
SWEDEN	0771-400 300	www.samsung.com/se/support
CYPRUS	8009 4000 only from landline, toll free	www.samsung.com/gr/support
GREECE	80111-SAMSUNG (80111 726 7864) only from land line (+30) 210 6897691 from mobile and land line	
ITALIA	800-SAMSUNG (800.7267864)	www.samsung.com/it/support
PORTUGAL	210 608 098 Chamada para a rede fixa nacional Dias úteis das 9h às 20h	www.samsung.com/pt/support
SPAIN	91 175 00 15	www.samsung.com/es/support

Frigorifero

Manuale dell'utente

Apparecchio a libera installazione

SAMSUNG

Indice

Informazioni di sicurezza 4

Cosa è necessario sapere sulle istruzioni di sicurezza 4
Simboli di sicurezza e precauzioni importanti: 7
Importanti istruzioni di sicurezza 8
Simboli relativi a importanti avvertenze per il trasporto e il luogo di installazione 12
Avvertenze per installazioni critiche 13
Precauzioni per l'installazione 17
Importanti avvertenze per l'uso 18
Precauzioni per l'uso 23
Avvertenze per la pulizia 26
Importanti avvertenze per la pulizia 28
Ulteriori suggerimenti per un uso corretto 29
Informazioni sul simbolo WEEE (RAEE) 31
Avviso importante relativo al sistema di controllo parentale 32

Installazione 33

Il frigorifero in breve 34
Passaggi di installazione 36
Rimozione della porta per facilitare il passaggio 48

Funzionamento 55

Pannello principale 55
SmartThings (solo modelli relativi) 66
Bixby (Riconoscimento vocale - solo modelli relativi) 70
Pannello del dispenser (solo modelli relativi) 72
Funzioni speciali 73

Manutenzione 88

Pulizia e manutenzione 88
Pulizia 92
Sostituzione 95

Risoluzione dei problemi 96

Generale 96
Si avvertono rumori anomali provenire dal frigorifero? 103
SmartThings (solo modelli relativi) 105

Open Source Announcement 106

Open Source Announcement 106

Appendice **107**

Istruzioni di sicurezza 107
Istruzioni di installazione 107
Istruzioni sulla temperatura 108
Informazioni sul modello e l'ordinazione di parti di ricambio 112

Informazioni di sicurezza

Prima di utilizzare il nuovo frigorifero Samsung, leggere completamente questo manuale in modo da conoscerne le caratteristiche e le funzioni così da utilizzare l'apparecchio in modo sicuro ed efficiente.

Cosa è necessario sapere sulle istruzioni di sicurezza

- Le avvertenze e le importanti istruzioni di sicurezza riportate in questo manuale non coprono tutte le possibili condizioni e situazioni che possono verificarsi.
  E' responsabilità dell'utente utilizzare l'apparecchio con buonsenso, prestando la massima attenzione e cura in fase di installazione, manutenzione e funzionamento.
- Poiché le seguenti istruzioni operative coprono i vari modelli disponibili, le caratteristiche del frigorifero possono differire da quelle descritte in questo manuale e non tutti i simboli di avvertenza possono essere applicabili. In caso di dubbi o domande rivolgersi al centro assistenza di zona o visitare il sito www.samsung.com per reperire le informazioni necessarie.
- Come refrigerante vengono utilizzati i gas R-600a o R-134a. Controllare l'etichetta del compressore sul retro dell'apparecchio e l'etichetta della potenza nominale all'interno del frigorifero per individuare il tipo di refrigerante utilizzato. Se il prodotto contiene gas infiammabile (refrigerante R-600a), contattare l'ente locale preposto per lo smaltimento sicuro di questo prodotto.

- Per evitare la possibile formazione di una miscela di aria e gas infiammabile, in caso di una perdita nel circuito di raffreddamento, la dimensione del locale in cui viene installato il prodotto deve essere adeguata alla quantità di refrigerante utilizzato.
- Non attivare mai un apparecchio che mostri chiari segni di danni. In caso di dubbi, consultare il rivenditore.
  La dimensione del locale dovrebbe essere calcolata considerando 1 m^3 di spazio per ogni 8 g di refrigerante R-600a contenuto nell'apparecchio.
  La quantità di refrigerante utilizzata nell'apparecchio è indicata nella targhetta identificativa all'interno dell'unità.
- Eventuali schizzi di refrigerante fuoriuscito dalle tubazioni possono provocare incendio o lesioni oculari. In caso di perdita di refrigerante dalle tubazioni, evitare il contatto del prodotto con fiamme libere o qualsiasi altra fonte infiammabile e ventilare immediatamente il locale.
  - La mancata osservanza di questa precauzione può causare un incendio o una esplosione.
- Al fine di evitare una contaminazione dei cibi, rispettare le seguenti istruzioni:
  - L'apertura per lunghi periodi di tempo della porta può provocare un significativo innalzamento della temperatura interna.
  - Pulire regolarmente la superficie interna che entra a contatto con i cibi ed i sistemi di scolo accessibili.

Informazioni di sicurezza

- Pulire i serbatoi dell'acqua qualora non vengano utilizzati per 48 ore; azionare i sistemi di erogazione dell'acqua collegati alle tubazioni di mandata qualora non vengano utilizzati per 5 giorni.
- Conservare la carne ed il pesce in idonei contenitori all'interno del frigorifero, così che non possano colare liquidi o possano entrare in contatto con altri cibi.
- Gli scomparti a due stelle per il congelamento dei cibi sono idonei alla conservazione di cibi pre-congelati, la conservazione o produzione di gelati e la formazione o conservazione di cubetti di ghiaccio.
- Gli scomparti a una, due o tre stelle non sono idonei per il congelamento di cibi freschi.
- Se il frigorifero viene lasciato vuoto per lunghi periodi di tempo, spegnerlo, scongelarlo, pulirlo ed asciugarlo lasciando la porta aperta al fine di prevenire la formazione di muffa al suo interno.

Simboli di sicurezza e precauzioni importanti:

Seguire le istruzioni per la sicurezza riportate in questo manuale. Questo manuale utilizza la seguente simbologia di sicurezza.

⚠ AVVERTENZA

Pericoli o pratiche non sicure che possono causare **lesioni personali gravi e/o danni alla proprietà, o causare la morte**.

⚠ ATTENZIONE

Pericoli o pratiche non sicure che possono causare **lesioni personali gravi e/o danni alla proprietà**.

NOTA

Informazioni utili che aiutano l'utente a comprendere o beneficiare dell'uso del frigorifero.

Questi simboli di avvertenza hanno lo scopo di prevenire lesioni personali.

Seguire attentamente le istruzioni ad essi associate.

Una volta letto, si raccomanda di conservare il manuale in un luogo sicuro per future consultazioni.

Informazioni di sicurezza

Importanti istruzioni di sicurezza

ATTENZIONE: Rischio di incendio / materiali infiammabili

⚠ AVVERTENZA

- Nel posizionare l'apparecchio, assicurarsi che il cavo di alimentazione non sia impigliato o danneggiato.
- Non posizionare multiprese o alimentatori portatili sul retro dell'apparecchio.
- Riempire solo con acqua potabile.
- Collegare solo alla tubazione dell'acqua potabile.
- Mantenere libere le aperture predisposte nella struttura di montaggio o nel mobile a incasso per la ventilazione dell'apparecchio.
- Per accelerare il processo di sbrinamento, non utilizzare dispositivi meccanici o altri mezzi diversi da quelli consigliati dal costruttore.
- Non danneggiare il circuito refrigerante.
- Non usare apparecchi elettrici all'interno dei comparti di conservazione del cibo, a meno che non siano consigliati dal costruttore.

- Questo apparecchio non è inteso per l'uso da parte di persone (bambini inclusi) che abbiano ridotte capacità fisiche, sensoriali o mentali, o siano prive di esperienza o conoscenza, a meno che siano state fornite loro istruzioni per l'uso da parte di una persona responsabile della loro sicurezza o che sovrintenda all'uso dell'apparecchio.

- Questo apparecchio può essere utilizzato da bambini di età superiore agli 8 anni e da persone con ridotte capacità fisiche, sensoriali o mentali o senza esperienza o conoscenza del prodotto solo sotto la supervisione di una persona responsabile o nel caso in cui abbiano ricevuto informazioni specifiche sull'uso sicuro dell'apparecchio e ne abbiano compreso i rischi ad esso associati. Non consentire ai bambini di giocare con l'apparecchio. La pulizia e la manutenzione dell'apparecchio non devono essere eseguite da bambini senza la supervisione di un adulto. L'inserimento e l'estrazione del cibo nel frigorifero è consentito ai bambini tra i 3 e gli 8 anni.
- Se il cavo di alimentazione è danneggiato, richiederne la sostituzione al produttore, a un tecnico dell'assistenza o un tecnico specializzato al fine di evitare potenziali pericoli
- La presa deve essere sempre facilmente accessibile in modo da poter rapidamente scollegare l'apparecchio dalla corrente elettrica in caso di una emergenza.
  - Deve essere situata al di fuori dell'area posteriore del frigorifero.
- Non conservare sostanze potenzialmente esplosive, come bombolette spray contenenti gas infiammabili, all'interno di questo apparecchio.
- Se il prodotto è dotato di lampadine LED, non disassemblare l'assieme coprilampada/lampada LED autonomamente.
  - Contattare un Centro di assistenza Samsung.
  - Utilizzare solo lampade LED fornite dal costruttore o dal centro assistenza.

Informazioni di sicurezza

- Utilizzare il nuovo set di tubi fornito in dotazione eliminando il precedente set senza riutilizzarlo.
- Collegare la mandata dell'acqua solo ad una sorgente di acqua potabile. Perché la macchine del ghiaccio funzioni correttamente la pressione dell'acqua deve essere compresa tra 206 e 861 kPa (30-125 psi).
- Per i migliori risultati in termini di efficienza energetica, tenere tutti gli accessori interni quali cestelli, cassetti e ripiani nella posizione indicata dal costruttore.
- Perché questo prodotto mantenga la migliore efficienza energetica, lasciare tutti i ripiani, i cassetti e i cestelli nella loro posizione originaria.

Come ridurre al minimo il consumo energetico

- Installare l'apparecchio in un luogo fresco, asciutto e dotato di adeguata ventilazione.
- Accertarsi che non sia esposto a luce solare diretta e non sia installato vicino a una fonte diretta di calore (un calorifero, ad esempio).
  - Si raccomanda di non ostruire le ventole e le griglie di ventilazione per garantire l'efficienza energetica.
  - Lasciare che il cibo caldo si raffreddi prima di riporlo nell'apparecchio.
  - Per scongelare i surgelati, collocarli in frigorifero. Le basse temperature dei surgelati consentono inoltre di rinfrescare ulteriormente gli alimenti presenti in frigorifero.
  - Nel riporre o estrarre gli alimenti, non tenere per molto tempo la porta aperta.

- Minore è il tempo di apertura, minore è il ghiaccio che si forma nel freezer.
- Pulire il retro del frigorifero regolarmente. La polvere che si accumula aumenta il consumo di corrente.
- Non impostare una temperatura più bassa del necessario.
- Garantire una ventilazione sufficiente alla base e sul retro del frigorifero. Non coprire le aperture di ventilazione.
- Durante l'installazione, lasciare sufficiente spazio sui lati, sul retro e in alto per consentire la circolazione dell'aria. Ciò consentirà di ridurre sia il consumo energetico sia il costo della bolletta elettrica.

Questo apparecchio è progettato per un uso domestico o applicazioni simili quali

- angoli cottura per il personale di punti vendita, uffici e altri ambienti lavorativi;
- fattorie/aziende agricole e per l'uso dei clienti in hotel, motel e altri ambiti residenziali;
- ambienti di tipo bed and breakfast;
- catering e applicazioni simili non-retail.

Informazioni di sicurezza

Simboli relativi a importanti avvertenze per il trasporto e il luogo di installazione

⚠ AVVERTENZA

- Durante il trasporto e l'installazione dell'apparecchio, prestare attenzione a non danneggiare alcuna parte del circuito refrigerante.
  - Una perdita di refrigerante dalla tubazione può infiammarsi o causare lesioni oculari. Se si rileva una perdita, evitare l'uso di fiamme libere o potenziali fonti di accensione nei pressi e aerare il locale per alcuni minuti.
  - Questo apparecchio contiene, come refrigerante, una minima quantità di isobutano (R-600a), il quale, nonostante sia un gas naturale a basso impatto ambientale, è comunque combustibile. Durante il trasporto e l'installazione dell'apparecchio, prestare attenzione a non danneggiare alcuna parte del circuito refrigerante.
- Durante il trasporto e l'installazione del frigorifero, non toccare il tubo dell'acqua posizionato sul retro.
  - Ciò potrebbe danneggiare il frigorifero e impedire l'uso del dispenser dell'acqua.

Avvertenze per installazioni critiche

⚠ AVVERTENZA

- Non installare il frigorifero in un luogo umido o dove possa entrare a contatto con acqua.
  - L'usura del rivestimento isolante delle parti elettriche può causare scariche elettriche o un incendio.
- Non collocare il frigorifero in una posizione esposta alla luce solare diretta o al calore di stufe, radiatori o altri apparecchi di riscaldamento.
- Non collegare più apparecchi a una presa multipla. Il frigorifero deve essere sempre collegato a una presa elettrica separata in grado di sostenere una tensione corrispondente a quanto riportato sull'etichetta apposto sul frigorifero.
  - Ciò consente di ottenere le migliori prestazioni e prevenire il sovraccarico dell'impianto domestico che potrebbe causare un incendio a causa del surriscaldamento dei cavi.
- Se la presa elettrica è allentata, non inserire la spina.
  - Rischio di incendio o scariche elettriche.
- Non utilizzare un cavo con evidenti segni di usura o abrasione lungo il rivestimento o alle estremità.
- Non piegare eccessivamente il cavo di alimentazione né posizionarvi sopra oggetti pesanti.
- Non piegare o tirare eccessivamente il cavo di alimentazione.
- Non torcere o annodare il cavo di alimentazione.

Informazioni di sicurezza

- Non agganciare il cavo elettrico a oggetti metallici, non collocarvi sopra oggetti pesanti, non far correre il cavo tra oggetti, né spingere il cavo dietro l'apparecchio.
- Durante lo spostamento del frigorifero, prestare attenzione a non schiacciare o danneggiare il cavo di alimentazione.
  - Ciò può portare a scariche elettriche o un incendio.
- Non scollegare mai l'alimentazione dal frigorifero tirando il cavo di alimentazione. Afferrare sempre la spina e tirarla verso di sé per estrarla dalla presa.
  - Un cavo danneggiato può causare un cortocircuito, un incendio o una scarica elettrica.
- Non utilizzare spray nei pressi del frigorifero.
  - L'uso di spray vicino al frigorifero può causare una esplosione o un incendio.
- Non installare l'apparecchio vicino ad una fonte di calore o materiale infiammabile
- Non installare l'apparecchio in un locale in cui possa verificarsi una perdita di gas.
  - Ciò può portare a scariche elettriche o un incendio.
- Questo frigorifero deve essere posizionato correttamente ed installato seguendo le istruzioni fornite in questo manuale prima dell'uso.
- Collegare la spina inserendola nella posizione corretta con il cavo rivolto verso il basso.
  - Collegando la spina elettrica al contrario, il cavo potrebbe danneggiarsi e causare scariche elettriche o un incendio.

- Accertarsi che la spina non sia schiacciata o danneggiata dal retro del frigorifero.
- Tenere i materiali di imballaggio lontano dalla portata dei bambini.
  - Sussiste il rischio di morte a causa di soffocamento qualora un bambino inserisca la testa nei materiali da imballaggio.
- Non installare l'apparecchio in un locale soggetto a umidità, fumi d'olio o polvere, luce solare diretta o acqua (pioggia).
  - L'usura del rivestimento isolante delle parti elettriche può causare scariche elettriche o un incendio.
- Qualora si riscontri la presenza all'interno del frigorifero di polvere o acqua, estrarre la spina dalla presa di corrente e contattare un Centro di assistenza autorizzato Samsung.
  - In caso contrario, potrebbe verificarsi un incendio.
- Non salire sul prodotto né appoggiarvi sopra oggetti (biancheria, candele e sigarette accese, piatti, sostanze chimiche, oggetti metallici, ecc.).
  - Ciò può provocare scariche elettriche, un incendio o problemi al prodotto o lesioni personali.
- Prima di collegare alla presa di corrente per la prima volta il frigorifero è necessario rimuovere tutte le pellicole protettive.
- Sorvegliare i bambini per accertarsi che non giochino con le cerniere a scatto usate per regolare lo sportello o i fermi del tubo dell'acqua.
  - Qualora un anello di ritenuta o un fermo del tubo dell'acqua venga ingerito da un bambino, potrebbe soffocarlo. Tenere gli anelli di ritenuta ed i fermi del tubo dell'acqua fuori dalla portata dei bambini.

Informazioni di sicurezza

- Il frigorifero deve essere collegato alla terra.
  - Accertarsi sempre che il frigorifero sia correttamente collegato alla terra prima di tentare di riparare eventuali malfunzionamenti. Eventuali dispersioni di corrente possono provocare serie scariche elettriche.
- Per il collegamento a terra non utilizzare condotte del gas, linee telefoniche o altri tubi e barre che potenzialmente potrebbero fungere da parafulmini.
  - Per evitare dispersioni di corrente o scariche elettriche causate dalle dispersioni del frigorifero, collegare l'apparecchio alla terra.
  - La mancata osservanza di questa precauzione può causare scariche elettriche, incendio, esplosione o malfunzionamenti del prodotto.
- Inserire saldamente la spina nella presa di corrente. Non usare prese di corrente o cavi di alimentazione danneggiati o prese di corrente allentate.
  - Ciò può portare a scariche elettriche o un incendio.
- Il fusibile del frigorifero deve essere sostituito da un tecnico qualificato o da un centro assistenza autorizzato.
  - Il mancato rispetto di questa precauzione può causare scariche elettriche o lesioni personali.

Precauzioni per l'installazione

⚠ ATTENZIONE

- Lasciare sufficiente spazio intorno al frigorifero ed installarlo su una superficie piana e stabile.
  - Se il frigorifero non è livellato, non è possibile garantire una durata ed una efficienza nel raffreddamento.
- Lasciare riposare l'apparecchio per 2-3 ore dopo l'installazione prima di inserire il cibo al suo interno ed accenderlo.
- Si consiglia caldamente di far eseguire l'installazione del frigorifero ad un tecnico qualificato.
  - Il mancato rispetto di questa precauzione può causare scariche elettriche, incendio, esplosione, malfunzionamenti o lesioni.

Informazioni di sicurezza

Importanti avvertenze per l'uso

⚠ AVVERTENZA

- Non toccare la spina elettrica con le mani bagnate.
  - La mancata osservanza di questa precauzione può causare una scarica elettrica.
- Non collocare alcun oggetto sopra il frigorifero.
  - Durante l'apertura o la chiusura della porta, un articolo potrebbe cadere provocando lesioni o danni.
- Non inserire mani, piedi, oggetti metallici (per esempio spiedini, ecc.) sul fondo o sul retro del frigorifero.
  - La mancata osservanza di questa precauzione può causare scariche elettriche o lesioni.
  - I bordi taglienti possono causare lesioni.
- Non toccare le pareti interne del freezer o i prodotti surgelati con le mani bagnate.
  - Ciò potrebbe causare il congelamento delle dita.
- Non conservare sul frigorifero contenitori pieni d'acqua.
  - In caso di fuoriuscita, l'acqua potrebbe causare scariche elettriche o un incendio.
- Non conservare all'interno del frigorifero oggetti infiammabili o sostanze volatili (benzene, diluenti, gas propano, alcol, etere, GPL e sostanze simili).
  - Il frigorifero è idoneo solo alla conservazione di alimenti.
  - La mancata osservanza di questa precauzione può causare un incendio o una esplosione.

- Sorvegliare i bambini affinché non giochino con l'apparecchio.
  - Tenere le dita lontano dalle aree di "possibile schiacciamento". Lo spazio tra le porte e la struttura è necessariamente ristretto. Prestare attenzione all'apertura delle porte in presenza di bambini.
- Non inserire le dita o lasciare che i bambini inseriscano le dita tra le porte.
  - Tenere le dita lontane dalle aperture delle porte sinistra e destra. Prestare attenzione all'apertura delle porte avendo inserito le dita tra le porte.
- Non permettere ai bambini di appendersi alle porte o ai cassetti. In caso contrario, potrebbero riportare gravi lesioni.
- Non permettere ai bambini di accedere al frigorifero. Potrebbero restare intrappolati all'interno.
- Non inserire le mani nell'area inferiore sotto l'apparecchio.
  - I bordi taglienti possono causare lesioni.
- Non conservare in frigorifero prodotti medicinali, materiale scientifico o prodotti sensibili alla temperatura.
  - I prodotti che necessitano di severi controlli della temperatura non devono essere conservati in frigorifero.
- Se si avverte un odore di medicinale o si nota del fumo uscire dall'apparecchio, staccare la spina dalla presa e chiamare il Centro assistenza Samsung Electronics.
- Se all'interno del frigorifero è penetrata polvere o acqua, scollegare la spina dalla presa di corrente e rivolgersi al centro assistenza Samsung Electronics.
  - In caso contrario, potrebbe verificarsi un incendio.

Informazioni di sicurezza

- Non lasciare che i bambini salgano sui cassetti.
  - Il cassetto potrebbe rompersi e farli cadere.
- Non lasciare le porte del frigorifero aperte senza sorveglianza e non permettere ai bambini di entrare all'interno dell'apparecchio.
- Non lasciare che neonati o bambini penetrino all'interno del vano frigo o dei cassetti.
  - In caso contrario, potrebbero riportare lesioni o morire per soffocamento.
- Non riempire eccessivamente il frigorifero.
  - L'apertura dello sportello potrebbe provocare la caduta di un prodotto causando lesioni personali o danni materiali.
- Non spruzzare sostanze volatili come per esempio insetticidi sulla superficie dell'apparecchio.
  - Oltre ad essere dannosi per l'uomo, possono causare scariche elettriche, incendio o malfunzionamenti.
- Non inserire mai le dita o altri oggetti nel foro del dispenser dell'acqua, nel comparto e nel foro di uscita del ghiaccio.
  - Ciò potrebbe causare lesioni personali o danni materiali.
- Non utilizzare né collocare sostanze sensibili alla temperatura, come ad esempio spray e oggetti infiammabili, ghiaccio secco, farmaci o sostanze chimiche vicino o dentro il frigorifero.
- Non utilizzare un asciugacapelli per asciugare l'interno del frigorifero. Non inserirvi candele accese per eliminare i cattivi odori.
  - Ciò può portare a scariche elettriche o un incendio.

- Riempire il serbatoio dell'acqua, il vassoio del ghiaccio ed i cubetti di ghiaccio solo con acqua potabile (acqua minerale o purificata).
  - Non riempire il serbatoio con tè, succhi di frutta o bevande energetiche, in caso contrario il frigorifero potrebbe subire danni.
- Non salire sul prodotto né appoggiarvi sopra oggetti (biancheria, candele e sigarette accese, piatti, sostanze chimiche, oggetti metallici, ecc.). Ciò può provocare scariche elettriche, un incendio o problemi al prodotto o lesioni personali. Non appoggiare sull'apparecchio contenitori pieni di acqua.
  - In caso di fuoriuscita, l'acqua potrebbe causare scariche elettriche o un incendio.
- Non guardare direttamente la lampadina LED per un lungo periodo di tempo.
  - In caso contrario i raggi ultravioletti potrebbero causare un affaticamento della vista.
- Non inserire i ripiani capovolti. I fine corsa dei ripiani non funzionerebbero.
  - Ciò potrebbe causare lesioni personali causate dalla caduta dei ripiani in vetro.
- Se si rileva una perdita di gas, evitare l'uso di fiamme libere o potenziali fonti di accensione nei pressi e aerare il locale per alcuni minuti.
  - Non toccare né l'apparecchio né il cavo di alimentazione.
  - Non utilizzare ventilatori o aspiratori elettrici.
  - Una scintilla può causare una esplosione o un incendio.

Informazioni di sicurezza

- Riporre le bottiglie una vicina all'altra nel medesimo scomparto in modo che non possano cadere all'apertura della porta.
- Questo prodotto è inteso solo per la conservazione di alimenti in ambito domestico.
- Non tentare di riparare, disassemblare o modificare l'apparecchio autonomamente.
- Non utilizzare fusibili diversi (quali cavi di rame, acciaio, ecc) diversi dai fusibili standard.
- Se l'apparecchio deve essere riparato o reinstallato, rivolgersi al più vicino centro di assistenza.
  - Il mancato rispetto di questa precauzione può causare scariche elettriche, incendio, malfunzionamenti del prodotto o lesioni.
- Qualora si avverta un odore di medicinale o si noti del fumo uscire dall'apparecchio, staccare la spina dalla presa e chiamare un Centro di assistenza Samsung Electronics.
  - Il mancato rispetto di questa precauzione può causare scariche elettriche o un incendio.
- Prima di sostituire le lampadine interne del frigorifero, scollegare l'apparecchio dalla presa elettrica.
  - In caso contrario, vi è il rischio di scariche elettriche.
- In caso di difficoltà nella sostituzione di una lampadina non a LED, rivolgersi ad un Centro di assistenza Samsung.
- Inserire saldamente la spina nella presa di corrente.
- Non utilizzare spine, prese di corrente o cavi di alimentazione danneggiati.
  - Ciò può portare a scariche elettriche o un incendio.

Precauzioni per l'uso

⚠ ATTENZIONE

- Non congelare di nuovo il cibo già scongelato.
  - I cibi congelati e poi scongelati sviluppano batteri nocivi più velocemente dei cibi freschi.
  - Il secondo congelamento romperebbe una maggiore quantità di cellule, lasciando fuoriuscire liquidi ed alterando l'integrità dei prodotti.
- Non scongelare la carne a temperatura ambiente.
  - La sicurezza dipenderà da quanto il prodotto all'origine sia stato trattato correttamente.
- Non collocare bicchieri, bottiglie o bevande gassate nel freezer.
  - Questi contenitori potrebbero congelarsi e rompersi, provocando lesioni.
- Usare solo l'ice maker fornito insieme al frigorifero.
- In caso di una prolungata assenza da casa (ad esempio in vacanza) e qualora non si desideri usare il dispenser dell'acqua o del ghiaccio, chiudere la valvola di mandata dell'acqua.
  - In caso contrario potrebbero verificarsi perdite d'acqua.
- In caso di un prolungato inutilizzo del frigorifero (3 o più settimane) vuotarlo, compreso la vaschetta di raccolta del ghiaccio, scollegarlo dalla presa di corrente, chiudere la valvola di mandata dell'acqua, asciugare l'umidità residua dalle pareti interne del frigorifero e lasciare le porte aperte al fine di prevenire eventuali odori e muffa.

Informazioni di sicurezza

- Per ottenere le migliori prestazioni dal prodotto:
  - Non collocare alimenti davanti alle aperture di ventilazione sul retro del frigorifero per evitare di ostruire la circolazione dell'aria all'interno del frigorifero.
  - Avvolgere i cibi adeguatamente o riporli in contenitori sottovuoto prima di conservarli nel frigorifero.
  - Rispettare i tempi di conservazione massimi e le date di scadenza degli alimenti congelati.
  - Non è necessario scollegare il frigorifero dalla presa di corrente se si prevede di non utilizzare l'apparecchio per meno di tre settimane. Qualora l'assenza sia maggiore di tre settimane, rimuovere tutto il cibo ed il ghiaccio dalla vaschetta di raccolta, scollegarlo dalla presa di corrente, chiudere la valvola di mandata dell'acqua, asciugare l'umidità residua dalle pareti interne del frigorifero e lasciare le porte aperte al fine di prevenire eventuali odori e muffa.
- Garanzia di assistenza e modifiche.
  - Eventuali modifiche eseguite da terzi su questo apparecchio non saranno coperte dalla garanzia Samsung, inoltre Samsung non potrà essere ritenuta responsabile per problemi di sicurezza e danni risultanti da modifiche eseguite da terzi.

- Non ostruire le aperture di ventilazione situate all'interno del frigorifero.
  - Se le aperture di ventilazione sono ostruite, per esempio da un sacchetto di plastica, il frigorifero potrebbe raffreddarsi eccessivamente. Se il periodo di raffreddamento è troppo lungo, il filtro dell'acqua potrebbe rompersi e causare una perdita d'acqua.
- Usare solo l'ice maker fornito insieme al frigorifero.
- Asciugare all'interno l'umidità in eccesso e lasciare le porte aperte.
  - In caso contrario, all'interno possono svilupparsi cattivi odori e muffe.
- Se il frigorifero viene scollegato dalla presa elettrica, attendere almeno cinque minuti prima di collegarlo nuovamente.
- Se il frigorifero entra a contatto con l'acqua, scollegare la spina di alimentazione dalla presa di corrente e contattare il centro assistenza Samsung Electronics.
- Non urtare o applicare una forza eccessiva sulle superfici in vetro.
  - La rottura del vetro può provocare lesioni personali e/o danni alla proprietà.
- Riempire il serbatoio dell'acqua e le vaschette dei cubetti di ghiaccio con acqua potabile (acqua dall'acquedotto, acqua minerale o purificata).
  - Non riempire il serbatoio con tè o bevande sportive. Ciò potrebbe danneggiare il frigorifero.
- Prestare attenzione a non schiacciarsi le dita.

- Se sull'apparecchio è stata versata dell'acqua, contattare il più vicino centro di assistenza.
  - Sussiste il rischio di incendio o di scariche elettriche.
- Non conservare olii vegetali nei balconcini della porta del frigorifero. L'olio potrebbe solidificarsi ed il suo sapore ne risulterebbe alterato, rendendo l'olio difficile da utilizzare. Inoltre, il contenitore aperto potrebbe perdere, nel qual caso l'olio fuoriuscito potrebbe, solidificandosi, provocare la rottura del balconcino. Una volta aperto il contenitore dell'olio, si consiglia di conservarlo in un luogo fresco e al riparo dalla luce, quale ad esempio una credenza o un ripostiglio.
  - Esempi di olii vegetali: olio di oliva, di semi, vinacciolo, ecc.

Avvertenze per la pulizia

⚠ ATTENZIONE

- Non spruzzare acqua direttamente sull'interno o l'esterno del frigorifero.
  - Pericolo di scariche elettriche o incendi.
- Non utilizzare un asciugacapelli per asciugare l'interno del frigorifero.
- Non collocarvi candele accese per eliminare i cattivi odori.
  - Ciò può portare a scariche elettriche o un incendio.
- Non spruzzare prodotti per la pulizia direttamente sul display.
  - Le lettere stampate sul display potrebbero non essere più visibili.

- Se sostanze estranee, per esempio acqua, penetrano all'interno dell'apparecchio, scollegare la spina di alimentazione e rivolgersi al più vicino centro di assistenza.
  - Il mancato rispetto di questa precauzione può causare scariche elettriche o un incendio.
- Usare un panno morbido e pulito per rimuovere eventuali sostanze estranee o polvere dai contatti della spina del cavo di alimentazione. Non utilizzare un panno bagnato o umido durante la pulizia della presa.
  - In caso contrario, sussiste il pericolo di scariche elettriche o incendi.
- Non pulire l'apparecchio spruzzandovi direttamente sopra acqua.
- Non usare benzene, diluenti o prodotti per la pulizia quali Clorox o a base di cloruro.
  - L'uso di questi prodotti potrebbe danneggiare la superficie dell'apparecchio e causare un incendio.
- Non inserire mai le dita o altri oggetti nel foro del dispenser.
  - Ciò potrebbe causare lesioni personali o danni materiali.
- Prima di eseguire la pulizia o la manutenzione dell'apparecchio, scollegare la spina dalla presa di corrente.
  - Il mancato rispetto di questa precauzione può causare scariche elettriche o un incendio.
- Per pulire il frigorifero usare una spugna pulita o un panno morbido ed un detergente non aggressivo in acqua calda.

- Non usare detergenti abrasivi o aggressivi quali detergenti per vetri, pagliette abrasive, liquidi infiammabili, acido muriatico, pasta abrasiva, detersivi concentrati, candeggina o detergenti contenenti petrolio sulla superficie esterna (porte e carrozzeria), parti in plastica, porte e rivestimenti interni, e cestelli.
  - Tali prodotti possono infatti graffiare o danneggiare i materiali.
- Non pulire i ripiani di vetro o coperchi con acqua calda quando sono freddi. I coperchi ed i ripiani di vetro possono rompersi se esposti ad un repentino cambiamento di temperatura, urtati o lasciati cadere.

Importanti avvertenze per la pulizia

⚠ AVVERTENZA

- Si raccomanda di smaltire e riciclare i materiali di imballaggio di questo prodotto secondo quanto previsto dalle norme vigenti.
- Verificare l'integrità delle tubazioni sul retro dell'apparecchio prima di smaltirlo.

- Per lo smaltimento di questo prodotto o di altri frigoriferi, rimuovere le porte, le guarnizioni e le chiusure delle porte in modo che bambini o animali non possano rimanere intrappolati all'interno. Sorvegliare i bambini affinché non giochino con l'apparecchio. Se i bambini rimangono intrappolati all'interno dell'apparecchio, possono morire per soffocamento.
  - Se un bambino, giocando, rimane intrappolato all'interno dell'apparecchio potrebbe ferirsi e morire per soffocamento.
- L'isolante utilizzato è il ciclopentano. I gas contenuti nel materiale isolante richiedono speciali procedure di smaltimento. Contattare l'autorità locale competente per informazioni sul corretto smaltimento di questo prodotto.
- Tenere tutti i materiali di imballaggio lontano dalla portata dei bambini, poiché possono essere pericolosi.
  - Qualora un bambino inserisca la testa in uno di essi, potrebbe soffocare.

Ulteriori suggerimenti per un uso corretto

- In caso di interruzione di corrente, chiamare la compagnia elettrica locale e chiedere il tempo previsto per il ripristino dell'elettricità.
  - La maggior parte delle interruzioni elettriche ripristinate in una o due ore non hanno alcuna influenza sulla temperatura interna del frigorifero. Tuttavia, durante l'interruzione di corrente limitare al minimo l'apertura del frigorifero.

- Se l'interruzione di corrente si protrae per oltre 24 ore, rimuovere tutti i surgelati dal freezer.

- Il frigorifero potrebbe funzionare in modo costante (i cibi surgelati possono sciogliersi o le temperature del reparto dei surgelati possono innalzarsi troppo) se posizionato a lungo in un luogo dove la temperatura dell'aria è costantemente inferiore alle temperature operative per le quali il frigorifero è stato progettato.
- La conservazione in frigorifero di alcuni alimenti particolari può comportarne un deterioramento a causa delle loro proprietà intrinseche.
- L'apparecchio è di tipo "frost free"; ciò significa che non è necessario sbrinarlo manualmente poiché tale operazione è automatica. Tale operazione verrà effettuata automaticamente.
- L'aumento di temperatura per lo sbrinamento è conforme ai requisiti ISO. Per prevenire un inopportuno aumento della temperatura dei cibi surgelati durante lo sbrinamento dell'apparecchio, conservare i cibi congelati in appositi involucri.
- Non congelare nuovamente cibi già scongelati.
- La temperatura di comparti o sezioni a due stelle, contrassegnati dal simbolo (**), è lievemente superiore rispetto a quella di altri comparti freezer.
  La posizione delle sezioni e dei comparti a due stelle può variare pertanto fare riferimento alle istruzioni e/o alle condizioni di vendita.

Informazioni sul simbolo WEEE (RAEE)

Corretto smaltimento del prodotto (rifiuti elettrici ed elettronici)

(Applicabile nei Paesi con sistemi di raccolta differenziata)

Il simbolo riportato sul prodotto, sugli accessori o sulla documentazione (un contenitore della spazzatura con ruote barrato da una croce con una banda nera sotto) indica che il prodotto e i relativi accessori elettronici (quali caricabatterie, cuffia e cavo USB) non devono essere smaltiti come rifiuti urbani misti al termine del ciclo di vita ma devono essere raccolti separatamente in modo da permetterne il riutilizzo, il riciclaggio e altre forme di recupero in conformità alla normativa vigente. I rifiuti derivanti da apparecchiature elettriche ed elettroniche possono, infatti, contenere sostanze dannose e pericolose che, se non correttamente gestite, costituiscono un pericolo per l'ambiente e la salute umana.

L'utente ha, quindi, un ruolo attivo nel ciclo di recupero e riciclaggio dei rifiuti di apparecchiature elettriche ed elettroniche.

Al fine di evitare eventuali danni all'ambiente o alla salute causati da uno smaltimento non corretto, si invita pertanto l'utente a separare il prodotto e i suddetti accessori da altri tipi di rifiuti, conferendoli ai sistemi di ritiro e di raccolta autorizzati secondo le normative locali.

Gli utenti domestici possono consegnare gratuitamente l'apparecchiatura che desiderano smaltire al rivenditore, al momento dell'acquisto di una nuova apparecchiatura di tipo equivalente. Presso i rivenditori di prodotti elettronici con superficie di vendita di almeno 400 m^2 è inoltre possibile consegnare gratuitamente, senza obbligo di acquisto, i prodotti elettronici da smaltire con dimensioni inferiori a 25 cm.

Gli utenti professionali (imprese e professionisti) sono invitati a contattare il proprio fornitore e verificare i termini e le condizioni del contratto di acquisto. Questo prodotto e i relativi accessori elettronici non devono essere smaltiti unitamente ad altri rifiuti commerciali.

Per ulteriori informazioni sull'impegno ambientale di Samsung e sugli obblighi normativi specifici dei singoli prodotti es. REACH, WEEE, Batterie, visitare la pagina relativa alla sostenibilità nel sito www.samsung.com

(solo per prodotti venduti nei paesi dell'Unione Europea e nel Regno Unito).

NOTA

Verifica le informazioni su come smaltire correttamente questo imballaggio accedendo alla pagina dedicata tramite il seguente link (https://www.samsung.com/it/sustainability/environment/environment-data/) attraverso il tuo browser.

Informazioni di sicurezza

Avviso importante relativo al sistema di controllo parentale

INFORMATIVA EX ART. 13 DECRETO LEGGE n. 123/2023

Ai sensi dell'articolo 13 D.L. n.123/2023, convertito con modificazioni con Legge n. 159/2023, Samsung Electronics Italia S.p.A. informa che in relazione a questo dispositivo sono disponibili applicazioni di controllo parentale.

Ricordiamo ai genitori e a coloro che esercitano la responsabilità genitoriale l'importanza di attivare e utilizzare applicazioni di controllo parentale al fine di accrescere la sicurezza digitale dei minori, limitando e controllando l'accesso ai contenuti digitali e alla rete internet tramite il presente dispositivo. L'attivazione delle applicazioni di controllo parentale è gratuita.

Per maggiori informazioni sulle applicazioni di controllo parentale, Vi invitiamo a consultare i siti internet della Presidenza del Consiglio dei Ministri – Dipartimento delle politiche per la famiglia e dell'Autorità per le garanzie nelle comunicazioni: https://famiglia.governo.it/it/politiche-e-attivita/famiglia/parental-control/ e www.agcom.it/parental-control.

Installazione

Seguire queste istruzioni con cura per garantire una corretta installazione del frigorifero ed in modo da evitare incidenti prima dell'uso.

⚠ **AVVERTENZA**

- Utilizzare l'apparecchio solo per lo scopo per il quale è stato prodotto, come descritto in questo manuale.
- Una eventuale assistenza deve essere eseguita da un tecnico qualificato.
- Disporre i materiali da imballaggio secondo quanto prescritto dalle vigenti normative sullo smaltimento.
- Al fine di evitare scariche elettriche, prima di effettuare una assistenza o una sostituzione, scollegare la spina dalla presa di corrente.

Installazione

Il frigorifero in breve

L'aspetto effettivo del frigorifero può variare in base al modello ed al paese di acquisto.

Tipo A

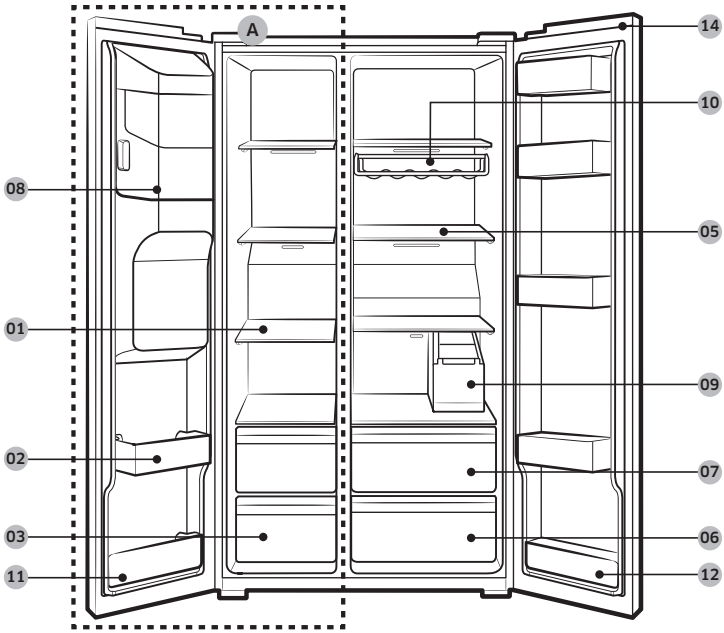

Tipo B

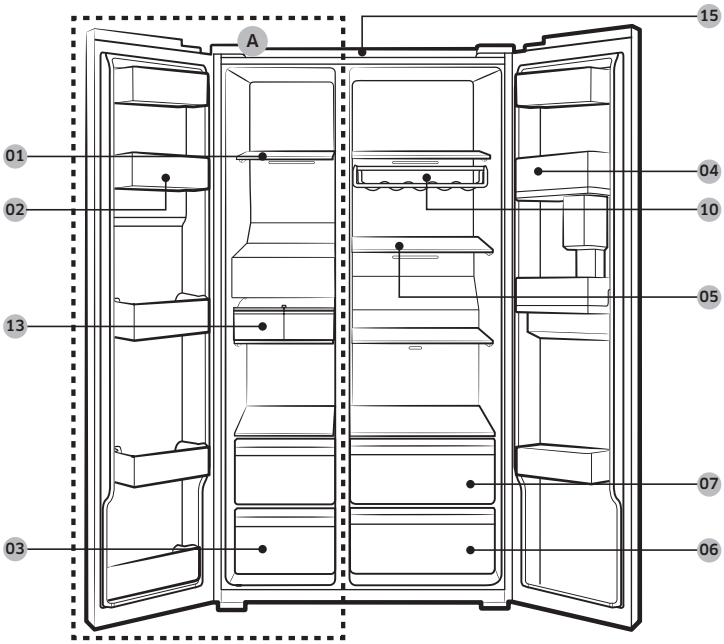

01 Ripiani freezer
02 Balconcino multifunzione freezer
03 Cassetto carne e cibi secchi
04 Balconcino frigo
05 Ripiani del frigorifero
06 Cassetto verdure
07 Cassetto multifunzione
08 Vaschetta porta ghiaccio **
09 Serbatoio dell'acqua *
10 Griglia vini *
11 Balconcino inferiore freezer
12 Balconcino inferiore frigo *
13 Ice maker automatico *
14 Coperchio interruttore *
15 Filtro a retina *

A. Freezer
* solo modelli relativi
** solo modelli con dispenser

Installazione

NOTA

La forma del portauova può variare in base al modello.

⚠ ATTENZIONE

Per le modalità normali, non modificare la posizione dei ripiani del freezer. I ripiani del freezer hanno lunghezze differenti e cambiando la loro posizione è possibile danneggiare il prodotto durante la chiusura della porta.

Passaggi di installazione

PASSAGGIO 1 Selezionare una posizione

Requisiti della posizione:

- La superficie di appoggio deve essere solida, piana e priva di moquette o tappeti in grado di ostruire la ventilazione
- Lontano dalla luce solare diretta.
- Spazio adeguato per l'apertura e la chiusura della porta
- Non deve essere esposta a fonti di calore
- Spazio per la manutenzione e l'assistenza

Spazio

Per i requisiti di spazio per l'installazione vedere le figure e la tabella sotto.

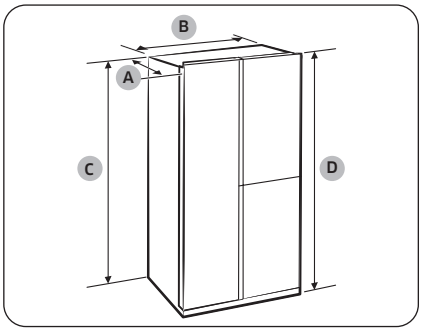

Profondità “A”	726
Larghezza “B”	912
Altezza “C”	1746
Altezza complessiva “D”	1784

(unità: mm)

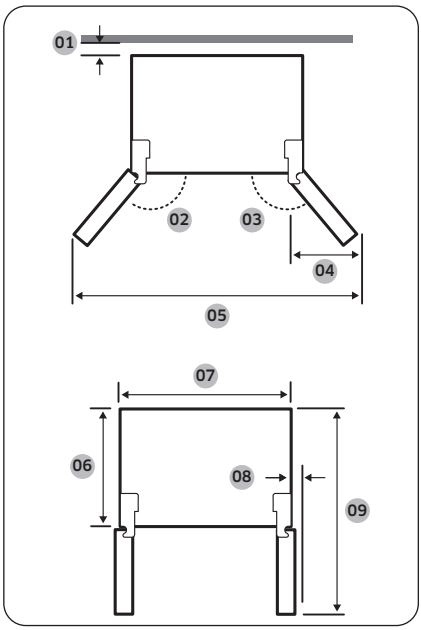

01	consigliati più di 50 mm
02	165°
03	170°
04	564 mm
05	1730 mm
06	620 mm
07	912 mm
08	30 mm (senza maniglia)
09	1175 mm

NOTA

Le misure riportate nella tabella sopra possono differire in base al metodo di misurazione utilizzato.

Installazione

PASSAGGIO 2 Spazio (solo modelli applicabili)

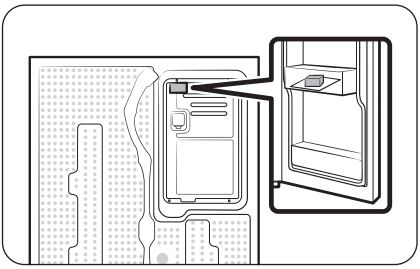

1. Aprire la porta e individuare il distanziali in dotazione.
2. Disimballare il distanziale e fissarlo sul retro del frigorifero come indicato. Esso facilita la ventilazione dell'aria sulla parete posteriore e riduce il consumo energetico.

PASSAGGIO 3 Superficie di appoggio

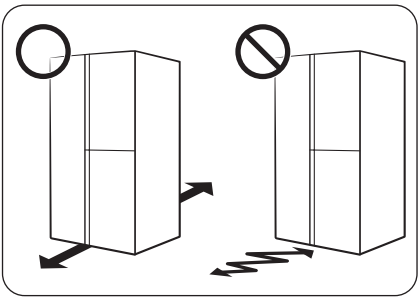

- La superficie di appoggio del frigorifero deve essere in grado di sostenere il peso del frigorifero a pieno carico.
- Per proteggere il pavimento, inserire un listello di legno sotto ogni piedino.
- Una volta posizionato il frigorifero nella sua posizione definitiva, non spostarlo, a meno che non sia necessario, in modo da salvaguardare il pavimento. Se necessario, usare un foglio di carta spesso o del tessuto come un vecchio tappeto per facilitare lo spostamento.

NOTA

Qualora il frigorifero non passi attraverso una soglia a causa delle sue dimensioni, vedere **Rimozione della porta per facilitare il passaggio** nel capitolo Installazione.

PASSAGGIO 4 Regolazione dei piedini di appoggio

Regolare l'altezza del frontale

⚠ **ATTENZIONE**

- Il frigorifero deve essere livellato, su una superficie stabile e solida. La mancata osservanza di tale indicazione può danneggiare il frigorifero o provocare lesioni personali.
- Il livellamento del frigorifero deve essere eseguito a frigorifero vuoto. Assicurarsi che non vi sia del cibo all'interno del frigorifero.
- Per motivi di sicurezza, regolare i piedini anteriori leggermente più alti rispetto al retro.

Il frigorifero può essere livellato usando i piedini anteriori dotati di una apposita vite di regolazione del livello. Per livellare usare un cacciavite a lama piatta.

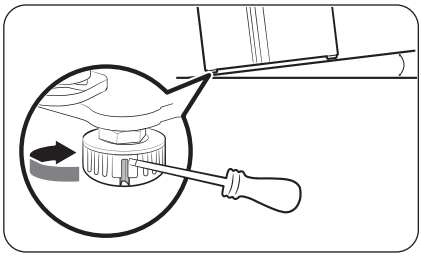

Per regolare l'altezza del lato freezer:
Inserire un cacciavite a lama piatta nel piedino di regolazione anteriore del lato freezer. Ruotare il piedino in senso orario per sollevare, in senso antiorario per abbassare.

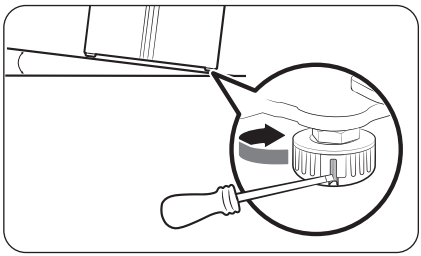

Per regolare l'altezza del lato frigorifero:
Inserire un cacciavite a lama piatta nel piedino di regolazione anteriore del lato frigorifero. Ruotare il piedino in senso orario per sollevare, in senso antiorario per abbassare.

Regolazione dell'altezza del lato posteriore (solo modelli relativi)

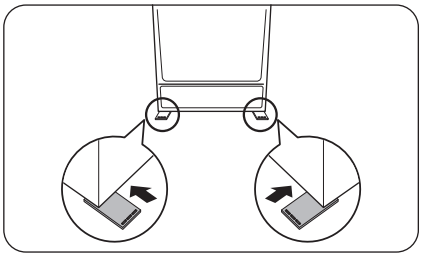

Se si necessita di sollevare il lato posteriore del frigorifero per livellarlo, usare gli appositi tamponcini di regolazione. Seguire queste istruzioni per sollevare il lato posteriore del frigorifero.

Installazione

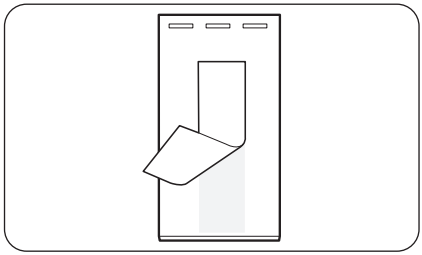

1. Scegliere la posizione sul pavimento laddove si necessita di fissare il tamponcino di regolazione di livello.
2. Togliere il biadesivo posto sul fondo del tamponcino di regolazione di livello.

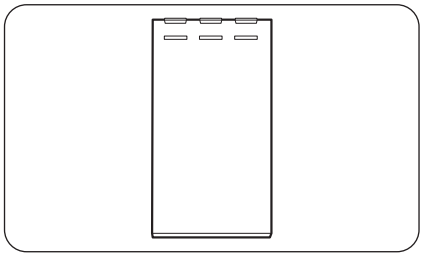

3. Fissare il tamponcino di regolazione di livello al pavimento.

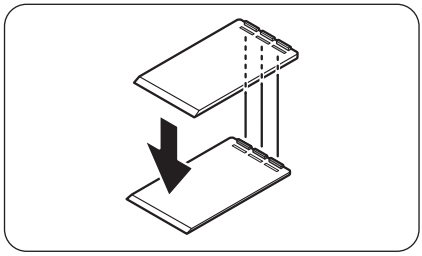

4. Se si necessita di sollevare ulteriormente il lato posteriore, fissare un altro tamponcino di regolazione di livello al primo.

NOTA

- Se è possibile livellare il frigorifero usando un solo piedino saltare questo passaggio.
- Assicurarsi che le nervature del primo tamponcino di regolazione di livello siano inserite nelle scanalature del secondo tamponcino di regolazione di livello.

PASSAGGIO 5 Regolare l'altezza della porta così come lo spazio tra il frigorifero e il freezer

Per regolare l'altezza di una porta

L'altezza di una porta può essere regolata usando il dado di fissaggio ed il dado di regolazione dell'altezza situato sotto ogni porta.

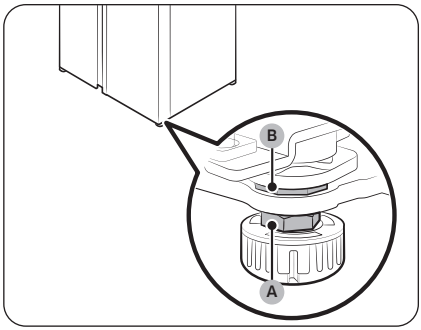

1. Aprire la porta per regolare, quindi individuare i due dadi (A) e (B) posti sulla parte frontale inferiore della porta.

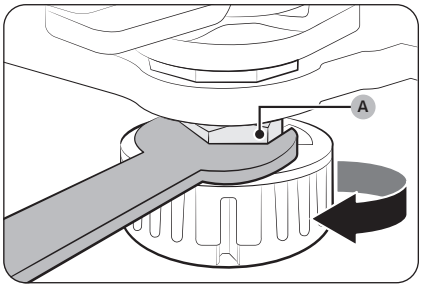

2. Con una chiave da 19 mm (in dotazione) ruotare il dado di fissaggio (A) in senso orario per allentarlo. Quindi aprire la porta ed eseguire le seguenti operazioni all'interno della porta.
   - Per sollevare la porta, ruotare il dado di regolazione dell'altezza (B) in senso antiorario.
   - Per abbassare la porta, ruotare il dado di regolazione dell'altezza (B) in senso orario.

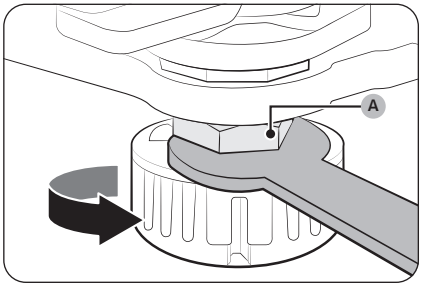

3. Al termine, serrare il dado di fissaggio (A) ruotandolo in senso anti orario.

Installazione

PASSAGGIO 6 Collegare l'erogatore dell'acqua (solo modelli relativi)

Parti e strumenti necessari

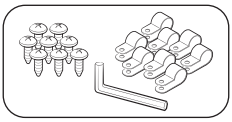

Viti ed elementi di fissaggio del tubo dell'acqua

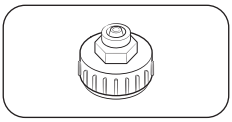

Accoppiatore (24 mm)

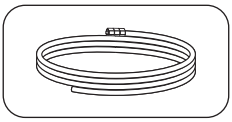

Tubo dell'acqua

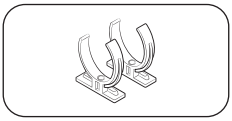

Fermo del filtro dell'acqua

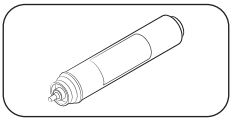

Filtro dell'acqua

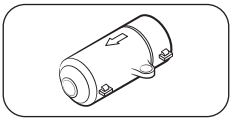

Valvola di controllo

Installazione (linea dispenser esterno)

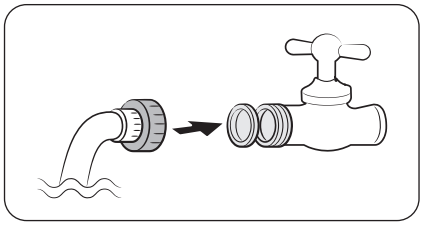

1. Assemblare la tubazione dell'acqua usando gli accoppiatori.
2. Chiudere la mandata principale dell'acqua quindi chiudere il rubinetto dell'acqua.
3. Collegare l'accoppiatore al rubinetto dell'acqua fredda.

⚠ **ATTENZIONE**

- Assicurarsi di aver collegato l'accoppiatore al rubinetto dell'acqua fredda. Il collegamento al rubinetto dell'acqua calda potrebbe provocare l'ostruzione del filtro dell'acqua ed il mancato funzionamento regolare.
- La garanzia del frigorifero non copre l'installazione della tubazione dell'acqua. L'installazione della tubazione dell'acqua è considerata a carico dell'utente a meno che il costo non sia compreso nel prezzo di acquisto.
- Samsung non si assume alcuna responsabilità per l'installazione della tubazione dell'acqua. In caso di perdite di acqua, contattare l'installatore della tubazione dell'acqua.
- La tubazione dell'acqua deve essere riparata da un tecnico specializzato. Qualora si riscontrino perdite di acqua, contattare un centro di assistenza autorizzato Samsung o l'installatore della tubazione dell'acqua.

PASSAGGIO 7 Collegare un tubo dell'acqua (solo modelli relativi)

⚠ ATTENZIONE

- La tubazione dell'acqua deve essere collegata da un tecnico qualificato.
- La garanzia del frigorifero non copre l'installazione della tubazione dell'acqua. L'installazione della tubazione dell'acqua è considerata a carico dell'utente a meno che il costo non sia compreso nel prezzo di acquisto.
- Samsung non si assume alcuna responsabilità per l'installazione della tubazione dell'acqua. In caso di perdite di acqua, contattare l'installatore della tubazione dell'acqua.

Per collegare la mandata dell'acqua fredda alla tubazione del filtro dell'acqua

⚠ ATTENZIONE

- Assicurarsi che il tubo di filtraggio dell'acqua sia collegato ad un rubinetto di mandata dell'acqua potabile fredda. Il collegamento alla mandata dell'acqua calda può causare il malfunzionamento del sistema di filtraggio.

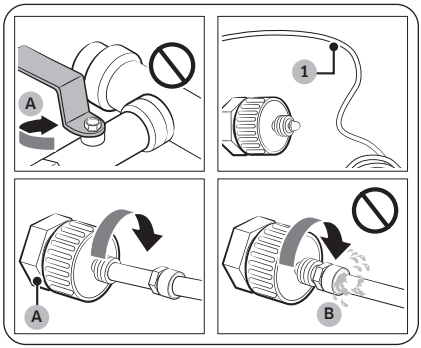

A. Chiudere la mandata dell'acqua principale
B. Nessuno spazio

1. Chiudere la mandata dell'acqua agendo sulla valvola di chiusura principale.
2. Individuare la mandata dell'acqua (1) fredda potabile.
3. Seguire le indicazioni riportate in Installazione delle tubazioni per collegare i tubi dell'acqua.

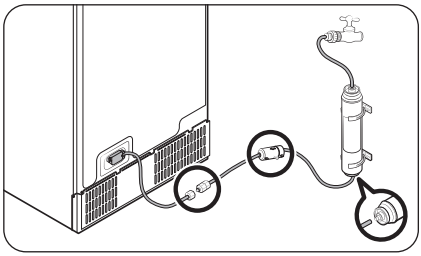

NOTA

Utilizzare il nuovo set di tubi fornito in dotazione eliminando il precedente set senza riutilizzarlo.

Installazione

Per collegare il filtro alla tubazione

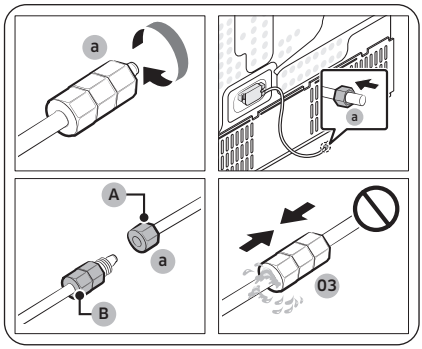

A. Tubo dell'acqua dall'unità
B. Tubo dell'acqua dal kit

1. Svitare e rimuovere il **controdado (a)** dal tubo dell'acqua del frigorifero ed inserirlo nel tubo di filtraggio dell'acqua.
2. Serrare il **controdado (a)** per collegare il tubo di filtraggio ed il tubo dell'acqua.
3. Aprire la valvola di mandata principale e verificare eventuali perdite.
4. In caso non si riscontrino perdite, flussare circa 10 litri d'acqua, o per 6-7 minuti, prima di utilizzare il frigorifero in modo da rimuovere eventuali impurità dal sistema di filtraggio dell'acqua.

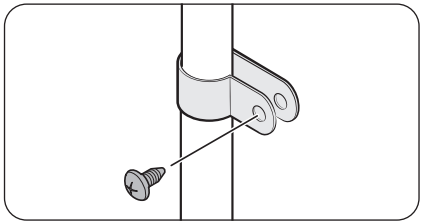

5. Fissare il tubo dell'acqua al lavello o alla parete mediante un apposito fermo.

⚠ ATTENZIONE

- Non serrare il tubo con molta forza. Assicurarsi che il tubo non sia piegato o schiacciato.
- Non montare il tubo dell'acqua in alcuna parte del frigorifero. Ciò potrebbe danneggiare il frigorifero.

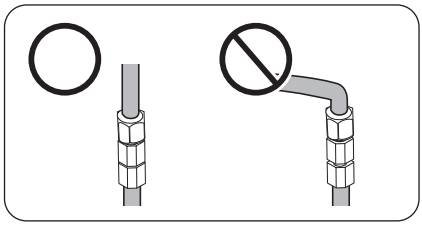

NOTA

Qualora si decida di riposizionare il frigorifero dopo aver collegato il tubo dell'acqua, accertarsi che la giunzione della tubazione sia dritta.

Per riparare la tubazione dell'acqua

⚠ ATTENZIONE

La tubazione dell'acqua deve essere riparata da un tecnico specializzato. Qualora si riscontrino perdite di acqua, contattare un centro di assistenza autorizzato Samsung o l'installatore della tubazione dell'acqua.

Sistema di filtraggio ad osmosi inversa

La pressione dell'acqua del sistema di erogazione verso un sistema di filtraggio ad osmosi inversa deve essere compresa tra 241 kPa e 827 kPa.

La pressione dell'acqua del sistema di filtraggio ad osmosi inversa verso la tubazione dell'acqua fredda deve essere di almeno 276 kPa. Se la pressione dell'acqua è inferiore a quanto previsto:

- Controllare se il filtro sedimenti nel sistema a osmosi inversa è bloccato. Sostituire il filtro se necessario.
- Riempire il serbatoio dell'acqua del sistema ad osmosi inversa con acqua.
- Se il frigorifero ha un filtro dell'acqua, questo può ridurre la pressione dell'acqua se usato insieme a un sistema a osmosi inversa. Rimuovere il filtro dell'acqua.

Per maggiori informazioni sull'assistenza, contattare un servizio di assistenza idraulica qualificato.

NOTA

IL FILTRO DELL'ACQUA DEVE ESSERE INSTALLATO.

- Accertarsi di installare il filtro dell'acqua.
- Il mancato montaggio del filtro dell'acqua potrebbe consentire a micro particelle di impurità (sabbia, limo) contenute nell'acqua di entrare nelle tubazioni in ingresso provocando malfunzionamenti del sistema.

Ordinare un nuovo filtro

Per acquistare un nuovo filtro d'acqua (tipo parte: **HAFEX/EXP**), rivolgersi al Centro assistenza Samsung di zona.

Per montare il filtro dell'acqua

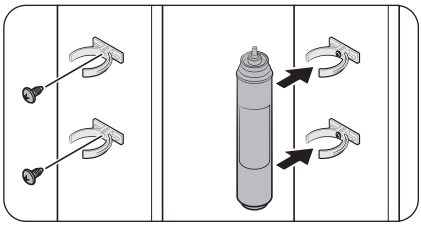

1. Collegare i **fermi** (x2) nelle apposite posizioni al di sotto del lavello, ad esempio. Quindi fissare i **fermi** saldamente usando le viti.
2. Inserire il **filtro dell'acqua** nei fermi superiore ed inferiore nella direzione corretta. Verificare la direzione verticale del **filtro dell'acqua**.

NOTA

Se il filtro è installato in orizzontale, al suo interno può rimanere dell'acqua. Pertanto, si consiglia una installazione verticale.

Installazione

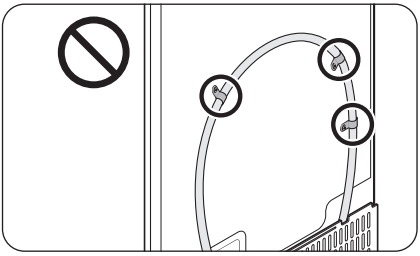

⚠ **ATTENZIONE**

Non montare il filtro dell'acqua in alcuna parte del frigorifero. Ciò potrebbe danneggiare il frigorifero.

Sostituzione del filtro dell'acqua (solo modelli relativi)

⚠ **ATTENZIONE**

- Non utilizzare filtri dell'acqua di terze parti. Usare solo filtri approvati da Samsung.
- L'uso di altri filtri compatibili potrebbe provocare perdite e danneggiare il frigorifero, provocando scariche elettriche. Samsung non può essere ritenuta responsabile per eventuali danni derivanti dall'uso di filtri di terze parti.
- L'icona relativa alla sostituzione del filtro dell'acqua ( ) lampeggia ad indicare che è arrivato il momento di sostituire il filtro dell'acqua.

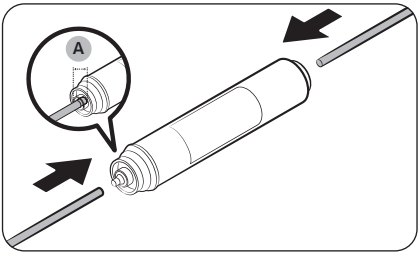

1. Chiudere il rubinetto di carico dell'acqua.
2. Collegare completamente la tubazione di carico dell'acqua al lato ingresso del filtro.
3. Collegare il tubo del dispenser al lato uscita del filtro. La **profondità di inserimento del tubo dell'acqua (A)** è di 18 mm.

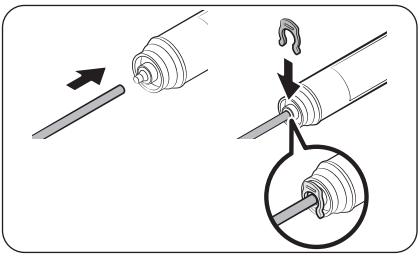

4. Verificare la presenza di eventuali perdite. In assenza di perdite, fissare i tubi con i fermi.
5. Montare il filtro dell'acqua al suo posto e fissarlo con i fermi.
6. Ripristinare l'allarme di sostituzione del filtro dell'acqua (per maggiori istruzioni, vedere la sezione "**Ripristinare o escludere l'allarme di sostituzione del filtro dell'acqua (solo modelli relativi)**" a pagina **59**).
7. Una volta effettuata la sostituzione, flussare 10 litri di acqua (o per 6 - 7 minuti) al fine di rimuovere eventuali impurità dalla tubazione.

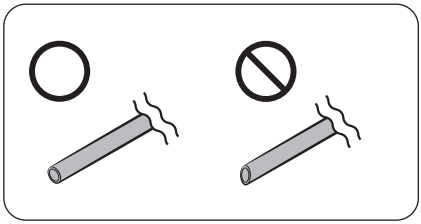

⚠ **ATTENZIONE**

Nel regolare la lunghezza della tubazione dell'acqua, assicurarsi di smussare i bordi taglienti al giusto angolo. Ciò al fine di prevenire eventuali perdite.

NOTA

- Un filtro appena installato potrà provocare una breve fuoriuscita di acqua. Ciò è dovuto alla presenza di aria nella tubazione.
- Il processo di sostituzione può provocare la fuoriuscita di acqua dal frigorifero sul pavimento. Se ciò dovesse accadere, asciugare con un panno asciutto.

PASSAGGIO 8 Impostazioni iniziali

Completando i seguenti passaggi, il frigorifero sarà pienamente operativo.

1. Inserire il cavo di alimentazione in una presa elettrica a muro per accenderlo.
2. Aprire la porta e controllare che la luce interna si sia accesa.
3. Impostare la temperatura sul valore più freddo e attendere un'ora. Il freezer si raffredderà moderatamente e il motore girerà regolarmente.
4. Attendere fino a quando il frigorifero abbia raggiunto la temperatura impostata. Il frigorifero è ora pronto per l'uso.

PASSAGGIO 9 Controllo finale

Al termine dell'installazione, accertarsi che:

- Il frigorifero sia collegato ad una presa elettrica e sia dotato di una opportuna messa a terra.
- Il frigorifero sia installato su una superficie piana e livellata con sufficiente spazio dalla parete o dal mobile.
- Il frigorifero sia livellato e stabilmente posizionato sul pavimento.
- La porta si apra e si chiuda liberamente e la luce interna si accenda automaticamente all'apertura della porta.

Installazione

Rimozione della porta per facilitare il passaggio

Qualora non si riesca a far passare il frigorifero attraverso una soglia a causa delle sue dimensioni, seguire le istruzioni di seguito:

Strumenti necessari (non forniti)

Tali strumenti vengono utilizzati per la rimozione delle porte.

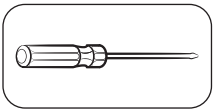

Cacciavite a croce

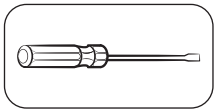

Cacciavite piatto

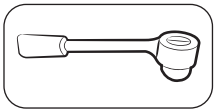

Chiave a bussola (10 mm)

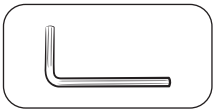

Chiave a brugola (5 mm)

Scollegare il tubo dell'acqua.

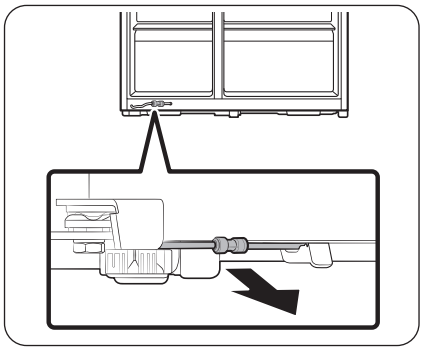

1. Dalla parte posteriore in fondo del frigorifero, estrarre il tubo dell'acqua verso avanti.

NOTA

La tubazione del frigorifero è una tubazione a circolazione d'acqua che collega la mandata dell'acqua con il sistema di filtraggio del frigorifero.

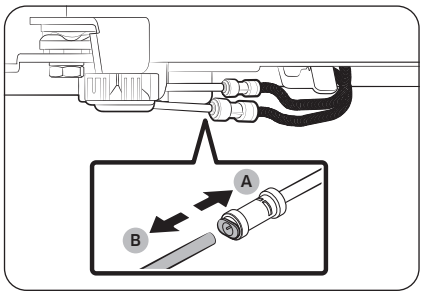

2. Per scollegare le tubazioni, tenere premuto l'accoppiatore trasparente (A) e staccare il tubo dell'acqua (B).

⚠ ATTENZIONE

Non applicare una forza eccessiva sull'accoppiatore. Potrebbe rompersi.

Staccare le porte

⚠ ATTENZIONE

Le porte potrebbero cadere danneggiandosi durante una della fasi successive. Al fine di prevenire un incidente, prestare la massima cautela durante l'esecuzione dei passaggi successivi.

Modelli Tipo A

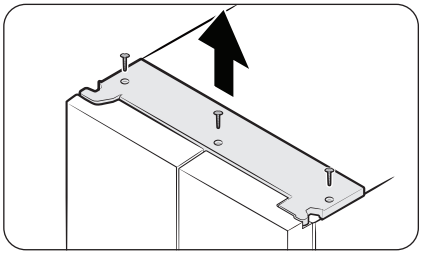

Modelli Tipo B

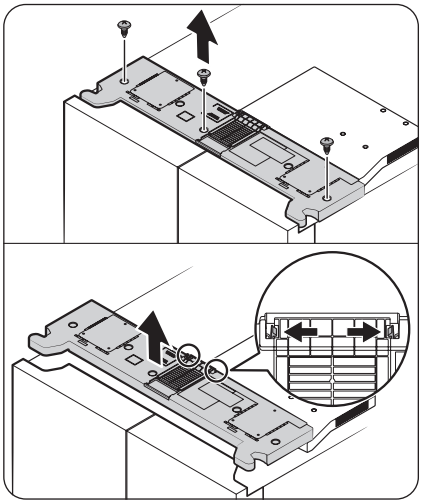

1. A porte chiuse, staccare il coperchio superiore.
   Il metodo di scollegamento varia in base tipo di coperchio suuperiore.
   - Tipo A: Usando un cacciavite a croce rimuovere le viti, quindi sollevare il coperchio superiore per separarlo.
   - Tipo B: Usando un cacciavite a croce rimuovere le viti, premere le linguette di blocco verso l'esterno per sganciare il coperchio superiore dal coperchio del condotto, quindi sollevare il coperchio superiore per separarlo.

NOTA

Il numero di viti può variare diversa in base al modello.

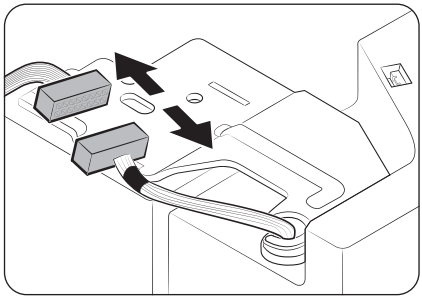

2. Scollegare i collegamenti elettrici.

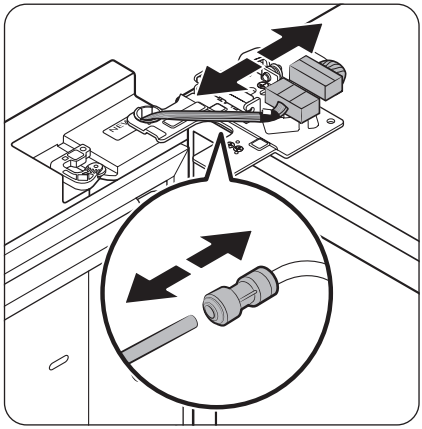

3. Scollegare i due connettori presenti sulla porta di sinistra. La posizione effettiva dei connettori dipende dal modello di frigorifero.

⚠ ATTENZIONE

- Non rimuovere entrambe le porte contemporaneamente. Assicurarsi di rimuovere una porta alla volta. In caso contrario, una o entrambe le porte potrebbero cadere provocando lesioni fisiche alle persone.
- Assicurarsi che il frigorifero sia spento prima di scollegare i connettori.

4. Scollegare il tubo dell'acqua dall'accoppiatore posto sulla porta di sinistra come mostrato in figura.
   - Questo passaggio non è applicabile ai modelli non dotati di brocca a riempimento automatico e dispenser dell'acqua.

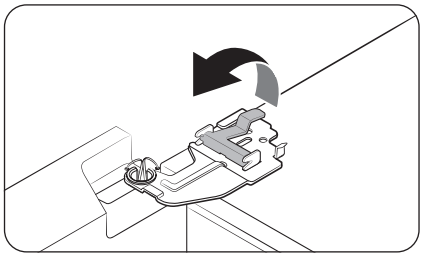

5. Sollevare delicatamente il fermo.

NOTA

Al fine di prevenire eventuali danni al fermo o provocare ferite, non sollevare il fermo con forza.

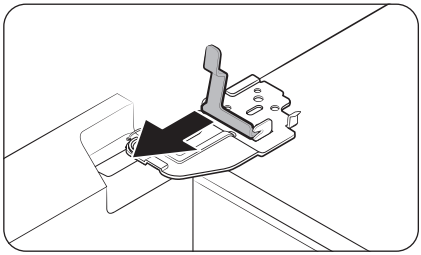

6. Tirare il fermo per rimuoverlo.

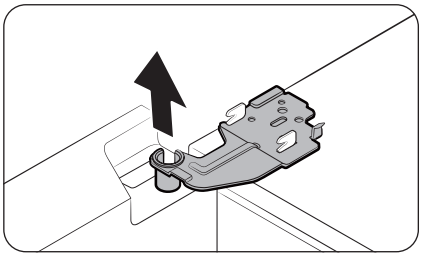

7. Aprire la porta di 90 gradi. Trattenendo la porta rimuovere la cerniera.

⚠ **ATTENZIONE**

Rimuovendo la cerniera senza trattenere la porta, la porta potrebbe cadere e ferire qualcuno.

Per rimontare la porta del frigorifero

Dopo aver spostato il frigorifero nella sua posizione finale, rimontare le porte seguendo le istruzioni usate per rimuoverle in ordine inverso.

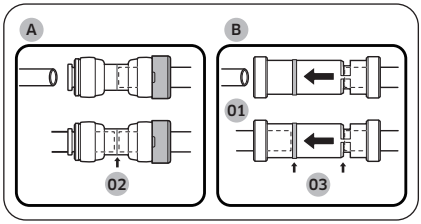

01 Dispenser
02 Centro del giunto trasparente
03 Linee guida

⚠ **ATTENZIONE**

Al fine di prevenire eventuali perdite di acqua dal dispenser, il tubo dell'acqua deve essere collegato completamente. Accertarsi che entrambi i tubi dell'acqua siano inseriti completamente fino al centro dell'accoppiatore trasparente (A) o alle linee guida (B).

Installazione

Rimontaggio delle porte

⚠ **ATTENZIONE**

- Prima di rimontare le porte, assicurarsi che tutti i connettori elettrici siano correttamente collegati.
- La porta del freezer deve essere rimontata per prima.
- Prestare attenzione durante la rimozione della porta a non lasciarla cadere su di sé.
- Prestare attenzione a non graffiarla.

1. Inserire la porta del freezer nella cerniera posta sul fondo del frigorifero.

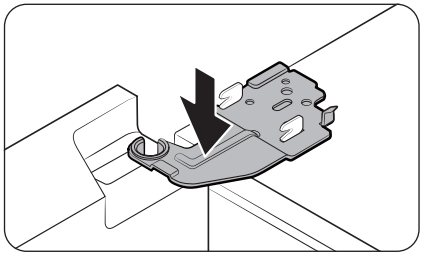

2. Portare la cerniera in posizione, quindi inserirla nel foro della porta.

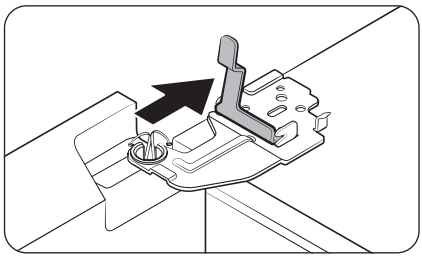

3. Inserire il fermo nella direzione della freccia.

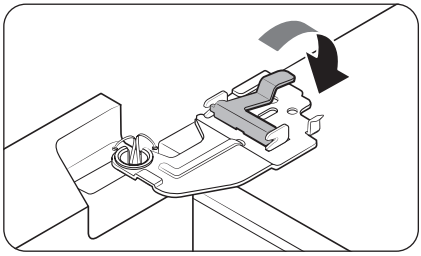

4. Premere il fermo verso dietro come mostrato in figura.

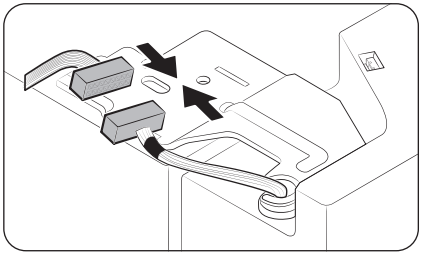

5. Collegare i collegamenti elettrici.

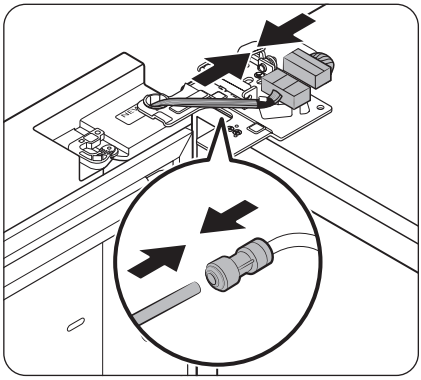

6. Collegare i connettori.

⚠ **ATTENZIONE**

- Assicurarsi che i connettori siano collegati correttamente. In caso contrario, il display non funzionerà.

7. Collegare il tubo dell'acqua.

- Questo passaggio non è applicabile ai modelli non dotati di brocca a riempimento automatico e dispenser dell'acqua.

⚠ **ATTENZIONE**

- Al fine di prevenire eventuali perdite, accertarsi che i fermi rossi fissino l'accoppiatore correttamente.
- Tenere i fermi fuori dalla portata dei bambini.

Installazione

Modelli Tipo A

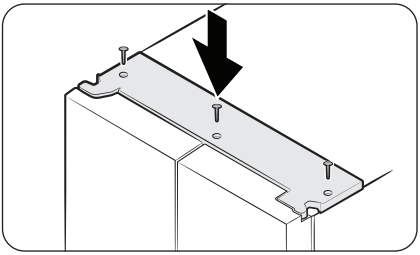

Modelli Tipo B

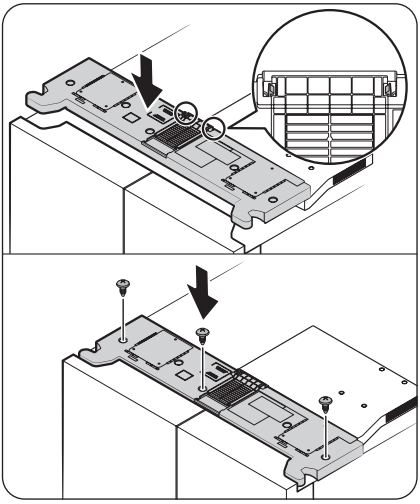

8. Montare il coperchio superiore partendo dal lato anteriore, quindi premere verso il basso il retro fino a portarlo in posizione. Quindi serrare le viti.
   - Per i modelli Tipo B: Accertarsi che le linguette di blocco sino completamente agganciate al coperchio del condotto prima di serrare le viti.

NOTA

Il numero di viti può variare diversa in base al modello.

Funzionamento

Pannello principale

L'aspetto effettivo del pannello principale può variare dall'immagine e la sua forma è soggetta a variazioni senza preavviso.

Tipo generico

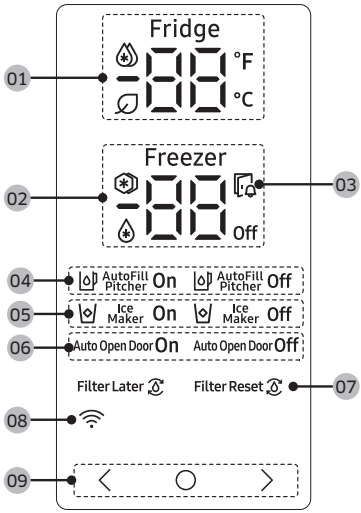

01 Spia frigorifero	• Visualizza le impostazioni correnti o desiderate della temperatura del frigorifero. • ⓟ indica che la funzione Power Cool (Raffreddamento rapido) è attiva. • L'icona ⓔ viene Icona visualizzata durante l'uso della AI Energy Mode. La AI Energy Mode può essere attivata e disattivata nella app SmartThings (solo modelli relativi)
02 Spia freezer	• Visualizza le impostazioni correnti o desiderate della temperatura del freezer. • ⓟ indica che la funzione Power Freeze (Congelamento rapido) è attiva. • ⓟ indica che il freezer opera in modalità Fridge (Frigo) (solo modelli relativi). • **Off** indica che il freezer è spento (solo modelli relativi).
03 Funzione allarme porta aperta	Questa spia lampeggia qualora si innesca un allarme ad indicare che la porta è rimasta aperta per oltre 2 minuti.

04 Spia Brocca a riempimento automatico (solo modelli relativi)	AutoFill Pitcher (Brocca a riempimento automatico) prevede due indicatori (AutoFill Pitcher (Brocca a riempimento automatico) On / Off) ad indicarne lo stato operativo. • Quando la funzione AutoFill (Riempimento automatico) è attiva, la corrisponde spia (AutoFill Pitcher On (Brocca a riempimento automatico On)) si accende. • Quando la funzione AutoFill (Riempimento automatico) è disattiva, la corrisponde spia (AutoFill Pitcher Off (Brocca a riempimento automatico Off)) si accende. • Per attivareAutoFill Pitcher (Brocca a riempimento automatico), è necessario attivare la funzione AutoFill Pitcher (Brocca a riempimento automatico).
05 Spia Ice Maker	• Visualizza lo stato dell'ice maker. • Per consentire la produzione di ghiaccio, è necessario attivare l'ice maker.
06 Spia Porta con apertura automatica (solo modelli relativi)	• Visualizza lo stato della funzione Auto Open Door (Porta con apertura automatica). • Per abilitare la funzione Auto Open Door (Porta con apertura automatica), è necessario attivare la funzione Auto Open Door (Porta con apertura automatica). (per maggiori informazioni, vedere la sezione **Attivare o disattivare la funzione Porta con apertura automatica (solo modelli relativi)** a pagina **60**).
07 Spia Filtro dell'acqua (solo modelli relativi)	• indica che è necessario sostituire il filtro dell'acqua. • Alla comparsa dell'icona , sostituire il filtro dell'acqua e ripristinare l'allarme di sostituzione del filtro o ripristinare l'allarme prima e sostituire il filtro in un secondo tempo (per maggiori informazioni, vedere la sezione " **Ripristinare o escludere l'allarme di sostituzione del filtro dell'acqua (solo modelli relativi)**" a pagina **59**).
08 Indicatore di connessione alla rete	• Questa icona indica che il frigorifero è connesso alla rete. • È possibile controllare e monitorare il frigorifero mediante la app SmartThings. Per ulteriori informazioni, consultare la sezione **SmartThings (solo modelli relativi)**.
09 Tasti	• Quando il display è spento, premere un tasto qualsiasi per risvegliarlo. • Usare ◯ per selezionare il frigorifero o il freezer e 〈 o 〉 per selezionare la temperatura o la funzione desiderata per il comparto selezionato.

NOTA

- Il pannello di controllo è progettato per rimanere spento quando il frigorifero non è in uso. Si attiva e si illumina aprendo la porta o premendo i tasti.
- Se la porta rimane aperta per oltre 5 minuti, la luce interna lampeggia per 5 minuti e poi si spegne. Serve ad avvisare le persone con deficit uditivi che la porta è rimasta aperta. Notare che tale funzione è normale.

Impostare la temperatura o la funzione desiderata

1. Premere un tasto qualsiasi (〈 , ◯ o 〉) per risvegliare il display.
   - Questo passaggio potrebbe non essere pertinente in alcuni modelli.
2. Premere ◯ per selezionare il frigorifero o il freezer.
   - La spia del comparto selezionato lampeggia.
   - Il simbolo dei gradi Centigradi (°C) non lampeggia.
3. Premere 〈 o 〉 per selezionare la temperatura o la funzione desiderata.
   - Vedere la tabella delle possibili selezioni per ogni comparto.

Fridge (Frigo)	• Selezione disponibile: (Power Cool (Raffreddamento rapido)) ↔ 1 °C ↔ 2 °C ↔ 3 °C ↔ 4 °C ↔ 5 °C ↔ 6 °C ↔ 7 °C ↔ (Vacation (Vacanze)) • Power Cool (Raffreddamento rapido) accelera il processo di raffreddamento attivando la massima velocità di ventilazione. Il frigorifero continua a funzionare al massimo per due ore e mezza per poi tornare alla temperatura precedente. • Se ci si assenta per un lungo periodo di tempo per una vacanza o un viaggio di lavoro o non si intende utilizzare il frigorifero per diverso tempo, usare la modalità Vacation (Vacanze). La temperatura del frigorifero verrà impostata sotto i 15 °C, ma il freezer rimarrà attivo così come precedentemente impostato.

Funzionamento

Freezer	• Selezione disponibile: (Power Freeze (Congelamento rapido)) ↔ -23 °C ↔ -22 °C ↔ -21 °C ↔ -20 °C ↔ -19 °C ↔ -18 °C ↔ -17 °C ↔ -16 °C ↔ -15 °C ↔ (Fridge (Frigo)) ↔ Off • La funzione Power Freeze (Congelamento rapido) accelera il processo di congelamento attivando la massima velocità di ventilazione. Il freezer continua a funzionare al massimo per 50 ore quindi torna alla temperatura precedente. Per congelare grandi quantità di cibo, attivare la funzione Power Freeze (Congelamento rapido) per almeno 20 ore prima di inserire il cibo nel freezer. • Selezionando (Fridge (Frigo)), il freezer opera come un frigorifero ad una temperatura di 3 °C. • Selezionando Off, il freezer si spegne. • Vuotare la vaschetta di raccolta del ghiaccio prima di selezionare (Fridge (Frigo)) o Off. Dopo 15 secondi dalla selezione di (Fridge (Frigo)) o Off, il ice maker inizierà ad erogare eventuale ghiaccio rimasto nella vaschetta di raccolta del ghiaccio. • Le modalità (Fridge (Frigo)) e Off non sono disponibili in alcuni modelli. ⚠ **AVVERTENZA** • Non inserire bottiglie contenenti liquidi nel freezer mentre si trova in stato di Frigo. Deselezionando la modalità Fridge (Frigo), e tornando il freezer alla modalità freezer originaria, il liquido contenuto nelle bottiglie di vetro ne provocherà la rottura o lo scoppio nel freezer. • Accertarsi di estrarre i cibi congelati dal freezer prima di attivare la funzione Fridge (Frigo). I cibi congelati si scongeleranno e si guasteranno con l'aumentare della temperatura. • Accertarsi di rimuovere i cibi che non si desidera congelare prima di deselezionare la modalità Fridge (Frigo) ed usare il freezer per congelare. **NOTA** • L'uso della funzione Power Freeze (Congelamento rapido) comporta un aumento del consumo energetico del frigorifero. Disattivarla qualora non sia necessaria, riportando il freezer alla temperatura originaria. • Quando il freezer non è in modalità Off, la sua temperatura verrà mantenuta sotto i 15 °C, ma il frigo rimarrà attivo come precedentemente impostato. • Non conservare cibi o bevande nel frigorifero quando il freezer è impostato a Off. • Se si intende usare il freezer in modalità freezer, si consiglia fortemente di usare contenitori in plastica per conservare i cibi, in particolare le verdure.

4. Attendere 5 secondi per confermare la selezione.
   - La spia del comparto selezionato smette di lampeggiare.

NOTA

L'uso delle funzioni Power Cool (Raffreddamento rapido) o Power Freeze (Congelamento rapido) aumenta il consumo energetico.

Attivare o disattivare la funzione Brocca a riempimento automatico (solo modelli relativi)

Per attivare o disattivare la funzione AutoFill Pitcher (Brocca a riempimento automatico) nel frigorifero.

1. Premere un tasto qualsiasi (〈, ◯ o 〉) per risvegliare il display.
   - Questo passaggio potrebbe non essere pertinente in alcuni modelli.
2. Premere ◯ fino a quando la spia di AutoFill Pitcher (Brocca a riempimento automatico) inizia a lampeggiare.
3. Premere 〈 o 〉 per attivare o disattivare AutoFill Pitcher (Brocca a riempimento automatico).
   - Premere 〈 per attivare la funzione.
   - Premere 〉 per disattivare la funzione.
4. Attendere 5 secondi o premere ◯ per confermare la selezione.
   - La spia AutoFill Pitcher (Brocca a riempimento automatico) smette di lampeggiare.

Attivare o disattivare l'Ice maker

È possibile attivare l'ice maker automatico nel freezer.

1. Premere un tasto qualsiasi (〈, ◯ o 〉) per risvegliare il display.
   - Questo passaggio potrebbe non essere pertinente in alcuni modelli.
2. Premere ◯ fino a quando la spia dell'ice maker inizia a lampeggiare.
3. Premere 〈 o 〉 per attivare o disattivare l'ice maker.
   - Premere 〈 per attivare la funzione.
   - Premere 〉 per disattivare la funzione.
4. Attendere 5 secondi o premere ◯ per confermare la selezione.
   - La spia dell'Ice Maker smette di lampeggiare.

Ripristinare o escludere l'allarme di sostituzione del filtro dell'acqua (solo modelli relativi)

L'icona relativa alla sostituzione del filtro dell'acqua ( ) lampeggia ad indicare che è arrivato il momento di sostituire il filtro dell'acqua. È possibile procedere alla immediata sostituzione del filtro dell'acqua e ripristinare il relativo allarme, o escludere l'allarme ed effettuare la sostituzione del filtro in un secondo tempo.

1. Premere un tasto qualsiasi (〈, ◯ o 〉) per risvegliare il display.
   - Questo passaggio potrebbe non essere pertinente in alcuni modelli.
2. Premere ◯ fino a quando la spia Water Filter (Filtro dell'acqua) inizia a lampeggiare.
3. Premere 〈 o 〉 per ripristinare o escludere l'allarme di sostituzione del filtro dell'acqua.
   - Premere 〈 per effettuare la sostituzione del filtro dell'acqua in un secondo momento ed escludere l'allarme.
   - Premere 〉 qualora si sia effettuata la sostituzione del filtro dell'acqua, per ripristinare l'allarme di sostituzione del filtro dell'acqua.
4. Attendere 5 secondi o premere ◯ per confermare la selezione.
   - La spia Water Filter (Filtro dell'acqua) smette di lampeggiare.

Funzionamento

Attivare o disattivare la funzione Porta con apertura automatica (solo modelli relativi)

Per attivare o disattivare la funzione Auto Open Door (Porta con apertura automatica).

1. Premere un tasto qualsiasi (〈 , ◯ o 〉) per risvegliare il display.
   - Questo passaggio potrebbe non essere pertinente in alcuni modelli.
2. Premere ◯ fino a quando la spia Auto Open Door (Porta con apertura automatica) inizia a lampeggiare.
3. Premere 〈 o 〉 per attivare o disattivare la funzione.
   - Premere 〈 per attivare la funzione.
   - Premere 〉 per disattivare la funzione.
4. Attendere 5 secondi o premere ◯ per confermare la selezione.
   - La spia Auto Open Door (Porta con apertura automatica) smette di lampeggiare.

Attivare o disattivare la funzione Wi-Fi (solo modelli relativi)

Per attivare o disattivare il Wi-Fi, tenere premuto il tasto ◯ o 〉 per 10 secondi. Il display mostra lo stato del Wi-Fi per 5 secondi (come mostrato in figura).

Wi-Fi On

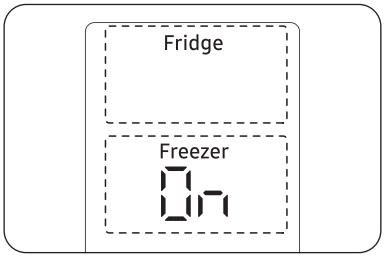

Wi-Fi Off

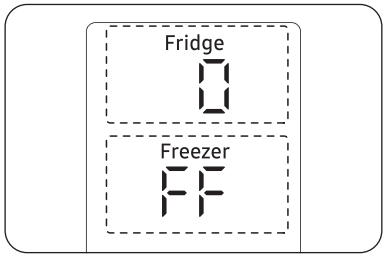

NOTA

- Per collegare il frigorifero alla app SmartThings è necessario attivare il Wi-Fi.
- Per ulteriori informazioni, consultare la sezione SmartThings (solo modelli relativi).

Tipo Family Hub

Schermata Home

NOTA

- Per maggiori informazioni sugli altri menu e app disponibili nella app Refrigerator, vedere il Manuale online del frigorifero.
- Il contenuto di app e widget, oppure la loro struttura sono soggetti a modifiche o un termine di assistenza senza preavviso, in base alle politiche del fornitore dei contenuti.
- L'uso da parte di bambini delle funzioni del frigorifero, le app ed i servizi deve avere la supervisione di un adulto.
- Eventuali interazioni di minorenni con i servizi devono essere supervisionate da adulti.

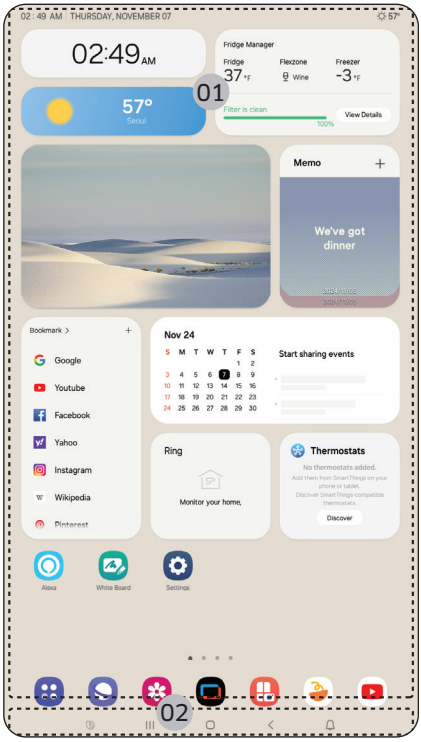

01 Schermata Home
02 Tasti soft

Funzionamento

01 Schermata Home

- Toccare la app desiderata o il widget da avviare.
- Nella schermata home, è possibile aggiungere o rimuovere gli elementi come le app, i widget, le immagini, i video, i disegni ed i testi.
- Tenere premuto un elemento per accedere alla modalità Modifica. In modalità Modifica, è possibile selezionare e trascinare un elemento in una nuova posizione nella schermata home. Spostando un elemento in una nuova posizione, l'elemento diventa rosso qualora la nuova posizione non sia disponibile.

02 Tasti soft

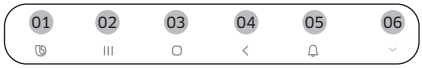

01 Bixby
- Premere per attivare Bixby.

02 Gestione attività
- Premere per accedere a Gestione attività.

03 Home
- Premere per accedere alla schermata Home.

04 Ritorna
- Toccare per tornare alla schermata precedente.

05 Notifiche
- Premere per visualizzare il Pannello rapido.

06 Nascondi/Mostra
- Premere per nascondere o mostrare i tasti soft.
- Il tasto Nascondi/Mostra viene visualizzato solo quando una app è attiva.

Gestione Frigorifero

Nella schermata Home, premere sulla app **Fridge Manager (Gestione Frigorifero)**.

- È possibile impostare la temperatura desiderata o la modalità di ogni scomparto.
- Per maggiori informazioni sulla app Fridge Manager (Gestione Frigorifero) vedere la guida online.
- Per accedere alla guida online del frigorifero Family Hub, premere **Settings (Impostazioni)** > **Help & Contact Us (Guida e Contatti)** > **Online Manual (Guida online)**.

Tipo AI Home Hub

Schermata Home

NOTA

- Per maggiori informazioni sugli altri menu e app disponibili nella app Refrigerator, vedere il Manuale online del frigorifero.
- Il contenuto di app e widget, oppure la loro struttura sono soggetti a modifiche o un termine di assistenza senza preavviso, in base alle politiche del fornitore dei contenuti.
- L'uso da parte di bambini delle funzioni del frigorifero, le app ed i servizi deve avere la supervisione di un adulto.
- Eventuali interazioni di minorenni con i servizi devono essere supervisionate da adulti.

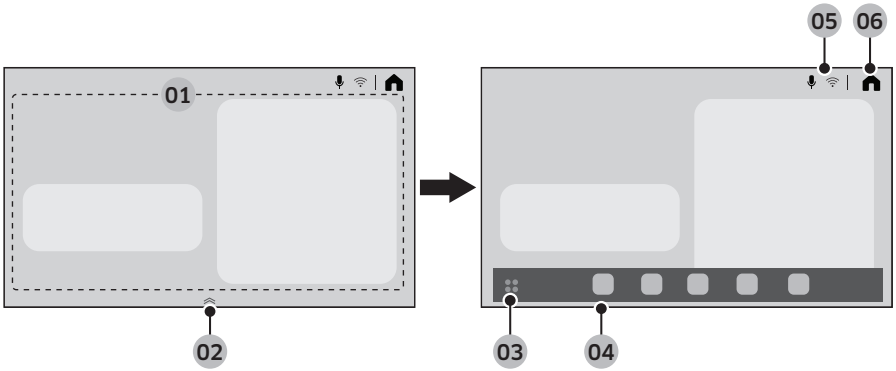

01 Zona Home card	È possibile impostare varie funzioni e verificare le informazioni. • AI Vision Inside: È possibile gestire gli ingredienti conservati nel frigorifero. • Recipes (Ricette): È possibile ricevere consigli e ricette di cucina. • SmartThings: È possibile connettere il proprio frigorifero alla app SmartThings e controllarlo da remoto tramite la app. • Fridge Manager (Gestione Frigorifero): È possibile impostare la temperatura desiderata o la modalità di ogni scomparto. • Product Care (Assistenza prodotto): È possibile gestire le parti di consumo del frigorifero.
02 Maniglia dock della app	• Trascinare la maniglia dock della app verso l'alto per aprire il dock della app. • La maniglia dock della app compare solo nella schermata Home.
03 Tasto vassoio della app	Selezionare per visualizzare tutte le app disponibili.
04 Dock della app	• Il dock della app visualizza le icone per consentire un facile accesso alle app usate frequentemente. • Nel dock della app possono essere disposte al massimo cinque icone non modificabili.

Funzionamento

05 Area indicatore	Sono visualizzate diverse icone ad indicare le funzioni attivate.
06 Home	Premere per accedere alla pagina Home.

Pannello rapido

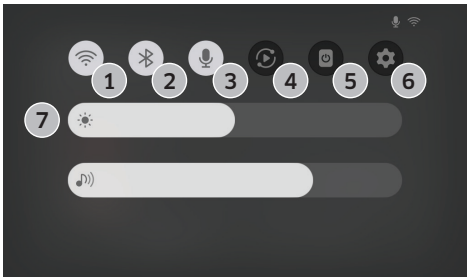

Il Pannello rapido fornisce un accesso rapido a varie impostazioni. Scorrere verso il basso dall'alto dello schermo per aprire il Pannello rapido.

1	Wi-Fi	• Premere per attivare o disattivare il Wi-Fi. • Tenere premuta l'icona per accedere alla schermata di impostazioni del Wi-Fi.
2	Bluetooth	• Premere per accedere alla pagina di impostazione del Bluetooth.
3	Microfono	• Premere per accendere o spegnere il microfono.
4	Smart View	• Premere per accedere alla schermata Smart View.
5	Schermo disattivato	• Premere per spegnere lo schermo.
6	Impostazioni	• Premere per accedere a Impostazioni.
7	Luminosità e Volume	• Far scorrere la barra di scorrimento per regolare la luminosità dello schermo o il volume.

Gestione Frigorifero

Nella schermata Home, selezionare la app Fridge Manager (Gestione Frigorifero).

- È possibile impostare la temperatura desiderata o la modalità di ogni scomparto.
- Per maggiori informazioni sulla app Fridge Manager (Gestione Frigorifero) vedere la guida online.
- Per accedere al manuale online del frigorifero, selezionare ⚙ > **General (Generale)** > **Support (Supporto)** > **User manual (Manuale utente)**.

Ripristino display (solo modelli Family Hub e AI Home Hub)

In caso di una anomalia di funzionamento del display, provare a ripristinarlo. Ciò potrebbe risolvere il malfunzionamento.

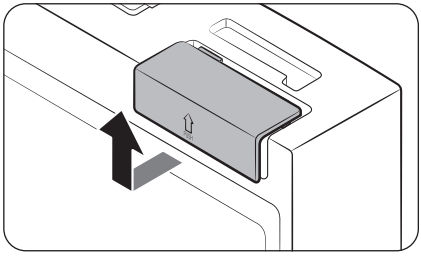

1. Aprire la porta di destra del frigo ed individuare il coperchio dell'interruttore posizionato nell'angolo superiore destro della porta.
2. Spingere il coperchio per scoprire l'interruttore di alimentazione.

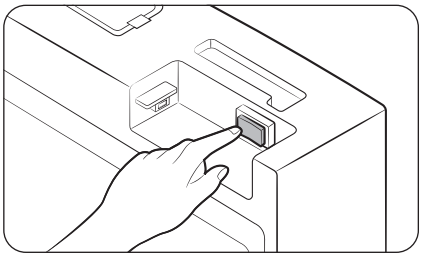

3. Spegnere e riaccendere il dispositivo.
4. Rimontare il coperchio dell'interruttore fino in fondo fino ad avvertire uno scatto.

Funzionamento

SmartThings (solo modelli relativi)

Installazione

Visitare il Google Play Store, il Galaxy Apps o il Apple App Store e cercare “SmartThings”. Scaricare e installare la app SmartThings fornita da Samsung Electronics sul proprio dispositivo smart.

NOTA

- La versione del software di supporto della app SmartThings è soggetta a variazioni secondo le politiche di supporto del SO fornito dal produttore. Inoltre, come per la app SmartThings o le funzioni supportate da essa, le nuove politiche di aggiornamento dell’applicazione della versione del SO esistente possono essere sospese per motivi di uso o sicurezza.
- La app SmartThings è soggetta a variazioni senza preavviso al fine di migliorarne l’uso o le prestazioni. Dal momento che la versione del SO del telefono mobile viene aggiornata annualmente, anche la app SmartThing viene costantemente aggiornata secondo l’ultimo SO. Per eventuali domande riguardanti quanto espresso sopra, inviare una email a st.service@samsung.com.
- Tra i sistemi di crittografia consigliati vi sono WPA/TKIP e WPA2/AES. Eventuali protocolli di autenticazione Wi-Fi nuovi o non standard non sono supportati.
- Le reti wireless possono essere influenzate dagli ambienti di comunicazione wireless circostanti.
- Se il proprio provider di servizi internet registra l’indirizzo MAC dei PC o dei modem ai fini di una identificazione, il proprio frigorifero Smart Samsung potrebbe non riuscire a collegarsi ad Internet. In tale caso, contattare il proprio provider di servizi internet per richiedere assistenza.
- Le impostazioni del firewall del proprio sistema di rete possono impedire al proprio frigorifero Samsung Smart di accedere ad Internet. Contattare il proprio provider di servizi internet per richiedere assistenza. Qualora tale sintomo persista, contattare un Centro di assistenza autorizzato o un rivenditore Samsung.
- Per configurare le impostazioni del router wireless (AP), vedere il manuale dell'utente del router.
- I frigoriferi Smart Samsung supportano sia le reti Wi-Fi 2.4 GHz con IEEE 802.11 b/g/n e i protocolli Soft-AP (IEEE 802.11 n è sconsigliata).
- I router Wi-Fi non approvati possono non riuscire a collegarsi ai frigoriferi Samsung Smart dotati di questa funzione.

Account Samsung

Per utilizzare la app è necessario registrare un proprio account Samsung. Qualora non si disponga di un account Samsung, seguire le istruzioni visualizzate sullo schermo per crearne uno gratuito.

Introduzione

Accendere il dispositivo da collegare, eseguire la app SmartThings sul proprio telefono e seguire le istruzioni riportate sotto.

Alla comparsa di un messaggio che indica l'individuazione di un nuovo dispositivo, premere **ADD NOW (AGGIUNGI ORA)**.

Qualora non compaia alcun messaggio, premere il tasto **+** e selezionare il dispositivo da connettere tra quelli riportati nell'elenco dei dispositivi disponibili.

Se il proprio dispositivo non compare nell'elenco **Supported Devices (Dispositivi supportati)**, aggiungere il dispositivo manualmente selezionando il tipo di dispositivo (Frigorifero) ed in seguito il modello specifico.

Seguire le istruzioni visualizzate nella app per impostare il dispositivo. Una volta terminata l'impostazione, il frigorifero comparirà come "scheda" nella schermata **Devices (Dispositivi)**.

App del Frigorifero

Controllo integrato

È possibile monitorare e controllare il proprio frigorifero in casa così come a distanza.

- Selezionare l'icona del frigorifero nella Dashboard SmartThings o l'icona Dispositivi in basso nella Dashboard, quindi selezionare la "scheda" del frigorifero per accedere alla pagina del proprio Frigorifero.
- Verificare lo stato operativo o le notifiche dal proprio frigorifero e cambiare le opzioni o impostazioni se necessario.

NOTA

Alcune opzioni o impostazioni del frigorifero potrebbero non essere disponibili per il controllo da remoto.

Funzionamento

Categoria	Elemento	Descrizione
Monitora e Controlla	Temperatura frigorifero	È possibile regolare a piacere la temperatura del frigorifero.
	Raffreddamento rapido	È possibile attivare e disattivare la modalità Raffreddamento rapido, e controllare le impostazioni correnti.
	Sensore temperatura freezer	È possibile regolare a piacere la temperatura del freezer.
	Congelamento rapido	È possibile attivare e disattivare la modalità Congelamento rapido, e controllare le impostazioni correnti.
	Ice maker *	Per attivare/disattivare l'ice maker
	Brocca a riempimento automatico *	È possibile attivare e disattivare la funzione Brocca a riempimento automatico e verificare le impostazioni correnti della funzione.
Allarmi	Temperatura insolitamente elevata	Questo allarme è attivato quando il frigorifero o il freezer hanno una temperatura insolitamente elevata.
	Porta aperta	Questo allarme viene innescato quando la porta del frigo o del freezer rimangono aperte per più di 2 minuti.
	Trabocco Brocca a riempimento automatico *	Se la funzione Brocca a riempimento automatico rileva una fuoriuscita, attiva un allarme per avvisare l'utente sullo stato della fuoriuscita.
	Sostituzione del filtro dell'acqua	Questo allarme ricorda all'utente che il filtro dell'acqua deve essere sostituito.
AI Energy Mode *	E' possibile attivare e disattivare la AI Energy Mode nel menu Energy della app SmartThings. Permette di controllare lo stato della AI Energy Mode nella app SmartThings. In alcuni modelli l'icona viene visualizzata nel pannello principale ad indicare che la AI Energy Mode è attiva. (solo modelli relativi) L'attivazione della AI Energy Mode aumenta i consumi energetici ma riduce al contempo le prestazioni di raffreddamento. **NOTA** La AI Energy Mode potrebbe non funzionare in base alle impostazioni dell'utente o dell'ambiente operativo.	

* solo modelli relativi

Informazioni sugli aggiornamenti di sicurezza

Gli aggiornamenti vengono forniti per rafforzare la sicurezza del dispositivo e proteggere le informazioni personali. Per maggiori informazioni sugli aggiornamenti di sicurezza, visitare la pagina https://security.samsungda.com.

* Il sito web supporta solo alcune lingue.

Funzionamento

Bixby (Riconoscimento vocale - solo modelli relativi)

Cos'è Bixby?

- Bixby è il nome della soluzione di Intelligenza artificiale di Samsung per il controllo dei dispositivi mediante la voce.

Per usare Bixby

- Per abilitare il riconoscimento vocale, collegare il dispositivo alla app SmartThings mediante la rete.
- È inoltre necessario accettare i termini e le condizione d'uso del servizio Bixby.
- Una volta collegati, è possibile controllare alcune funzioni del dispositivo mediante Bixby sul proprio smartphone Samsung, anche se non supporta in modo nativo il riconoscimento vocale.
- Per attivare Bixby, pronunciare "Hi, Bixby" seguito da un comando vocale.
- Per maggiori informazioni sui comandi di riconoscimento vocale, vedere la sezione "Comandi vocali".

Comandi vocali

Categoria	Comandi (esempi)
Temperatura	Dimmi la temperatura del frigorifero
	Qual è la temperatura del frigo
	Dimmi la temperatura del freezer
Meteo	Dimmi il meteo di domani
	Che umidità c'è oggi?
	Qual è il livello di contaminazione delle polveri sottili oggi?
	Quando pioverà?
Orario internazionale	Che ore sono ora?
	Che mese è oggi secondo il calendario lunare?
	Che ore sono a New York?

NOTA

Bixby uscirà dalla modalità di standby dopo un lasso di tempo nel quale non vengono pronunciati comandi vocali. Una volta abilitato, il riconoscimento vocale potrebbe avere scarse prestazioni causate da rumori ambientali come l'audio del TV.

⚠ **ATTENZIONE**

- Quando il riconoscimento vocale è influenzato
  - le prestazioni potrebbero risultare influenzate dalla voce dell'utente, lo stile di pronuncia, la pronuncia e le condizioni ambientali.
  - Per usare il riconoscimento vocale, parlare più ad alta voce rispetto alla rumorosità ambientale circostante.
  - Per migliorare le prestazioni del riconoscimento vocale, restare entro 3 metri del dispositivo e parlare con chiarezza.
  - Durante la visione del TV i comandi vocali possono essere riconosciuti in modo errato a causa dell'audio del TV.
- Il riconoscimento vocale non funziona quando ...
  - Bixby è disattivato nel menu Bixby della app SmartThings.
  - Il microfono è disattivato nelle impostazioni del microfono della app SmartThings.
- Il riconoscimento vocale ha scarse prestazioni quando ...
  - I rumori ambientali sono forti (audio del TV, musica ecc.)
  - Il segnale Wi-Fi è debole (scarsa connessione Internet)

Funzionamento

Pannello del dispenser (solo modelli relativi)

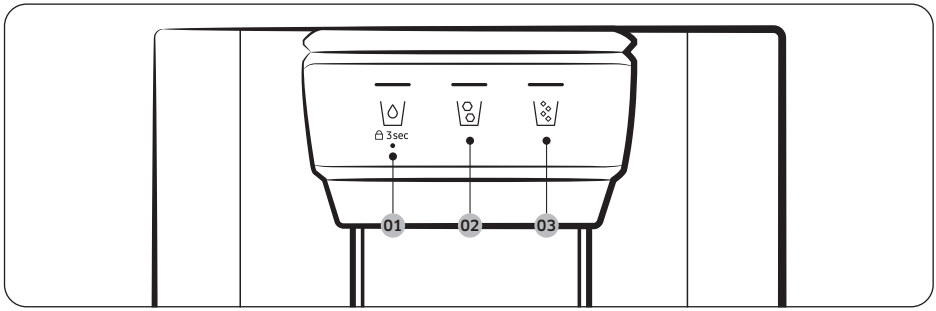

01 \/

02 \/

03 \/

01 Acqua / Blocco (3 sec)

\/	Per erogare acqua fredda premere \/. Si accende la relativa spia.
3 sec (Pannello dispenser / Leva dispenser)	Per prevenire l'uso dei tasti del pannello di controllo e della leva del dispenser, tenere premuto il tasto \/ per più di 3 secondi. Tenendo nuovamente premuto il tasto per più di 3 secondi, il blocco del dispenser verrà disattivato.

02 Ghiaccio a cubetti

Premere \/ per erogare ghiaccio a cubetti. Si accende la relativa spia.

03 Ghiaccio tritato

Premere \/ per erogare ghiaccio tritato. Si accende la relativa spia.

Funzioni speciali

Il frigorifero è dotato di alcuni dispositivi comodi per l'utente.

Funzione Porta con apertura automatica (solo modelli relativi)

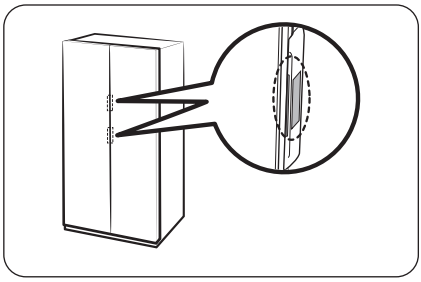

Toccare il sensore posto vicino alla maniglia. La porta si aprirà.

- L'impostazione predefinita è **Off**.
- Per attivare la funzione seguire quanto indicato di seguito.
  - Tipo generico: Vedere la sezione **Attivare o disattivare la funzione Porta con apertura automatica (solo modelli relativi)** a pagina **60**.
  - Tipo Family Hub: Nella app Fridge Manager (Gestione Frigorifero) selezionare **Settings (Impostazioni)**, ed attivare la funzione **Auto Open Door (Porta con apertura automatica)**.
  - Tipo AI Home Hub: Nella schermata Home, selezionare ⚙ > **Refrigerator (Frigorifero)** > **Auto open Door (Porta con apertura automatica)** e selezionare **On**.

NOTA

- Se entrambi i sensori vengono toccati simultaneamente, si aprirà la porta del primo sensore toccato, quindi si aprirà la porta del secondo sensore entro 2 secondi.
- La porta non si chiude automaticamente. Chiudere manualmente la porta dopo l'uso.
- L'angolo (gradi) al quale le porte si aprono può variare in base alle condizioni di installazione, come ad esempio il pavimento sul quale il frigorifero è installato, il livello del frigorifero, e la quantità di cibo conservata nel balconcino della porta.
  - Se le porte si aprono eccessivamente o non abbastanza, verificare che il frigorifero sia livellato (per maggiori informazioni, vedere la sezione "**PASSAGGIO 4 Regolazione dei piedini di appoggio**" a pagina **39**).

⚠ ATTENZIONE

- La funzione Auto Open Door (Porta con apertura automatica) potrebbe non funzionare correttamente aprendo e chiudendo il frigo più volte.
- Non spingere o applicare eccessiva forza alla porta durante la sua apertura automatica Ciò potrebbe provocare il malfunzionamento del prodotto.
  - Prestare attenzione a non urtare le porte le porte quando si aprono automaticamente.
- Qualora la porta faccia fatica ad aprirsi dopo ripetute aperture, attendere un minuto e riprovare (Potrebbe risultare difficile aprire la porta immediatamente dopo averla chiusa a causa della variazione nella pressione di aria contenuta nel frigorifero che si verifica aprendo e chiudendo la porta).
- Un tocco accidentale del sensore può provocare l'apertura della porta, verificarne quindi la chiusura.

Funzionamento

Voce (solo modelli relativi)

Impostazione riconoscimento vocale

Nella app SmartThings, impostare “Audio” a “Voce”.

Alcuni comandi vocali

1	La brocca a riempimento automatico ha rilevato una fuoriuscita di acqua
2	La porta del frigorifero é stata aperta
3	Qualcosa è andato storto.
4	La modalità è stata modificata
5	Raffreddamento rapido attivo
6	Congelamento rapido attivo
7	La temperatura all'interno del frigorifero è aumentata
8	La temperatura è ora impostata su

NOTA

Impostando “Audio” a “Disabilitato” nel frigorifero, il riconoscimento vocale verrà anch'esso disattivato.

Brocca a riempimento automatico (solo modelli relativi)

Nella AutoFill Pitcher (Brocca a riempimento automatico) è sempre disponibile dell'acqua purificata. Per godere di bevande diverse è possibile inserire nell'infusore del tè o della frutta.

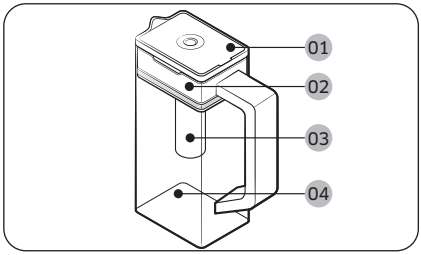

01 Coperchio
02 Fermo infusore
03 Infusore
04 Corpo

Riempimento della brocca dell'acqua

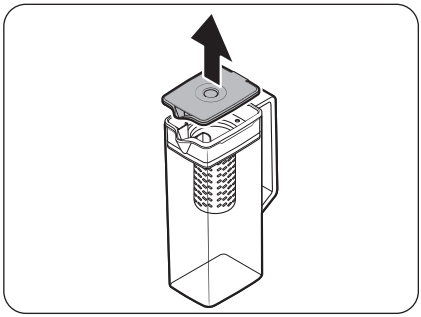

1. Afferrare una parte scanalata della maniglia del coperchio, e tirarla per aprire il coperchio.
2. Inserire le foglie di tè o frutta di proprio gradimento nell'infusore.

NOTA

Per mantenere l'acqua infusa alla sua concentrazione iniziale, disattivare la funzione Autofill Pitcher (Brocca a riempimento automatico).

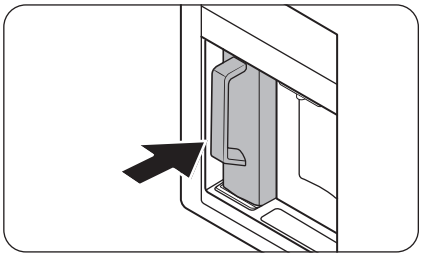

3. Attivare la funzione Autofill Pitcher (Brocca a riempimento automatico) nel pannello di controllo. Aprire lo sportello della zona bevande, ed inserire la brocca a riempimento automatico nell'apposito alloggiamento. Inserirla dritta come mostrato in figura.

⚠ ATTENZIONE

Accertarsi che la brocca sia correttamente inserita nell'apposito alloggiamento.

4. Chiudere la porta. La brocca inizierà a riempirsi con acqua fredda poco dopo.

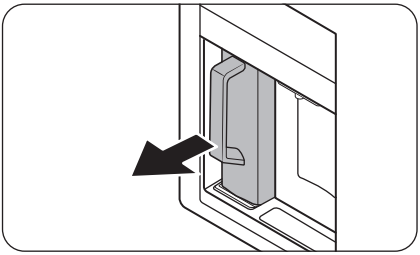

5. Per bere del tè, aprire lo sportello della zona bevande ed estrarre la brocca a riempimento automatico. Tirarla dritto verso l'esterno.

⚠ **ATTENZIONE**

- Si consiglia di consumare le bevande a base di frutta entro 24 ore. Dopo tale periodo, l'acqua infusa potrà col tempo guastarsi.
- Dopo aver consumato l'infuso, pulire la brocca. Anche in caso di prolungato inutilizzo della brocca, pulirla.

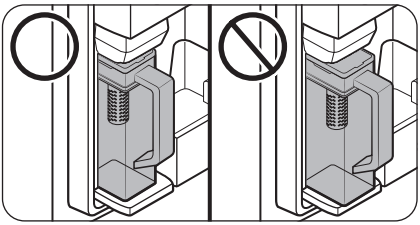

- Al fine di prevenire il trabocco o la fuoriuscita di liquido dalla brocca, accertarsi che la brocca sia correttamente inserita nell'apposito alloggiamento.

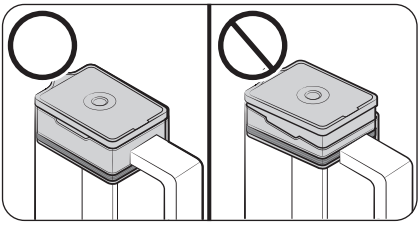

- Al fine di prevenire il trabocco o la fuoriuscita di liquido dalla brocca, accertarsi che il fermo della brocca sia montato correttamente.

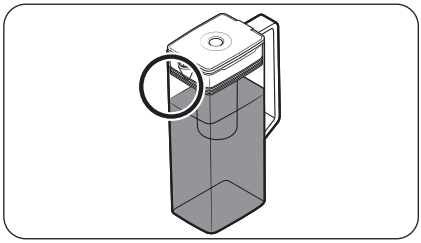

NOTA

- Qualora il lato anteriore (la zona contrassegnata) della brocca sia troppo appannata, la brocca potrebbe non riempirsi del tutto. Rimuovere l'umidità e riprovare.
- La funzione Autofill Pitcher (Brocca a riempimento automatico) terminerà di erogare acqua qualora la brocca non si sia riempita entro un determinato lasso di tempo. In tale caso, verificare che i tubi siano stati correttamente collegati. Estrarre e reinserire la brocca e riprovare.
- Se la brocca a riempimento automatico non è completamente piena, controllare che vi sia acqua nel serbatoio dell'acqua all'interno del frigo. Se il serbatoio dell'acqua è vuoto, riempirlo prima con acqua. Quindi, rimuovere la brocca e reinserirla per riempirla con acqua (solo modelli relativi).

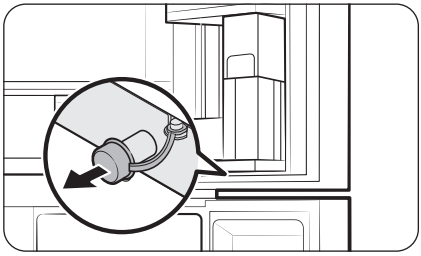

- In caso di trabocchi o fuoriuscite, asciugare l'esterno della brocca.
- Se il coperchio di gomma è aperto l'acqua può fuoriuscire.
- In caso di perdite, sul pannello di controllo la spia AutoFill Pitcher (Brocca a riempimento automatico) lampeggia.. In caso di perdite, aprire il coperchio in gomma in modo da drenare l'acqua fuoriuscita. Se la spia non smette di lampeggiare una volta drenata l'acqua, può essersi verificato un malfunzionamento di sistema. Rivolgersi ad un Centro di assistenza autorizzato Samsung.

NOTA

- Dopo aver consumato l'infuso, pulire la brocca. Qualora la brocca d'acqua non sia stata usata a lungo o sia stata lasciata piena ma inutilizzata per oltre tre giorni, lavarla.
- Se l'infusore non viene correttamente pulito, il gusto del te e delle essenze usate precedentemente potrebbe restare nell'infusore. Qualora non si intenda usare l'infusore, separarlo dalla brocca e conservarlo con cura.
- Qualora non si sia usato il filtro dell'acqua per lungo tempo, smaltire le prime due brocche di acqua. Quindi, pulire la brocca con cura ed usarla.

Funzionamento

Dispenser di acqua (solo modelli che lo prevedono)

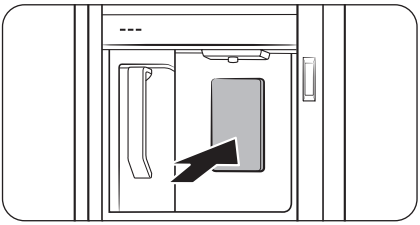

Per erogare acqua fredda, aprire il Centro bevande e premere il dispenser di acqua.

NOTA

- Il dispenser interromperà l'erogazione spingendo la leva di erogazione per 1 minuto. Per erogare una quantità maggiore di acqua, rilasciare la leva e spingerla nuovamente.
- Assicurarsi che il bicchiere sia allineato al dispenser in modo da prevenire una fuoriuscita dell'acqua.
- Qualora non si utilizzi il dispenser dell'acqua per 2-3 giorni, la prima acqua erogata potrebbe avere un odore o un sapore insoliti. Ciò non indica un guasto al sistema. Buttare i primi 1-2 bicchieri di acqua.
- Se il serbatoio dell'acqua all'interno del frigorifero è vuoto, l'uso della funzione AutoFill (Riempimento automatico) o la pressione della leva di erogazione dell'acqua farà entrare aria nelle tubazioni. Riempiendo il serbatoio dell'acqua in presenza di aria nelle tubazioni dell'acqua mediante la funzione AutoFill (Riempimento automatico) o premendo la leva del dispenser dell'acqua si potrà provocare la fuoriuscita di acqua.

Intorbidamento dell'acqua

L'acqua in ingresso al frigorifero scorre attraverso un filtro anticalcare. Durante il processo di filtraggio, l'acqua flussata attraverso il filtro aumenta di pressione saturandosi con ossigeno ed azoto. Ciò causa temporaneamente l'aspetto nebuloso dell'acqua durante l'erogazione. Ciò è normale e l'aspetto tornerà normale dopo pochi secondi.

Dispenser di acqua/ghiaccio (solo modelli relativi)

Usando il dispenser è possibile erogare acqua con o senza ghiaccio.

Il dispenser dell'acqua offre 3 opzioni: acqua fredda, ghiaccio in cubetti e ghiaccio tritato. Per erogare acqua fredda, premere \♢/ sul pannello del dispenser. Posizionare un bicchiere sotto il dispenser e premere la leva di erogazione.

Per erogare acqua con ghiaccio

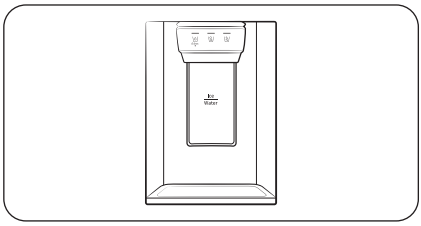

1. Dopo aver attivato il Ice Maker, premere \♢/ o \❄/ per selezionare il tipo di ghiaccio desiderato.
2. Posizionare un bicchiere sotto il dispenser e premere la **leva del dispenser** con il bicchiere. Il ghiaccio verrà erogato dal dispenser.
3. Premere \♢/ per selezionare acqua.
4. Premere la **leva del dispenser** con il bicchiere. L'acqua verrà erogata dal dispenser.

NOTA

- Il dispenser smetterà di erogare tenendo premuto la sua leva per circa 1 minuto. Per erogare una quantità maggiore di acqua, rilasciare la leva e spingerla nuovamente.
- Assicurarsi che il bicchiere sia allineato al dispenser in modo da prevenire una fuoriuscita dell'acqua.
- Qualora non si utilizzi il dispenser dell'acqua per 2-3 giorni, la prima acqua erogata potrebbe avere un odore o un sapore insoliti. Ciò non indica un guasto al sistema. Buttare i primi 1-2 bicchieri di acqua.

Funzionamento

Ice Maker (solo modelli relativi)

Il frigorifero è dotato di un ice maker incorporato in grado di erogare automaticamente il ghiaccio in modo da poter godere di acqua filtrata con ghiaccio in cubetti o tritato.

Produzione di ghiaccio

Una volta installato il frigorifero e collegato alla presa elettrica, seguire queste istruzioni per assicurarsi che venga prodotto correttamente il ghiaccio e che la vaschetta del ghiaccio sia sempre piena:

1. Lasciare il frigorifero in funzione per almeno 24 ore in modo da garantire prestazioni ottimali.
2. Versare da 4 a 6 cubetti di ghiaccio in un bicchiere.
3. Attendere altre 8 ore ed estrarre altri 4-6 cubetti di ghiaccio.
4. Attendere altre 16 ore e estrarre il primo bicchiere pieno di ghiaccio.

NOTA

- Consumando tutto il ghiaccio in una sola volta, attendere 8 ore prima di poter estrarre altri 4-6 cubetti di ghiaccio. Ciò garantirà che la vaschetta di raccolta del ghiaccio venga riempita correttamente con ghiaccio.
- I cubetti di ghiaccio generati rapidamente possono sembrare bianchi e ciò è da considerarsi normale.

⚠ ATTENZIONE

Erogare del ghiaccio in base alla dimensione della tazza.

- Erogandone una quantità eccessiva, il ghiaccio potrebbe cadere sul pavimento e provocare lesioni alle persone.
- Il ghiaccio accumulandosi potrebbe bloccare la bocchetta di erogazione.

Per riempire il serbatoio dell'acqua (solo modelli relativi)

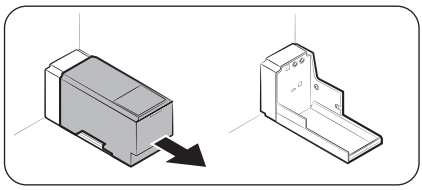

Al primo utilizzo, pulire l'interno del serbatoio d'acqua ed asciugarlo con cura.

1. Afferrarlo con entrambe le mani sul lato anteriore e farlo scorrere come mostrato.

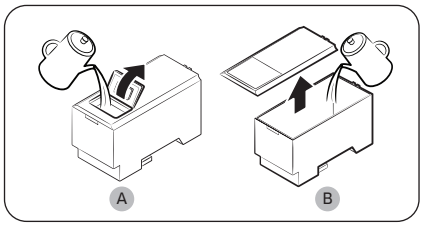

2. Aprire la parte anteriore (A) del coperchio o l'intero coperchio (B) e riempire il serbatoio con un massimo di 5 L di acqua.

⚠ ATTENZIONE

- Non superare la linea massima. Fuoriuscite di acqua.
- Riempire solo con acqua potabile.

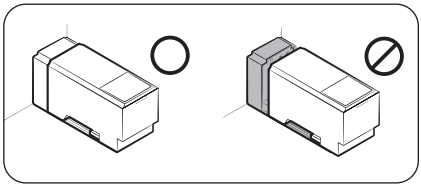

3. Reinserire il serbatoio dell'acqua e rimontarlo nel meccanismo del dispenser. Assicurarsi che il lato anteriore (con il coperchio anteriore) del serbatoio sia rivolto verso avanti.

⚠ **ATTENZIONE**

- Assicurarsi che il serbatoio dell'acqua sia alloggiato correttamente sul ripiano. In caso contrario, il serbatoio dell'acqua potrebbe non funzionare correttamente.
- Non usare il frigorifero senza aver inserito il serbatoio dell'acqua. Ciò potrebbe influenzare le prestazioni di raffreddamento.
- Riempire il serbatoio solo con acqua potabile, minerale o purificata. Non utilizzare altri tipi di liquidi.
- Usare attenzione nello spostare il serbatoio pieno. Una caduta accidentale potrebbe provocare lesioni fisiche.
- Non tentare di smontare la pompa interna. In caso di danneggiamento della pompa interna o di un suo distacco dal serbatoio dell'acqua, il dispenser non funzionerà correttamente.

Al primo utilizzo

- Premere la leva di erogazione del dispenser per circa 10 secondi in modo da far fuoriuscire aria dalle tubazioni del sistema di erogazione dell'acqua.
- Buttare i primi sei bicchieri di acqua in modo da eliminare eventuali impurità contenute all'interno del sistema di erogazione dell'acqua.

Produzione ghiaccio (solo modelli applicabili)

Il frigorifero è dotato di una macchina di produzione del ghiaccio incorporata in grado di erogare automaticamente il ghiaccio in modo da poter godere di cubetti di ghiaccio o ghiaccio tritato di acqua filtrata secondo le proprie preferenze.

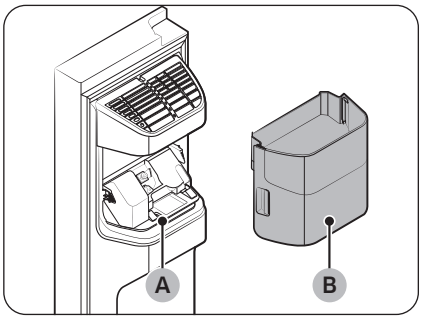

Se non viene prodotto alcun cubetto di ghiaccio, controllare prima il funzionamento dell'ice maker.

Per controllare l'ice maker.

1. Afferrare delicatamente la **vaschetta della macchina del ghiaccio (B)** con entrambe le mani e rimuoverla dallo **scivolo del ghiaccio (A)**.
2. Verificare se la vaschetta della macchina del ghiaccio contenga del ghiaccio nella forma prescelta.

Funzionamento

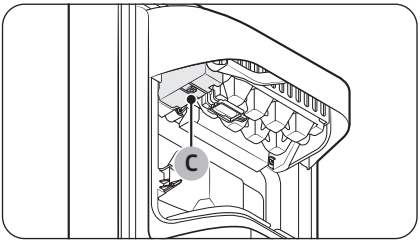

3. Premere il tasto (C) sul fondo dell'Ice maker. Premendo il pulsante di estrazione si udirà un suono (ding-dong).
4. Se l'ice maker funziona correttamente si udirà un altro suono.

NOTA

Se questo sintomo continuasse, contattare un idraulico o un Centro di assistenza Samsung autorizzato.

⚠ ATTENZIONE

- Non premere continuamente il tasto di prova quando il cassetto è pieno di ghiaccio o acqua. L'acqua potrebbe traboccare oppure il ghiaccio potrebbe bloccare la vaschetta porta ghiaccio.
- Quando il frigorifero riprende il normale funzionamento dopo un blackout elettrico, la vaschetta porta ghiaccio potrebbe contenere un ammasso informe di cubetti di ghiaccio sciolti, portando quindi ad un malfunzionamento del sistema. Al fine di prevenire tale situazione, assicurarsi di vuotare la vaschetta porta ghiaccio prima di usare il frigorifero.
- Al fine di prevenire la caduta della vaschetta porta ghiaccio usare entrambe le mani nel rimuovere e reinserire la vaschetta.
- Non lasciare che i bambini si appendano o giochino con il dispenser del ghiaccio o la vaschetta porta ghiaccio. I bambini potrebbero ferirsi.
- Non inserire mai le dita o altri oggetti nel foro del dispenser o nello scivolo del ghiaccio. Ciò può causare lesioni personali o danni materiali.

NOTA

- Quando l'ice maker è impostato a 'ON' il frigorifero continuerà a produrre ghiaccio anche rimuovendo il ghiaccio prodotto dalla vaschetta di raccolta.
- Accertarsi di impostare l'ice maker a 'OFF' in caso di prolungato inutilizzo.
- La rimozione della vaschetta porta ghiaccio non influenza le prestazioni termiche e meccaniche del frigorifero.
- Il volume dichiarato del freezer viene misurato con la guida ed il ripiano inferiore, dopo aver rimosso l'ice maker, ed i cassetti superiore ed inferiore.

Per avere maggiore spazio di conservazione (solo modelli relativi)

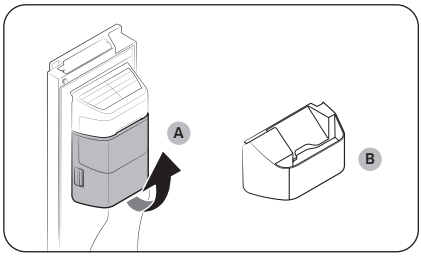

Qualora non si usi l'ice maker e si necessiti di maggiore spazio di conservazione, rimuovere la **vaschetta porta ghiaccio (A)**. Quindi inserire la **guida del freezer (opzionale) (B)** al posto della vaschetta del ghiaccio.

⚠ ATTENZIONE

Se la vaschetta di raccolta del ghiaccio è stata rimossa, è necessario disattivare l'ice maker.

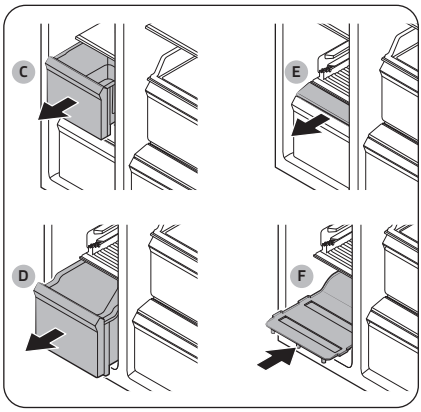

Per garantire un maggiore spazio, rimuovere il **cassetto superiore (C)**, **cassetto inferiore (D)** ed il **coperchio del cassetto inferiore (E)**. Quindi inserire il **ripiano del fondo (F)** fornito in dotazione.

NOTA

- La rimozione dei cassetti non influenza le caratteristiche termiche e meccaniche del freezer.
- Il volume dichiarato del freezer viene misurato con il ripiano del fondo, dopo aver rimosso il cassetto superiore, cassetto inferiore ed il coperchio del cassetto inferiore.

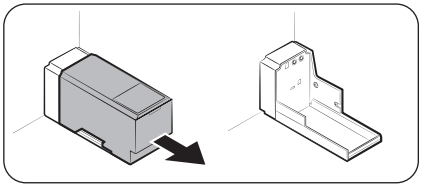

Per disporre di maggiore spazio, rimuovere il serbatoio dell'acqua ed usare lo spazio per conservare una maggiore quantità di cibo.

Funzionamento

Vaschetta porta ghiaccio

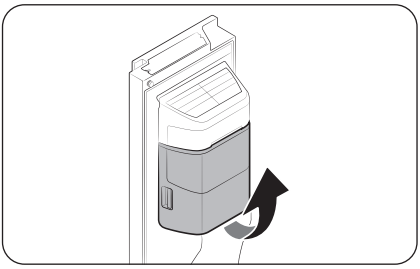

Se per un periodo prolungato di tempo non si estrae del ghiaccio, è possibile che nella vaschetta si formino blocchi di ghiaccio. In tale caso, estrarre la vaschetta del ghiaccio e vuotarla.

1. Per rimuovere la vaschetta del ghiaccio, sollevarla ed estrarla delicatamente afferrando con entrambe le mani le maniglie.
2. Estrarre la vaschetta del ghiaccio e vuotarla.

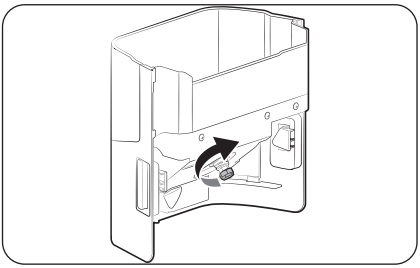

3. Al termine ruotare il manico sul retro della vaschetta di 90°, e rimontare la vaschetta nella posizione originale. Premere il porta ghiaccio in posizione fino ad avvertire uno scatto.

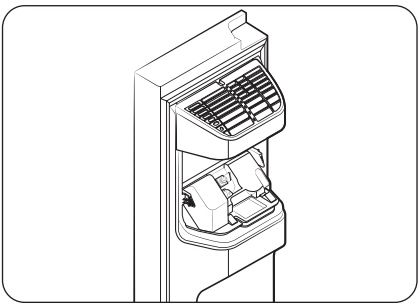

⚠ ATTENZIONE

- Non applicare una forza eccessiva sul coperchio della vaschetta. Il coperchio potrebbe rompersi.
- Non chiudere con forza lo sportello Potrebbe versarsi dell'acqua nell'ice maker.
- Asciugare subito eventuale ghiaccio o acqua caduti accidentalmente sul pavimento per evitare lesioni.
- Per evitare incidenti o lesioni, non lasciare che i bambini giochino con il dispenser dell'acqua o l'ice maker.
- Non inserire mani o eventuali oggetti nello scarico del ghiaccio. Ciò può causare lesioni personali o danni materiali.

NOTA

- Eventuali rumori provenienti dall'ice maker sono da considerarsi normali e vengono prodotti durante il processo di produzione del ghiaccio.
- A porta aperta, né l'ice maker né il dispenser dell'acqua funzionano.

Pressione dell'acqua

Per verificare quanta acqua scorra nello scivolo del ghiaccio, seguire questi passaggi.

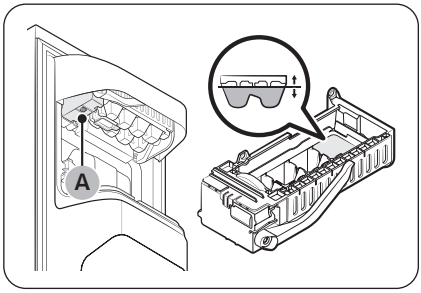

1. Rimontare la vaschetta porta ghiaccio.
2. Premere il tasto (A) sul fondo dell'Ice maker. Normalmente la vaschetta porta ghiaccio si riempie in pochi minuti.
3. Se il livello dell'acqua è inferiore a quanto ci si aspetta, verificare la pressione dell'acqua nelle tubazioni dell'acqua proveniente dalla mandata. Ciò non indica un guasto al sistema.

⚠ **ATTENZIONE**

- Non premere più volte sul tasto posto sul fondo dell'ice maker quando la vaschetta è piena d'acqua. L'acqua potrebbe traboccare oppure il ghiaccio potrebbe bloccare la vaschetta porta ghiaccio.
- Verificare che la vaschetta porta ghiaccio sia correttamente inserita. In caso contrario, l'ice maker non funzionerà.
- In caso di un blackout, rimuovere la vaschetta del ghiaccio. L'acqua potrebbe fuoriuscire.

Ice maker automatico (solo modelli relativi)

Il frigorifero è dotato di un ice maker in grado di erogare ghiaccio automaticamente.

- La sua forma e/o gli accessori in dotazione possono variare in base al modello di frigorifero.
- La paletta del ghiaccio è situata nel frigorifero.

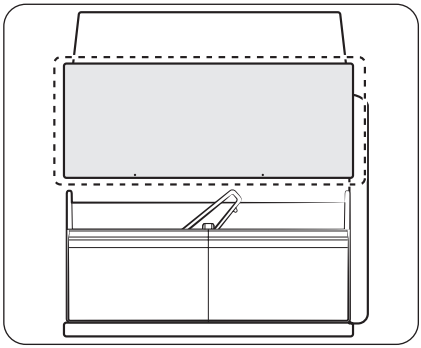

- Questo prodotto prevede due tipologie di ice maker.
- È possibile estrarre semplicemente la vaschetta di raccolta del ghiaccio per usare il ghiaccio, per poi reinserirla nell'alloggiamento.

⚠ **AVVERTENZA**

Pericolo di soffocamento: Il ghiaccio può provocare soffocamento nei bambini piccoli.

Funzionamento

Produzione di ghiaccio

Una volta installato il frigorifero e collegato alla presa elettrica, seguire queste istruzioni per assicurarsi che venga prodotto correttamente il ghiaccio e che la vaschetta del ghiaccio sia sempre piena.

Al primo utilizzo

- Lasciare che la macchina per il ghiaccio produca ghiaccio per 1-2 giorni.
- Buttare i primi 1-2 contenitori di ghiaccio in modo da eliminare eventuali impurità contenute all'interno del sistema di erogazione dell'acqua.

Diagnosi

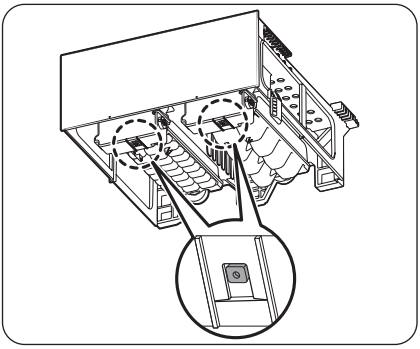

- La sua forma e/o gli accessori in dotazione possono variare in base al modello di frigorifero.
- Qualora il ghiaccio non venga erogato, controllare lo stato dell'ice maker usando il tasto **Test** in basso.
- Premere il tasto **Test** sul fondo dell'Ice maker. Premendo il tasto si udirà un suono (ding-dong). Se l'ice maker funziona correttamente si udirà un altro suono.

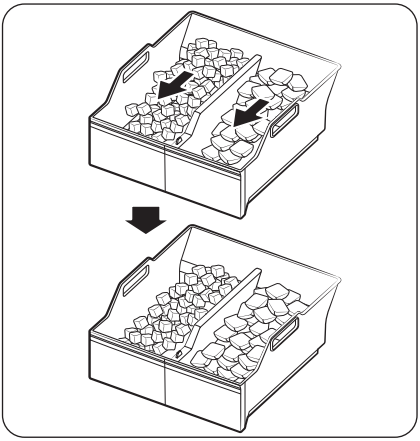

- L'accumulo di ghiaccio su un lato della vaschetta è normale. Disporre il ghiaccio in modo uniforme nella vaschetta per conservarne una quantità maggiore.

Produzione ghiaccio (solo modelli applicabili)

Macchina del ghiaccio

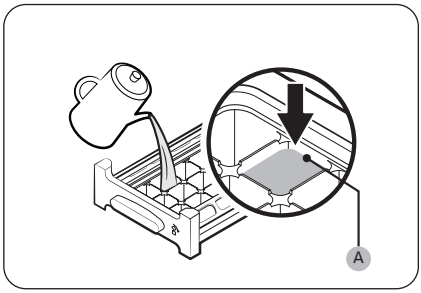

1. Aprire lo sportello del freezer e aprire il contenitore del ghiaccio.
2. Riempire il contenitore con acqua fino a raggiungere il livello massimo (A) indicato sul retro del contenitore.
3. Reinserire il contenitore nel suo alloggiamento.

NOTA

Il tempo necessario per la produzione di ghiaccio dipende dalle impostazioni della temperatura interna.

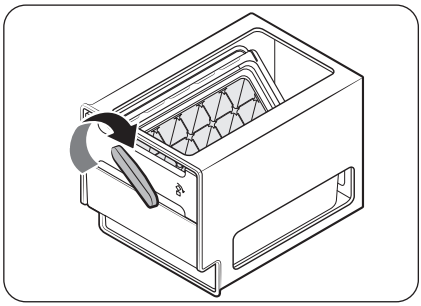

NOTA

- Accertarsi che la vaschetta di raccolta del ghiaccio sia posizionata sotto il contenitore.
- Per erogare dei cubetti di ghiaccio, ruotare la leva verso destra per vuotare metà dei cubetti nel contenitore di raccolta. Quindi ruotare la leva verso sinistra per vuotare l'altra metà.
- Estrarre il contenitore ruotandolo leggermente e tirandolo verso di sé.

Manutenzione

Pulizia e manutenzione

Ripiani (frigo/freezer) / griglia per i vini (solo modelli relativi)

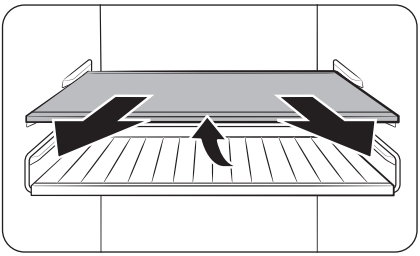

1. Estrarre leggermente il ripiano (o la griglia dei vini). Quindi, sollevare il lato posteriore ed estrarlo.

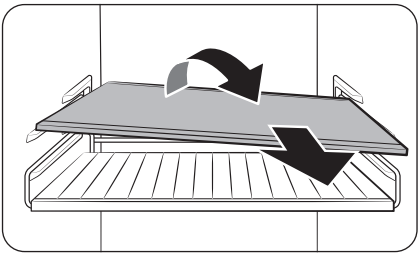

2. Ruotare il ripiano (o la griglia dei vini) in diagonale per estrarlo.

⚠ **ATTENZIONE**

- Il ripiano deve essere inserito correttamente. Non inserirlo capovolto.
- I contenitori in vetro possono graffiare la superficie dei ripiani in vetro.
- Non inserire un ripiano nella posizione per la griglia dei vini. Ciò potrebbe danneggiare il frigorifero. (solo modelli relativi).

Balconcini

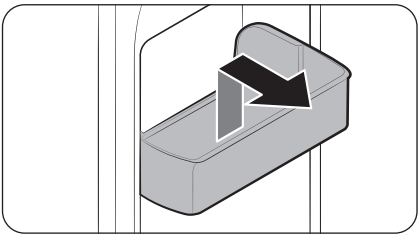

Per estrarre un balconcino dalla porta, afferrare entrambi i lati del balconcino e sollevarlo delicatamente per rimuoverlo.

Cassetti

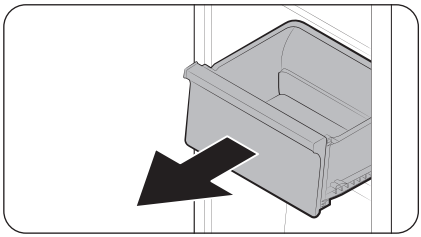

Sollevare delicatamente la parte anteriore del cassetto e farla scorrere verso fuori.

Cassetto carne e verdure / cibi secchi

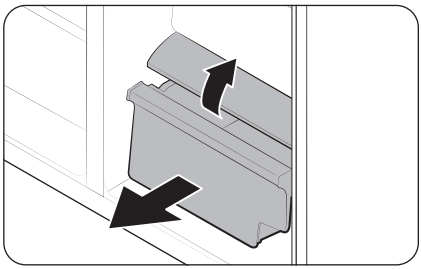

Rimuovere il cassetto verdure dal frigorifero o il cassetto per alimenti secchi dal freezer.

1. Innanzitutto rimuovere i cassetti multifunzione se necessario.

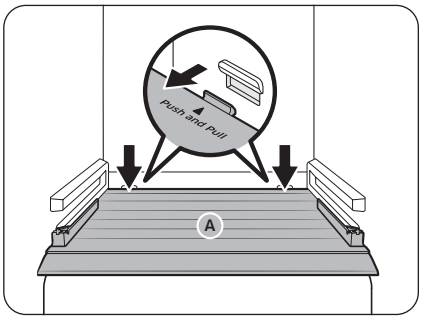

2. Se il frigorifero è dotato di un **coperchio (A)** per lo scomparto verdure / cibi secchi, rimuoverlo seguendo il seguente metodo.
   a. Estrarre il cassetto per metà.
   b. Tirare il coperchio premendo contemporaneamente i lati posteriori (come indicato in figura).
3. Estrarre delicatamente il cassetto delle verdure/cibi secchi.

Vaschetta porta ghiaccio (solo modelli relativi)

Per rimuovere la vaschetta porta ghiaccio, vedere la sezione Vaschetta del ice maker a pagina 84.

Manutenzione

Dove conservare la paletta di raccolta (solo i modelli relativi)

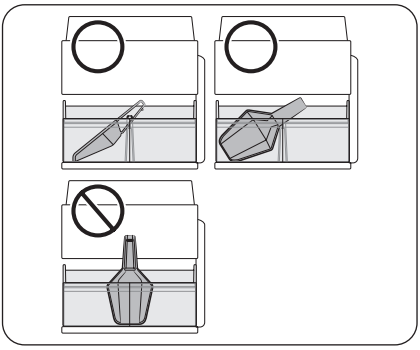

Mantenere il fermo della paletta sul fronte della vaschetta di raccolta del ghiaccio. Posizionare la paletta come mostrato in figura, accertandosi che non interferisca con il dispenser del ghiaccio una volta inserita la vaschetta di raccolta.

NOTA

Qualora la vaschetta di raccolta del ghiaccio non sia completamente inserita, il ghiaccio potrebbe cadere dietro (e fuori) dalla vaschetta e l'ice maker potrebbe smettere di produrre ghiaccio.

Brocca a riempimento automatico (solo modelli che la prevedono)

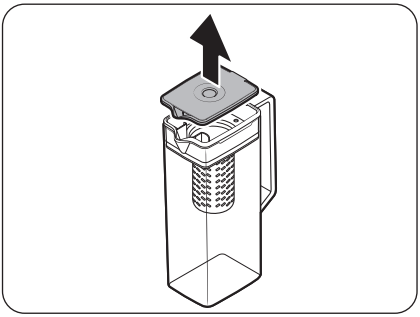

1. Afferrare una parte scanalata della maniglia del coperchio, e tirarla verso l'alto per estrarla.

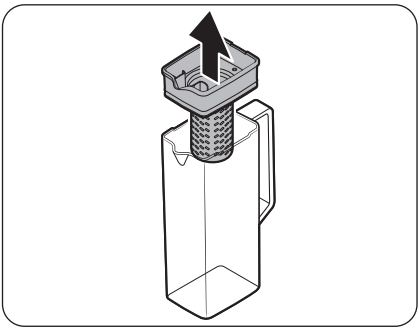

2. Afferrare entrambi i lati del fermo dell'infusore, quindi sollevarlo per rimuoverlo.

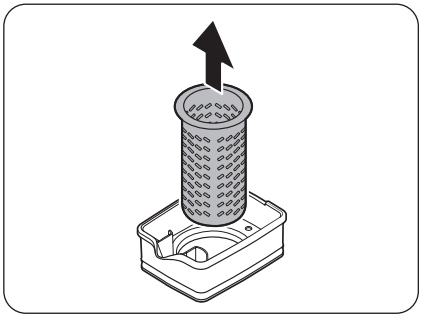

3. Ruotando leggermente l'**infusore**, estrarlo dalla bocca sigillata.
4. Pulire l'**infusore** con detersivi neutri e acqua corrente. Sciacquare ed asciugare bene.
5. Rimontare la nuova brocca seguendo la procedura di smontaggio in ordine inverso.

⚠ **ATTENZIONE**

La brocca ed il suo coperchio non sono adatti al microonde e possono sciogliersi o deformarsi se esposti al calore (compresa acqua bollente). Lavare a mano in acqua calda o fredda secondo necessità. (la temperatura dell'acqua deve essere inferiore a 70 °C)

Manutenzione

Pulizia

Interno ed esterno

⚠ AVVERTENZA

- Per pulire non utilizzare benzene, aceto, candeggina liquida, bicarbonato, miscela di sali o detergenti per casa/auto quali Clorox™. L'uso di questi prodotti potrebbe danneggiare la superficie dell'apparecchio e causare un incendio.
- Non spruzzare acqua sul frigorifero. In caso contrario, esiste il pericolo di scariche elettriche.
- Non inserire mai le dita o altri oggetti nel foro del dispenser.

Usare regolarmente un panno morbido per rimuovere eventuale polvere o sporcizia dai terminali della spina elettrica e dai contatti.

1. Scollegare la spina di alimentazione.
2. Usare un panno inumidito e liscio o un tovagliolo di carta per pulire l'interno e l'esterno del frigorifero.
3. Al termine, usare un panno o della carta per asciugarlo con cura.
4. Ricollegare la spina di alimentazione.

Dispenser ghiaccio / acqua (solo modelli relativi)

NOTA

Per motivi igienici, pulire frequentemente l'area del dispenser.

⚠ ATTENZIONE

Selezionando il ghiaccio tritato, alcuni frammenti potrebbero rimanere nell'alloggiamento del ghiaccio. Al fine di evitare questo fenomeno, rimuovere il ghiaccio residuo dall'alloggiamento usando un panno morbido e pulito.

Beccuccio del dispenser (solo modelli che lo prevedono)

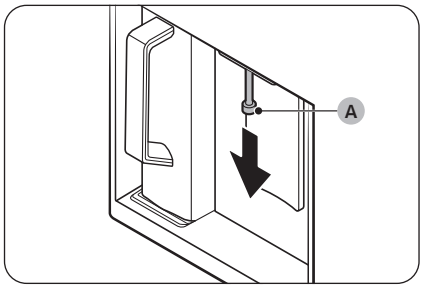

1. Afferrare la parte terminale del **beccuccio del dispenser (A)**.
2. Ruotando il **beccuccio del dispenser (A)** verso sinistra, tirarlo verso il basso per estrarlo.

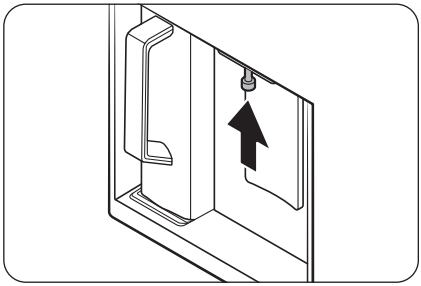

3. Pulire completamente il beccuccio del dispenser e rimontarlo in posizione.

⚠ **ATTENZIONE**

- Inserire completamente il beccuccio del dispenser in modo da riposizionarlo correttamente.
- Non usare una spugna abrasiva per pulire il beccuccio del dispenser.

Guarnizioni di gomma

Se le guarnizioni di gomma di una porta sono sporche, la porta potrebbe non chiudersi correttamente riducendo le prestazioni termiche ed efficienza del frigorifero. Usare un detersivo delicato ed un panno umido per pulire le guarnizioni in gomma. Quindi asciugarle con un panno asciutto.

Pannello posteriore

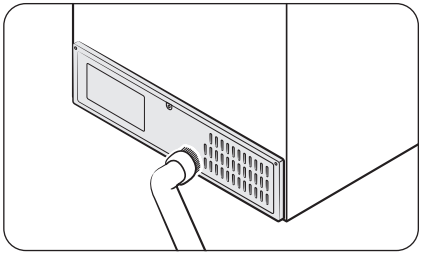

Per mantenere cavi e parti esposte del retro del pannello puliti, aspirare il pannello una o due volte l'anno.

⚠ **ATTENZIONE**

Non rimuovere il coperchio del pannello posteriore. Sussistono pericoli di scariche elettriche.

Manutenzione

Filtro a retina (solo modelli relativi)

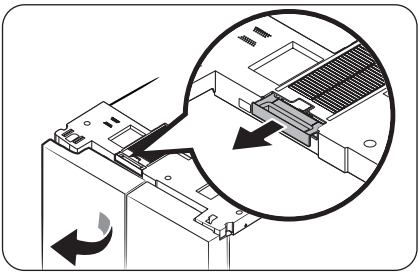

- Aprire la porta sinistra del frigo e rimuovere il filtro a retina situato nella parte superiore del filtro.
  - Una volta rimossa la polvere, lavare delicatamente il filtro in acqua tiepida e sapone neutro.

NOTA

- Durante la rimozione del filtro potrebbe cadere della polvere.
- Il filtro a retina potrebbe danneggiarsi qualora spazzolato con una spazzola o lavato in acqua bollente.
- In presenza di un forte odore o un forte sporco, lasciarlo in ammollo in acqua tiepida e sapone neutro per circa 30 minuti e poi sciacquarlo.

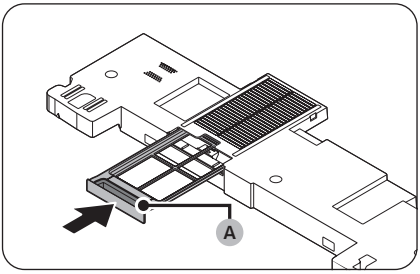

- Una volta asciugato completamente il filtro, reinserirlo nell'alloggiamento con il manico del filtro (A) rivolto verso l'esterno.
  - Durante l'asciugatura del filtro evitare di esporlo alla luce solare diretta e lasciarlo asciugare completamente all'ombra.

Sostituzione

Lampadine

Le lampadine non possono essere sostituite autonomamente. Per effettuare la sostituzione delle lampadine, rivolgersi al Centro assistenza Samsung di zona.

Lampadina (sorgente luminosa)

Questo prodotto contiene una sorgente luminosa di classe di efficienza energetica <G>.

La lampadina ed i comandi non possono essere sostituibile dall'utente in autonomia. Per effettuare la sostituzione delle lampadine o dei comandi, rivolgersi al Centro assistenza autorizzato Samsung di zona.

Per maggiori informazioni sulla sostituzione di lampadine o comandi del vostro prodotto, visitare il sito web Samsung (http://www.samsung.com), accedere a Support > Support home, e digitare il nome del modello.

Per maggiori informazioni sullo smontaggio delle lampadine o dei comandi seguire le istruzioni come descritto sopra.

Risoluzione dei problemi

Prima di chiamare l'assistenza rivedere i punti di controllo sotto. Eventuali interventi di assistenza riguardanti situazioni normali (nessun difetto riscontrato) comporteranno un addebito per il cliente.

Generale

Temperatura

Sintomo	Possibili cause	Soluzione
Il frigorifero/freezer non funziona. La temperatura del frigorifero/freezer è elevata.	• La spina del cavo di alimentazione non è inserita correttamente in una presa elettrica.	• Ricollegare correttamente la spina di alimentazione.
	• Il controllo della temperatura non è impostato correttamente.	• Impostare una temperatura inferiore.
	• Il frigorifero è posizionato vicino ad una fonte di calore o è esposto alla luce solare diretta.	• Assicurarsi che il frigorifero sia posizionato lontano dalla luce solare diretta o eventuali fonti di calore.
	• Non c'è abbastanza spazio tra il frigorifero e le pareti o lati della armadiatura.	• Si consiglia di mantenere una distanza tra il frigorifero e le pareti circostanti (o le pareti dell'armadio) superiore a 50 mm
	• Il frigorifero è troppo pieno. Il cibo blocca le aperture per la ventilazione.	• Non sovraccaricare il frigorifero. Accertarsi che il cibo non ostruisca le aperture di ventilazione.
Il frigorifero/ freezer raffreddano eccessivamente.	• Il controllo della temperatura non è impostato correttamente.	• Impostare la temperatura ad un valore superiore.

Sintomo	Possibili cause	Soluzione
La parete interna è bollente.	• Il frigorifero è dotato di tubazioni isolate termicamente nella parete interna.	• Al fine di prevenire la formazione di condensa, il frigorifero è dotato di tubazioni isolate sugli angoli anteriori. Qualora la temperatura ambientale aumenti, questo apparecchio potrebbe non funzionare in modo ottimale. Ciò non indica un guasto al sistema. 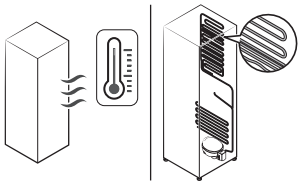
Illuminazione, Pannello di controllo, Ice Maker, dispenser acqua e ghiaccio non operano simultaneamente.	• Il controllo della Modalità non è impostato correttamente.	**1.** Tenere premuto ◯ e 〉 e simultaneamente per 6 secondi. **2.** Quando il display lampeggia, premere 〉. **3.** Selezionare il tasto successivo. • Se il sintomo persiste dopo aver seguito questi passaggi, contattare il Centro di assistenza autorizzato Samsung Electronics.

Odore

Sintomo	Possibili cause	Soluzione
Nel frigorifero si avvertono alcuni cattivi odori.	• Cibo guasto.	• Pulire il frigorifero e rimuovere eventuale cibo guasto.
	• Cibo dal forte odore.	• Avvolgere con pellicola i cibi con un forte odore.

Risoluzione dei problemi

Brina

Sintomo	Possibili cause	Soluzione
Brina intorno alle aperture di ventilazione.	• Il cibo blocca le aperture per la ventilazione.	• Accertarsi che il cibo non ostruisca le aperture di ventilazione.
Sulla pareti interne si forma della brina.	• Lo sportello non è chiuso bene.	• Assicurarsi che il cibo non impedisca la chiusura della porta. Pulire la guarnizione della porta.

Condensa

Sintomo	Possibili cause	Soluzione
Sulle pareti interne si forma della condensa.	• Se la porta viene lasciata aperta, l'umidità penetra nel frigorifero.	• Rimuovere l'umidità e non lasciare la porta aperta per lunghi periodi di tempo.
	• Cibo con elevato contenuto di umidità.	• Avvolgere con pellicola il cibo.

Acqua/Ghiaccio (solo modelli che lo prevedono)

Sintomo	Possibili cause	Soluzione
Il fusso dell'acqua è più debole del normale.	• La pressione dell'acqua è troppo bassa.	• Assicurarsi che la pressione dell'acqua sia compresa tra i 30 ed i 125 psi.
L'Ice maker emette gorgoglii.	• L'Ice maker è attivo ma la mandata dell'acqua non è stata collegata.	• Disattivare l'ice maker.

Sintomo	Possibili cause	Soluzione
L'Ice maker non produce ghiaccio.	• L'Ice maker è stato installato da poco.	• Attendere 24 ore prima che il frigorifero possa produrre ghiaccio.
	• La temperatura del freezer è troppo alta.	• Assicurarsi che la temperatura del freezer sia impostata al di sotto di -18 °C o -20 °C in un ambiente caldo.
	• È attivo il blocco del pannello del dispenser.	• Tenere premuto \⌀/ per 3 secondi per disattivare il blocco del pannello del dispenser.
	• L'Ice maker è disattivato.	• Attivare l'ice maker.
	• La vaschetta di raccolta del ghiaccio non è inserita correttamente.	• Spingere la vaschetta di raccolta del ghiaccio fino in fondo.
Non viene erogato ghiaccio.	• Se l'ice maker non viene utilizzato a lungo (circa 3 settimane) è possibile che il ghiaccio si sciolga e si fonda restando incastrato.	• Se non si utilizza il frigorifero per molto tempo, vuotare la vaschetta del ghiaccio e disattivare l'Ice maker.
	• La vaschetta del ghiaccio non è inserita correttamente.	• Accertarsi che la vaschetta sia montata correttamente.
	• La mandata dell'acqua non è collegata correttamente o la mandata non è aperta.	• Controllare le condizioni di installazione della mandata dell'acqua. 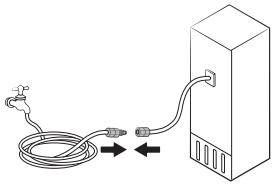

Risoluzione dei problemi

Sintomo	Possibili cause	Soluzione
Non viene erogata acqua.	• La mandata dell'acqua non è collegata correttamente o la mandata non è aperta.	• Controllare le condizioni di installazione della mandata dell'acqua. 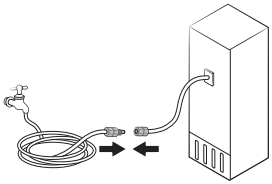
	• È attivo il blocco del pannello del dispenser.	• Tenere premuto \⌂/ per 3 secondi per disattivare il blocco del pannello del dispenser.
	• È stato montato un filtro non originale.	• Usare solo filtri approvati e forniti da Samsung. • L'uso di altri filtri compatibili potrebbe provocare perdite e danneggiare il frigorifero.
Quando compare l'icona ⟲.	Tipo generico • ⟲ indica che il pannello principale è attivo. Family Hub, Tipo AI Home Hub • La spia ⟲ si accende in rosso.	Tipo generico • Sostituire il filtro dell'acqua. Una volta sostituito, premere Filter Reset (Reimpostazione filtro). Tipo Family Hub • Sostituire il filtro dell'acqua. Una volta sostituito, reimpostare il filtro in Fridge Manager (Gestione frigorifero) > Fridge Settings (Impostazioni del frigorifero) > Water Filter (Filtro dell'acqua). Tipo AI Home Hub • Sostituire il filtro dell'acqua. Una volta sostituito, reimpostare il filtro in Product Care (Assistenza prodotto) > Water Filter (Filtro dell'acqua).

Porta con apertura automatica (solo modelli relativi)

Sintomo		Possibili cause	Soluzione
Le porte del frigorifero non si aprono a sufficienza.	Entrambe le porte 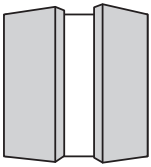	• I lati posteriori del frigoriferi sono bassi.	• Sollevare i lati posteriori del frigorifero per livellarlo. * 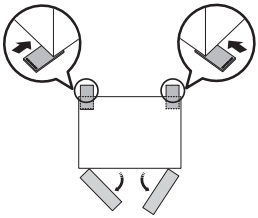
	Porta sinistra 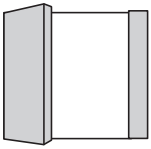	• Il lato posteriore destro del frigorifero è basso.	• Sollevare il lato posteriore destro del frigorifero per livellarlo. * 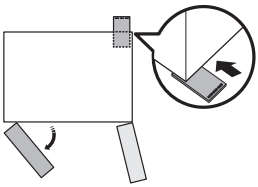
	Porta destra 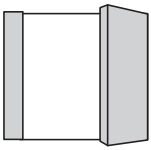	• Il lato posteriore sinistro del frigorifero è basso.	• Sollevare il lato posteriore sinistro del frigorifero per livellarlo. * 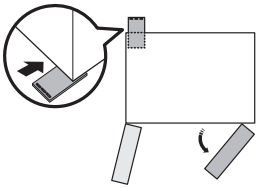

Risoluzione dei problemi

Sintomo	Possibili cause	Soluzione
Le porte del frigorifero si apro eccessivamente. 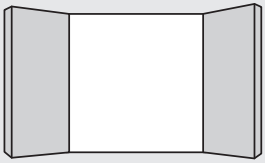	• I lati frontali del frigorifero sono bassi.	• Sollevare i lati frontali del frigorifero per livellarli. * 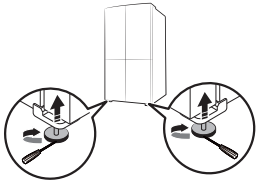

* per maggiori istruzioni sul livellamento del frigorifero, vedere la sezione "**PASSAGGIO 4 Regolazione dei piedini di appoggio**" a pagina **39**).

Si avvertono rumori anomali provenire dal frigorifero?

Prima di chiamare l'assistenza rivedere i punti di controllo sotto. Eventuali richieste di assistenza relative a rumori normali saranno a carico dell'utente.

Questi rumori sono normali.

- Durante l'inizio o il termine di una operazione il frigorifero può emettere un rumore simile all'accensione di una autovettura. Con lo stabilizzarsi del funzionamento, il rumore diminuirà.

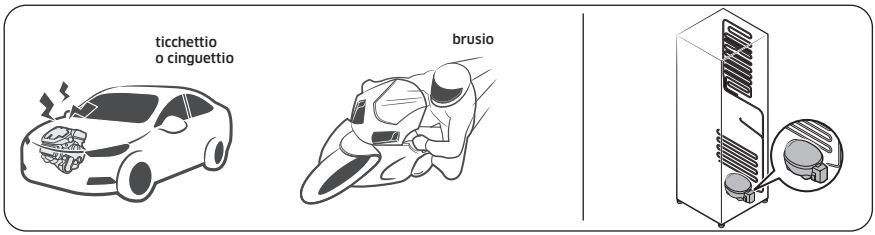

- Durante il funzionamento della ventola, possono verificarsi tali rumori. Quando il frigorifero raggiunge la temperatura impostata, la ventilazione si disattiva.

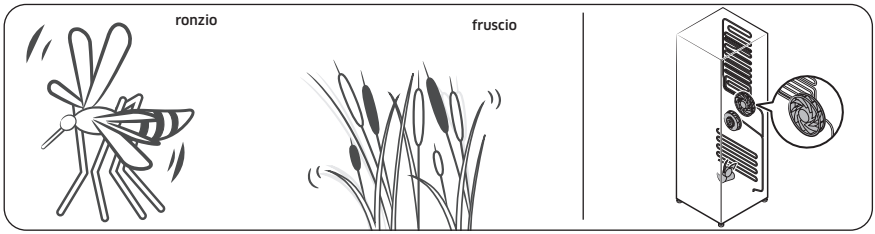

- Durante un ciclo di sbrinamento, l'acqua potrebbe gocciolare sull'elemento riscaldante per lo sbrinamento provocando un rumore simile allo sfrigolio.

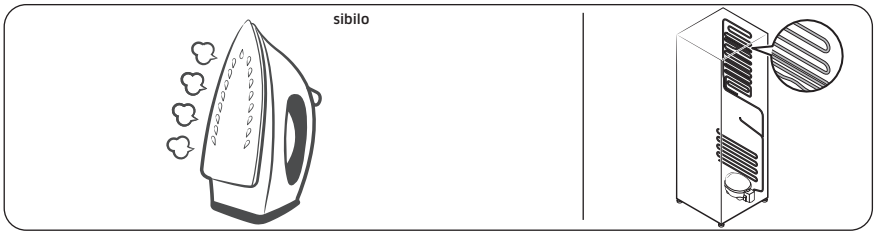

Risoluzione dei problemi

- Con il raffreddamento o il congelamento, il gas refrigerante si sposta all'interno delle tubazioni sigillate provocando dei gorgoglii.

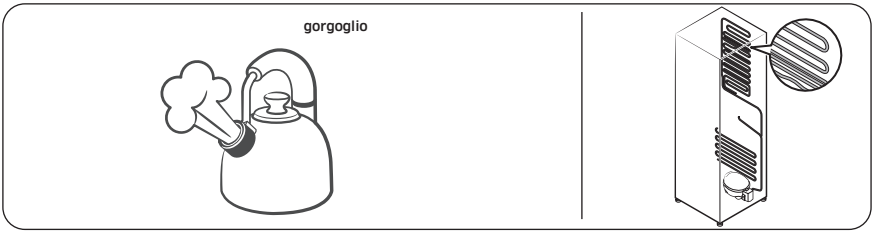

- Con l'aumento o la riduzione della temperatura, le parti in plastica si contraggono o si espandono generando dei rumori. Tali rumori si verificano durante il ciclo di sbrinamento o durante il funzionamento delle parti elettroniche.

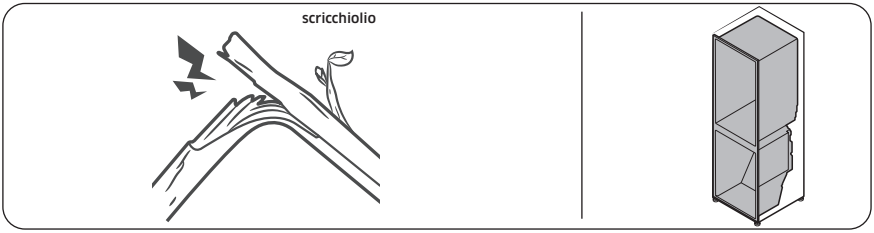

- Per i modelli dotati di macchina per il ghiaccio: Quando la valvola dell'acqua si apre per riempire la macchina del ghiaccio, si avvertono dei ronzii.
- A causa dell'equalizzazione della pressione, durante l'apertura e la chiusura della porta si avvertono dei fruscii.

SmartThings (solo modelli relativi)

Sintomo	Azione
Impossibile trovare “SmartThings” nell'app market.	• La versione del software di supporto della app SmartThings è soggetta a variazioni secondo le politiche di supporto del SO fornito dal produttore. Inoltre, come per la app SmartThings o le funzioni supportate da essa, le nuove politiche di aggiornamento dell’applicazione della versione del SO esistente possono essere sospese per motivi di uso o sicurezza.
La app SmartThings non si avvia.	• La app SmartThings è disponibile solo per i modelli che la supportano. • La precedente app Samsung Smart Refrigerator non è in grado di collegarsi con i modelli Samsung Smart Home.
La app SmartThings è installata ma non si collega al frigorifero.	• Per utilizzare la app è necessario accedere al proprio account Samsung. • Assicurarsi che il router funzioni regolarmente. • Se l'icona Wi-Fi sul display del frigorifero sia spenta, ciò indica che non sia stata ancora stabilita alcuna connessione di rete. In questo caso, usare la app SmartThings per collegare e registrare il proprio frigorifero all'access point (AP) della propria abitazione.
Impossibile collegarsi alla app.	• Per utilizzare la app è necessario accedere al proprio account Samsung. • Qualora non si disponga di un account Samsung, seguire le istruzioni visualizzate sullo schermo per crearne uno.
Quando provo a registrare il mio frigorifero compare un messaggio di errore.	• Easy Connection (Connessione rapida) potrebbe non riuscire a collegarsi a causa della distanza dal router o alle interferenze elettriche derivanti dall'ambiente circostante. Attendere qualche minuto e riprovare.
La app SmartThings si collega con successo al frigorifero ma non viene eseguita.	• Uscire e riavviare la app SmartThings o scollegare e ricollegare il router. • Spegnere il frigorifero, quindi riaccenderlo Dopo 1 minuto.
L’icona Wi-Fi lampeggia. ( ) (solo modelli relativi).	• Collegare il frigorifero alla app SmartThings prima dell’uso. Una volta stabilita la connessione, la spia smette di lampeggiare. - Qualora non si riesca ad effettuare la connessione o non si desideri utilizzare la app, tenere premuto il tasto ﹥ per 10 secondi. La spia smette di lampeggiare e sul display della temperatura compare "O FF".

Open Source Announcement

Open Source Announcement

(For Wi-Fi models only)
The software included in this product contains open source software.
The following URL http://opensource.samsung.com/opensource/SMART_TP1_0/seq/0 leads to open source license information as related to this product.

Appendice

(Solo regioni UE)

Istruzioni di sicurezza

- Per i migliori risultati in termini di efficienza energetica, tenere tutti gli accessori interni quali cestelli, cassetti, ripiani e vaschette per il ghiaccio nella posizione indicata dal costruttore.
- Questo frigorifero non è stato progettato per essere montato ad incasso.

Istruzioni di installazione

Per gli apparecchi di refrigerazione con classi climatiche

In base alla sua classe climatica, questo apparecchio di refrigerazione è progettato per essere utilizzato a temperature ambiente come indicato nella tabella che segue.

La classe climatica può essere individuata sull'etichetta dei valori nominali. Il prodotto potrebbe non operare correttamente a temperature al di fuori dell'intervallo di valori indicato.

La classe climatica può essere individuata sull'etichetta dei valori nominali all'interno del prodotto.

Temperatura di funzionamento effettivo

Il frigorifero è stato progettato per funzionare normalmente all'interno dell'intervallo di temperature indicato per la sua classe energetica.

Classe	Simbolo	Intervallo temperatura ambiente (°C)	
		IEC 62552 (ISO 15502)	ISO 8561
Temperata estesa	SN	da +10 a +32	da +10 a +32
Temperata	N	da +16 a +32	da +16 a +32
Subtropicale	ST	da +16 a +38	da +18 a +38
Tropicale	T	da +16 a +43	da +18 a +43

NOTA

Le prestazioni di raffreddamento ed il consumo energetico del frigorifero potrebbero essere influenzati dalla temperatura ambientale, la frequenza di apertura della porta e la posizione del frigorifero. Regolare la temperatura in base alle proprie necessità.

Appendice

Istruzioni sulla temperatura

Temperatura consigliata

La temperatura ottimale consigliata per la conservazione dei cibi:

- Frigo: 3 °C
- Freezer: -19 °C
- Frigo in Converti Freezer: 3 °C

NOTA

L'impostazione ottimale della temperatura di ogni scomparto dipende dalla temperatura ambientale. La temperatura ottimale sopra si basa sulla temperatura ambientale di 25 °C.

Raffreddamento rapido

Raffreddamento rapido accelera il processo di raffreddamento con la massima velocità di ventilazione. Il frigorifero continua a funzionare al massimo per due ore e mezza per poi tornare alla temperatura precedente.

Congelamento rapido

La funzione Congelamento rapido accelera il processo di congelamento con la massima velocità di ventilazione. Il freezer continua a funzionare al massimo per 50 ore quindi torna alla temperatura precedente. Per congelare grandi quantità di cibo, attivare la funzione Congelamento rapido per almeno 20 ore prima di inserire il cibo nel freezer.

NOTA

L'uso di questa funzione comporta un aumento del consumo energetico del frigorifero. Disattivarla qualora non sia necessaria, riportando il freezer alla temperatura originaria.

Come avere una conservazione ottimale (solo alcuni modelli)

Coprire i cibi al fine di conservarne l'umidità e impedire che assumano altri odori. Una grande pozione di cibo come una minestra o uno stufato deve essere suddiviso in porzioni più piccole e conservato in recipienti poco profondi prima di essere inserito nel freezer. Un taglio di carne di grosse dimensioni o un pollo intero deve essere suddiviso in più parti prima di essere conservato in frigorifero.

Disposizione dei cibi

Ripiani	I ripiani devono essere regolati in base alle dimensioni delle confezioni dei cibi da conservare.
Comparti dedicati (solo modelli relativi)	I cassetti dotati di chiusura sono ideali per conservare frutta e verdura. Le verdure richiedono una maggiore presenza di umidità mentre la frutta ne richiede di meno. Tali cassetti sono dotati di dispositivi di controllo per il mantenimento dei livelli di umidità (*in base al modello ed alle opzioni). Un cassetto per la carne con la temperatura regolabile ottimizza il tempo di conservazione di carni e formaggi.
Conservati nella porta	Non conservare cibi deperibili nella porta. Le uova devono essere conservate in un cartone su un ripiano. La temperatura dei balconcini nella porta può variare più della temperatura all'interno. Mantenere la porta chiusa il più possibile.
Comparto freezer	Nel comparto freezer è possibile conservare i cibi congelati, formare cubetti di ghiaccio e congelare cibi freschi.

NOTA

Congelare solo cibi freschi e non guasti. Conservare il cibo da congelare lontano dai cibi già congelati. Al fine di impedire che i cibi perdano il sapore o si disidratino, conservarli in contenitore a tenuta d'aria.

Appendice

Diagramma Frigorifero & Freezer

La durata della freschezza dei cibi dipende dalla temperatura e dall'umidità. Dal momento che le date di scadenza dei prodotti non sono un riferimento sicuro per una consumazione sicura dei cibi, consultare questo diagramma e seguire questi suggerimenti.

Prodotti del latte

Prodotto	Frigorifero	Freezer
Latte	1 settimana	1 mese
Burro	2 settimane	12 Mesi
Gelato	-	2-3 settimane
Formaggio fresco	1 mese	4-6 Mesi
Formaggio cremoso	2 settimane	Non consigliato
Yogurt	1 mese	-

Carne

Prodotto	Frigorifero	Freezer
Arrosti freschi, bistecche, spiedini	3-4 Giorni	2-3 Mesi
Carne fresca, stufati	1-2 Giorni	3-4 Mesi
Pancetta	7 giorni	1 mese
Salsiccia, maiale crudo, manzo, tacchino	1-2 Giorni	1-2 Mesi

Pollame / Uova

Prodotto	Frigorifero	Freezer
Pollame fresco	2 giorni	6-8 Mesi
Insalata di pollo	1 giorno	-
Uova, fresche in guscio	2-4 settimane	Non consigliato

Pesce / Frutti di mare

Prodotto	Frigorifero	Freezer
Pesce fresco	1-2 Giorni	3-6 Mesi
Pesce cotto	3-4 Giorni	1 mese
Insalata di pesce	1 giorno	Non consigliato
Pesce essiccato o in salamoia	3-4 settimane	-

Frutta

Prodotto	Frigorifero	Freezer
Mele	1 mese	-
Pesche	2-3 settimane	-
Ananas	1 settimana	-
Altra frutta fresca	3-5 Giorni	9-12 Mesi

Verdure

Prodotto	Frigorifero	Freezer
Asparagi	2-3 Giorni	-
Broccoli, cavoletti di Bruxelles, piselli, funghi	3-5 Giorni	-
Cavolo, cavolfiore, cetrioli, lattuga	1 settimana	-
Carote, barbabietole, ravanelli	2 settimane	-

Appendice

Informazioni sul modello e l'ordinazione di parti di ricambio

Informazioni sul modello

Per accedere alle informazioni energetiche di questo prodotto nel European Product Registry for Energy Labelling (EPREL), scansionare il codice QR dell'etichetta energetica.

Il codice QR è reperibile sull'etichetta energetica contenuta nella confezione del prodotto.

Informazione sulla parte di ricambio

- Il periodo minimo nel quale i ricambi necessari continueranno ad essere disponibili
  - 7 anni termostati, sensori di temperatura, circuiti stampati e luci, maniglie di porte, cerniere, vassoi, guarnizioni (scatole o cassetti)
  - 10 anni guarnizioni delle porte
- La durata minima della garanzia dei dispositivi di refrigerazione offerta dal costruttore è di 24 mesi.
- Informazioni importanti per l'ordinazione dei ricambi, direttamente o tramite altri canali sono fornite dal costruttore, importatore o rappresentanti autorizzati
- È possibile ottenere informazioni sulle riparazioni professionali alla pagina http://samsung.com/support.
  È possibile trovare il manuale di assistenza dell'utente alla pagina http://samsung.com/support.

Memo

Memo

Memo

NOTA (solo modelli Wi-Fi)

Samsung dichiara che questo apparecchio radio è conforme alla Direttiva 2014/53/UE e con le relative disposizioni di legge nel Regno Unito.

Il testo completo della Dichiarazione di conformità UE e la Dichiarazione di conformità del Regno Unito sono disponibili all'indirizzo internet: La Dichiarazione di conformità ufficiale è reperibile all'indirizzo http://www.samsung.com, accedendo alla pagina Support > Search Product Support e digitando il nome del modello.

	Gamma frequenze	Potenza trasmettitore (Max)
Wi-Fi	2412 - 2472 MHz	20 dBm
Bluetooth	2402 - 2480 MHz	20 dBm

FRANCE	01 48 63 00 00	www.samsung.com/fr/support
GERMANY	06196 77 555 77	www.samsung.com/de/support
LUXEMBURG	261 03 710	www.samsung.com/be_fr/support
NETHERLANDS	088 90 90 100	www.samsung.com/nl/support
BELGIUM	02-201-24-18	www.samsung.com/be/support (Dutch) www.samsung.com/be_fr/support (French)
NORWAY	21629099	www.samsung.com/no/support
DENMARK	707 019 70	www.samsung.com/dk/support
FINLAND	030-6227 515	www.samsung.com/fi/support
SWEDEN	0771-400 300	www.samsung.com/se/support
CYPRUS	8009 4000 only from landline, toll free	www.samsung.com/gr/support
GREECE	80111-SAMSUNG (80111 726 7864) only from land line (+30) 210 6897691 from mobile and land line	
ITALIA	800-SAMSUNG (800.7267864)	www.samsung.com/it/support
PORTUGAL	210 608 098 Chamada para a rede fixa nacional Dias úteis das 9h às 20h	www.samsung.com/pt/support
SPAIN	91 175 00 15	www.samsung.com/es/support

Frigorífico

Manual del usuario

Electrodoméstico independiente

SAMSUNG

Índice

Información de seguridad **4**

Lo que debe saber sobre las instrucciones de seguridad 4
Símbolos y precauciones de seguridad importantes: 7
Precauciones de seguridad importantes 8
Señales de advertencia importantes sobre el transporte y la ubicación 12
Advertencias de instalación muy importantes 13
Precauciones de instalación 17
Advertencias de uso muy importantes 17
Precauciones de uso 22
Precauciones de limpieza 26
Advertencias de eliminación muy importantes 27
Consejos adicionales para un uso correcto 28
Instrucciones sobre los RAEE 30

Instalación **31**

Descripción general del frigorífico 32
Instalación paso a paso 34
Desmontaje de la puerta para la entrada 46

Funcionamiento **54**

Panel principal 54
SmartThings (solo modelos aplicables) 65
Bixby (Reconocimiento de voz - solo modelos aplicables) 68
Panel del dispensador (solo modelos aplicables) 70
Características especiales 71

Mantenimiento **86**

Manipulación y cuidado 86
Limpieza 90
Recambio 93

Solución de problemas **94**

General 94
¿Se oyen ruidos anómalos procedentes del frigorífico? 100
SmartThings (solo modelos aplicables) 102

Open Source Announcement **103**

Open Source Announcement 103

Apéndice **104**

Instrucciones de seguridad 104
Instrucciones de instalación 104
Instrucciones sobre la temperatura 105
Información para el modelo y el pedido de piezas de repuesto 109

Información de seguridad

Antes de utilizar su nuevo frigorífico Samsung, lea detenidamente este manual a fin de aprender a usar de manera segura y eficiente las funciones que ofrece su nuevo aparato.

Lo que debe saber sobre las instrucciones de seguridad

- Las advertencias y las instrucciones de seguridad importantes de este manual no abarcan todas las situaciones posibles que puedan surgir.
  Es su responsabilidad usar el sentido común y actuar con precaución y cuidado durante la instalación, el mantenimiento y el uso del electrodoméstico.
- Ya que las siguientes instrucciones de funcionamiento se aplican a varios modelos, las características de su frigorífico pueden variar ligeramente de las descritas en este manual y es posible que no sean relevantes todos los símbolos de advertencia. Si tiene consultas o dudas, puede ponerse en contacto con el centro de servicio técnico más cercano o solicitar ayuda e información en línea en www.samsung.com.
- Como refrigerante, se utiliza R-600a o R-134a. Compruebe la etiqueta del compresor situada en la parte posterior del electrodoméstico o la etiqueta de especificaciones del interior del frigorífico para ver cuál es el refrigerante utilizado. Si este producto contiene gas inflamable (refrigerante R-600a), póngase en contacto con las autoridades locales en relación con la eliminación segura de este producto.

- Para evitar que se mezclen el gas inflamable y el aire en caso de una fuga en el circuito de refrigeración, el tamaño de la habitación donde se pueda instalar el electrodoméstico dependerá de la cantidad de refrigerante utilizado.
- Nunca ponga en marcha un electrodoméstico que presente indicios de daños. En caso de duda, póngase en contacto con el distribuidor. El tamaño de la habitación debe ser de 1 m^3 por cada 8 g de refrigerante R-600a del electrodoméstico.
  La cantidad de refrigerante de cada electrodoméstico se indica en la placa de identificación que se encuentra en el interior.
- Una fuga de refrigerante de los tubos se puede inflamar o causar lesiones oculares. Si hay fugas de refrigerante en los tubos, evite la presencia de llamas, aleje cualquier material inflamable del producto y ventile la habitación inmediatamente.
  - De no hacerlo se podría producir un incendio o una explosión.
- Para evitar la contaminación de alimentos, cumpla las siguientes instrucciones:
  - Abrir la puerta durante períodos prolongados puede generar un aumento significativo de la temperatura en los compartimentos del electrodoméstico.
  - Limpie regularmente las superficies que pueden entrar en contacto con alimentos y los sistemas de drenaje accesibles.

Información de seguridad

- Limpie los depósitos de agua si no se han utilizado durante 48 horas; enjuague el sistema de agua conectado a un suministro de agua si no se ha extraído agua durante 5 días.
- Almacene la carne y el pescado crudos en recipientes apropiados en el frigorífico, de forma que no estén en contacto con otros alimentos ni goteen sobre otros alimentos.
- Los compartimentos de alimentos congelados de dos estrellas son apropiados para almacenar alimentos precongelados, almacenar o fabricar helado, y fabricar cubitos de hielo.
- Los compartimentos de una, dos y tres estrellas no son apropiados para congelar alimentos frescos.
- Si el aparato de refrigeración se deja vacío durante períodos prolongados, apáguelo, descongélelo, límpielo, séquelo y deje la puerta abierta para evitar la formación de moho dentro del electrodoméstico.

Símbolos y precauciones de seguridad importantes:

Siga todas las instrucciones de seguridad de este manual. En este manual se usan los siguientes símbolos de seguridad.

⚠ ADVERTENCIA

Prácticas peligrosas o inseguras que pueden provocar **lesiones físicas graves, daños a la propiedad o la muerte**.

⚠ PRECAUCIÓN

Prácticas peligrosas o inseguras que pueden provocar **lesiones físicas graves o daños a la propiedad**.

NOTA

Información útil que ayuda a los usuarios a comprender o a sacar partido del frigorífico.

Estos símbolos de advertencia tienen la función de prevenir lesiones personales a usted y a otras personas.

Debe seguirlos cuidadosamente.

Después de leer esta sección, guárdela para consultas futuras.

Información de seguridad

Precauciones de seguridad importantes

ADVERTENCIA: Riesgo de incendio/materiales inflamables

⚠ ADVERTENCIA

- Cuando instale el electrodoméstico, asegúrese de que el cable de alimentación no está atrapado ni dañado.
- No coloque regletas de enchufes portátiles o unidades de alimentación móviles en la parte posterior del electrodoméstico.
- Llénelo solo con agua potable.
- Se debe conectar únicamente a un suministro de agua potable.
- Mantenga libres de obstrucciones las aberturas de ventilación de la caja o de la estructura empotrable.
- No utilice dispositivos mecánicos ni otros métodos para acelerar el proceso de descongelación que no sean los recomendados por el fabricante.
- No dañe el circuito de refrigeración.
- No utilice dispositivos eléctricos dentro de los compartimentos de almacenamiento de alimentos del electrodoméstico, a menos que sean de un tipo recomendado por el fabricante.

- Este electrodoméstico no está diseñado para que lo usen personas (incluidos los niños) con discapacidad física, mental o sensorial, o faltas de conocimiento y experiencia, sin la supervisión o las indicaciones de una persona responsable que garanticen un uso seguro del aparato.
- Este electrodoméstico lo pueden utilizar niños a partir de los 8 años y personas con discapacidad física, mental o sensorial, siempre y cuando tengan una supervisión o instrucciones sobre el uso de estos electrodomésticos de una forma segura y siendo consecuentes de los posibles peligros que este pueda ocasionar. Los niños no deben jugar con el electrodoméstico. Los niños no deben efectuar tareas de limpieza ni de mantenimiento sin vigilancia. Los niños con edades comprendidas entre los 3 y los 8 años pueden cargar y descargar aparatos de refrigeración.
- Si el cable de alimentación está dañado, lo debe reemplazar el fabricante, su técnico de servicio o personal con una cualificación análoga para evitar riesgos de accidentes.
- La toma de corriente debe ser fácilmente accesible para que se pueda desenchufar el aparato rápidamente en caso de emergencia.
  - Debe estar fuera de la zona posterior del aparato.
- No almacene en este aparato sustancias explosivas como envases de aerosoles con propulsores inflamables.
- Si el producto está equipado con lámparas LED, no desmonte la tapa de la lámpara ni la lámpara LED usted mismo.
  - Póngase en contacto con un centro de servicio técnico de Samsung.

  - Utilice solo las lámparas LED suministradas por el fabricante o su personal de servicio técnico.
- No reutilice los tubos viejos, utilice los tubos nuevos suministrados con el aparato.
- El frigorífico solo debe conectarse a un suministro de agua potable. Para que la máquina de hielo funcione correctamente, la presión del agua debe ser de 206 - 861 kPa (30 - 125 psi).
- Para un uso más eficiente de la energía, mantenga todos los accesorios internos, como cestas, cajones o estantes, en la posición en la que los entrega el fabricante.
- Para obtener el mejor rendimiento energético del producto, deje todos los estantes, cajones y cestos en su posición original.

Cómo minimizar el consumo de energía

- Instale el aparato en un lugar fresco y seco con la ventilación adecuada.
- No exponga el electrodoméstico a la luz directa del sol ni lo ponga cerca de fuentes de calor directo (un radiador, por ejemplo).
  - Para mejorar la eficiencia energética, se recomienda no bloquear las aberturas ni las rejillas de ventilación.
  - Deje enfriar los alimentos antes de introducirlos en el aparato.
  - Deje descongelar los alimentos en el frigorífico. De este modo se utilizan las bajas temperaturas de los alimentos congelados para enfriar los alimentos del frigorífico.

- No deje abierta la puerta del frigorífico demasiado tiempo cuando introduzca o saque alimentos.
- Cuanto menos tiempo esté abierta la puerta, menos hielo se formará en el congelador.
- Limpie la parte posterior del electrodoméstico regularmente. El polvo aumenta el consumo de energía.
- No configure una temperatura más baja de lo necesario.
- Asegúrese de que hay una salida de aire suficientemente amplia en la base y en la parte posterior del frigorífico. No tape las aperturas de ventilación.
- Cuando instale el frigorífico deje espacio suficiente a la derecha, a la izquierda, detrás y arriba. Esto ayudará a reducir tanto el consumo de energía como los recibos de la luz.

Este aparato está diseñado para utilizarse en entornos domésticos o similares como

- cocinas para el personal de tiendas, oficinas u otros lugares de trabajo
- albergues rurales y habitaciones de hoteles, moteles y otros entornos residenciales
- pensiones y casas de huéspedes
- catering y aplicaciones no minoristas similares.

Información de seguridad

Señales de advertencia importantes sobre el transporte y la ubicación

⚠ ADVERTENCIA

- Cuando transporte e instale el electrodoméstico, tenga cuidado de no dañar ninguna pieza del circuito de refrigeración.
  - Una fuga de refrigerante se puede inflamar o causar lesiones oculares. Si detecta una fuga, evite la presencia de llamas o fuentes capaces de provocar una ignición y ventile durante varios minutos la habitación donde está instalado el frigorífico.
  - Este electrodoméstico contiene una pequeña cantidad de refrigerante isobutano (R-600a), un gas natural de alta compatibilidad medioambiental que, sin embargo, también es combustible. Cuando transporte e instale el electrodoméstico, tenga cuidado de no dañar ninguna pieza del circuito de refrigeración.
- Cuando transporte e instale el frigorífico, no toque la manguera de agua de la parte posterior del frigorífico.
  - Podría dañar el frigorífico y, en consecuencia, no se podría utilizar el dispensador de agua.

Advertencias de instalación muy importantes

⚠ ADVERTENCIA

- No instale el frigorífico en un lugar húmedo o donde pueda entrar en contacto con el agua.
  - Un aislamiento defectuoso de las partes eléctricas puede causar una descarga eléctrica o un incendio.
- No exponga el frigorífico a la luz directa del sol ni a fuentes de calor, como por ejemplo estufas, calentadores y otros aparatos.
- No enchufe más de un aparato en la misma placa de potencia. El frigorífico siempre se debe enchufar en su propia toma de corriente, que tenga una tensión nominal que coincida con la de la placa de especificaciones eléctricas del frigorífico.
  - Así se conseguirá el mejor rendimiento y se impedirá el sobrecalentamiento del cableado, que podría causar un incendio.
- Si la toma mural está floja, no enchufe el cable de alimentación.
  - Hay peligro de descarga eléctrica o incendio.
- No utilice un cable de alimentación que presente grietas o signos de abrasión en toda su longitud o en sus extremos.
- No doble excesivamente el cable de alimentación ni coloque sobre él objetos pesados.
- No tire con excesiva fuerza del cable de alimentación ni lo doble demasiado.
- No retuerza el cable de alimentación.

Información de seguridad

- No cuelgue el cable de alimentación de un objeto metálico, no ponga sobre él objetos pesados, no lo coloque entre objetos ni lo introduzca en el espacio que hay detrás del electrodoméstico.
- Cuando mueva el frigorífico, tenga cuidado de no enroscar ni dañar el cable de alimentación.
  - Se podría producir una descarga eléctrica o un incendio.
- No tire del cable para desenchufar el frigorífico. Sujete siempre firmemente el enchufe y tire de él en línea recta.
  - Si se daña el cable de alimentación se puede provocar un cortocircuito, un incendio o una descarga eléctrica.
- No utilice aerosoles cerca del frigorífico.
  - El uso de aerosoles cerca del frigorífico podría causar una explosión o un incendio.
- No instale este aparato cerca de un calentador o de materiales inflamables.
- No instale este aparato en un lugar donde pueda haber fugas de gas.
  - Se podría producir una descarga eléctrica o un incendio.
- Antes de su utilización, este frigorífico debe instalarse correctamente en el lugar adecuado siguiendo las instrucciones de este manual.
- Conecte el cable de alimentación en la posición adecuada y deje que cuelgue.
  - Si conecta el cable de alimentación invertido, los hilos se pueden cortar y provocar un incendio o una descarga eléctrica.
- Asegúrese de que el cable no quede aplastado ni lo dañe la parte posterior del frigorífico.

- Guarde los materiales del embalaje fuera del alcance de los niños.
  - Existe el riesgo de muerte por asfixia si un niño introduce la cabeza en los materiales de embalaje.
- No instale este aparato en un lugar donde haya humedad, grasas o polvo, o que esté expuesto a la luz directa del sol o al agua de la lluvia.
  - Un aislamiento defectuoso de las partes eléctricas puede causar una descarga eléctrica o un incendio.
- Si hay polvo o agua dentro del frigorífico, desenchúfelo y póngase en contacto con el centro de servicio técnico de Samsung.
  - Hay peligro de incendio.
- No se suba al electrodoméstico ni coloque encima de él objetos (como ropa para lavar, velas o cigarrillos encendidos, platos, productos químicos, objetos metálicos, etc.).
  - Se podría provocar una descarga eléctrica, un incendio, problemas con el producto o lesiones personales.
- Antes de conectar el producto por primera vez debe quitar todas las películas de plástico de protección.
- No deje que los niños jueguen con los anillos elásticos del ajuste de las puertas ni con las grapas del tubo de agua.
  - Existe el riesgo de muerte por asfixia si un niño se traga un anillo elástico o una grapa del tubo de agua. Mantenga los anillos elásticos y las grapas del tubo de agua fuera del alcance de los niños.

Información de seguridad

- El frigorífico debe estar conectado a tierra.
  - Asegúrese siempre de conectar el frigorífico a una toma de tierra antes de intentar examinar o reparar alguna pieza. Las fugas de electricidad pueden provocar una descarga eléctrica.
- Para la conexión a tierra nunca utilice cañerías de gas, líneas de teléfono ni otros elementos que puedan atraer los rayos.
  - La puesta a tierra del frigorífico evita fugas de electricidad o descargas eléctricas originadas por una fuga de corriente del frigorífico.
  - Se podría producir una descarga eléctrica, un incendio, una explosión o causar problemas con el funcionamiento del producto.
- Conecte el enchufe firmemente en la toma mural. No utilice enchufes o cables dañados, ni tomas de pared sueltas.
  - Se podría producir una descarga eléctrica o un incendio.
- El fusible del frigorífico debe reemplazarlo un técnico o una empresa de servicios acreditados.
  - De no hacerlo así, se podría provocar una descarga eléctrica o lesiones personales.

Precauciones de instalación

⚠ PRECAUCIÓN

- Deje espacio suficiente alrededor del frigorífico e instálelo sobre una superficie plana.
  - Si el frigorífico no está equilibrado, se puede reducir tanto el rendimiento de la refrigeración como la durabilidad del aparato.
- Antes de introducir alimentos, el electrodoméstico debe permanecer en posición vertical durante 2-3 horas después de la instalación y de su encendido.
- Es muy recomendable encargar la instalación de este frigorífico a un técnico cualificado o una empresa de servicios.
  - De no hacerlo así, se podría provocar una descarga eléctrica, un incendio, una explosión, problemas con el producto o lesiones personales.

Advertencias de uso muy importantes

⚠ ADVERTENCIA

- No enchufe el cable de alimentación en la toma de pared con las manos mojadas.
  - Se puede producir una descarga eléctrica.
- No deposite objetos encima del aparato.
  - Al abrir o cerrar la puerta, los objetos se podrían caer y causar lesiones personales o daños materiales.

Información de seguridad

- No introduzca las manos ni los pies, ni objetos de metal (como varillas, etc.), en la parte inferior o posterior del frigorífico.
  - Se podría producir una descarga eléctrica o lesiones personales.
  - Los bordes afilados pueden causar lesiones personales.
- No toque las paredes interiores del congelador ni los productos guardados en su interior con las manos mojadas.
  - Se podría causar lesiones por congelación.
- No ponga recipientes que contengan agua encima del frigorífico.
  - Si se derrama agua, hay peligro de incendio o descarga eléctrica.
- No deje objetos ni sustancias volátiles o inflamables (benceno, disolventes, gas propano, alcohol, éter, gas LP y otros productos similares) en el frigorífico.
  - En este frigorífico solo se deben guardar alimentos.
  - Se puede producir un incendio o una explosión.
- No deje que los niños jueguen con el electrodoméstico.
  - Tenga cuidado de no pillarse los dedos en los puntos donde existe este riesgo. La holgura entre las puertas y el armario es necesariamente pequeña. Tenga cuidado cuando abra la puerta si hay niños cerca.
- Evite que sus dedos y los de los niños se introduzcan entre las puertas.
  - Mantenga los dedos alejados de las holguras izquierda y derecha de las puertas. Tenga cuidado cuando abra las puertas de no atraparse los dedos.
- No deje que los niños se cuelguen de la puerta ni de los compartimentos. Hay riesgo de lesiones graves.

- No permita que los niños se introduzcan en el frigorífico. Podrían quedar atrapados.
- No introduzca las manos debajo del aparato.
  - Los bordes afilados pueden causar lesiones personales.
- No almacene en el frigorífico productos farmacéuticos, materiales científicos ni otros productos sensibles a las temperaturas.
  - No almacene en el frigorífico productos que requieran un control estricto de la temperatura.
- Si advierte olor a fármaco o humo, desconéctelo inmediatamente y llame a su centro de servicio técnico de Samsung Electronics.
- Si hay polvo o agua dentro del frigorífico, desenchúfelo y póngase en contacto con su centro de servicio técnico de Samsung Electronics.
  - Hay peligro de incendio.
- No permita que los niños se suban encima de un cajón.
  - El cajón se puede romper y provocar su caída.
- No deje las puertas del frigorífico abiertas sin supervisión ni permita que los niños se introduzcan en el frigorífico.
- No deje que los niños se metan en el cajón.
  - Si quedan atrapados se podrían asfixiar o sufrir lesiones.
- No llene en exceso el frigorífico.
  - Al abrir o cerrar la puerta, los artículos se podrían caer y causar lesiones personales o daños materiales.

Información de seguridad

- No rocíe materiales volátiles, como insecticidas, sobre la superficie del aparato.
  - Además de ser perjudiciales para las personas, se podría provocar una descarga eléctrica, un incendio o problemas con el producto.
- No introduzca los dedos ni otros objetos en el orificio del dispensador de agua, en el conducto del hielo ni en el depósito de la máquina de hielo.
  - Hay riesgo de lesiones personales o daños materiales.
- No utilice ni deposite sustancias sensibles a la temperatura, como pulverizadores u objetos inflamables, hielo seco, medicinas ni productos químicos cerca o dentro del frigorífico.
- No utilice un secador de pelo para secar el interior del frigorífico. No ponga una vela encendida en el interior del frigorífico para eliminar los malos olores.
  - Se podría producir una descarga eléctrica o un incendio.
- Llene el depósito de agua, la bandeja de hielo y las cubiteras solo con agua potable (agua mineral o depurada).
  - No llene el depósito con té, zumos ni bebidas isotónicas; podría dañar el frigorífico.
- No se suba al electrodoméstico ni coloque encima de él objetos (como ropa para lavar, velas o cigarrillos encendidos, platos, productos químicos, objetos metálicos, etc.). Se podría provocar una descarga eléctrica, un incendio, problemas con el producto o lesiones personales. No ponga recipientes que contengan agua encima del electrodoméstico.
  - Si se derrama agua, hay peligro de incendio o descarga eléctrica.

- No mire directamente la lámpara LED UV durante mucho tiempo.
  - Los rayos ultravioletas pueden causar fatiga ocular.
- No ponga el estante boca abajo. El tope del estante podría no funcionar.
  - La caída del estante de vidrio podría provocar lesiones personales.
- Si detecta una fuga de gas, evite la presencia de llamas o posibles fuentes de ignición y ventile durante varios minutos la habitación donde está instalado el electrodoméstico.
  - No toque el aparato ni el cable de alimentación.
  - No utilice un ventilador.
  - Una chispa podría provocar una explosión o un incendio.
- Las botellas se deben guardar juntas y sin dejar espacio entre ellas para evitar que se caigan.
- Este producto está diseñado únicamente para almacenar alimentos en un entorno doméstico.
- No intente arreglar, desmontar ni modificar el frigorífico usted mismo.
- No utilice un fusible (como cable de cobre o acero, etc.) que no sea el estándar.
- Si es necesario reparar o volver a instalar el frigorífico, póngase en contacto con su centro de servicio técnico más cercano.
  - De no hacerlo así, se podría provocar una descarga eléctrica, un incendio, problemas con el producto o lesiones personales.

Información de seguridad

- Si advierte olor a quemado o a humo en el frigorífico, desenchúfelo de inmediato y póngase en contacto con el centro de servicio técnico de Samsung Electronics.
  - De no hacerlo así, se podría provocar una descarga eléctrica o un incendio.
- Desenchufe el electrodoméstico de la toma de corriente antes de cambiar las lámparas interiores del frigorífico.
  - De lo contrario, hay peligro de descarga eléctrica.
- Si tiene dificultades para cambiar una lámpara que no sea LED, póngase en contacto con un centro de servicio técnico de Samsung.
- Conecte el enchufe firmemente en la toma mural.
- No utilice enchufes o cables dañados, ni tomas de pared sueltas.
  - Se podría producir una descarga eléctrica o un incendio.

Precauciones de uso

⚠ PRECAUCIÓN

- No vuelva a congelar alimentos que han sido descongelados.
  - Los alimentos que han sido congelados y después descongelados desarrollan bacterias nocivas más rápido que los alimentos frescos.
  - Una segunda descongelación romperá las paredes de más células, lo que supondrá una pérdida de humedad y un cambio en la integridad del producto.

- No descongele la carne a temperatura ambiente.
  - La seguridad dependerá de si el producto crudo se trató de una manera idónea.
- No guarde botellas de vidrio ni bebidas carbónicas en el congelador.
  - El envase se puede congelar y romper y provocar lesiones personales.
- Utilice solo la máquina de hielo proporcionada con el frigorífico.
- Si tiene la intención de ausentarse de su casa mucho tiempo (de vacaciones, por ejemplo) y no va a utilizar los dispensadores de agua o de hielo, cierre la válvula de agua.
  - De lo contrario, pueden producirse fugas de agua.
- Si no va a utilizar el frigorífico durante un período de tiempo prolongado (3 semanas o más), vacíelo (incluido el depósito del hielo), desenchúfelo, cierre la válvula de agua, seque el exceso de humedad de las paredes interiores y deje las puertas abiertas para evitar la aparición de olores y moho.
- Para conseguir el mejor rendimiento del producto:
  - No ponga alimentos demasiado cerca de las salidas de ventilación de la parte posterior del frigorífico ya que podrían obstruir la circulación del aire del compartimento del frigorífico.
  - Envuelva los alimentos adecuadamente o póngalos en un recipiente hermético antes de guardarlos en el frigorífico.
  - Sea estricto con los tiempos de almacenamiento máximo y las fechas de caducidad de los alimentos congelados.

  - No es necesario que desenchufe el frigorífico de la fuente de alimentación si va a ausentarse menos de tres semanas. Sin embargo, si va a estar ausente más de tres semanas, retire todos los alimentos y el hielo del depósito del hielo, desenchufe el frigorífico, cierre la válvula de agua, seque el exceso de humedad de las paredes interiores y deje las puertas abiertas para evitar la aparición de olores y moho.
- Garantía de servicio y modificaciones.
  - El servicio de garantía de Samsung no cubre los cambios o modificaciones realizados por un tercero a este frigorífico y Samsung no se hace responsable de los problemas relacionados con la seguridad que se deriven de las modificaciones realizadas por terceros.
- No obstruya las rejillas de ventilación internas del frigorífico.
  - Si bloquea las salidas, en especial con bolsas de plástico, el frigorífico se puede enfriar en exceso. Si un periodo de enfriamiento es demasiado largo, el filtro del agua se puede romper y provocar fugas de agua.
- Utilice solo la máquina de hielo proporcionada con el frigorífico.
- Elimine el exceso de humedad del interior y deje las puertas abiertas.
  - De lo contrario, pueden generarse malos olores y mohos.
- Si ha desconectado el frigorífico de la fuente de alimentación, deberá esperar al menos cinco minutos antes de volver a conectarlo.

- Si el frigorífico se moja, desenchúfelo y póngase en contacto con el centro de servicio técnico de Samsung Electronics.
- No golpee ni aplique una fuerza excesiva sobre las superficies de vidrio.
  - La rotura del vidrio puede causar lesiones personales o daños materiales.
- Llene el depósito de agua y las cubiteras solo con agua potable (agua del grifo, mineral o depurada).
  - No llene el depósito con té ni bebidas isotónicas. Podría dañar el frigorífico.
- Tenga cuidado de no atraparse los dedos.
- Si el frigorífico se llena de agua, póngase en contacto con el servicio técnico más cercano.
  - Hay peligro de descarga eléctrica o incendio.
- No guarde aceite vegetal en los compartimentos de la puerta del frigorífico. El aceite puede solidificarse, lo que alterará su sabor y la facilidad de uso. Además, el envase abierto puede gotear y el aceite vertido puede agrietar el compartimento de la puerta. Una vez abierto el envase de aceite, es mejor guardarlo en un lugar fresco y a la sombra, como un armario o despensa.
  - Ejemplos de aceite vegetal: aceite de oliva, de maíz, de pepitas de uva, etc.

Información de seguridad

Precauciones de limpieza

⚠ PRECAUCIÓN

- No rocíe agua directamente en el interior ni en el exterior del frigorífico.
  - Hay riesgo de descarga eléctrica o incendio.
- No utilice un secador de pelo para secar el interior del frigorífico.
- No ponga una vela encendida en el interior del frigorífico para eliminar los malos olores.
  - Se podría producir una descarga eléctrica o un incendio.
- No rocíe el panel directamente con limpiadores en aerosol.
  - Los caracteres impresos del panel se pueden borrar.
- Si ha penetrado en el aparato cualquier sustancia extraña como agua, desenchufe el cable y póngase en contacto con el centro de servicio técnico más cercano.
  - De no hacerlo así, se podría provocar una descarga eléctrica o un incendio.
- Utilice un paño limpio y seco para eliminar cualquier resto de polvo o suciedad de las clavijas del enchufe. No utilice un paño húmedo o mojado para limpiar el enchufe.
  - Hay peligro de incendio o descarga eléctrica.
- No rocíe agua directamente sobre el aparato para limpiarlo.
- No limpie con benceno, disolventes, lejía ni cloruro.
  - Podría dañar la superficie y provocar un incendio.
- No introduzca los dedos ni objetos en el orificio del dispensador.
  - Hay riesgo de lesiones personales o daños materiales.

- Antes de realizar tareas de limpieza o de mantenimiento, desenchufe el aparato de la toma mural.
  - De no hacerlo así, se podría provocar una descarga eléctrica o un incendio.
- Utilice una esponja limpia o un paño suave y un detergente neutro disuelto en agua tibia para limpiar el frigorífico.
- No utilice limpiadores abrasivos ni muy fuertes, como limpiacristales, limpiadores corrosivos, líquidos inflamables, ácido clorhídrico, ceras limpiadoras, detergentes concentrados, lejías ni limpiadores que contengan derivados del petróleo en las superficies exteriores (puertas y paneles), piezas de plástico, revestimientos de puertas e interiores y juntas.
  - Pueden rayar o dañar el material.
- Cuando los estantes o las tapas de vidrio están fríos, no los limpie con agua tibia. Los estantes y las tapas de vidrio pueden romperse si se exponen a cambios bruscos de temperatura o a impactos como golpes o caídas.

Advertencias de eliminación muy importantes

⚠ ADVERTENCIA

- Deshágase del embalaje de este aparato de forma respetuosa con el medio ambiente.
- Antes de deshacerse de un aparato compruebe que no estén deteriorados los tubos de la parte posterior.

Información de seguridad

- Cuando se deshaga de este frigorífico, quite la puerta y los cierres y pestillos de la puerta para que no pueda quedar atrapado en su interior un niño pequeño o un animal. No deje que los niños jueguen con el electrodoméstico. Si un niño queda atrapado dentro se puede lesionar o morir asfixiado.
  - Si un niño queda atrapado dentro se puede lesionar y morir asfixiado.
- Se usa ciclopentano en el aislante. Los gases de los materiales aislantes requieren un procedimiento especial de eliminación. Póngase en contacto con las autoridades locales para deshacerse de este aparato de forma segura para el medio ambiente.
- Guarde los materiales del embalaje fuera del alcance de los niños, ya que pueden ser peligrosos para ellos.
  - Si un niño mete la cabeza en una bolsa, se podría asfixiar.

Consejos adicionales para un uso correcto

- En el caso de un fallo de corriente, llame a la oficina local de su compañía eléctrica y solicite información sobre la duración de la interrupción del suministro.
  - La mayoría de los cortes de electricidad que se solucionan en una o dos horas no afectan a la temperatura del frigorífico. Sin embargo, mientras el aparato esté sin corriente abra la puerta lo menos posible.

- Si el fallo de corriente supera las 24 horas, saque todos los alimentos congelados y deséchelos.

- Es posible que el frigorífico no funcione correctamente (descongelación del contenido o temperatura del compartimento de los congelados demasiado alta) si se ha mantenido durante un tiempo excesivo en un lugar donde la temperatura ambiente esté constantemente por debajo de las temperaturas para las que se ha diseñado este frigorífico.
- En el caso de determinados alimentos, mantenerlos refrigerados puede tener un efecto negativo sobre la conservación debido a sus propiedades.
- Este aparato no genera escarcha y no es necesario descongelarlo manualmente. Esta función se realiza automáticamente.
- El aumento de la temperatura durante la descongelación cumple con los requisitos ISO. Si desea evitar un aumento indebido de la temperatura de los alimentos congelados durante la descongelación del aparato, envuélvalos con varias capas de papel de periódico.
- No vuelva a congelar alimentos que se hayan descongelado completamente.
- La temperatura en las secciones o compartimentos con el símbolo de dos estrellas (**) es ligeramente más alta que en los otros compartimentos del congelador.
  La ubicación de las secciones o los compartimentos de dos estrellas puede variar según el producto y deberá referirse a las instrucciones o al estado en el momento de la entrega.

Información de seguridad

Instrucciones sobre los RAEE

Eliminación correcta de este producto (Residuos de aparatos eléctricos y electrónicos) (Se aplica en países con sistemas de recolección por separado)

La presencia de este símbolo en el producto, accesorios o material informativo que lo acompañan, indica que al finalizar su vida útil ni el producto ni sus accesorios electrónicos (como el cargador, cascos, cable USB) deberán eliminarse junto con otros residuos domésticos. Para evitar los posibles daños al medio ambiente o a la salud humana que representa la eliminación incontrolada de residuos, separe estos productos de otros tipos de residuos y recíclelos correctamente. De esta forma se promueve la reutilización sostenible de recursos materiales.

Los usuarios particulares pueden contactar con el establecimiento donde adquirieron el producto o con las autoridades locales pertinentes para informarse sobre cómo y dónde pueden llevarlo para que sea sometido a un reciclaje ecológico y seguro.

Los usuarios comerciales pueden contactar con su proveedor y consultar las condiciones del contrato de compra. Este producto y sus accesorios electrónicos no deben eliminarse junto a otros residuos comerciales.

Para obtener información sobre los compromisos medioambientales y las obligaciones reglamentarias del producto de Samsung, por ejemplo, REACH, WEEE y pilas, visite nuestra página de sostenibilidad disponible a través de www.samsung.com

(Solo para productos que se venden en países europeos y Reino Unido)

Instalación

Antes de instalar el frigorífico, siga detenidamente estas instrucciones para asegurar una instalación correcta y evitar accidentes.

⚠ **ADVERTENCIA**

- Utilice este frigorífico solo para las funciones propias que se describen en este manual.
- Las servicios de reparación debe efectuarlos un técnico cualificado.
- Deshágase del embalaje de este aparato en conformidad con la normativa local.
- Para prevenir descargas eléctricas, desenchufe el cable de alimentación antes de las operaciones de servicio o reemplazo.

Instalación

Descripción general del frigorífico

La apariencia de su frigorífico puede variar en función del modelo y del país.

Tipo A

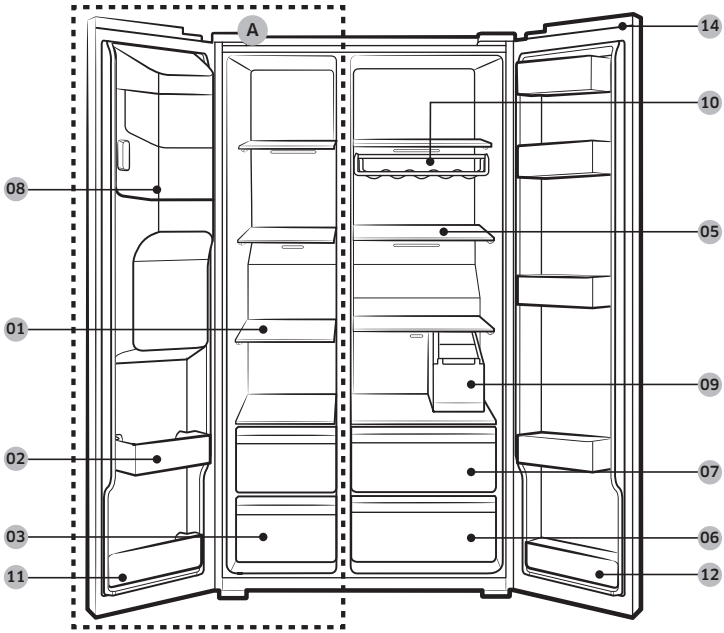

Tipo B

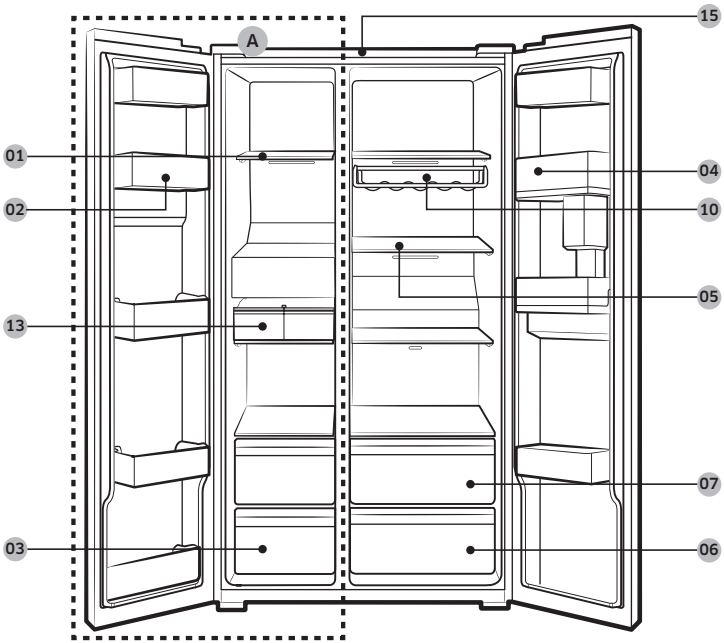

01 Estantes del congelador
02 Compartimento multiuso del congelador
03 Cajón para carne y alimentos secos
04 Compartimento del frigorífico
05 Estantes del frigorífico
06 Cajón de verduras
07 Cajón multiuso
08 Depósito de la máquina de hielo **
09 Depósito de agua *
10 Estante de vinos *
11 Compartimento inferior del congelador
12 Compartimento inferior del frigorífico *
13 Máquina de hielo automática *
14 Tapa del interruptor *
15 Filtro de malla *

A. Congelador
* Solo modelos aplicables
** Solo modelos con dispensador

Instalación

NOTA

El diseño de la huevera puede variar según el modelo.

⚠ PRECAUCIÓN

En los modelos normales, no cambie la posición de los estantes del congelador. Los estantes del congelador tienen medidas distintas, y si se cambia su posición se puede dañar el producto al cerrar la puerta.

Instalación paso a paso

PASO 1 Selección de la ubicación

Requisitos del lugar:

- Superficie sólida y nivelada sin alfombras ni suelos que puedan obstruir la ventilación
- Alejado de la luz directa del sol
- Espacio suficiente para abrir y cerrar la puerta
- Alejado de fuentes de calor
- Espacio suficiente para tareas de mantenimiento y reparación

Espacio requerido

Consulte las imágenes y la tabla siguientes para conocer el espacio necesario para la instalación.

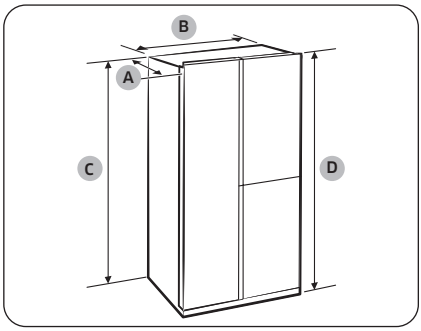

Profundidad «A»	726
Anchura «B»	912
Altura «C»	1746
Altura total «D»	1784

(unidad: mm)

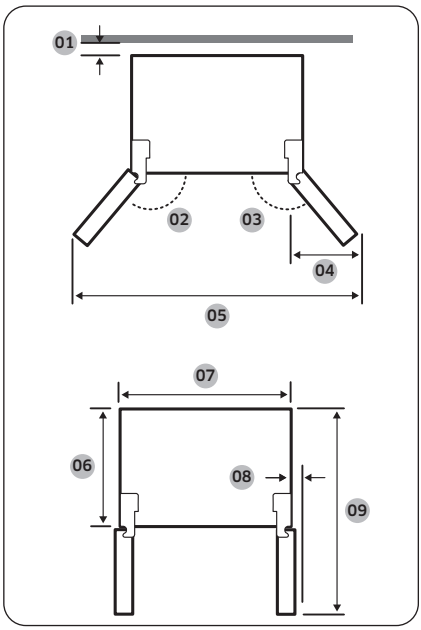

01	se recomienda más de 50 mm
02	165°
03	170°
04	564 mm
05	1730 mm
06	620 mm
07	912 mm
08	30 mm (sin tirador)
09	1175 mm

NOTA

Las medidas de la tabla anterior pueden diferir, dependiendo del método de medición.

Instalación

PASO 2 Espaciador (solo modelos aplicables)

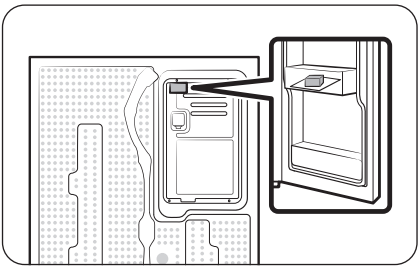

1. Abra la puerta y busque el espaciador proporcionado.
2. Desembale el espaciador y móntelo en la parte posterior del frigorífico, como se muestra. Ayuda a ventilar aire hacia la pared posterior y a ahorrar consumo de energía.

PASO 3 Pavimento

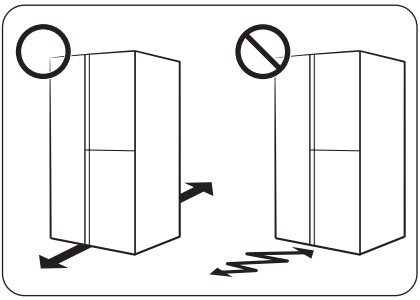

- La superficie de instalación debe poder sostener un frigorífico a plena carga.
- Para proteger el suelo, coloque un trozo grande de cartón en cada pata del frigorífico.
- Una vez el frigorífico se encuentre en la ubicación definitiva, no lo desplace a menos que sea necesario a fin de proteger el suelo. Si debe hacerlo, cubra el espacio de desplazamiento con papel grueso o tela, por ejemplo, una alfombra vieja.

NOTA

Si el frigorífico no pasa por la entrada debido a su tamaño, consulte la sección **Desmontaje de la puerta para la entrada** en el capítulo Instalación.

PASO 4 Regulación de las patas de ajuste

Ajuste de la altura de la parte frontal

⚠ **PRECAUCIÓN**

- El frigorífico debe estar nivelado sobre un suelo plano y sólido. De no hacerlo, puede causar daños al frigorífico o lesiones físicas.
- La nivelación debe hacerse con el frigorífico vacío. Asegúrese de que no quedan alimentos dentro del frigorífico.
- Por razones de seguridad, debe ajustar la parte delantera un poco más alta que la posterior.

El frigorífico puede nivelarse mediante el tornillo especial (nivelador) de las patas delanteras. Use un destornillador de punta plana para la nivelación.

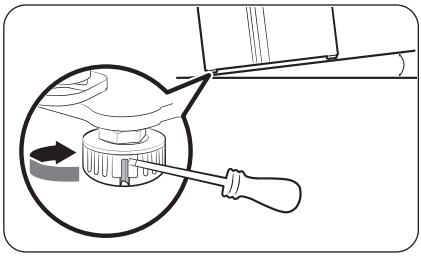

Para ajustar la altura del lado del congelador:
Introduzca un destornillador de punta plana en el nivelador de la pata delantera del lado del congelador. Gire el nivelador en el sentido de las agujas del reloj para subir y en el sentido contrario al de las agujas del reloj para bajar.

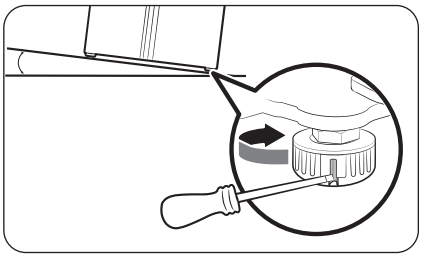

Para ajustar la altura del lado del frigorífico:
Introduzca un destornillador de punta plana en el nivelador de la pata delantera del lado del frigorífico. Gire el nivelador en el sentido de las agujas del reloj para subir y en el sentido contrario al de las agujas del reloj para bajar.

Ajuste de la altura de la parte posterior (solo modelos aplicables)

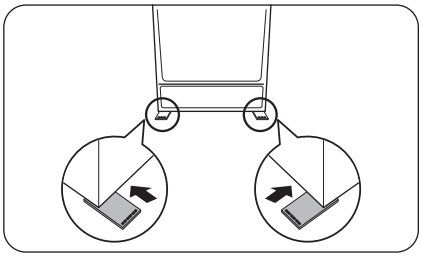

Si necesita levantar la parte posterior del frigorífico para nivelarla, puede usar las almohadillas de ajuste de nivel que se proporcionan. Siga estas instrucciones para levantar la parte posterior del frigorífico.

Instalación

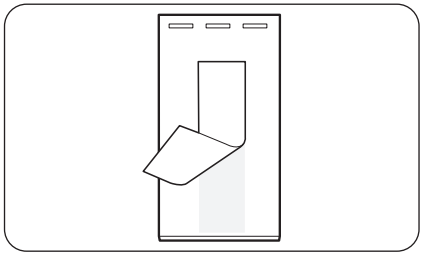

1. Elija la posición en el suelo donde necesita fijar la almohadilla de ajuste de nivel.
2. Despegue la cinta adhesiva de doble cara de la parte inferior de la almohadilla de ajuste de nivel.

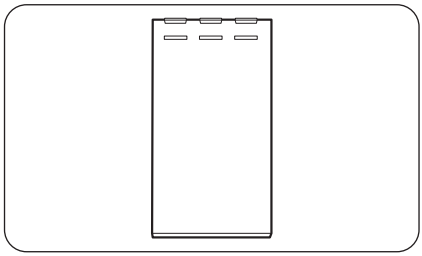

3. Fije la almohadilla de ajuste de nivel al suelo.

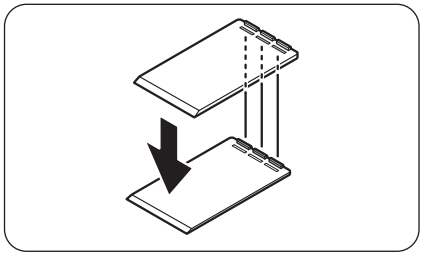

4. Si necesita levantar más la altura de la parte posterior, fije otra almohadilla de ajuste en la parte superior de la primera almohadilla de ajuste de nivel.

NOTA

- Puede omitir este paso si puede nivelar el frigorífico con una única almohadilla accesoria.
- Asegúrese de que las piezas de guía de la primera almohadilla de ajuste están insertadas en las ranuras de la segunda almohadilla de ajuste de nivel.

PASO 5 Regulación de la altura de la puerta y la holgura de la puerta

Para ajustar la altura de una puerta

La altura de una puerta se puede ajustar mediante la tuerca de ajuste y la tuerca de regulación de altura situadas en la parte inferior delantera de cada puerta.

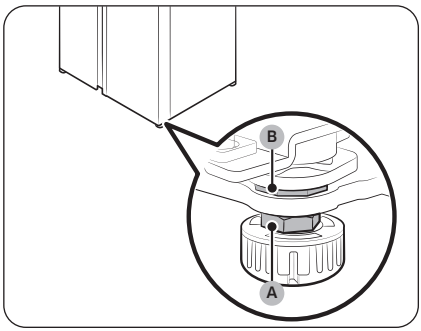

1. Abra la puerta que desea ajustar y localice las dos tuercas (A) y (B) en la parte inferior delantera.

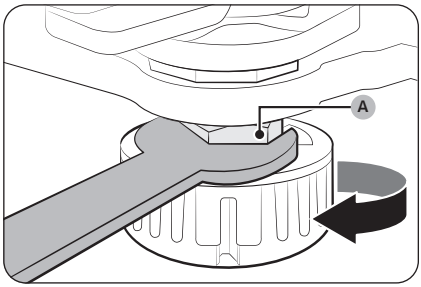

2. Con una llave de 19 mm (suministrada), gire la **tuerca de ajuste (A)** en el sentido de las agujas del reloj para aflojarla. A continuación, abra la puerta y realice las siguientes acciones en su interior.
   - Para levantar la puerta, gire la **tuerca de regulación de altura (B)** en el sentido contrario al de las agujas del reloj.
   - Para bajar la puerta, gire la **tuerca de regulación de altura (B)** en el sentido de las agujas del reloj.

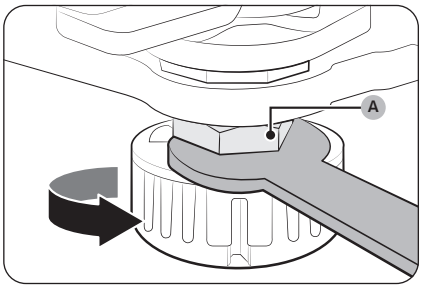

3. Cuando finalice, apriete la **tuerca de ajuste (A)** girando en el sentido contrario al de las agujas del reloj.

Instalación

PASO 6 Conexión de la tubería del dispensador de agua (solo modelos aplicables)

Piezas y herramientas necesarias

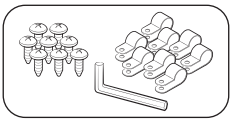

Fijador y tornillos de las tuberías de agua

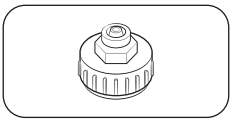

Acoplador (24 mm)

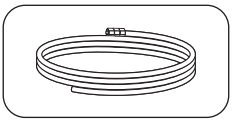

Tubería de agua

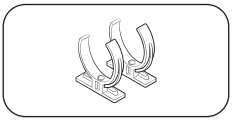

Grapa de sujeción del filtro de agua

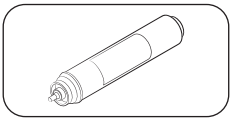

Filtro de agua

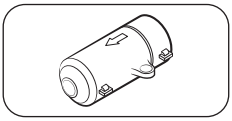

Válvula antirretorno

Instalación (tubería del dispensador externo)

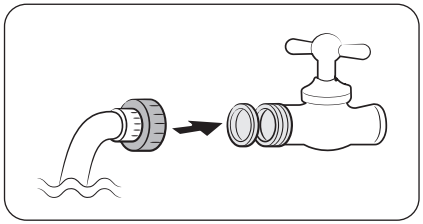

1. Monte la tubería de agua con los acopladores.
2. Cierre el suministro de agua principal y luego el grifo.
3. Conecte el acoplador al grifo de agua fría.

⚠ **PRECAUCIÓN**

- Asegúrese de conectar el acoplador al grifo de agua fría. Si se conecta al grifo de agua caliente el filtro de agua se puede obstruir y dejar de funcionar normalmente.
- La garantía del frigorífico no cubre la instalación de la tubería de agua. La instalación de la tubería de agua deberá realizarse a su cargo a menos que la tarifa de instalación esté incluida en el precio del vendedor.
- Samsung no se hace responsable de la instalación de la tubería de agua. Si se produce una fuga de agua, póngase en contacto con el instalador de la tubería de agua.
- Las reparaciones de la tubería de agua debe efectuarlas un profesional cualificado. Si detecta una fuga de agua, póngase en contacto con un centro local de servicio técnico de Samsung o con el instalador de la tubería de agua.

PASO 7 Conexión a un suministro de agua (solo modelos aplicables)

⚠ PRECAUCIÓN

- La conexión de la tubería de agua debe efectuarla un técnico cualificado.
- La garantía del frigorífico no cubre la instalación de la tubería de agua. La instalación de la tubería de agua deberá realizarse a su cargo a menos que la tarifa de instalación esté incluida en el precio del vendedor.
- Samsung no se hace responsable de la instalación de la tubería de agua. Si se produce una fuga de agua, póngase en contacto con el instalador de la tubería de agua.

Conectar la tubería de agua fría a la manguera de filtración del agua

⚠ PRECAUCIÓN

- Asegúrese de que la manguera de filtración del agua está conectada a un tubo de suministro de agua potable fría. Si se conecta al tubo de agua caliente, el filtro de agua puede que no funcione correctamente.

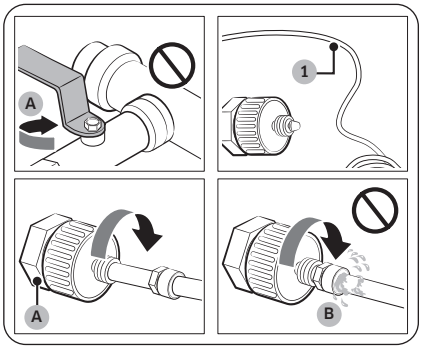

A. Cierre el tubo del agua principal
B. Sin holgura

1. Cierre el suministro de agua con la válvula principal.
2. Localice el tubo de agua (1) potable fría.
3. Siga las instrucciones de instalación de la tubería de agua para conectar el tubo.

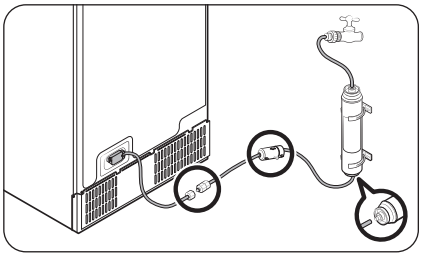

NOTA

No reutilice los tubos viejos, utilice los tubos nuevos suministrados con el aparato.

Instalación

Conectar la manguera de filtración de agua a la tubería de agua

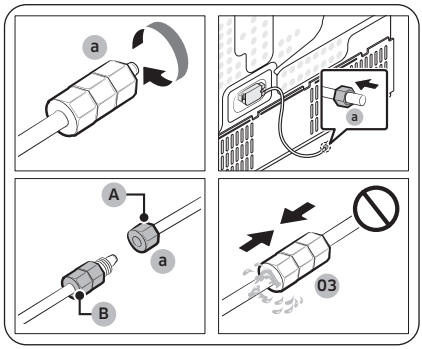

A. Tubería de agua desde la unidad
B. Tubería de agua desde el kit

1. Afloje y retire la **tuerca de compresión (a)** de la tubería de agua del frigorífico e introdúzcala en la manguera de filtración del agua.
2. Apriete la **tuerca de compresión (a)** para conectar la manguera de filtración y la tubería de agua.
3. Abra la válvula de agua principal y revise si hay fugas.
4. Si no hay fugas, dispense unos 10 litros de agua o dispense agua durante 6 o 7 minutos antes de usar el frigorífico para eliminar las impurezas del interior del sistema de filtración del agua.

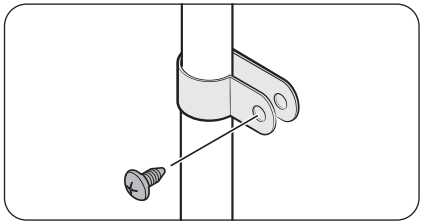

5. Fije la tubería de agua a un fregadero o a una pared con una grapa.

⚠ PRECAUCIÓN

- No apriete excesivamente la tubería de agua. Asegúrese de que no queda doblada, pillada o aplastada.
- No monte la tubería de agua en ninguna parte del frigorífico. Podría dañar el frigorífico.

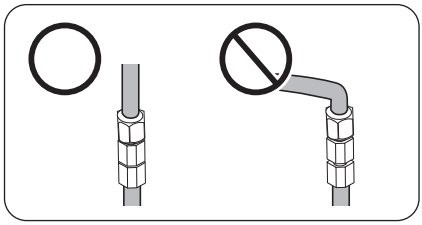

NOTA

Si tiene que volver a colocar el frigorífico una vez instalada la tubería de agua, asegúrese de que la parte unida de la tubería está recta.

Reparar la tubería de agua

⚠ PRECAUCIÓN

Las reparaciones de la tubería de agua debe efectuarlas un profesional cualificado. Si detecta una fuga de agua, póngase en contacto con un centro local de servicio técnico de Samsung o con el instalador de la tubería de agua.

Sistema de filtración de agua por ósmosis inversa

La presión del agua del sistema de suministro a un sistema de filtración de agua por ósmosis inversa debe estar entre 241 kPa y 827 kPa.

La presión del agua del sistema de filtración de agua por ósmosis inversa a la tubería de agua fría del frigorífico debe ser como mínimo de 276 kPa. Si la presión del agua es inferior a la especificada:

- Compruebe si el filtro de sedimentos del sistema por ósmosis inversa está bloqueado. Reemplace el filtro si es necesario.
- Vuelva a llenar de agua el depósito de agua del sistema por ósmosis inversa.
- Si el frigorífico tiene filtro de agua, puede reducir la presión del agua cuando se utiliza conjuntamente con un sistema por ósmosis inversa. Retire el filtro de agua.

Para obtener más información o servicio técnico, póngase en contacto con un fontanero cualificado.

NOTA

SE DEBE INSTALAR UN FILTRO DE AGUA.

- Asegúrese de instalar un filtro de agua.
- Si no instala un filtro de agua, pueden pasar materias extrañas finas del agua (arena, cal) de forma continua al suministro de agua y posiblemente provocar defectos en el sistema de suministro.

Solicitud de un nuevo filtro

Para adquirir un nuevo filtro de agua (referencia: **HAFEX/EXP**), póngase en contacto con un centro local de servicio técnico de Samsung.

Para montar el filtro de agua en su lugar

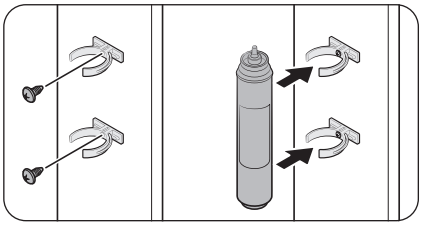

1. Monte las **grapas de sujeción** (x2) en el lugar apropiado, por ejemplo debajo del fregadero. A continuación, fije firmemente las **grapas de sujeción** con tornillos.
2. Inserte el **filtro de agua** en las grapas superior e inferior en la dirección correcta. Asegúrese de comprobar la verticalidad del **filtro de agua**.

NOTA

Si el filtro está instalado horizontalmente, puede retener agua. Por consiguiente, se recomienda la instalación vertical.

Instalación

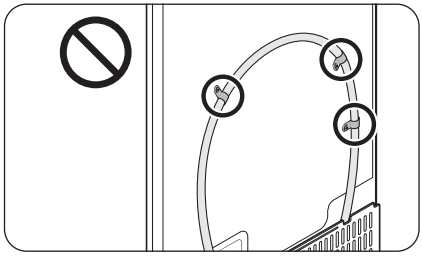

⚠ **PRECAUCIÓN**

No monte el filtro de agua en ninguna otra parte del frigorífico. Podría dañar el frigorífico.

Sustitución del filtro de agua (solo modelos aplicables)

⚠ **PRECAUCIÓN**

- No use filtros de agua de terceros. Utilice únicamente filtros proporcionados o aprobados por Samsung.
- Los filtros no aprobados pueden causar fugas y daños al refrigerador, que pueden provocar descargas eléctricas. Samsung no se hace responsable de ningún daño derivado del uso de filtros de agua de terceros.
- El icono de reemplazar el filtro de agua ( ) parpadea para avisarle que es hora de reemplazar el filtro de agua.

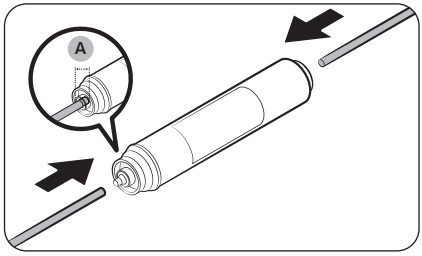

1. Cierre el suministro principal de agua.
2. Conecte la tubería de suministro de agua en el lado de entrada del filtro hasta el fondo.
3. Conecte la tubería del dispensador en el lado de salida del filtro. La **profundidad de inserción de la manguera de agua (A)** es de 18 mm.

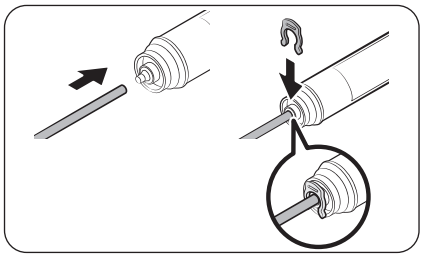

4. Revise si hay alguna fuga. Si no es así, fije las tuberías con las grapas.
5. Coloque el filtro de agua en su lugar y fíjelo con las grapas.
6. Restablezca la alarma de reemplazo del filtro de agua. (para obtener más información, consulte la sección «**Restablecimiento u omisión de la alarma de reemplazo del filtro de agua (solo modelos aplicables)**» en la página **58**).
7. Una vez finalizada la sustitución, dispense 10 litros de agua (o dispense agua durante 6 o 7 minutos) para eliminar las impurezas de la tubería de agua.

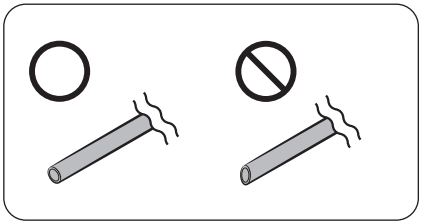

⚠ **PRECAUCIÓN**

Cuando ajuste la longitud de la tubería de agua, asegúrese de alisar la superficie de corte en ángulo recto. Esto es para evitar fugas de agua.

NOTA

- Un filtro recién instalado puede hacer que brevemente el agua brote con fuerza del dispensador de agua. Esto es debido a que ha entrado aire en la tubería de agua.
- El proceso de sustitución puede hacer que el frigorífico gotee agua en el suelo. Si es así, límpielo con paños secos.

PASO 8 Configuración inicial

Siga estos pasos para que su frigorífico esté totalmente operativo.

1. Enchufe el cable de alimentación en la toma mural para encender el frigorífico.
2. Abra la puerta y compruebe si se enciende la luz interior.
3. Ajuste el control a la temperatura más baja y espere alrededor de una hora. Entonces, el congelador se enfriará ligeramente y el motor funcionará sin problemas.
4. Espere hasta que el frigorífico alcance la temperatura ajustada. Ahora el frigorífico está a punto para funcionar.

PASO 9 Comprobación final

Una vez finalizada la instalación, compruebe que:

- El frigorífico está enchufado en una toma eléctrica y conectado correctamente a tierra.
- El frigorífico está instalado sobre una superficie plana y nivelada, y separado razonablemente de la pared o del armario.
- El frigorífico está nivelado y se apoya firmemente sobre el suelo.
- La puerta se abre y cierra libremente, y la luz interior se enciende automáticamente al abrir la puerta.

Instalación

Desmontaje de la puerta para la entrada

Si el frigorífico no pasa por la entrada debido a su tamaño, siga estas instrucciones:

Herramientas necesarias (no suministradas)

Estas herramientas deben utilizarse para desmontar las puertas.

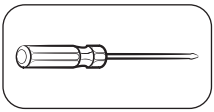

Destornillador Phillips

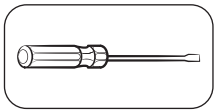

Destornillador de punta plana

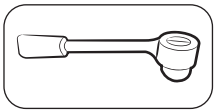

Llave de tubo (10 mm)

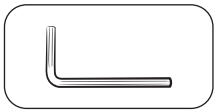

Llave Allen (5 mm)

Desconexión de la tubería de agua

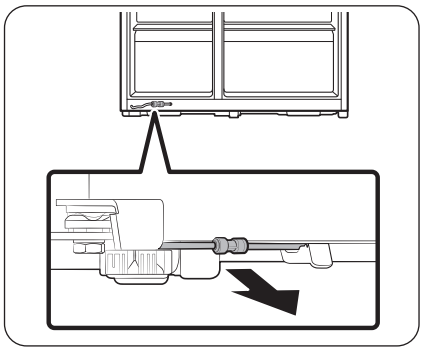

1. En la parte inferior posterior del frigorífico, extraiga la tubería de agua hacia el frente.

NOTA

La tubería de agua del frigorífico es una tubería de circulación de agua que se conecta entre la tubería del suministro y las mangueras del sistema de filtración del frigorífico.

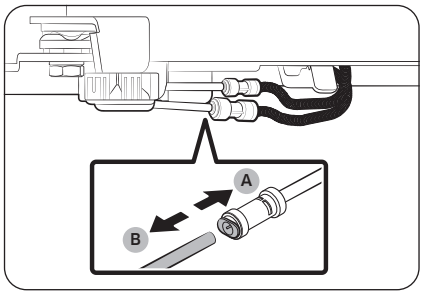

2. Para desconectar las mangueras, mantenga presionada la **boquilla de sujeción (A)** y desmonte la **manguera de agua (B)**.

⚠ PRECAUCIÓN

No aplique una fuerza excesiva sobre el acoplador. Puede romperse.

Desmonte las puertas

⚠ PRECAUCIÓN

Durante este procedimiento, la puerta se puede caer y dañarse. Para evitar accidentes, tenga mucho cuidado cuando siga este procedimiento.

Modelos tipo A

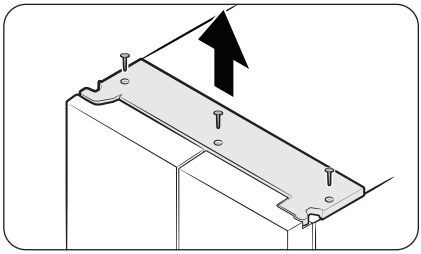

Modelos tipo B

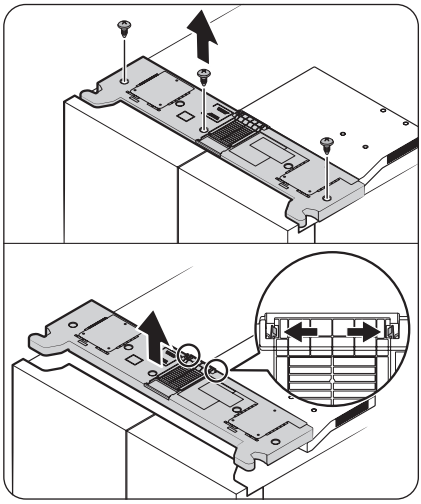

1. Con las puertas cerradas, desmonte la tapa superior.
   El método de desmontaje varía según el tipo de cubierta superior.
   - Tipo A: Utilice un destornillador Phillips para retirar los tornillos, después eleve la cubierta superior para separarla.
   - Tipo B: Use un destornillador Phillips para retirar los tornillos, empuje las pestañas de bloqueo hacia afuera para liberar la cubierta superior de la cubierta del conducto, luego levante la cubierta superior para separarla.

NOTA

El número de tornillos puede variar según el modelo.

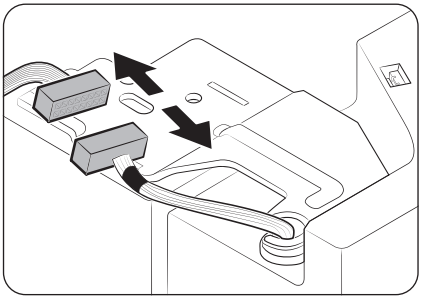

2. Desconecte el arnés eléctrico.

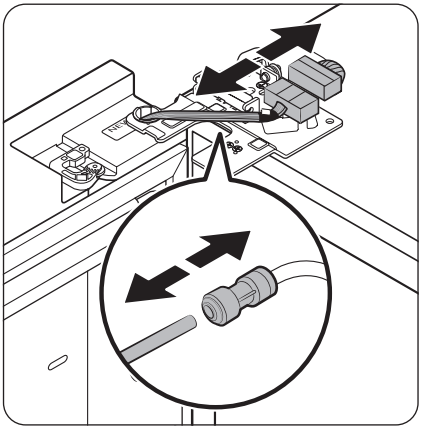

3. Desconecte los dos conectores de cables de la puerta izquierda. La posición de los conectores cambia según el modelo.

⚠ **PRECAUCIÓN**

- No retire las dos puertas al mismo tiempo. Retire una sola puerta cada vez. De lo contrario, una de las puertas podría caer y causar lesiones físicas.
- Asegúrese de que el frigorífico está apagado antes de desconectar los conectores.

4. Desconecte el tubo de agua del acoplador de la puerta izquierda como se muestra.

- Este paso no se aplica a los modelos sin la jarra de autorrelleno y el dispensador de agua.

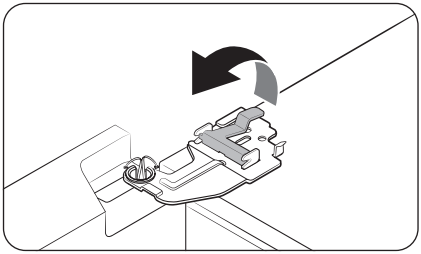

5. Levante la abrazadera con cuidado.

NOTA

Para evitar lesiones personales o daños a la abrazadera, no la levante con fuerza.

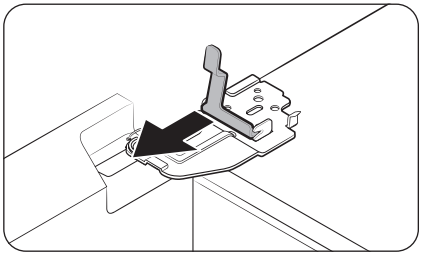

6. Tire de la abrazadera para retirarla.

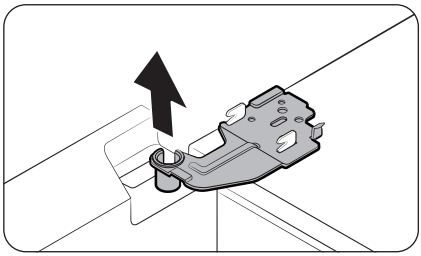

7. Abra la puerta unos 90 grados. Sujete la puerta y quite la bisagra.

⚠ **PRECAUCIÓN**

Si retira la bisagra sin sujetar la puerta, esta puede caer y causar lesiones.

Instalación

Nuevo montaje de la puerta del frigorífico

Después de haber movido el frigorífico a su ubicación final, vuelva a montar las puertas siguiendo las instrucciones de desmontaje en el orden inverso.

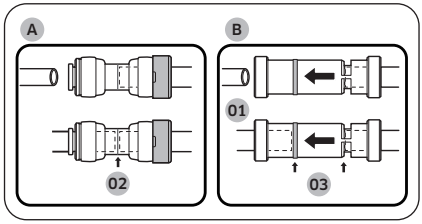

01 Dispensador
02 Centro del acoplador transparente
03 Guías

⚠ **PRECAUCIÓN**

Para evitar fugas de agua del dispensador, la tubería de agua debe estar completamente conectada. Asegúrese de que ambos tubos de la tubería de agua están completamente introducidos en el centro del **acoplador (A)** transparente o en las **guías (B)**.

Nuevo montaje de las puertas

⚠ PRECAUCIÓN

- Antes de volver a montar las puertas, asegúrese de que los conectores eléctricos están bien conectados.
- La puerta del congelador debe volver a montarse antes que la puerta del frigorífico.
- Tenga cuidado al retirar la puerta para que no caiga sobre usted.
- Tenga cuidado de no provocar arañazos.

1. Sostenga la puerta del congelador y engánchela a la bisagra de la parte inferior del frigorífico.

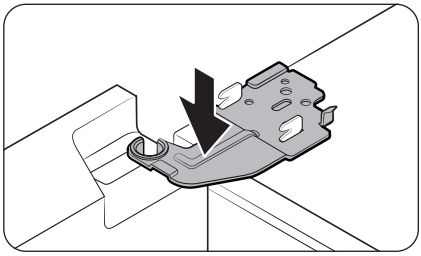

2. Coloque la bisagra en su lugar y luego insértela en el orificio de la puerta.

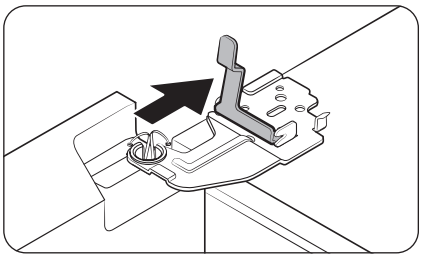

3. Inserte la abrazadera en la dirección de la flecha.

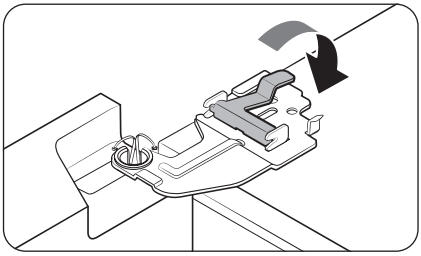

4. Presione la abrazadera como se muestra.

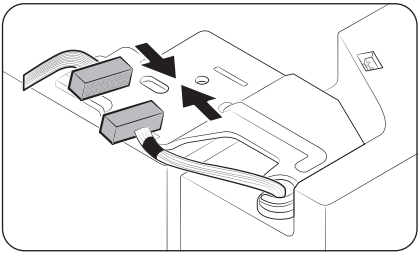

5. Conecte el arnés eléctrico.

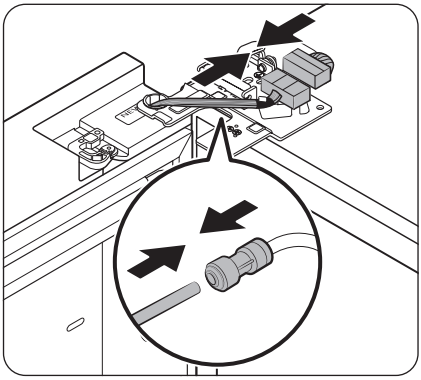

6. Conecte los conectores de cables.

⚠ **PRECAUCIÓN**

- Asegúrese de que los conectores de cables están conectados correctamente. De lo contrario, la pantalla no funcionará.

7. Conecte el tubo del agua.

- Este paso no se aplica a los modelos sin la jarra de autorrelleno y el dispensador de agua.

⚠ **PRECAUCIÓN**

- Para evitar fugas de agua, asegúrese de que las grapas rojas aprietan bien el acoplador.
- Mantenga las grapas lejos del alcance de los niños.

Modelos tipo A

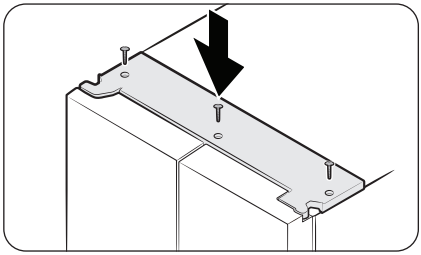

Modelos tipo B

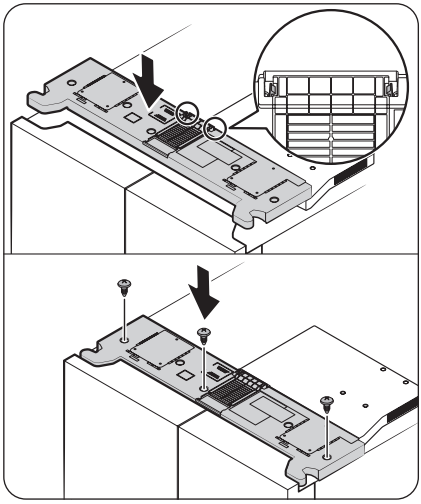

8. Monte la cubierta superior con el lado frontal primero y después presione la parte posterior hasta colocarla en su posición. A continuación, apriete los tornillos.
   - Para los modelos tipo B: Asegúrese de que las pestañas de bloqueo estén completamente acopladas con la cubierta del conducto antes de apretar los tornillos.

NOTA

El número de tornillos puede variar según el modelo.

Funcionamiento

Panel principal

El aspecto real del panel principal puede diferir del de la imagen, y su diseño puede cambiar sin previo aviso.

Tipo general

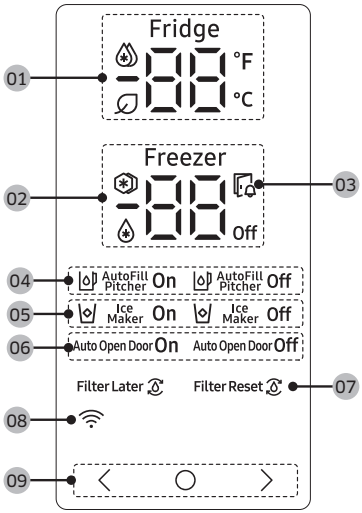

01 Indicador de frigorífico	• Muestra la temperatura actual o deseada del frigorífico. • ❄ indica que la función Power Cool (Enfriamiento rápido) está activa. • El icono 🍃 aparece cuando el AI Energy Mode está funcionando. Puede activar o desactivar el AI Energy Mode en la aplicación SmartThings. (solo modelos aplicables)
02 Indicador de congelador	• Muestra la temperatura actual o deseada del congelador. • ❄ indica que la función Power Freeze (Congelación rápida) está activa. • ❄ indica que el congelador está funcionado en modo Fridge (Frigorífico). (Solo modelos aplicables.) • **Off** indica que el congelador está apagado. (Solo modelos aplicables.)
03 Indicador de puerta abierta	Este indicador parpadea con una alarma si la puerta se deja abierta más de 2 minutos.

04 Indicador de Jarra de autorrelleno (solo modelos aplicables)	La función AutoFill Pitcher (Jarra de autorrelleno) cuenta con 2 indicadores (AutoFill Pitcher (Jarra de autorrelleno) On (Encendido) / Off (Apagado)) que muestran el estado de funcionamiento. • Cuando el autorrelleno está en funcionamiento, se enciende el indicador correspondiente (AutoFill Pitcher On (Jarra de autorrelleno activada)). • Cuando el autorrelleno está desactivado, se enciende el indicador correspondiente (AutoFill Pitcher Off (Jarra de autorrelleno desactivada)). • Para habilitar la función AutoFill Pitcher (Jarra de autorrelleno), debe activar AutoFill Pitcher (Jarra de autorrelleno).
05 Indicador de la máquina de hielo	• Muestra el estado de la máquina de hielo. • Para activar la fabricación de hielo, debe encender la máquina de hielo.
06 Indicador de apertura automática de la puerta (solo modelos aplicables)	• Muestra el estado de la función Auto Open Door (Apertura automática de la puerta). • Para habilitar la función Auto Open Door (Apertura automática de la puerta), debe activar la función Auto Open Door (Apertura automática de la puerta). (Para obtener más información, consulte la sección «**Activar o desactivar la función Apertura automática de la puerta (solo modelos aplicables)**» en la página **59**).
07 Indicador del filtro de agua (solo modelos aplicables)	• indica que el filtro de agua debe reemplazarse. • Cuando vea el icono , puede remplazar el filtro de agua y restablecer la alarma de cambio del filtro de agua, u omitir la alarma y remplazar el filtro más tarde. (para obtener más información, consulte la sección «**Restablecimiento u omisión de la alarma de reemplazo del filtro de agua (solo modelos aplicables)**» en la página **58**).
08 Indicador de conexión a la red	• Este icono indica que el frigorífico está conectado a una red. • Puede controlar y monitorizar su frigorífico a través de la aplicación SmartThings. Para obtener más información, consulte la sección **SmartThings (solo modelos aplicables)**.
09 Botones	• Cuando la pantalla está apagada, pulse cualquier botón para encenderla. • Use ◯ para seleccionar el frigorífico o congelador, y 〈 o 〉 para seleccionar la temperatura o función deseada para el compartimento seleccionado.

NOTA

- El panel de control está diseñado para permanecer apagado cuando el frigorífico no se usa. Solo se activa y se enciende cuando se abre la puerta o se pulsan los botones.
- Si la puerta se deja abierta durante 5 minutos, la luz interna parpadeará durante 5 minutos y se apagará. Es para alertar a los usuarios portadores de deficiencia auditiva que una puerta está abierta. Tenga en cuenta que esta función es normal.

Funcionamiento

Ajuste de la temperatura o función

1. Pulse cualquier botón (〈 , ◯ o 〉) para activar la pantalla.
   - Este paso puede que no se aplique a algunos modelos.
2. Pulse ◯ para seleccionar el frigorífico o el congelador.
   - Parpadea el indicador del compartimento correspondiente.
   - El símbolo de grados Celsius (℃) no parpadea.
3. Pulse 〈 o 〉 para seleccionar la temperatura o función deseada.
   - Consulte la tabla para ver la selección disponible para cada compartimento.

Fridge (Frigorífico)	• Selección disponible: (Power Cool (Enfriamiento rápido)) 1 ℃ 2 ℃ 3 ℃ 4 ℃ 5 ℃ 6 ℃ 7 ℃ (Vacation (Vacaciones)) • Power Cool (Enfriamiento rápido) acelera el proceso de enfriamiento con la velocidad máxima del ventilador. El frigorífico funciona a la máxima velocidad durante dos horas y media, y luego vuelve a la temperatura anterior. • Si se va de vacaciones o de viaje de negocios, o si no piensa utilizar el frigorífico durante un periodo prolongado, use el modo Vacation (Vacaciones). La temperatura del frigorífico permanecerá por debajo de 15 ℃, pero el congelador seguirá activo con la configuración anterior.

Freezer (Congelador)	• Selección disponible: (Power Freeze (Congelación rápida)) -23 ˚C -22 ˚C -21 ˚C -20 ˚C -19 ˚C -18 ˚C -17 ˚C -16 ˚C -15 ˚C (Fridge (Frigorífico)) **Off** • Power Freeze (Congelación rápida) acelera el proceso de congelación con la velocidad máxima del ventilador. El congelador funciona a la máxima velocidad durante 50 horas y luego vuelve a la temperatura anterior. Para congelar grandes cantidades de alimentos, active Power Freeze (Congelación rápida) al menos 20 horas antes de guardar alimentos en el congelador. • Si selecciona (Fridge (Frigorífico)), el congelador funciona como un frigorífico y el ajuste de la temperatura cambia a 3 ˚C. • Si selecciona **Off**, el congelador se apaga. • Vacíe el depósito de hielo antes de seleccionar (Fridge (Frigorífico)) o **Off**. Después de 15 segundos de seleccionar (Fridge (Frigorífico)) o **Off**, la máquina de hielo comenzará a dispensar cualquier resto de hielo restante en el depósito de hielo. • Los modos (Fridge (Frigorífico)) y **Off** no están disponibles en algunos modelos. ⚠ **ADVERTENCIA** • No ponga botellas de vidrio que contengan líquido en el congelador mientras está en el modo Fridge (Frigorífico). Cuando se deselecciona el modo Fridge (Frigorífico) y el congelador vuelve al modo congelador, el líquido de las botellas de vidrio se congelará, lo que puede causar que las botellas de vidrio se rompan o revienten en el congelador. • Asegúrese de retirar los alimentos congelados del congelador antes de seleccionar el modo Fridge (Frigorífico). Los alimentos congelados se derretirán y se echaran a perder a medida que la temperatura aumente. • Asegúrese de retirar los alimentos que no desea congelar antes de deseleccionar el modo Fridge (Frigorífico) y usar el congelador para congelar. **NOTA** • Cuando se utiliza la función Power Freeze (Congelación rápida) se incrementa el consumo de energía del frigorífico. No se olvide de desactivarla cuando no la utilice y restablezca el ajuste de temperatura original del congelador. • Cuando el congelador está en modo Apagado, la temperatura del congelador se mantendrá por debajo de los 15 ˚C, pero el frigorífico permanece activo como se ha establecido anteriormente. • No almacene alimentos o bebidas en el frigorífico cuando el congelador esté configurado como **Off**. • Si va a utilizar el congelador en modo de congelación, le recomendamos encarecidamente que utilice recipientes de plástico para almacenar los alimentos, especialmente las verduras.

4. Espere 5 segundos para confirmar su selección.
- El indicador del compartimento correspondiente deja de parpadear.

NOTA

El uso de Power Cool (Enfriamiento rápido) o Power Freeze (Congelación rápida) aumenta el consumo de energía.

Funcionamiento

Activar o desactivar la jarra de autorrelleno (solo modelos aplicables)

Puede encender o apagar la jarra de autorrelleno del frigorífico.

1. Pulse cualquier botón (〈 , ◯ o 〉) para activar la pantalla.
   - Este paso puede que no se aplique a algunos modelos.
2. Pulse ◯ hasta que el indicador de la jarra de autorrelleno parpadee.
3. Pulse 〈 o 〉 para encender o apagar la jarra de autorrelleno.
   - Pulse 〈 para encenderla.
   - Pulse 〉 para apagarla.
4. Espere 5 segundos o pulse ◯ para confirmar su selección.
   - El indicador de la jarra de autorrelleno para de parpadear.

Encendido o apagado de la máquina de hielo

Puede encender o apagar la máquina de hielo automática en el congelador.

1. Pulse cualquier botón (〈 , ◯ o 〉) para activar la pantalla.
   - Este paso puede que no se aplique a algunos modelos.
2. Pulse ◯ hasta que el indicador de la máquina de hielo parpadee.
3. Pulse 〈 o 〉 para encender o apagar la máquina de hielo.
   - Pulse 〈 para encenderla.
   - Pulse 〉 para apagarla.
4. Espere 5 segundos o pulse ◯ para confirmar su selección.
   - El indicador de la Ice Maker (Máquina de hielo) para de parpadear.

Restablecimiento u omisión de la alarma de reemplazo del filtro de agua (solo modelos aplicables)

El icono de reemplazar el filtro de agua ( ) parpadea para avisar al usuario de que es hora de reemplazar el filtro de agua. Puede reemplazar el filtro de agua inmediatamente y restablecer la alarma de reemplazo del filtro de agua, u omitir la alarma si desea reemplazar el filtro de agua más tarde.

1. Pulse cualquier botón (〈 , ◯ o 〉) para activar la pantalla.
   - Este paso puede que no se aplique a algunos modelos.
2. Pulse ◯ hasta que el indicador del Water Filter (Filtro de agua) parpadee.
3. Pulse 〈 o 〉 para restablecer u omitir la alarma de reemplazo del filtro de agua
   - Pulse 〈 si desea reemplazar el filtro de agua más tarde y omitir la alarma.
   - Pulse 〉 si ha remplazado el filtro de agua y desea restablecer la alarma de reemplazo del filtro de agua.
4. Espere 5 segundos o pulse ◯ para confirmar su selección.
   - El indicador del Water Filter (Filtro de agua) para de parpadear.

Activar o desactivar la función Apertura automática de la puerta (solo modelos aplicables)

Puede activar o desactivar la función Auto Open Door (Apertura automática de la puerta).

1. Pulse cualquier botón (〈 , ◯ o 〉) para activar la pantalla.
   - Este paso puede que no se aplique a algunos modelos.
2. Pulse ◯ hasta que el indicador Auto Open Door (Apertura automática de la puerta) parpadee.
3. Pulse 〈 o 〉 para encender o apagar la función.
   - Pulse 〈 para encenderla.
   - Pulse 〉 para apagarla.
4. Espere 5 segundos o pulse ◯ para confirmar su selección.
   - El indicador Auto Open Door (Apertura automática de la puerta) deja de parpadear.

Activar o desactivar la conexión wifi (solo modelos aplicables)

Para activar o desactivar la conexión wifi, toque y mantenga pulsado ◯ o 〉 durante 10 segundos. La pantalla muestra el estado de la conexión wifi durante 5 segundos (tal como se muestra en la imagen).

Wifi activada

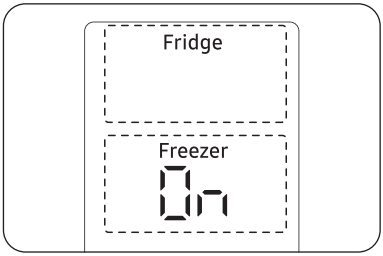

Wifi desactivada

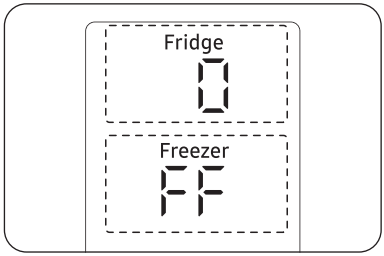

NOTA

- Debe encender la wifi para conectar el frigorífico a la aplicación SmartThings.
- Para obtener más información, consulte la sección **SmartThings (solo modelos aplicables)**.

Funcionamiento

Tipo Family Hub

Pantalla de Inicio

NOTA

- Para obtener más información acerca de otros menús y aplicaciones disponibles en la aplicación del frigorífico, consulte el manual en línea del frigorífico.
- El contenido de aplicaciones y widgets, así como su diseño, están sujetos a cambios, y la asistencia técnica puede interrumpirse sin previo aviso de acuerdo con la política del proveedor de contenidos.
- Los niños que utilicen las funciones, las aplicaciones y los servicios del frigorífico deben estar supervisados por adultos.
- Las transacciones con los servicios por parte de menores de edad deben estar supervisadas por adultos.

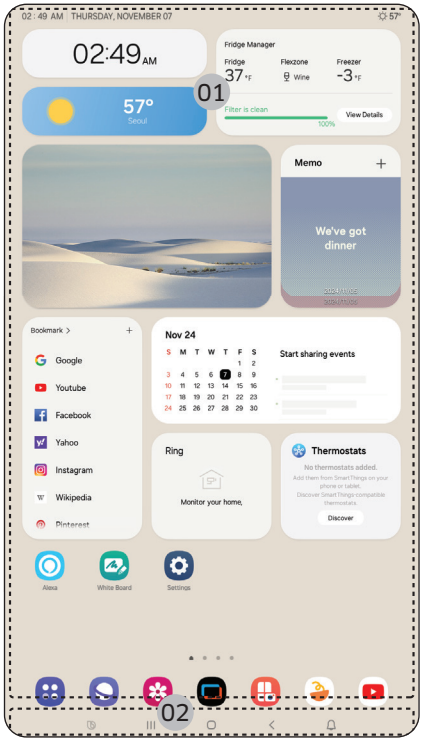

01 Pantalla de Inicio
02 Botones programables

01 Pantalla de inicio

- Toque la aplicación o el widget que desee para iniciarlo.
- En la pantalla de inicio, puede añadir o eliminar elementos como aplicaciones, widgets, imágenes, vídeos, dibujos y textos.
- Mantenga pulsado el elemento para entrar en el modo Editar. En el modo Editar, puede arrastrar y soltar un elemento a una nueva ubicación en la pantalla de inicio. Cuando mueve el elemento a una nueva ubicación, el elemento se vuelve de color rojo si la ubicación no está disponible.

02 Botones programables

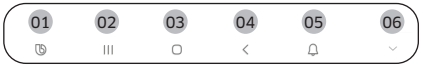

01 Bixby
- Toque para usar Bixby.

02 Administrador de tareas
- Toque para abrir el Administrador de tareas.

03 Inicio
- Toque para abrir la pantalla de Inicio.

04 Volver
- Toque para volver a la pantalla anterior.

05 Notificación
- Toque para mostrar el Panel rápido.

06 Ocultar/Mostrar
- Toque para ocultar o mostrar los Botones programables.
- El botón de Ocultar/Mostrar solo aparece cuando una aplicación está activa.

Administrador del refrigerador

En la pantalla de Inicio, toque la aplicación **Fridge Manager (Administrador del refrigerador)**.

- Puede ajustar la temperatura o los modos deseados para cada compartimento.
- Para obtener información más detallada sobre la aplicación Fridge Manager (Administrador del refrigerador), consulte el manual en línea.
- Para acceder al manual en línea desde su frigorífico Family Hub, pulse **Setting (Ajuste)** > **Help & Contact Us (Ayuda y Contacto)** > **Online Manual (Manual en línea)**.

Funcionamiento

Tipo AI Home Hub

Pantalla de Inicio

NOTA

- Para obtener más información acerca de otros menús y aplicaciones disponibles en la aplicación del frigorífico, consulte el manual en línea del frigorífico.
- El contenido de aplicaciones y widgets, así como su diseño, están sujetos a cambios, y la asistencia técnica puede interrumpirse sin previo aviso de acuerdo con la política del proveedor de contenidos.
- Los niños que utilicen las funciones, las aplicaciones y los servicios del frigorífico deben estar supervisados por adultos.
- Las transacciones con los servicios por parte de menores de edad deben estar supervisadas por adultos.

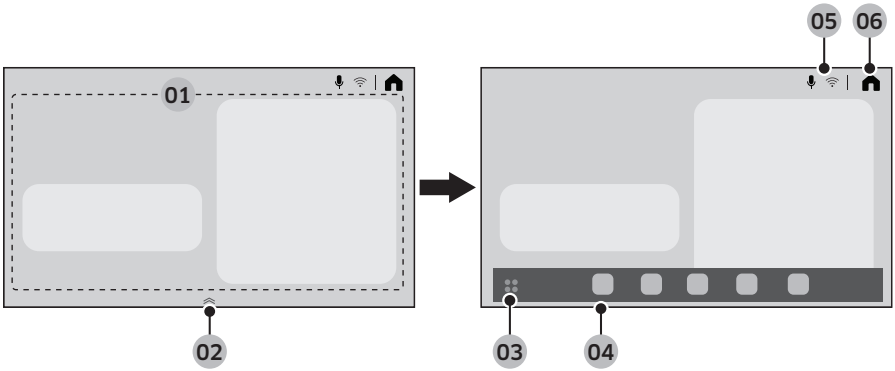

01 Zona de la tarjeta de inicio	Puede configurar varias funciones y verificar la información. • AI Vision Inside: Puede gestionar los ingredientes almacenados en el frigorífico. • Recipes (Recetas) Puede recibir orientación y recetas de cocina. • SmartThings: Puede conectar su frigorífico a la aplicación SmartThings y controlarlo de forma remota desde la aplicación. • Fridge Manager (Administrador del refrigerador) Puede ajustar la temperatura o los modos deseados para cada compartimento. • Product Care (Cuidado del producto): Puede gestionar los consumibles del frigorífico.
02 Controlador del dock de aplicaciones	• Arrastre el controlador del dock de aplicaciones hacia arriba para abrir el dock de aplicaciones. • El controlador del dock de aplicaciones solo aparece en la pantalla de inicio.
03 Botón de bandeja de aplicaciones	Pulse para ver todas las aplicaciones disponibles.

04 Dock de aplicaciones	• El dock de aplicaciones muestra los iconos para permitir un acceso más fácil a las aplicaciones de uso frecuente. • Se muestran un máximo de cinco iconos en el dock de aplicaciones que no se pueden editar.
05 Área del indicador	Aparecen diferentes iconos para indicar las funciones habilitadas.
06 Inicio	Toque para ir a la pantalla de Inicio.

Panel rápido

El panel rápido proporciona un acceso rápido a varios ajustes. Deslice hacia abajo desde la parte superior de la pantalla para abrir el panel rápido.

1	Wifi	• Pulse para activar o desactivar la conexión wifi. • Mantenga pulsado el icono para acceder a la pantalla de ajustes de la conexión wifi.
2	Bluetooth	• Pulse para ir a la pantalla de ajustes Bluetooth.
3	Micrófono	• Pulse para activar o desactivar el micrófono.
4	Smart View	• Pulse para acceder a la pantalla de Smart View.
5	Pantalla apagada	• Pulse encender o apagar la pantalla.
6	Ajustes	• Pulse para acceder a los ajustes.
7	Brillo y volumen	• Deslice el deslizador correspondiente para ajustar el brillo de la pantalla y el volumen.

Administrador del refrigerador

En la pantalla de Home (Inicio), toque la aplicación Fridge Manager (Administrador del refrigerador).

- Puede ajustar la temperatura o los modos deseados para cada compartimento.

Funcionamiento

- Para obtener información más detallada sobre la aplicación Fridge Manager (Administrador del refrigerador), consulte el manual en línea.
- Para acceder al manual en línea desde su frigorífico, pulse ⚙ > General > Support (Asistencia técnica) > User manual (Manual del usuario).

Restablecimiento de la pantalla (solo modelos de tipo Family Hub y AI Home Hub)

Si detecta algún síntoma anómalo en el visor, intente restablecerlo. Es posible que se resuelva el problema.

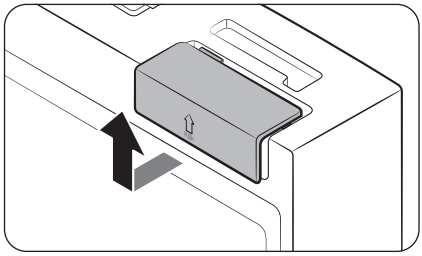

1. Abra la puerta derecha del frigorífico y localice la tapa del interruptor en la esquina superior derecha de la puerta.
2. Levante la tapa para dejar al descubierto el interruptor de alimentación.

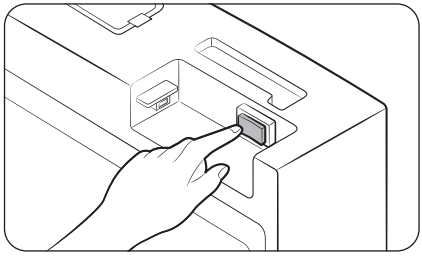

3. Apague el interruptor y vuelva a encenderlo.
4. Vuelva a insertar la tapa hasta el final (oirá un clic).

SmartThings (solo modelos aplicables)

Instalación

Visite Google Play Store, Galaxy Apps o Apple App Store, y busque «SmartThings». Descargue e instale en su dispositivo inteligente la aplicación SmartThings proporcionada por Samsung Electronics.

NOTA

- La versión de software compatible de la aplicación SmartThings está sujeta a cambios de conformidad con la política de compatibilidad del sistema operativo que proporciona el fabricante. Además, en cuanto a la aplicación SmartThings o a las funciones que admite la aplicación, la nueva política de actualización de la aplicación en la versión existente del sistema operativo se puede suspender debido a razones de uso o seguridad.
- La aplicación SmartThings está sujeta a cambios sin previo aviso para mejorar la facilidad de uso o el rendimiento. Como la versión del sistema operativo del teléfono móvil se actualiza cada año, SmartThings también se actualiza continuamente de acuerdo con el último sistema operativo. Si tiene alguna pregunta sobre los elementos mencionados anteriormente, póngase en contacto con nosotros en st.service@samsung.com
- Entre los sistemas de cifrado recomendados se incluyen WPA/TKIP y WPA2/AES. El resto de protocolos de autentificación wifi no estándares o más recientes no son compatibles.
- Las redes inalámbricas pueden resultar afectadas por los entornos de comunicación inalámbrica que las rodean.
- Si su proveedor de servicios de Internet ha registrado la dirección MAC de su PC o módem para identificación, su Samsung Smart Refrigerator puede fallar al conectarse a Internet. En este caso, póngase en contacto con su proveedor de servicios de Internet para recibir asistencia técnica.
- La configuración de firewall de su sistema de red puede impedir que su Samsung Smart Refrigerator acceda a Internet. Póngase en contacto con su proveedor de servicios de Internet para recibir asistencia técnica. Si el síntoma continúa, póngase en contacto con un centro de servicio local de Samsung o con el establecimiento de compra.
- Para configurar los ajustes del punto de acceso (PA) inalámbrico, consulte el manual de usuario del PA (enrutador).
- Los Samsung Smart Refrigerators admiten tanto los protocolos de wifi 2.4 GHz con IEEE 802.11 b/g/n como Soft-AP. (Se recomienda IEEE 802.11 n).
- Es posible que los enrutadores inalámbricos wifi no autorizados no logren conectarse a los frigoríficos inteligentes Samsung correspondientes.

Funcionamiento

Cuenta de Samsung

Para usar la aplicación, se le pedirá que registre su cuenta de Samsung. Si no tiene una cuenta de Samsung, siga las instrucciones en pantalla de la aplicación para crear una cuenta de Samsung gratuita.

Introducción

Encienda el dispositivo que desea conectar, abra la aplicación SmartThings en su teléfono y siga las instrucciones que se indican a continuación.

Si aparece un mensaje de nuevo dispositivo encontrado, pulse **ADD NOW (AÑADIR AHORA)**.

Si no aparece ningún mensaje, pulse el botón **+** y seleccione el dispositivo que desea conectar de la lista de dispositivos disponibles.

Si su dispositivo no aparece en la lista de dispositivos disponibles, pulse **Supported Devices (Dispositivos admitidos)**, seleccione el tipo de dispositivo (Frigorífico) y seleccione el modelo de dispositivo específico.

Siga las instrucciones de la aplicación para configurar su dispositivo. Una vez finalizada la configuración, su frigorífico aparecerá como una «tarjeta» en su pantalla de **Devices (Dispositivos)**.

Aplicación del frigorífico

Control integrado

Puede controlar y supervisar su frigorífico desde casa y desde fuera de ella.

- Pulse el icono de frigorífico en el Panel de SmartThings o el icono de Dispositivos en la parte inferior del Panel y, a continuación, pulse la «tarjeta» del frigorífico para abrir la página del Frigorífico.
- Revise el estado de funcionamiento o las notificaciones relativas a su frigorífico y, a continuación, cambie las opciones o los ajustes si es necesario.

NOTA

Es posible que algunas opciones o ajustes del frigorífico no estén disponibles para el control remoto.

Categoría	Elemento	Descripción
Supervisión y control	Temperatura del frigorífico	Puede ajustar y supervisar la temperatura deseada del frigorífico.
	Enfriamiento rápido	Puede activar o desactivar el enfriamiento rápido y comprobar los ajustes actuales.
	Temperatura del congelador	Puede ajustar y supervisar la temperatura deseada del congelador.
	Congelación rápida	Puede activar o desactivar la congelación rápida, y comprobar los ajustes actuales.
	Máquina de hielo *	Puede activar y desactivar la máquina de hielo.
	Jarra de autorrelleno *	Puede activar o desactivar la función de la Jarra de autorrelleno y comprobar los ajustes actuales de la función.
Alarmas	Temperatura excepcionalmente alta	Esta alarma se activa cuando la temperatura del frigorífico o del congelador es excepcionalmente elevada.
	Puerta abierta	Esta alarma se activa si la puerta del frigorífico o del congelador queda abierta durante más de 2 minutos.
	Desbordamiento de la Jarra de autorrelleno *	Si la función de la Jarra de autorrelleno detecta un desbordamiento, activa esta alarma para que conozca el estado del desbordamiento.
	Sustitución del filtro de agua	Esta alarma le recuerda que debe reemplazar el filtro de agua.
AI Energy Mode *	Puede activar o desactivar el AI Energy Mode en el menú Energy de la aplicación SmartThings. Puede verificar el estado del AI Energy Mode en la aplicación SmartThings. En algunos modelos, el icono aparece en el panel principal para indicar que el AI Energy Mode está funcionando. (solo modelos aplicables) Al activar el AI Energy Mode, se reduce el consumo de energía, pero también se puede reducir el rendimiento de refrigeración. **NOTA** Es posible que AI Energy Mode no funcione de acuerdo con la configuración del usuario o el entorno operativo.	

* solo modelos aplicables

Información de actualizaciones de seguridad

Se proporcionan actualizaciones de seguridad para fortalecer la seguridad de su dispositivo y proteger su información personal. Para obtener información sobre actualizaciones de seguridad, visite https://security.samsungda.com.

* El sitio web solo admite algunos idiomas.

Funcionamiento

Bixby (Reconocimiento de voz - solo modelos aplicables)

¿Qué es Bixby?

- Bixby es el nombre de la solución de inteligencia artificial de Samsung que permite el control del dispositivo por voz.

Uso de Bixby

- Para habilitar el reconocimiento de voz, debe conectar su dispositivo a la aplicación SmartThings a través de la red.
- Y debe aceptar los términos y condiciones del servicio de Bixby.
- Una vez conectado, puede controlar algunas funciones del dispositivo utilizando Bixby en su teléfono inteligente Samsung, aunque no sea compatible con el reconocimiento de voz de forma nativa.
- Para activar Bixby, diga «Hola, Bixby» seguido de un comando de voz.
- Para obtener más comandos de reconocimiento de voz, consulte la sección «Comandos de voz».

Comandos de voz

Categoría	Comando (ejemplos)
Temperatura	Dime la temperatura del frigorífico
	Dime la temperatura del frigo
	Dime la temperatura del congelador
Clima	Dime el tiempo mañana
	¿Qué tan húmedo está hoy?
	¿Qué tan alto es el nivel de polvo fino hoy?
	¿Cuándo puedo esperar que llueva?
Hora internacional	¿Qué hora es ahora?
	¿Qué mes es hoy según el calendario lunar?
	¿Qué hora es en Nueva York?

NOTA

Bixby saldrá del modo de espera después de una cierta cantidad de tiempo si no se le da ningún comando. Una vez habilitado, el reconocimiento de voz puede funcionar incorrectamente o mal debido a los sonidos circundantes, como el sonido del televisor.

⚠ **PRECAUCIÓN**

- Cuando el reconocimiento de voz se ve afectado
  - El rendimiento puede verse afectado por la voz, el estilo de habla, la pronunciación y el entorno circundante del usuario.
  - Cuando utilice el reconocimiento de voz, hable más fuerte que los sonidos circundantes.
  - Para mejorar el rendimiento del reconocimiento de voz, párese a menos de 3 metros del dispositivo y hable con claridad.
  - Mientras está viendo la televisión, los comandos de voz pueden activarse por error debido al sonido del televisor.
- El reconocimiento de voz no funciona cuando...
  - Bixby está desactivado en el menú Bixby de la aplicación SmartThings.
  - El micrófono está apagado en la configuración del micrófono de la aplicación SmartThings.
- El reconocimiento de voz funciona mal cuando...
  - Los sonidos circundantes son fuertes (sonido de televisión, sonido de música, etc.)
  - La señal wifi es débil (la conectividad a Internet es deficiente)

Funcionamiento

Panel del dispensador (solo modelos aplicables)

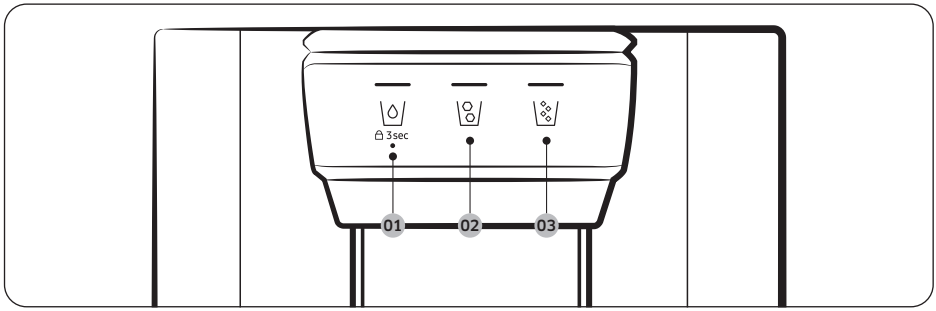

01 \/

02 \/

03 \/

01 Agua / Bloqueo (3 seg.)

\/	Para dispensar agua fría, pulse \/. El indicador correspondiente se enciende.
🔒 3 sec (3 seg.) (Panel del dispensador/ Palanca del dispensador)	Para evitar el uso de los botones del panel del dispensador y de la palanca del dispensador, mantenga pulsado \/ durante más de 3 segundos. Si vuelve a mantener pulsado el botón durante más de 3 segundos, se desactivará el bloqueo del dispensador.

02 Cubitos

Pulse \/ para dispensar cubitos de hielo. El indicador correspondiente se enciende.

03 Hielo picado

Pulse \/ para dispensar hielo picado. El indicador correspondiente se enciende.

Características especiales

El frigorífico ofrece funciones orientadas al usuario que pueden resultar muy útiles.

Apertura automática de la puerta (solo modelos aplicables)

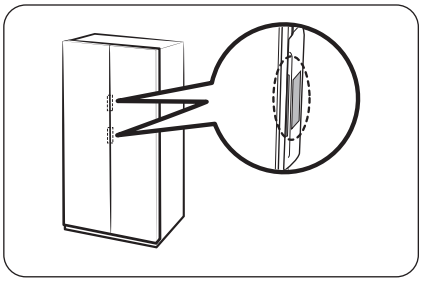

Toque el sensor cerca del tirador de la puerta. La puerta se abre.

- La configuración predeterminada es **Off (Apagado)**.
- Para activar la función, consulte lo siguiente.
  - Tipo general: Consulte la sección **Activar o desactivar la función Apertura automática de la puerta (solo modelos aplicables)** de la página**59**.
  - Tipo Family Hub: En la aplicación Fridge Manager (Administrador del refrigerador), toque **Settings (Ajustes)** y, a continuación, active la **Auto Open Door (Apertura automática de la puerta)**.
  - Tipo AI Home Hub: En la pantalla de inicio, toque ⚙ > **Refrigerator (Frigorífico)** > **Auto open Door (Apertura automática de la puerta)** y seleccione **On (Encendido)**.

NOTA

- Si se tocan ambos sensores simultáneamente, la puerta del primer sensor tocado se abre y luego también lo hace la otra puerta en aproximadamente 2 segundos.
- La puerta no se cierra automáticamente. Cierre la puerta manualmente después de utilizarla.
- El ángulo (grados) al que se abren las puertas del frigorífico puede variar en función del entorno de instalación, como el suelo en el que se instala el frigorífico, el nivel del frigorífico y la carga de los alimentos almacenados en el compartimento de la puerta.
  - Si las puertas se abren demasiado o no se abren lo suficiente, verifique y asegúrese de que el frigorífico esté nivelado. (Para obtener más información, consulte la sección «**PASO 4 Regulación de las patas de ajuste**» en la página **37**.)

⚠ PRECAUCIÓN

- La función Auto Open Door (Apertura automática de la puerta) puede fallar si abre y cierra la puerta repetidamente.
- No empuje ni fuerce la detención de la puerta mientras se abre automáticamente. Puede provocar un funcionamiento incorrecto del producto.
  - Tenga cuidado de no golpearse con las puertas cuando se abran automáticamente.
- Si la puerta se resiste a abrirse después de varias veces, espere un minuto y vuelva a intentarlo. (Puede resultar difícil abrir la puerta inmediatamente después de cerrarla debido al cambio de presión de aire en el interior del refrigerador que se produce al abrir y cerrar la puerta).
- Los toques accidentales en el sensor pueden hacer que la puerta se abra; verifique que esté cerrada.

Funcionamiento

Voz (solo modelos aplicables)

Configuración del reconocimiento de voz

En la aplicación SmartThings, configure «Sonido» en «Voz».

Algunos de los comandos de voz

1	La jarra autorrellenable ha detectado un desbordamiento
2	Se ha abierto la puerta del frigorífico
3	Se ha producido un error.
4	El modo se ha cambiado
5	Enfriado rápido está ahora en funcionamiento
6	Congelado rápido está ahora en funcionamiento
7	La temperatura interior del frigorífico se ha incrementado
8	La temperatura se ha establecido

NOTA

Cuando configure «Sonido» en «Desactivado» en su refrigerador, el reconocimiento de voz se desactivará.

Jarra de agua (jarra de autorrelleno) (solo modelos aplicables)

Siempre hay lista agua fría y depurada en la AutoFill Pitcher (Jarra de autorrelleno). Puede colocar té o fruta en el infusor para disfrutar de varias bebidas a su gusto.

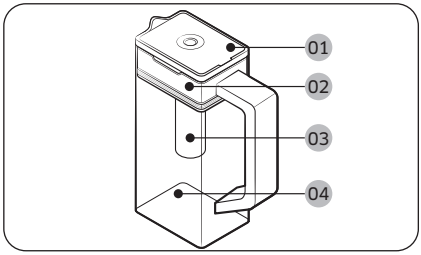

01 Tapa
02 Soporte del infusor
03 Infusor
04 Cuerpo

Llenar la jarra de agua

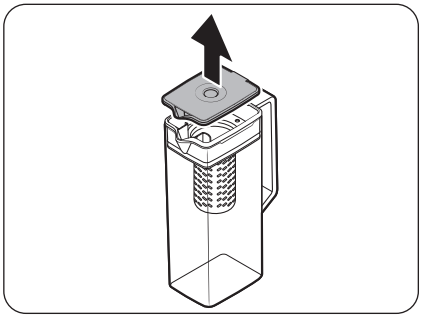

1. Sujete una ranura del asa de la **tapa** y luego tire hacia arriba para abrir la **tapa**.
2. Ponga hojas de té o fruta a su gusto en el infusor.

NOTA

Si quiere mantener el agua aromatizada en su concentración inicial, apague la función AutoFill Pitcher (Jarra de autorrelleno).

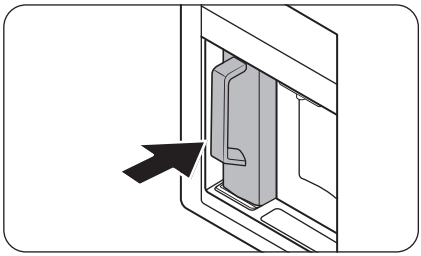

3. Active la función AutoFill Pitcher (Jarra de autorrelleno) en el panel de control. Abra la puerta del centro de bebidas y coloque la jarra de agua sobre el soporte. Empújela hacia adentro como se muestra en la figura.

⚠ PRECAUCIÓN

Asegúrese de que la jarra de agua encaje bien en el soporte de la jarra de agua.

4. Cierre la puerta. La jarra de agua comenzará a llenarse con agua fría poco tiempo después.

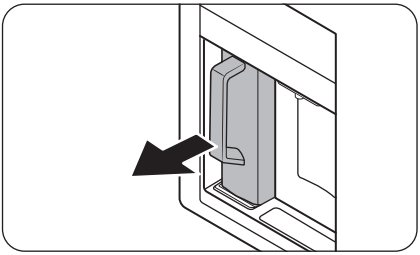

5. Para beber té, abra la puerta del centro de bebidas y retire la jarra de agua. Tire de ella directamente hacia fuera.

⚠ **PRECAUCIÓN**

- Recomendamos consumir el agua infusionada de frutas dentro de las 24 horas posteriores a su realización. Después de eso, el agua infusionada puede estropearse con el tiempo.
- Debe limpiar la jarra de agua después de consumir el agua infusionada. Limpie también la jarra de agua si no la ha usado durante mucho tiempo.

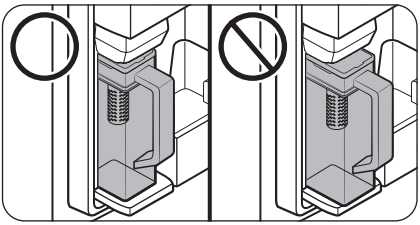

- Para evitar que la jarra de agua se vuelque o gotee, asegúrese de que esta quede encajada en su soporte.

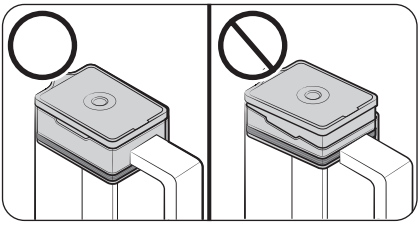

- Para evitar que la jarra de agua se derrame o gotee, asegúrese de que el soporte del infusor esté bien colocado.

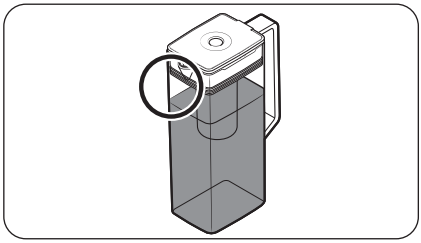

NOTA

- Si la parte delantera (área específicamente marcada) de la jarra de agua tiene demasiada humedad, es posible que esta no se llene completamente. Limpie la humedad y vuelva a intentarlo.
- La función AutoFill Pitcher (Jarra de autorrelleno) dejará de suministrar agua a la jarra de agua si esta no se llena después de un cierto tiempo. Si esto sucede, compruebe que la tubería de agua está correctamente conectada. Retire y vuelva a colocar la jarra de agua, y luego vuelva a intentarlo.
- Si la jarra de agua no está completamente llena, compruebe si hay agua en el depósito de agua de dentro del frigorífico. Si el depósito de agua está vacío, llene el depósito de agua primero. A continuación, extraiga la jarra de agua e insértela de nuevo para suministrar agua a la jarra. (solo modelos aplicables)

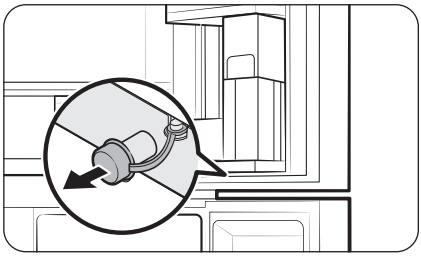

- Limpie alrededor del soporte de la jarra de agua si esta se desborda o tiene una fuga.
- El agua cae si la tapa de goma se abre.
- El indicador de la AutoFill Pitcher (Jarra de autorrelleno) del panel de control parpadea si hay una fuga. En caso de fuga, abra la tapa de goma para que el agua que se ha filtrado se drene. Si el indicador no deja de parpadear después del drenaje, podría haber un fallo en el sistema. Póngase en contacto con su centro de servicio local de Samsung.

NOTA

- Debe limpiar la jarra de agua después de consumir el agua infusionada. También debe limpiar la jarra de agua si no la ha usado durante mucho tiempo o si la ha dejado completamente llena durante más de tres días.
- Si el infusor no se limpia adecuadamente, es posible que permanezca el aroma del té o las frutas que haya colocado en él previamente. Si no va a usar el infusor, extráigalo de la jarra y guárdelo en un lugar seguro.
- Si no ha usado el filtro de agua durante mucho tiempo, deseche las dos primeras jarras de agua. A continuación, limpie bien la jarra de agua antes de usarla.

Funcionamiento

Dispensador de agua (solo modelos aplicables)

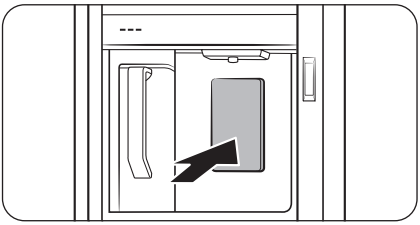

Para dispensar agua fría, abra el centro de bebidas y presione la palanca del dispensador.

NOTA

- El dispensador dejará de dispensar si mantiene pulsada la palanca durante más de 1 minuto. Para dispensar más agua, suelte y vuelva a empujar la palanca.
- Para impedir que el agua se derrame ponga el vaso directamente debajo del dispensador.
- Si durante 2 o 3 días no usa el dispensador, el agua puede tener un olor o sabor extraño. No se trata de un fallo del sistema. Deseche los 1 o 2 primeros vasos de agua.
- Si el depósito de agua de dentro del frigorífico está vacío, usar la función AutoFill Pitcher (Jarra de autorrelleno) o presionar la palanca del dispensador de agua hará que entre aire en la tubería de agua. Si rellena el depósito de agua cuando hay aire en la tubería de agua, usar la función AutoFill Pitcher (Jarra de autorrelleno) o presionar la palanca del dispensador de agua puede hacer que salga agua disparada.

Turbiedad del agua

El agua que se suministra al frigorífico pasa por un filtro alcalino. Durante este proceso de filtración, la presión del agua aumenta y el agua se satura de oxígeno y nitrógeno. Esto hace que el agua parezca turbia temporalmente al dispensarse. Esto es normal y el agua se verá clara después de unos segundos.

Dispensador de agua/hielo (solo modelos aplicables)

Con el dispensador puede obtener agua con o sin hielo.

El dispensador de agua ofrece tres opciones: agua fría, cubitos de hielo y hielo picado. Para dispensar agua fría, pulse \ / en el panel del dispensador. Ponga un vaso de agua debajo del dispensador y presione la palanca del dispensador.

Para dispensar agua con hielo

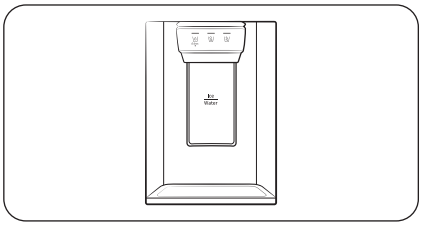

1. Con la máquina de hielo activada, pulse \ / o \ / para seleccionar el tipo de hielo.
2. Ponga un vaso de agua debajo del dispensador y presione la **palanca del dispensador** con el vaso. El dispensador proporcionará hielo.
3. Pulse \ / para seleccionar agua.
4. Vuelva a presionar la **palanca del dispensador** con el vaso. El dispensador proporcionará agua.

NOTA

- El dispensador dejará de dispensar si mantiene pulsada la palanca durante más de 1 minuto. Para dispensar más agua, suelte y vuelva a empujar la palanca.
- Para impedir que el agua se derrame ponga el vaso directamente debajo del dispensador.
- Si durante 2 o 3 días no usa el dispensador, el agua puede tener un olor o sabor extraño. No se trata de un fallo del sistema. Deseche los 1 o 2 primeros vasos de agua.

Funcionamiento

Máquina de hielo (solo modelos aplicables)

El frigorífico cuenta con una máquina de hielo incorporada que dispensa hielo automáticamente para que se pueda disfrutar de agua filtrada con hielo en cubitos o picado.

Fabricación de hielo

Una vez instalado y enchufado el frigorífico, siga las instrucciones para garantizar una correcta fabricación de hielo y mantener el depósito de hielo lleno:

1. Deje que el frigorífico funcione durante al menos 24 horas para asegurar un rendimiento óptimo.
2. Sirva los primeros 4 - 6 cubitos en un vaso.
3. Espere 8 horas más y vuelva a servir 4 - 6 cubitos.
4. A continuación, espere otras 16 horas y sirva el primer vaso lleno de hielo.

NOTA

- Si consume todo el hielo de una vez, debe esperar 8 horas antes de servir los primeros 4 - 6 cubitos. Esto asegura que el depósito del hielo se llenará adecuadamente.
- Los cubitos de hielo que se generan rápidamente pueden tener un aspecto blanquecino, lo cual es normal.

⚠ PRECAUCIÓN

Dispense la cantidad de hielo adecuada para el tamaño del vaso.

- Si se sirve demasiado hielo, este puede caer al suelo y provocar lesiones personales.
- El hielo puede acumularse y bloquear el conducto.

Para llenar el depósito con agua potable (solo modelos aplicables)

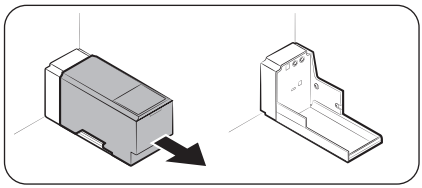

Antes de usar por primera vez, limpie y seque bien el interior del depósito.

1. Sujete las asas de la parte delantera del depósito y tire hacia afuera como se muestra.

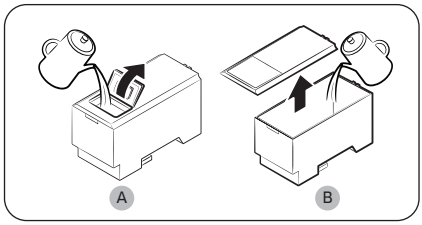

2. Abra la tapa frontal (A) de la cubierta o la cubierta entera (B), y llene el depósito con un máximo de 5 litros de agua.

⚠ PRECAUCIÓN

- No sobrepase la línea del límite máximo. El agua desbordaría.
- Llénelo solo con agua potable.

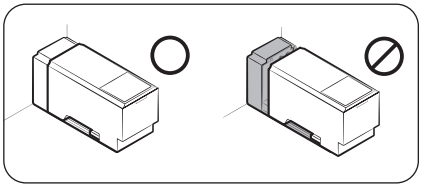

3. Vuelva a colocar el depósito de agua de modo que encaje en el mecanismo dispensador. Asegúrese de que la parte delantera (con la tapa frontal) del depósito mira hacia adelante.

⚠ **PRECAUCIÓN**

- Asegúrese de que el depósito de agua encaja en el estante. De lo contrario, es posible que no funcione adecuadamente.
- No utilice el frigorífico sin insertar el depósito de agua. Podría disminuir la capacidad de enfriamiento.
- Llene el depósito solo con agua potable, como agua mineral o depurada. No utilice ningún otro tipo de líquido.
- Tenga cuidado cuando desplace un depósito lleno. Puede causar lesiones si deja caer el depósito.
- No intente desmontar la bomba interna usted mismo. Si la bomba interna se daña o se desconecta del depósito de agua, el dispensador no funciona.

Antes de usar por primera vez

- Empuje la palanca del dispensador durante 10 segundos para expulsar el aire de las tuberías del sistema de suministro de agua.
- Deseche los seis primeros vasos de agua para eliminar las impurezas del sistema de suministro de agua.

Fabricación de hielo (solo modelos aplicables)

El frigorífico cuenta con una máquina de hielo incorporada que dispensa hielo automáticamente para que se pueda disfrutar de agua filtrada con hielo en cubitos o picado según se prefiera.

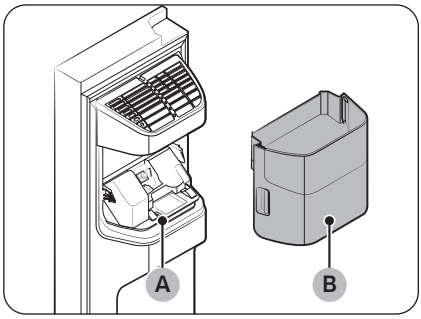

Si no se dispensa hielo, revise en primer lugar si la máquina de hielo produce hielo correctamente.

Revisión de la máquina de hielo

1. Sujete cuidadosamente el depósito de la máquina de hielo (B) con las dos manos y extráigalo del conducto del hielo (A).
2. Compruebe si el depósito de la máquina de hielo contiene el hielo adecuado.

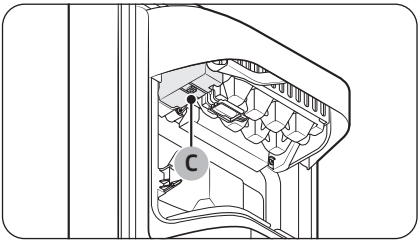

3. Pulse el botón (C) en la parte inferior de la máquina de hielo. Al pulsar el botón oirá una señal acústica (campanilla).
4. Oirá otra señal acústica si la máquina de hielo funciona correctamente.

NOTA

Si el síntoma continúa, póngase en contacto con el instalador de la tubería de agua o con un centro de servicio local de Samsung.

⚠ PRECAUCIÓN

- No pulse el botón repetidamente cuando la bandeja esté llena de hielo o agua. El agua se puede derramar o el hielo puede atascarse.
- Cuando el frigorífico recupera el suministro eléctrico después de un corte, el depósito de la máquina de hielo puede contener una mezcla de cubitos de hielo derretidos y pegados, lo que puede ocasionar un fallo del sistema. Para evitarlo, asegúrese de vaciar el depósito de la máquina de hielo antes de usar el frigorífico.
- Para evitar que se caiga el depósito de la máquina de hielo, utilice las dos manos para extraerlo o volver a insertarlo.
- No permita que los niños se cuelguen del dispensador de hielo o del depósito ni que jueguen con ellos. Podrían lastimarse.
- No introduzca los dedos ni otros objetos en el orificio del dispensador o en el conducto del hielo. Hay riesgo de lesiones físicas o daños a la propiedad.

NOTA

- Cuando la máquina de hielo está activada, el frigorífico seguirá fabricando hielo incluso cuando se retire el depósito de hielo.
- Asegúrese de desactivar la máquina de hielo cuando no vaya a utilizarla.
- Al retirar el depósito de la máquina de hielo, el rendimiento térmico y mecánico del frigorífico no resulta afectado.
- El volumen declarado del congelador se ha medido con la guía del congelador y el estante inferior, después de retirar la máquina de hielo y los cajones superior e inferior.

Para obtener más espacio de almacenamiento (solo modelos aplicables)

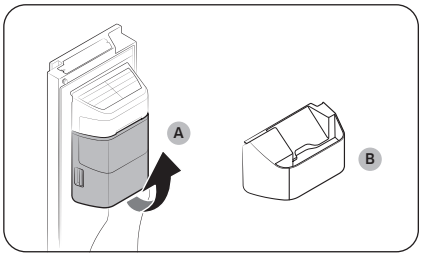

Si no utiliza la máquina de hielo y necesita más espacio de almacenamiento, quite el **depósito de la máquina de hielo (A)** y la máquina de hielo. Después inserte la **guía del congelador (opcional) (B)** en el lugar del depósito de la máquina de hielo.

⚠ PRECAUCIÓN

Si se ha retirado el depósito de la máquina de hielo, debe apagar la máquina de hielo.

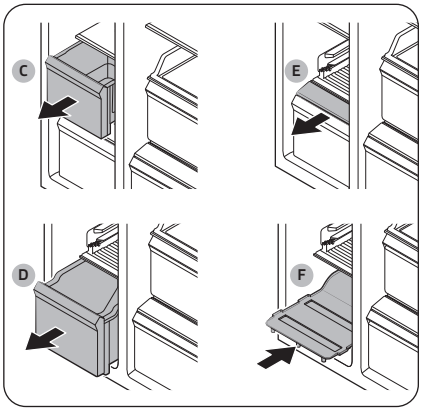

Para disponer de más espacio, quite el **cajón superior (C)**, el **cajón inferior (D)** y la **tapa del cajón inferior (E)**. A continuación, instale el **estante inferior (F)** proporcionado.

NOTA

- La retirada de los cajones no afecta a la temperatura y el uso del congelador.
- El volumen declarado del congelador se mide con el estante inferior, después de retirar el cajón superior, el cajón inferior y la tapa del cajón inferior.

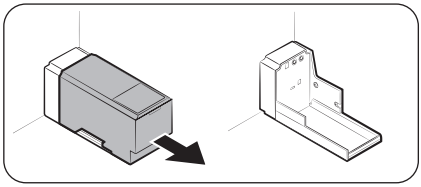

Si necesita más espacio para guardar más artículos, retire el depósito de agua.

Funcionamiento

Depósito de la máquina de hielo

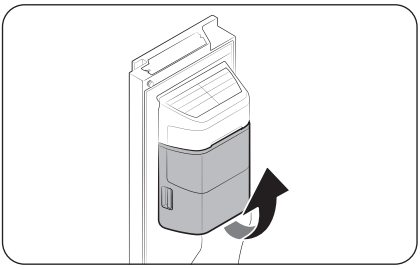

Si no se dispensa hielo durante un período prolongado, el hielo puede amontonarse en el depósito. Si ocurre esto, retire el depósito de la máquina de hielo y vacíelo.

1. Para retirar el depósito de la máquina de hielo, levántelo con cuidado y extráigalo despacio mientras sujeta las asas con las dos manos.
2. Retire el depósito de la máquina de hielo y vacíelo.

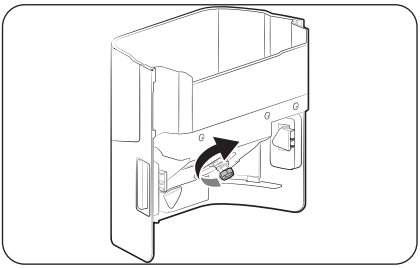

3. A continuación, haga girar 90° el engranaje de sujeción de la parte posterior del depósito y vuelva a instalar este. El depósito estará insertado correctamente cuando oiga un clic.

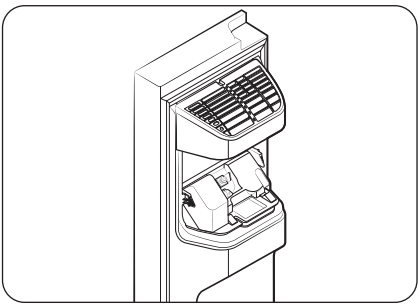

⚠ PRECAUCIÓN

- No aplique una fuerza excesiva sobre la cubierta del depósito. La cubierta se puede romper.
- No cierre la puerta con fuerza. Puede derramarse agua sobre la máquina de hielo.
- Para evitar lesiones, limpie el hielo o el agua que haya caído al suelo.
- Para evitar accidentes o lesiones, no deje que los niños jueguen con el dispensador de agua o con la máquina de hielo.
- No introduzca la mano ni ningún objeto en el conducto del hielo. Hay riesgo de lesiones físicas o daños al producto.

NOTA

- Los sonidos que emite la máquina de hielo durante el proceso de fabricación de hielo son normales.
- Cuando la puerta está abierta, no funciona ni la máquina de hielo ni el dispensador de agua.

Presión del agua

Si desea comprobar cuál es el flujo de agua hacia la bandeja de hielo, siga estos pasos.

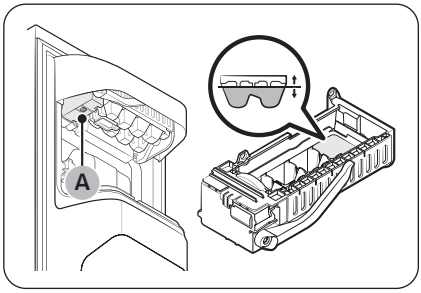

1. Retire el depósito del hielo.
2. Pulse el botón (A) en la parte inferior de la máquina de hielo. Por lo general, la bandeja de hielo se llena de agua en pocos minutos.
3. Si el nivel del agua es inferior al esperado, compruebe la presión de agua de la tubería desde la fuente de suministro. No se trata de un fallo del sistema.

⚠ **PRECAUCIÓN**

- No pulse repetidamente el botón de la parte inferior de la máquina de hielo si la bandeja está llena de agua. El agua se puede derramar o el hielo puede atascarse.
- Asegúrese de que el depósito de la máquina de hielo está bien insertado. De lo contrario, no se producirá hielo.
- Si hay un corte de corriente, quite la bandeja de hielo. Puede derramarse el agua.

Máquina de hielo automática (solo modelos aplicables)

El frigorífico tiene una máquina de hielo incorporada que dispensa hielo automáticamente.

- El diseño general o los accesorios pueden variar según el modelo.
- La pala de hielo se suministra con el frigorífico.

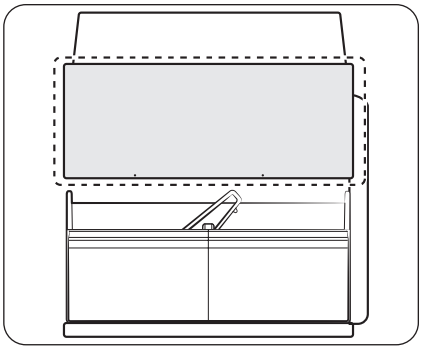

- Este producto tiene dos tipos de máquinas de hielo.
- Simplemente saque la bandeja del depósito de hielo para utilizar el hielo y vuélvala a introducir después de su uso.

⚠ **ADVERTENCIA**

Peligro de asfixia: El hielo puede causar asfixia en niños pequeños.

Fabricación de hielo

Una vez instalado y enchufado el frigorífico, siga las instrucciones para garantizar una correcta fabricación de hielo y mantener el depósito de hielo lleno.

Funcionamiento

Antes de usar por primera vez

- Deje que la máquina fabrique hielo durante 1 o 2 días.
- Deseche los 1 o 2 primeros depósitos de hielo para eliminar las impurezas del sistema de suministro de agua.

Diagnóstico

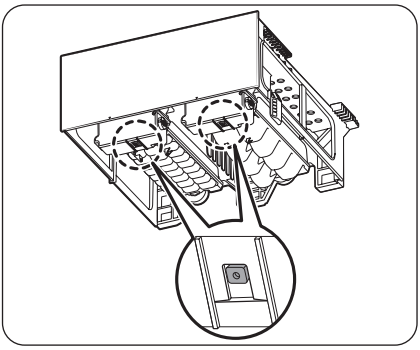

- El diseño general o los accesorios pueden variar según el modelo.
- Si no se dispensa el hielo, primero compruebe el estado de la máquina de hielo usando el botón **Prueba** en la parte inferior de la máquina de hielo.
- Pulse el botón **Prueba** en la parte inferior de la máquina de hielo. Al pulsar el botón, oirá una señal acústica (campanilla). Oirá otra señal acústica si la máquina de hielo funciona correctamente.

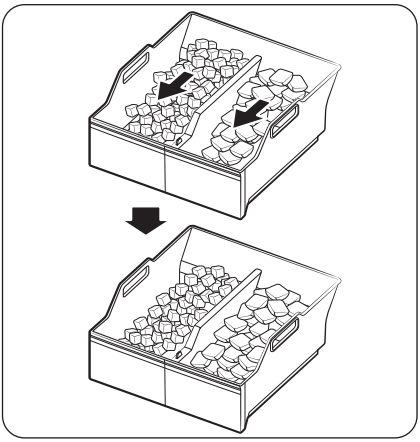

- Es normal que el hielo se acumule en un lado de la bandeja. Disponga el hielo de manera uniforme en la bandeja para almacenar más hielo.

Fabricación de hielo (solo modelos aplicables)

Máquina de hielo de palanca

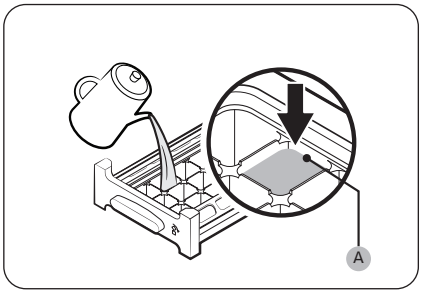

1. Abra la puerta del congelador y deslice la bandeja de hielo hacia afuera.
2. Llene de agua la bandeja hasta el nivel máximo (A) marcado en la parte interna posterior de la bandeja.
3. Vuelva a colocar la bandeja en su lugar.

NOTA

El tiempo de fabricación del hielo depende de la temperatura ajustada.

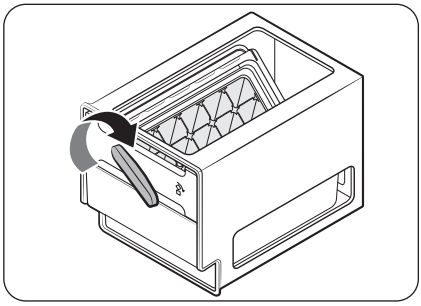

NOTA

- Asegúrese de que el depósito de cubitos queda bien colocado debajo de la bandeja de hielo.
- Para dispensar los cubitos, gire la manija del depósito hacia la derecha para vaciar la mitad de los cubitos en el depósito. A continuación, gírela hacia la izquierda para vaciar la otra mitad.
- Extraiga el depósito girándolo levemente y tirando hacia el frente.

Mantenimiento

Manipulación y cuidado

Estantes (frigorífico/congelador)/Estante de vinos (solo modelos aplicables)

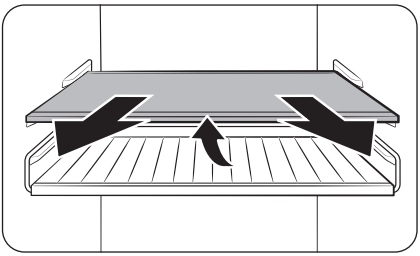

1. Tire un poco del estante (o estante de vinos). Después, mientras levanta la parte posterior, tire hacia fuera.

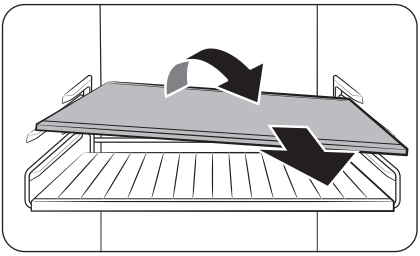

2. Gire el estante (o el estante de vinos) en diagonal para extraerlo.

⚠ **PRECAUCIÓN**

- El estante debe insertarse correctamente. No lo instale boca abajo.
- Los contenedores de vidrio pueden rayar la superficie de los estantes de vidrio.
- No ponga un estante en el lugar del estante de vinos. Podría dañar el frigorífico. (solo modelos aplicables)

Compartimentos de la puerta

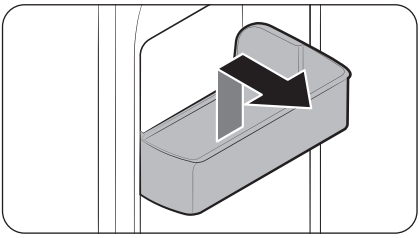

Para extraer un compartimento de la puerta, sujételo por la parte frontal levántelo con cuidado.

Cajones

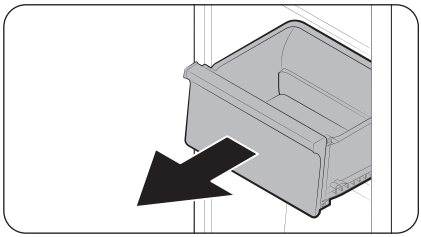

Levante con cuidado la parte frontal del cajón y deslícelo hacia afuera.

Cajón para verduras/alimentos secos y carne

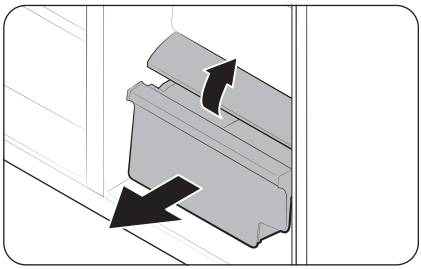

Para extraer el cajón de verduras del frigorífico o el cajón para alimentos secos del congelador:

1. En primer lugar, si es necesario retire los cajones multiuso cercanos.

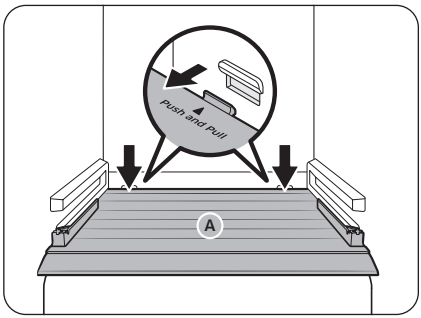

2. Si el frigorífico tiene **cubierta (A)** para el cajón para verduras/alimentos secos, retírela de la siguiente forma.
   a. Tire del cajón hasta la mitad.
   b. Tire de la cubierta mientras aprieta los lados traseros (como se indica en la ilustración).
3. Tire suavemente del cajón para verduras/alimentos secos.

Depósito de la máquina de hielo (solo modelos aplicables)

Para extraer el depósito de la máquina de hielo, consulte la sección Depósito de la máquina de hielo en la página 82.

Mantenimiento

Dónde guardar la pala (solo modelos aplicables)

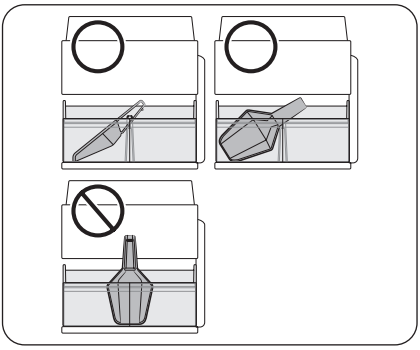

Guarde la pala en la parte delantera del depósito de hielo. Coloque la pala como se muestra en la figura, asegurándose de que no interfiera con el dispensador de hielo cuando se introduce la bandeja del depósito de hielo.

NOTA

Si la bandeja del depósito de hielo no está completamente insertada, puede que caiga hielo por detrás (y fuera) del depósito de hielo o la máquina de hielo podría dejar de fabricar hielo.

Jarra de autorrelleno (solo modelos aplicables)

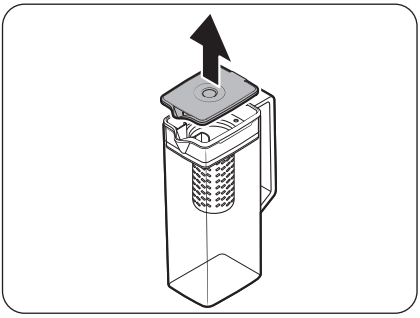

1. Sujete una ranura del asa de la **tapa** y luego tire hacia arriba para retirarla.

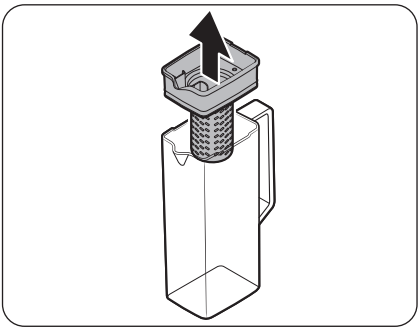

2. Sujete ambos lados del **soporte del infusor** y luego levántelo para sacarlo.

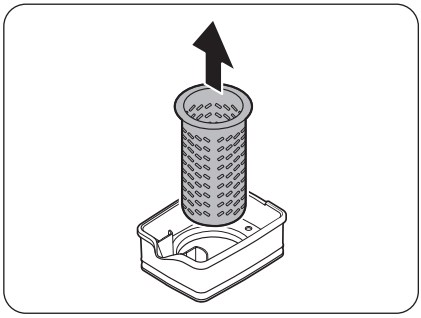

3. Mientras gira ligeramente el **infusor**, sáquelo de la boca sellada.
4. Limpie el **infusor** con jabón neutro y agua corriente. Enjuáguelo y séquelo bien.
5. Vuelva a montar la jarra de autorrelleno en el orden inverso al del desmontaje.

⚠ **PRECAUCIÓN**

La jarra de agua y la tapa no son aptas para el microondas y pueden derretirse o deformarse si se exponen al calor (incluida el agua caliente). Por favor, lávelas a mano con agua fría o tibia según sea necesario. (La temperatura del agua debe ser inferior a 70 °C).

Mantenimiento

Limpieza

Interior y exterior

⚠ ADVERTENCIA

- No limpie con benceno, disolvente, vinagre, lejía líquida, bicarbonato sódico, cítricos, mezclas de sal o detergentes para hogar/automóvil como Clorox™. Podría dañar la superficie del frigorífico y provocar un incendio.
- No rocíe agua sobre el frigorífico. Se podría producir una descarga eléctrica.
- No introduzca los dedos ni otros objetos en el orificio del dispensador.

Utilice regularmente un paño seco para limpiar cualquier sustancia extraña, como polvo o agua, de los terminales del enchufe y los puntos de contacto.

1. Desenchufe el cable de alimentación.
2. Utilice un paño suave y sin pelusa o una toalla de papel humedecidos para limpiar el interior y el exterior del frigorífico.
3. A continuación, seque bien con un paño o una toalla de papel secos.
4. Enchufe el cable de alimentación.

Dispensador de hielo/agua (solo modelos aplicables)

NOTA

Por higiene, limpie regularmente la zona del dispensador.

⚠ PRECAUCIÓN

Cuando se selecciona hielo picado, es posible que en el conducto del hielo se acumulen fragmentos de hielo residual. Para impedirlo, retire el hielo residual del conducto con un paño suave y limpio.

Boquilla dispensadora (solo modelos aplicables)

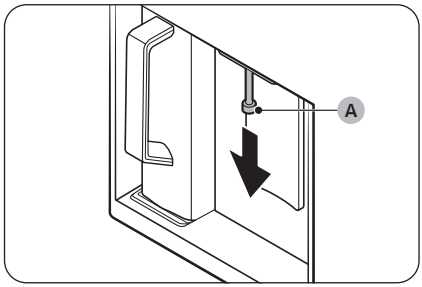

1. Sujete el extremo de la **boquilla dispensadora (A)**.
2. Mientras gira la **boquilla dispensadora (A)** hacia la izquierda, tire de ella hacia abajo para sacarla del dispensador.

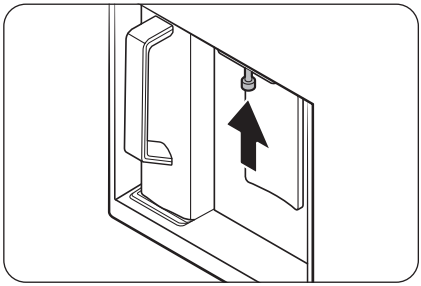

3. Limpie bien la boquilla dispensadora y luego vuelva a montarla.

⚠ **PRECAUCIÓN**

- Introduzca completamente la boquilla dispensadora, para que vuelva a su posición original.
- No utilice una esponja con textura rugosa para limpiar la boquilla dispensadora.

Cierres de goma

Si los cierres de goma de una puerta están sucios, es posible que la puerta no cierre bien y el rendimiento y la eficiencia del frigorífico se reduzcan. Use un detergente suave y un paño húmedo para limpiar los cierres de goma. Después séquelos bien con un paño.

Panel posterior

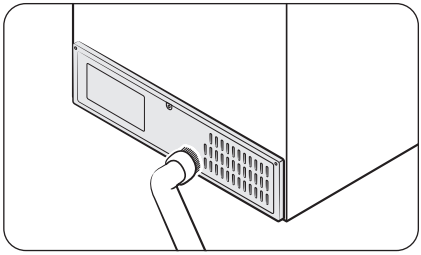

Para mantener limpios los cables y las partes expuestas del panel posterior, aspire el panel una o dos veces al año.

⚠ **PRECAUCIÓN**

No retire la tapa del panel posterior. Puede producirse una descarga eléctrica.

Mantenimiento

Filtro de malla (solo modelos aplicables)

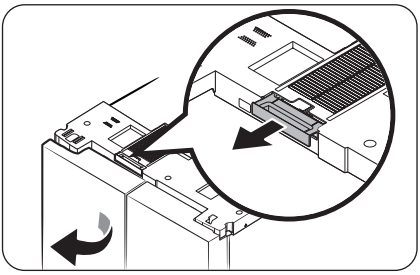

- Abra la puerta izquierda del frigorífico y retire el filtro de malla situado en la parte superior del frigorífico.
  - Después de eliminar el polvo, lave suavemente el filtro con agua tibia mezclada con detergente neutro.

NOTA

- El polvo puede desprenderse al desmontar el filtro.
- El filtro de malla puede dañarse si lo frota con un cepillo o lo lava con agua caliente.
- Si hay un olor fuerte o está altamente contaminado, remoje el filtro en agua tibia mezclada con detergente neutro durante unos 30 minutos antes de enjuagar.

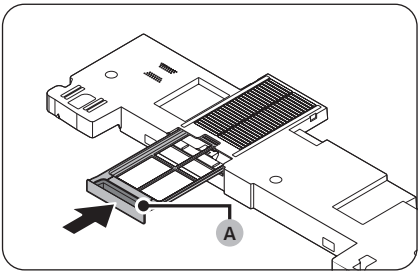

- Después de secar completamente el filtro, insértelo en su lugar con el mango del filtro (A) hacia afuera.
  - Al secar el filtro, evite la luz solar directa y deje que se seque completamente a la sombra.

Recambio

Lámparas

El usuario no debe reemplazar las lámparas. Para reemplazar las lámparas del frigorífico, póngase en contacto con un centro local de servicio técnico de Samsung.

Lámpara (fuente de luz)

Este producto contiene una fuente luminosa de la clase de eficiencia energética <G>.

La(s) lámpara(s) o los auxiliares eléctricos no son reparables por parte del usuario. Para sustituir la(s) lámpara(s) o los auxiliares eléctricos del producto, póngase en contacto con un centro local de servicio técnico de Samsung.

Para obtener instrucciones detalladas sobre la sustitución de la(s) lámpara(s) o los auxiliares eléctricos de su producto, visite el sitio web de Samsung (http://www.samsung.com), vaya a Support > Support home (Soporte > Página de inicio de soporte), y luego introduzca el nombre del modelo.

Para obtener instrucciones detalladas sobre el desmantelamiento de la(s) lámpara(s) o los auxiliares eléctricos, simplemente siga las instrucciones de sustitución, tal y como se ha descrito anteriormente.

Solución de problemas

Antes de llamar al servicio técnico revise los siguientes puntos de comprobación. Las llamadas de servicio para situaciones normales (cuando no existe ningún defecto) se cobrarán a los usuarios.

General

Temperatura

Síntoma	Posibles causas	Solución
El frigorífico/congelador no funciona. La temperatura del frigorífico/congelador es elevada.	• El cable de alimentación no está bien enchufado.	• Enchufe correctamente el cable de alimentación.
	• El control de temperatura no está configurado correctamente.	• Configure una temperatura más baja.
	• El frigorífico está instalado cerca de una fuente de calor o expuesto a la luz solar directa.	• Mantenga el frigorífico alejado de la luz directa del sol y de las fuentes de calor.
	• No hay suficiente espacio entre el frigorífico y las paredes o los muebles cercanos.	• Se recomienda que el espacio entre el frigorífico y las paredes (o los muebles) cercanos sea superior a 50 mm.
	• El frigorífico está demasiado lleno. Los alimentos bloquean las salidas de ventilación del frigorífico.	• No sobrecargue el frigorífico. Evite que los alimentos bloqueen las salidas de ventilación.
El frigorífico/congelador enfría demasiado.	• El control de temperatura no está configurado correctamente.	• Configure una temperatura más alta.
La pared interior está caliente.	• El frigorífico cuenta con tuberías a prueba de calor en la pared interior.	• Para evitar que se genere condensación, el frigorífico cuenta con tuberías a prueba de calor en las esquinas frontales. Si la temperatura ambiental aumenta, es posible que este sistema no funcione correctamente. No se trata de un fallo del sistema. 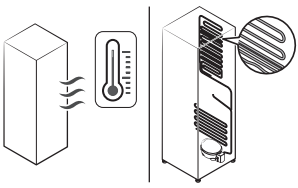

Síntoma	Posibles causas	Solución
La iluminación, el panel de control, la máquina de hielo y el dispensador de agua/hielo no funcionan simultáneamente.	• El control de Modo no está configurado correctamente.	**1.** Toque y mantenga pulsado ◯ y 〉 simultáneamente durante 6 segundos. **2.** Cuando la pantalla parpadee, pulse 〉. **3.** Seleccione el botón siguiente. • Si el síntoma continúa después de seguir estos pasos, comuníquese con su centro de servicio de Samsung Electronics.

Olores

Síntoma	Posibles causas	Solución
El frigorífico desprende olores.	• Alimentos en mal estado.	• Limpie el frigorífico y elimine los alimentos en mal estado.
	• Alimentos con olores fuertes.	• Asegúrese de que los alimentos que despiden un olor fuerte están envueltos herméticamente.

Escarcha

Síntoma	Posibles causas	Solución
Escarcha alrededor de las salidas de ventilación.	• Los alimentos bloquean las salidas de ventilación.	• Asegúrese de que no hay alimentos bloqueando las salidas de ventilación.
Escarcha en las paredes interiores.	• La puerta no está bien cerrada.	• Asegúrese de que no hay alimentos bloqueando la puerta. Limpie la junta de la puerta.

Condensación

Síntoma	Posibles causas	Solución
Se forma condensación en las paredes interiores.	• Si se deja la puerta abierta, entra humedad en el frigorífico.	• Retire la humedad y no deje la puerta abierta durante un tiempo.
	• Alimentos con elevado contenido de humedad.	• Asegúrese de que los alimentos están envueltos herméticamente.

Solución de problemas

Agua/hielo (solo modelos con dispensador)

Síntoma	Posibles causas	Solución
Sale menos agua de lo normal.	• La presión del agua es demasiado baja.	• Asegúrese de que la presión del agua está entre 30 y 125 psi.
La máquina de hielo emite un zumbido.	• La función de fabricación de hielo está activada, pero el suministro de agua al frigorífico no está conectado.	• Apague la máquina de hielo.
La máquina de hielo no produce hielo.	• La máquina de hielo está recién instalada.	• Debe esperar 24 horas hasta que el frigorífico produzca hielo.
	• La temperatura del congelador es demasiado elevada.	• Ajuste la temperatura del congelador por debajo de -18 °C o -20 °C en ambientes cálidos.
	• El Lock (Bloqueo) del panel del dispensador está activado.	• Mantenga pulsado \⌂/ durante 3 segundos para desactivar el Lock (Bloqueo) del panel dispensador.
	• La máquina de hielo está apagada.	• Encienda la máquina de hielo.
	• La bandeja del depósito de hielo no está totalmente insertada.	• Empuje la bandeja del depósito de hielo para encajarla por completo.
No se dispensa hielo.	• El hielo puede atascarse si el dispensador de hielo no se utiliza durante un periodo de tiempo largo (unas 3 semanas).	• Si no va a utilizar el frigorífico durante un período de tiempo prolongado, vacíe la bandeja del depósito de hielo y apague la máquina de hielo.
	• La bandeja del depósito de hielo no está bien insertada.	• Asegúrese de que la bandeja del depósito de hielo está bien colocada.
	• La tubería de agua no está bien conectada o el suministro de agua está cerrado.	• Compruebe el estado de la instalación de agua. 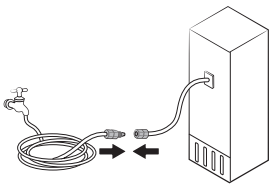

Síntoma	Posibles causas	Solución
No se dispensa agua.	• La tubería de agua no está bien conectada o el suministro de agua está cerrado.	• Compruebe el estado de la instalación de agua. 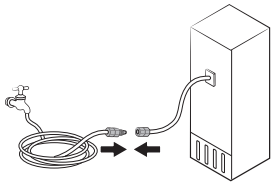
	• El Lock (Bloqueo) del panel del dispensador está activado.	• Mantenga pulsado \/ durante 3 segundos para desactivar el Lock (Bloqueo) del panel dispensador.
	• Se ha instalado un filtro de agua de otro fabricante.	• Utilice únicamente filtros proporcionados o aprobados por Samsung. • Los filtros no aprobados pueden causar fugas y daños al frigorífico.
Cuando vea el icono .	Tipo general • El indica que está en el panel principal. Tipo Family Hub, AI Home Hub • El indicador se enciende de color rojo.	Tipo general • Reemplace el filtro de agua. Después de reemplazar, pulse Filter Reset (Restablecer filtro). Tipo Family Hub • Reemplace el filtro de agua. Tras el reemplazo, restablezca el filtro en Fridge Manager (Administrador del frigorífico) > Fridge Settings (Ajustes del frigorífico) > Water Filter (Filtro de agua). Tipo AI Home Hub • Reemplace el filtro de agua. Tras el reemplazo, restablezca el filtro en Product Care (Cuidado del producto) > Water Filter (Filtro de agua).

Solución de problemas

Apertura automática de la puerta (solo modelos aplicables)

Síntoma		Posibles causas	Solución
Las puertas del frigorífico no se abren lo suficiente.	Ambas puertas 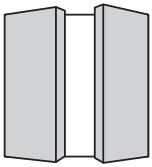	• Los lados traseros del frigorífico están bajos.	• Eleve los lados traseros del frigorífico para nivelarlo. * 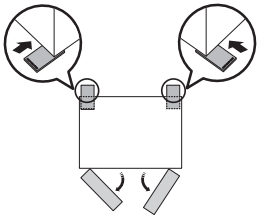
	Puerta izquierda 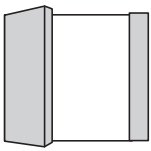	• El lado derecho trasero del frigorífico está bajo.	• Eleve el lado derecho trasero del frigorífico para nivelarlo. * 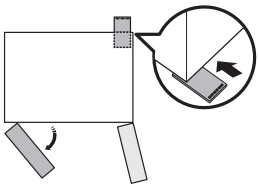
	Puerta derecha 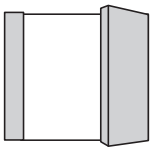	• El lado izquierdo trasero del frigorífico está bajo.	• Eleve el lado izquierdo trasero del frigorífico para nivelarlo. * 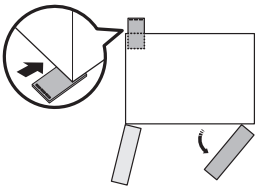

Síntoma	Posibles causas	Solución
Las puertas del frigorífico se abren demasiado. 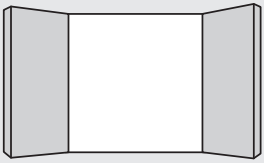	• Los lados delanteros del frigorífico están bajos.	• Eleve los lados delanteros del frigorífico para nivelarlo. * 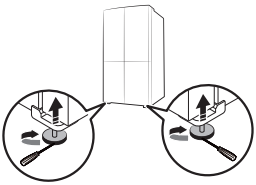

* (Para obtener más información sobre cómo nivelar el frigorífico, consulte la sección «**PASO 4 Regulación de las patas de ajuste**» de la página **37**.)

Solución de problemas

¿Se oyen ruidos anómalos procedentes del frigorífico?

Antes de llamar al servicio técnico revise los siguientes puntos de comprobación. Las llamadas de servicio relacionadas con ruidos anómalos se cobrarán a los usuarios.

Estos ruidos son normales.

- Al principio o al final de una operación, el frigorífico puede hacer unos ruidos similares al encendido del motor de un coche. Cuando la operación se estabiliza, el ruido disminuye.

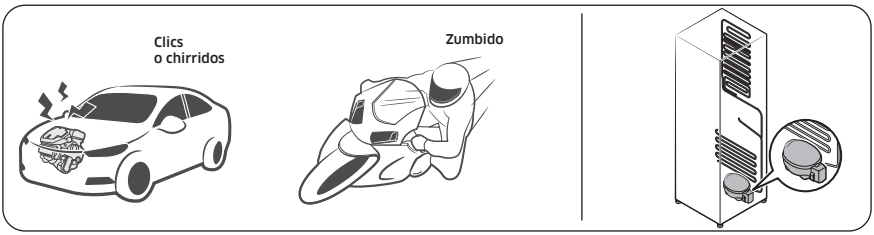

- Cuando el ventilador está en funcionamiento puede producir algunos ruidos. Cuando el frigorífico alcanza la temperatura establecida, el ventilador deja de hacer ruido.

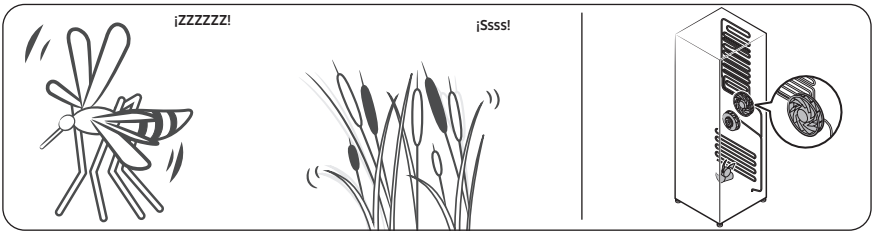

- Durante un ciclo de descongelación, pueden caer gotas de agua sobre el calefactor y producir como un burbujeo.

- Cuando el frigorífico enfría o congela, el gas refrigerante circula por las tuberías selladas y produce un ruido de borboteo.

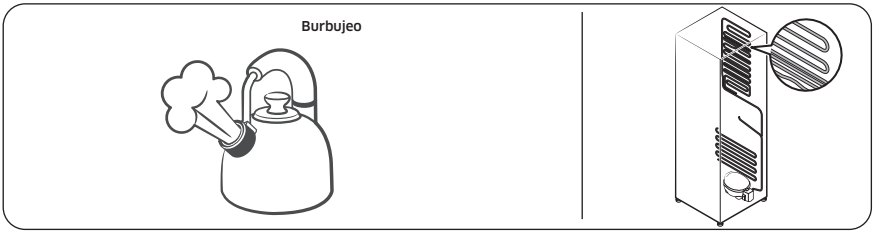

- Cuando la temperatura del frigorífico aumenta o disminuye, las partes de plástico se contraen y se expanden y producen ruidos de golpeteo. Dichos ruidos se producen durante el ciclo de descongelación o cuando funcionan las piezas electrónicas.

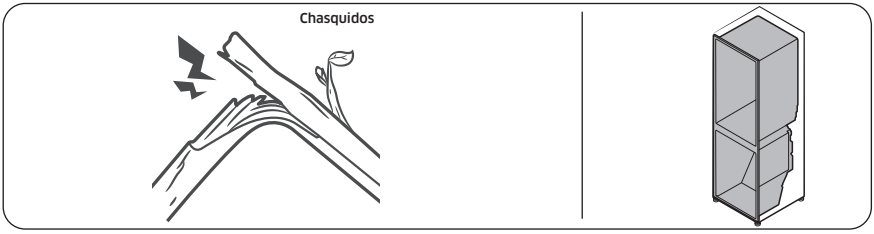

- Para modelos con máquina de hielo: Cuando la válvula de agua se abre para llenar la máquina de hielo, pueden emitirse unos zumbidos.
- Debido a la ecualización de la presión cuando se abre y cierra la puerta del frigorífico, pueden producirse sonidos silbantes.

Solución de problemas

SmartThings (solo modelos aplicables)

Síntoma	Acción
No se encuentra «SmartThings» en el mercado de aplicaciones.	• La versión de software compatible de la aplicación SmartThings está sujeta a cambios de conformidad con la política de compatibilidad del sistema operativo que proporciona el fabricante. Además, en cuanto a la aplicación SmartThings o a las funciones que admite la aplicación, la nueva política de actualización de la aplicación en la versión existente del sistema operativo se puede suspender debido a razones de uso o seguridad.
La aplicación SmartThings no funciona.	• La aplicación SmartThings solo está disponible para los modelos aplicables. • La antigua aplicación Samsung Smart Refrigerator no se puede conectar con los modelos Samsung Smart Home.
La aplicación SmartThings está instalada, pero no está conectada a mi frigorífico.	• Para usar la aplicación, debe iniciar sesión en su cuenta de Samsung. • Asegúrese de que el enrutador funciona adecuadamente. • Si el icono de la wifi en la pantalla del frigorífico está apagado, esto indica que todavía no se ha establecido ninguna conexión de red. En este caso, utilice la aplicación SmartThings para conectar y registrar su frigorífico al punto de acceso (PA) de su hogar.
No puedo iniciar sesión en la aplicación.	• Para usar la aplicación, debe iniciar sesión en su cuenta de Samsung. • Si no tiene una cuenta de Samsung, siga las instrucciones en pantalla de la aplicación para crear una.
Se muestra un mensaje de error cuando intento registrar el frigorífico.	• La Easy Connection puede fallar debido a la distancia con el punto de acceso (PA) o por interferencias eléctricas del entorno. Espere un momento y vuelva a intentarlo.
La aplicación SmartThings se ha conectado correctamente al frigorífico, pero no funciona.	• Salga y reinicie la aplicación SmartThings, o desconecte y vuelva a conectar el enrutador. • Desenchufe el frigorífico y vuelva a enchufarlo al cabo de 1 minuto.
El icono de la wifi parpadea. ( ) (solo modelos aplicables)	• Conecte su frigorífico con la aplicación SmartThings antes de utilizar. Cuando la conexión se establece correctamente, el indicador deja de parpadear. - Si no logra establecer la conexión o si no desea usar la aplicación, mantenga pulsado el botón ❯ durante 10 segundos. El indicador para de parpadear cuando «O FF (Desactivado)» se muestra en la pantalla de la temperatura.

Open Source Announcement

Open Source Announcement

(For Wi-Fi models only)

The software included in this product contains open source software.

The following URL http://opensource.samsung.com/opensource/SMART_TP1_0/seq/0 leads to open source license information as related to this product.

Apéndice

(Solo para regiones de la UE)

Instrucciones de seguridad

- Para un uso más eficiente de la energía, mantenga todos los accesorios internos, como cestas, cajones, estantes y bandejas de cubitos de hielo, en la posición en la que los entrega el fabricante.
- Este aparato frigorífico no está diseñado para utilizarse como aparato empotrado.

Instrucciones de instalación

Para los aparatos frigoríficos con clase climática

Según la clase climática, este aparato frigorífico está diseñado para utilizarse en el rango de temperaturas ambiente como se especifica en la tabla siguiente.

La clase climática se encuentra en la placa de características. Es posible que el producto no funcione correctamente a temperaturas fuera del rango específico.

Puede encontrar la clase climática en la etiqueta del interior de su frigorífico

Rango de temperatura efectiva

Este frigorífico está diseñado para funcionar normalmente en el rango de temperatura especificado por su categoría de calificación.

Clase	Símbolo	Rango de temperatura ambiente (°C)	
		IEC 62552 (ISO 15502)	ISO 8561
Templado prolongado	SN	+10 a +32	+10 a +32
Templado	N	+16 a +32	+16 a +32
Subtropical	ST	+16 a +38	+18 a +38
Tropical	T	+16 a +43	+18 a +43

NOTA

La capacidad de enfriamiento y el consumo de energía del frigorífico pueden verse afectados por la temperatura ambiente, la frecuencia con que se abre la puerta y la ubicación del electrodoméstico. Se recomienda ajustar las configuraciones de la temperatura según sea apropiado.

Instrucciones sobre la temperatura

Temperatura recomendada

Ajuste perfecto de temperatura para el almacenamiento de alimentos:

- Frigorífico: 3 ℃
- Congelador: -19 ℃
- Frigorífico de la Conversión del congelador: 3 ℃

NOTA

El ajuste de temperatura óptimo de cada compartimento depende de la temperatura ambiente. Por encima de la temperatura ambiente se basa en la temperatura ambiente de 25 ℃.

Enfriamiento rápido

Enfriamiento rápido acelera el proceso de enfriamiento con la velocidad máxima del ventilador. El frigorífico funciona a la máxima velocidad durante dos horas y media, y luego vuelve a la temperatura anterior.

Congelación rápida

Congelación rápida acelera el proceso de congelación a su máxima velocidad. El congelador funciona a la máxima velocidad durante 50 horas y luego vuelve a la temperatura anterior. Para congelar grandes cantidades de alimentos, active Congelación rápida al menos 20 horas antes de guardar alimentos en el congelador.

NOTA

El uso de esta función aumenta el consumo energético del frigorífico. No se olvide de desactivarla cuando no la utilice y restablezca el ajuste de temperatura original del congelador.

Apéndice

Cómo almacenar para una mejor conservación (solo modelos aplicables)

Tape los alimentos para que retengan la humedad y para evitar que adquieran olores de otros alimentos. Los grandes recipientes de comida como sopas o guisos deben dividirse en porciones menores y colocarse en recipientes menos profundos antes de refrigerarse. Los cortes grandes de carne o las aves enteras deben dividirse en trozos más pequeños y colocarse en recipientes menos profundos antes de refrigerarse.

Colocación de los alimentos

Estantes	Los estantes deben poder ajustarse para almacenar diferentes envases.
Compartimento especializado (solo modelos aplicables)	Los cajones sellados son el ambiente perfecto para almacenar frutas y verduras. Las verduras necesitan condiciones de mayor humedad, mientas que las frutas necesitan condiciones de menor humedad. Los cajones de verduras están equipados con dispositivos de control que controlan el nivel de humedad. (*En función del modelo y opciones) Un cajón para carne con temperatura regulable maximiza el tiempo de almacenamiento de carnes y quesos.
Almacenamiento en la puerta	No almacene alimentos perecederos en la puerta. Los huevos deben almacenarse en el cartón o en una estante. La temperatura en los compartimentos de almacenamiento de la puerta fluctúa más que la temperatura del armario. Mantenga la puerta cerrada el mayor tiempo posible.
Compartimento del congelador	En el compartimento del congelador puede almacenar comida congelada, hacer cubos de hielo y congelar comida fresca.

NOTA

Congele únicamente alimentos frescos y en buen estado. Mantenga separados los alimentos que vaya a congelar y los ya congelados. Para que los alimentos no pierdan su aroma ni se sequen, colóquelos en recipientes herméticos.

Cuadro de almacenamiento del frigorífico y el congelador

La duración en que los alimentos permanecen frescos depende de la temperatura y de la exposición a la humedad. Puesto que las fechas en los productos no son una guía para su consumo seguro, consulte este cuadro y siga estos consejos.

Productos lácteos

Producto	Frigorífico	Congelador
Leche	1 semana	1 mes
Mantequilla	2 semanas	12 meses
Helado	-	2-3 semanas
Queso natural	1 mes	4-6 meses
Queso para untar	2 semanas	No recomendado
Yogur	1 mes	-

Carne

Producto	Frigorífico	Congelador
Chuletas, filetes y asados frescos	3-4 días	2-3 meses
Carne picada fresca y carne para guisar	1-2 días	3-4 meses
Panceta	7 días	1 mes
Salchichas, carne cruda de cerdo, ternera, pavo	1-2 días	1-2 meses

Aves / Huevos

Producto	Frigorífico	Congelador
Aves frescas	2 días	6-8 meses
Ensalada de pollo	1 día	-
Huevos, frescos en estante	2-4 semanas	No recomendado

Apéndice

Pescado / Marisco

Producto	Frigorífico	Congelador
Pescado fresco	1-2 días	3-6 meses
Pescado cocinado	3-4 días	1 mes
Ensalada de pescado	1 día	No recomendado
Pescado seco o en escabeche	3-4 semanas	-

Fruta

Producto	Frigorífico	Congelador
Manzanas	1 mes	-
Melocotones	2-3 semanas	-
Piña	1 semana	-
Otra fruta fresca	3-5 días	9-12 meses

Verduras

Producto	Frigorífico	Congelador
Espárragos	2-3 días	-
Brócoli, coles de Bruselas, guisantes, setas	3-5 días	-
Repollo, coliflor, apio, pepino, lechuga	1 semana	-
Zanahoria, remolacha, rábano	2 semanas	-

Información para el modelo y el pedido de piezas de repuesto

Información del modelo

Para acceder a la información del etiquetado energético de este producto en el registro europeo de productos para el etiquetado energético (EPREL), escanee el código QR que figura en la etiqueta energética.
Encontrará el código QR en la etiqueta energética incluida en la caja del producto.

Información sobre las piezas

- El período mínimo durante el cual se dispone de las piezas de repuesto necesarias para la reparación del aparato es
  - 7 años para termostatos, sensores de temperatura, placas de circuitos impresos y fuentes de luz, tiradores de puertas, bisagras de puertas, bandejas, cestas (cajas o cajones)
  - 10 años para juntas de puertas
- La duración mínima de la garantía del aparato frigorífico ofrecida por el fabricante es de 24 meses.
- Información pertinente para solicitar piezas de repuesto, directamente o a través de otros canales proporcionados por el fabricante, el importador o el representante autorizado.
- Puede encontrar información sobre reparación profesional en http://samsung.com/support.
  Puede encontrar el manual de mantenimiento del usuario en http://samsung.com/support.

Notas

Notas

NOTA (Solo para modelos con wifi)

Por la presente, Samsung declara que este equipo de radio cumple con la Directiva 2014/53/UE y con los requisitos legales pertinentes en el Reino Unido.

El texto completo de la declaración de conformidad de la Unión Europea y de la declaración de conformidad del Reino Unido está disponible en la siguiente dirección de Internet: La declaración de conformidad oficial puede encontrarse en http://www.samsung.com; vaya a Soporte > Buscar soporte del producto, e introduzca el nombre del modelo.

	Rango de frecuencia	Potencia del transmisor (máx.)
Wifi	2412 - 2472 MHz	20 dBm
Bluetooth	2402 - 2480 MHz	20 dBm

FRANCE	01 48 63 00 00	www.samsung.com/fr/support
GERMANY	06196 77 555 77	www.samsung.com/de/support
LUXEMBURG	261 03 710	www.samsung.com/be_fr/support
NETHERLANDS	088 90 90 100	www.samsung.com/nl/support
BELGIUM	02-201-24-18	www.samsung.com/be/support (Dutch) www.samsung.com/be_fr/support (French)
NORWAY	21629099	www.samsung.com/no/support
DENMARK	707 019 70	www.samsung.com/dk/support
FINLAND	030-6227 515	www.samsung.com/fi/support
SWEDEN	0771-400 300	www.samsung.com/se/support
CYPRUS	8009 4000 only from landline, toll free	www.samsung.com/gr/support
GREECE	80111-SAMSUNG (80111 726 7864) only from land line (+30) 210 6897691 from mobile and land line	
ITALIA	800-SAMSUNG (800.7267864)	www.samsung.com/it/support
PORTUGAL	210 608 098 Chamada para a rede fixa nacional Dias úteis das 9h às 20h	www.samsung.com/pt/support
SPAIN	91 175 00 15	www.samsung.com/es/support

Frigorífico

Manual do utilizador

Aparelho não encastrável

SAMSUNG

Índice

Informações de segurança **4**

Informações a ter em conta sobre as instruções de segurança 4
Símbolos e precauções de segurança importantes: 7
Precauções de segurança importantes 8
Sinais de aviso importantes relativamente ao transporte e localização 12
Avisos muito importantes relativamente à instalação 13
Chamadas de atenção relativamente à instalação 17
Avisos muito importantes relativamente à utilização 17
Chamadas de atenção relativamente à utilização 22
Chamadas de atenção relativamente à limpeza 26
Avisos muito importantes relativamente à eliminação 28
Sugestões adicionais para uma utilização adequada 29
Instruções sobre REEE 31

Instalação **32**

Visão geral do frigorífico 33
Instalação passo a passo 35
Remoção de portas para facilitar a passagem 47

Operações **55**

Painel principal 55
SmartThings (apenas nos modelos aplicáveis) 66
Bixby (Reconhecimento de voz – apenas nos modelos aplicáveis) 69
Painel do dispensador (apenas modelos aplicáveis) 71
Funções especiais 72

Manutenção **87**

Manuseamento e cuidado 87
Limpeza 91
Substituição 94

Resolução de problemas **95**

Geral 95
Ouve sons estranhos vindos do frigorífico? 102
SmartThings (apenas nos modelos aplicáveis) 104

Open Source Announcement **105**

Open Source Announcement 105

Apêndice **106**

Instrução de segurança 106
Instrução de instalação 106
Instrução de temperatura 107
Informações sobre o modelo e a encomenda de peças de substituição 111

Informações de segurança

Antes de utilizar o seu novo frigorífico Samsung, leia atentamente este manual para saber como utilizar de forma segura e eficaz as funcionalidades e funções deste novo aparelho.

Informações a ter em conta sobre as instruções de segurança

- Os avisos e instruções de segurança importantes deste manual não abordam todas as condições e situações que poderão ocorrer.
  É da sua responsabilidade ter bom senso, atenção e cuidado durante a instalação, manutenção e utilização do aparelho.
- Uma vez que as instruções de funcionamento que se seguem abrangem vários modelos, as características do seu frigorífico podem diferir ligeiramente das descritas neste manual, não sendo eventualmente aplicáveis todos os sinais de aviso. Caso tenha alguma dúvida ou problema, contacte o centro de assistência mais perto de si ou procure informações e peça ajuda online acedendo a www.samsung.com.
- O gás R-600a ou R-134a é utilizado como refrigerante. Verifique a etiqueta do compressor na parte posterior do aparelho ou a etiqueta de classificação no interior do frigorífico para saber qual o refrigerante utilizado no seu aparelho. Se este produto contiver gás inflamável (refrigerante R-600a), contacte as autoridades locais para saber como eliminar este produto em segurança.

- Para evitar a formação de uma mistura inflamável de gás e ar, na eventualidade de uma fuga no circuito de refrigeração, o tamanho da divisão onde o aparelho poderá ser instalado depende da quantidade de refrigerante utilizado.
- Nunca ligue um aparelho que aparente estar danificado. Em caso de dúvida, consulte o seu distribuidor. A divisão tem de ter 1 m^3 de dimensão para cada 8 g de refrigerante R-600a no interior do aparelho.
  A quantidade de refrigerante neste aparelho está indicada na placa de identificação que se encontra no interior do mesmo.
- Uma fuga do gás refrigerante dos tubos pode fazer com que se inflame ou provocar uma lesão ocular. Se o refrigerante verter do tubo, evite todo o tipo de chamas, afaste todo o tipo de objetos inflamáveis do produto e ventile imediatamente a divisão.
  - Se não o fizer, poderá provocar um incêndio ou uma explosão.
- Para evitar a contaminação de alimentos, respeite as seguintes instruções:
  - Deixar a porta aberta durante muito tempo pode originar um aumento de temperatura significativo nos compartimentos do aparelho.
  - Limpe regularmente as superfícies que estejam em contacto com alimentos e sistemas de drenagem acessíveis.

Informações de segurança

- Se os depósitos de água não tiverem sido utilizados durante 48 horas, limpe-os; se a água for a mesma durante 5 dias, lave o sistema de abastecimento de água ligado a uma fonte de abastecimento de água.
- Armazene carne e peixe crus em recipientes adequados no frigorífico, de modo a não entrarem em contacto com outros alimentos e para que não pinguem sobre estes.
- Os compartimentos de alimentos congelados de duas estrelas são adequados para armazenar alimentos pré-congelados e para armazenar ou fazer gelados; também são adequados para fazer cubos de gelo.
- Os compartimentos de uma, duas e três estrelas não são adequados para congelar alimentos frescos.
- Se o aparelho de refrigeração ficar vazio durante muito tempo, desligue-o, descongele-o, limpe-o, seque-o e deixe a sua porta aberta para evitar a formação de bolor no seu interior.

Símbolos e precauções de segurança importantes:

Siga todas as instruções de segurança neste manual. Este manual utiliza os seguintes símbolos de segurança.

⚠ AVISO

Perigos ou práticas pouco seguras que podem resultar em ferimentos graves, danos materiais e/ou morte.

⚠ ATENÇÃO

Perigos ou práticas pouco seguras que podem resultar em ferimentos graves e/ou danos materiais.

NOTA

Informação útil que ajuda o utilizador a familiarizar-se e a tirar o máximo partido do frigorífico.

Estes sinais de aviso destinam-se a evitar ferimentos em qualquer pessoa.

Respeite-os.

Depois de ler esta secção, guarde-a num local seguro para referência futura.

Informações de segurança

Precauções de segurança importantes

AVISO: risco de incêndio/materiais inflamáveis

⚠ AVISO

- Ao instalar o aparelho, assegure-se de que o cabo de alimentação não está preso nem danificado.
- Não coloque extensões de tomadas múltiplas nem fontes de alimentação portáteis atrás do aparelho.
- Encha apenas com água potável.
- Ligue o frigorífico apenas a uma fonte de abastecimento de água potável.
- Mantenha as aberturas de ventilação do aparelho e da estrutura incorporada desobstruídas.
- Não utilize dispositivos mecânicos ou quaisquer outros meios para acelerar o processo de descongelação, que não sejam os recomendados pelo fabricante.
- Não danifique o circuito de refrigeração.
- Não utilize aparelhos elétricos dentro dos compartimentos do frigorífico destinados à conservação de alimentos, a menos que sejam do tipo recomendado pelo fabricante.

- Este aparelho não se destina a ser utilizado por pessoas (incluindo crianças) com capacidades físicas, sensoriais ou mentais reduzidas, nem por pessoas com falta de experiência e conhecimentos, exceto se forem supervisionadas ou lhes tiverem sido dadas instruções sobre a utilização do aparelho por uma pessoa responsável pela sua segurança.
- Este aparelho pode ser utilizado por crianças com idade igual ou superior a oito anos, por pessoas com capacidades mentais, sensoriais ou físicas reduzidas ou por pessoas com falta de experiência e conhecimentos de utilização desde que sejam supervisionadas ou tenham recebido instruções relativas à utilização segura do aparelho e que percebam os eventuais riscos envolvidos. As crianças não devem brincar com o aparelho. A limpeza e manutenção necessárias não devem ser feitas por crianças sem supervisão de um adulto responsável. As crianças dos 3 aos 8 anos podem carregar e descarregar aparelhos de refrigeração.
- Se o cabo de alimentação estiver danificado, tem de ser substituído pelo fabricante, pelo respetivo representante da assistência ou por agentes qualificados, para evitar qualquer tipo de risco.
- A tomada tem de ter acesso fácil, para que o aparelho possa ser desligado rapidamente da corrente, em caso de emergência.
  - Tem de estar fora da área da parte de trás do aparelho.
- Não armazene substâncias explosivas, tais como latas de aerossóis com um propulsor inflamável, neste aparelho.

- Se o produto estiver equipado com lâmpadas LED, não desmonte as proteções das lâmpadas nem substitua as lâmpadas LED sem assistência.
  - Contacte um centro de assistência técnica da Samsung.
  - Utilize apenas lâmpadas LED fornecidas pelo fabricante ou pelo representante da assistência.
- Devem ser utilizados novos conjuntos de mangueiras fornecidos com o aparelho e os conjuntos de mangueiras antigos não devem ser reutilizados.
- Ligue o sistema de abastecimento de água do frigorífico apenas a uma fonte de abastecimento de água potável. Para que o módulo de produção de gelo funcione corretamente, é necessária uma pressão de água de 206 a 861 kPa (30 a 125 psi).
- Para uma utilização mais eficiente da energia, mantenha todos os acessórios internos, tais como cestos, gavetas e prateleiras, na posição definida pelo fabricante.
- Para obter a melhor eficiência energética deste produto, deixe todas as prateleiras, gavetas e cestos na sua posição original.

Como minimizar o consumo de energia

- Instale o aparelho num local fresco e seco com ventilação adequada.
- Certifique-se de que não fica exposto à incidência direta de raios solares e nunca o coloque perto de uma fonte direta de calor (radiador, por exemplo).
  - Com vista à eficiência energética, recomenda-se que não bloqueie as aberturas de ventilação ou as grelhas.

- Deixe arrefecer os alimentos quentes antes de os guardar no aparelho.
- Coloque os alimentos congelados no frigorífico para descongelarem. Deste modo, pode utilizar as baixas temperaturas dos produtos congelados para arrefecer outros alimentos no frigorífico.
- Não mantenha a porta do aparelho aberta durante muito tempo para colocar ou retirar alimentos.
- Quanto menos tempo a porta estiver aberta, menos gelo se acumulará no congelador.
- Limpe a parte posterior do frigorífico com regularidade. O pó aumenta o consumo de energia.
- Não regule a temperatura para um nível mais baixo do que o necessário.
- Certifique-se de que a saída de ar do frigorífico é suficiente na base e na parte posterior do mesmo. Não tape as aberturas de ventilação de ar.
- Durante a instalação, deixe espaço de ambos os lados, bem como na parte posterior e superior. Estas medidas irão ajudá-lo a reduzir o consumo de energia e a manter as suas contas de eletricidade mais baixas.

Este aparelho de uso doméstico destina-se também a ser utilizado em aplicações semelhantes como:

- em zonas de cozinha de funcionários em lojas, escritórios e em outros ambientes de trabalho;
- em casas de campo/quintas, hotéis, motéis e outros tipos de ambientes residenciais;
- em ambientes tipo pousada;

- em serviços de catering e em outras aplicações semelhantes que não se destinem a retalho.

Sinais de aviso importantes relativamente ao transporte e localização

⚠ AVISO

- Quando transportar e instalar o aparelho, deverá ter cuidado para garantir que nenhuma peça do circuito de refrigeração fica danificada.
  - Se houver fugas de refrigerante na tubagem, este poderá entrar em combustão ou provocar danos nos olhos. Se for detetada uma fuga, evite o contacto com chamas ou potenciais fontes de ignição e ventile a divisão na qual se encontra o aparelho durante vários minutos.
  - Este aparelho contém uma pequena quantidade de refrigerante isobutano (R-600a), um gás natural com elevada compatibilidade ambiental, embora seja também combustível. Quando transportar e instalar o aparelho, deverá ter cuidado para garantir que nenhuma peça do circuito de refrigeração fica danificada.
- Aquando do transporte e instalação do frigorífico, não toque no tubo de água na parte de trás do mesmo.
  - Isto poderá danificar o frigorífico e, consequentemente, o dispensador de água não poderá ser utilizado.

Avisos muito importantes relativamente à instalação

⚠ AVISO

- Não instale o frigorífico num local húmido ou num local onde possa ficar em contacto com água.
  - A deterioração do isolamento em componentes elétricos pode provocar choques elétricos ou incêndios.
- Não coloque este frigorífico num local com exposição solar direta ou próximo de fogões, aquecedores ou outros aparelhos que emanem calor.
- Não ligue vários aparelhos à mesma extensão elétrica. O frigorífico deve ser sempre ligado à sua própria tomada elétrica, devendo esta ter uma tensão nominal igual à indicada na placa sinalética do frigorífico.
  - Deste modo, obtém-se o melhor desempenho possível e também se evita a sobrecarga dos circuitos elétricos domésticos, o que pode provocar um incêndio resultante de cabos sobreaquecidos.
- Se a tomada estiver solta, não introduza a ficha.
  - Existe o risco de choque elétrico ou incêndio.
- Não utilize um cabo de alimentação que apresente fissuras ou desgaste na sua extensão ou em qualquer uma das extremidades.
- Não dobre excessivamente o cabo de alimentação nem coloque objetos pesados sobre o mesmo.
- Não puxe nem dobre excessivamente o cabo de alimentação.
- Não torça nem dê nós no cabo de alimentação.

Informações de segurança

- Não pendure o cabo de alimentação num objeto metálico, não coloque qualquer objeto pesado em cima do cabo de alimentação, não introduza o cabo entre objetos, nem o empurre para o espaço na parte de trás do aparelho.
- Se deslocar o frigorífico, tenha cuidado para não passar por cima do cabo de alimentação nem o danificar.
  - Tal pode resultar num choque elétrico ou num incêndio.
- Nunca puxe o cabo de alimentação para desligar o frigorífico. Segure sempre bem a ficha e puxe a direito para a retirar da tomada.
  - Se o cabo estiver danificado, pode provocar um curto-circuito, um incêndio e/ou um choque elétrico.
- Não utilize aerossóis perto do frigorífico.
  - A utilização de aerossóis perto do frigorífico pode causar uma explosão ou um incêndio.
- Não instale este aparelho perto de um aquecedor ou de materiais inflamáveis.
- Não instale este aparelho num local onde possam ocorrer fugas de gás.
  - Tal pode resultar num choque elétrico ou num incêndio.
- Antes de utilizar o frigorífico, este tem de ser localizado e instalado corretamente de acordo com as instruções do manual.
- Ligue a ficha na posição correta com o cabo pendurado.
  - Se ligar a ficha ao contrário, o cabo pode ficar cortado e provocar um incêndio ou choque elétrico.
- Certifique-se de que a ficha não é esmagada nem danificada pela parte de trás do frigorífico.

- Mantenha os materiais de embalagem fora do alcance das crianças.
  - Existe o risco de morte por asfixia se uma criança colocar os materiais de embalagem na cabeça.
- Não instale este aparelho num local húmido, gorduroso ou sujo, num local com exposição solar direta, nem em contacto com água (chuva).
  - A deterioração do isolamento dos componentes elétricos pode provocar choques elétricos ou incêndios.
- Se existir algum pó ou água no frigorífico, desligue a ficha e contacte o seu centro de assistência da Samsung Electronics.
  - Caso contrário, existe o risco de incêndio.
- Não se coloque em cima do aparelho, nem coloque objetos (tais como roupa, velas acesas, cigarros acesos, pratos, químicos, objetos de metal, etc.) sobre o mesmo.
  - Se o fizer, pode provocar um choque elétrico, um incêndio, outras falhas no produto ou ferimentos.
- Tem de retirar toda a película protetora de plástico antes de ligar o produto.
- As crianças devem ser vigiadas para impedir que brinquem com os anéis de retenção utilizados para o ajuste da porta ou com os grampos do tubo de água.
  - Existe o risco de morte por asfixia se uma criança engolir um anel de retenção ou um grampo do tubo de água. Mantenha os anéis de retenção e os grampos do tubo de água fora do alcance das crianças.

Informações de segurança

- O frigorífico tem de estar ligado à terra em segurança.
  - Antes de tentar investigar ou reparar qualquer componente do aparelho, certifique-se sempre de que o frigorífico está ligado à terra. As fugas de corrente podem provocar choques elétricos.
- Nunca utilize canos de gás, fios de telefone nem outros potenciais para-raios para a ligação à terra.
  - Tem de efetuar a ligação à terra do frigorífico de modo a evitar fugas de corrente ou choques elétricos provocados pela fuga de corrente do frigorífico.
  - Tal pode resultar em choque elétrico, incêndio, explosão ou danos no produto.
- Ligue a ficha de alimentação firmemente na tomada. Não utilize uma ficha ou um cabo de alimentação danificados ou uma tomada solta.
  - Tal pode resultar num choque elétrico ou num incêndio.
- O fusível existente no frigorífico tem de ser substituído por um técnico qualificado ou pela empresa de assistência.
  - Caso contrário, pode provocar um choque elétrico ou ferimentos.

Chamadas de atenção relativamente à instalação

⚠ ATENÇÃO

- Instale o frigorífico num local com espaço suficiente à volta e sobre uma superfície plana.
  - Se o frigorífico não estiver nivelado, pode haver uma redução na eficiência de arrefecimento e na durabilidade do mesmo.
- Não coloque alimentos no aparelho no espaço de 2 a 3 horas após a instalação e a ligação.
- Recomendamos vivamente que solicite a instalação do frigorífico a um técnico qualificado ou a uma empresa de assistência.
  - Caso contrário, pode provocar um choque elétrico, incêndio, explosão, danos no produto ou ferimentos.

Avisos muito importantes relativamente à utilização

⚠ AVISO

- Não introduza a ficha numa tomada com as mãos molhadas.
  - Tal pode provocar um choque elétrico.
- Não coloque objetos sobre o aparelho.
  - Ao abrir ou fechar a porta, os objetos podem cair e provocar ferimentos e/ou danos materiais.
- Não introduza mãos, pés ou objetos metálicos (tais como pauzinhos chineses, etc.) debaixo ou na parte de trás do frigorífico.
  - Tal pode provocar um choque elétrico ou ferimento.

  - As pontas afiadas podem provocar ferimentos.
- Não toque nas paredes interiores do congelador nem nos produtos guardados no mesmo com as mãos molhadas.
  - Pode ficar com queimaduras de frio.
- Não coloque recipientes com água sobre o frigorífico.
  - Se se entornarem, podem provocar um incêndio ou um choque elétrico.
- Não coloque objetos ou substâncias voláteis ou inflamáveis (benzeno, diluente, gás propano, álcool, éter, gás de petróleo liquefeito e outros produtos semelhantes) dentro do frigorífico.
  - Este frigorífico destina-se exclusivamente a armazenar alimentos.
  - Tal pode resultar em incêndio ou explosão.
- As crianças devem ser vigiadas para impedir que brinquem com o aparelho.
  - Mantenha os dedos afastados de zonas onde possa entalá-los. Os espaços entre as portas e o armário são muito pequenos. Tenha cuidado ao abrir as portas na presença de crianças.
- Não coloque os dedos e não permita que crianças coloquem os dedos entre as portas.
  - Mantenha os dedos afastados das folgas das portas à esquerda e à direita. Tenha cuidado ao abrir as portas se os seus dedos se encontrarem entre as mesmas.
- Não deixe que as crianças se pendurem na porta nem nos compartimentos da porta. Se o fizerem, podem ferir-se gravemente.
- Não deixe que as crianças entrem no frigorífico. Podem ficar presas no interior.

- Não coloque as mãos debaixo do aparelho.
  - Extremidades afiadas podem provocar ferimentos.
- Não guarde produtos farmacêuticos, materiais científicos ou produtos com requisitos especiais de temperatura no frigorífico.
  - Os produtos que requerem controlos de temperatura rigorosos não devem ser guardados dentro do frigorífico.
- Se lhe cheirar a produtos farmacêuticos ou a fumo, desligue imediatamente a ficha e contacte o centro de assistência da Samsung Electronics.
- Se entrar água ou pó para o frigorífico, desligue a ficha de alimentação e contacte o centro de assistência da Samsung Electronics.
  - Caso contrário, existe o risco de incêndio.
- Não deixe que as crianças subam para as gavetas.
  - As gavetas podem partir-se e fazer com que as crianças escorreguem.
- Não deixe as portas do frigorífico abertas se estiver longe do mesmo e não permita que as crianças entrem no frigorífico.
- Não permita que bebés ou crianças entrem na gaveta do frigorífico.
  - Tal poderá provocar ferimentos ou a morte por asfixia, se ficarem presas no interior.
- Não encha demasiado o frigorífico com alimentos.
  - Ao abrir a porta, pode cair um produto e causar ferimentos ou danos materiais.

- Não vaporize materiais voláteis, tais como inseticidas, sobre a superfície do aparelho.
  - Além de serem prejudiciais para os seres humanos, também podem provocar choques elétricos, incêndios ou outras falhas no produto.
- Nunca coloque os dedos ou outros objetos no orifício do dispensador de água, na calha para gelo ou no depósito do módulo de produção de gelo.
  - Tal pode provocar ferimentos ou danos materiais.
- Não utilize nem coloque substâncias sensíveis às temperaturas, tais como sprays ou objetos inflamáveis, gelo seco, medicamentos ou produtos químicos perto ou dentro do frigorífico.
- Não utilize um secador de cabelo para secar o interior do frigorífico. Não coloque uma vela acesa no frigorífico para remover maus odores.
  - Tal pode resultar num choque elétrico ou num incêndio.
- Encha o depósito de água e as cuvetes de gelo apenas com água potável (água mineral ou purificada).
  - Não encha o depósito com chá, sumo ou refrigerantes, pois tal poderá danificar o frigorífico.
- Não se coloque em cima do aparelho, nem coloque objetos (tais como roupa, velas acesas, cigarros acesos, pratos, químicos, objetos de metal, etc.) sobre o mesmo. Se o fizer, pode provocar um choque elétrico, um incêndio, outras falhas no produto ou ferimentos. Não coloque um recipiente cheio de água sobre o aparelho.
  - Se se entornarem, podem provocar um incêndio ou um choque elétrico.

- Nunca olhe diretamente para a lâmpada LED UV por períodos prolongados.
  - Se o fizer, tal poderá resultar em astenopia devido aos raios ultravioletas.
- Não coloque a prateleira ao contrário. O batente da prateleira poderá não funcionar.
  - Tal poderá causar ferimentos decorrentes da queda de uma prateleira de vidro.
- Se detetar uma fuga de gás, evite as chamas abertas ou potenciais fontes de ignição e areje a divisão em que o aparelho se encontra, durante vários minutos.
  - Não toque no aparelho nem no cabo de alimentação.
  - Não utilize um ventilador.
  - Uma faísca pode provocar uma explosão ou um incêndio.
- As garrafas devem ser guardadas compactamente de modo a não caírem.
- Este produto destina-se apenas ao armazenamento de alimentos num ambiente doméstico.
- Não tente reparar, desmontar ou modificar o frigorífico sozinho.
- Não utilize qualquer fusível (tal como cobre, cabo de aço, etc.) para além de um fusível padrão.
- Se o frigorífico tiver de ser reparado ou reinstalado, contacte o centro de assistência mais próximo.
  - Caso contrário, pode provocar um choque elétrico, incêndio, danos no produto ou ferimentos.

- Se o frigorífico começar a deitar fumo ou se sentir um cheiro a queimado, desligue o frigorífico imediatamente e contacte o centro de assistência da Samsung Electronics.
  - Caso contrário, pode provocar um choque elétrico ou um incêndio.
- Desligue a ficha da tomada antes de substituir as lâmpadas interiores do frigorífico.
  - Caso contrário, existe o risco de choque elétrico.
- Se se deparar com alguma dificuldade no processo de substituição de uma lâmpada não LED, contacte um centro de assistência da Samsung Electronics.
- Ligue a ficha de alimentação firmemente na tomada.
- Não utilize uma ficha ou um cabo de alimentação danificados ou uma tomada solta.
  - Tal pode resultar num choque elétrico ou num incêndio.

Chamadas de atenção relativamente à utilização

⚠ ATENÇÃO

- Não volte a congelar alimentos descongelados.
  - O desenvolvimento de bactérias nocivas em alimentos congelados e descongelados será mais rápido do que em alimentos frescos.
  - O segundo descongelamento irá destruir ainda mais células, retirando humidade e alterando a integridade do produto.
- Não descongele carne à temperatura ambiente.
  - A segurança dependerá da forma como o produto cru foi tratado.

- Não coloque garrafas de vidro nem bebidas com gás no congelador.
  - O recipiente pode congelar e partir, o que pode provocar ferimentos.
- Utilize apenas o módulo de produção de gelo fornecido com o frigorífico.
- Se pretender ausentar-se de casa durante muito tempo (por exemplo, nas férias) e não utilizar os dispensadores de água ou gelo, feche a válvula de água.
  - Caso contrário, pode ocorrer uma fuga de água.
- Se não pretender utilizar o frigorífico durante muito tempo (3 ou mais semanas), esvazie-o, incluindo o depósito de gelo, desligue-o da tomada, feche a válvula de água, limpe o excesso de humidade acumulada nas paredes interiores e deixe as portas abertas para prevenir o aparecimento de bolor e de odores.
- Para obter o melhor desempenho possível do aparelho:
  - Não coloque os alimentos muito perto das aberturas de ventilação na parte de trás do frigorífico, dado que podem obstruir a circulação de ar no compartimento do frigorífico.
  - Acondicione muito bem os alimentos, embrulhando-os ou colocando-os em recipientes hermeticamente fechados, antes de os colocar no frigorífico.
  - Respeite os tempos máximos de conservação e os prazos de validade dos alimentos congelados.

  - Não é necessário desligar o frigorífico da fonte de alimentação, se apenas se ausentar durante um período inferior a três semanas. Mas se o período de ausência for superior a três semanas, retire todos os alimentos e o gelo do depósito de gelo, desligue o frigorífico da tomada, feche a válvula de água, limpe o excesso de humidade acumulada nas paredes interiores e deixe as portas abertas para prevenir o aparecimento de bolor e de odores.
- Garantia de assistência e alterações.
  - Quaisquer alterações efetuadas por terceiros a este produto final não serão cobertas pelo serviço de garantia da Samsung. Da mesma forma, a Samsung não será responsável por problemas de segurança resultantes de alterações feitas por terceiros.
- Não bloqueie as aberturas de ventilação no interior do frigorífico.
  - Se as aberturas de ventilação estiverem bloqueadas (especialmente se for com um saco de plástico), o frigorífico pode refrigerar em excesso. Se o período de refrigeração for prolongado, o filtro de água pode romper e provocar uma fuga de água.
- Utilize apenas o módulo de produção de gelo fornecido com o frigorífico.
- Limpe o excesso de humidade do interior e deixe as portas abertas.
  - Caso contrário, podem gerar-se odores e bolor.
- Se o frigorífico estiver desligado da fonte de alimentação, deve aguardar, no mínimo, cinco minutos antes de ligá-lo novamente.

- Se o frigorífico ficar molhado com água, desligue o cabo de alimentação da tomada e contacte o centro de assistência da Samsung Electronics.
- Não aplique pressão ou força excessiva nas superfícies de vidro.
  - Vidros partidos poderão resultar em ferimentos e/ou danos materiais.
- Encha o depósito de água e as cuvetes de gelo apenas com água potável (água da torneira, mineral ou purificada).
  - Não encha o depósito com chá ou bebidas desportivas. Tal poderá danificar o frigorífico.
- Tenha cuidado para não entalar os dedos.
- Se o frigorífico ficar cheio de água, contacte o centro de assistência mais próximo.
  - Existe o risco de choque elétrico ou de incêndio.
- Não guarde óleo vegetal nos compartimentos da porta do frigorífico. O óleo pode solidificar, tornando-o desagradável ao paladar e difícil de usar. Além disso, um recipiente aberto pode derramar e o óleo derramado pode fazer com que o compartimento da porta rache. Depois de abrir um recipiente de óleo, o ideal será guardar o recipiente num local fresco e ao abrigo da luz, como um armário ou despensa.
  - Exemplos de óleo vegetal: azeite, óleo de milho, óleo de semente de uva, etc.

Informações de segurança

Chamadas de atenção relativamente à limpeza

⚠ ATENÇÃO

- Não pulverize água diretamente sobre o interior ou exterior do frigorífico.
  - Existe o risco de incêndio ou choque elétrico.
- Não utilize um secador de cabelo para secar o interior do frigorífico.
- Não coloque velas acesas no interior do frigorífico para remover maus cheiros.
  - Tal pode resultar num choque elétrico ou num incêndio.
- Não pulverize produtos de limpeza diretamente sobre o visor.
  - As letras impressas no visor podem desaparecer.
- Se uma substância estranha, tal como água, entrar para o aparelho, desligue a ficha e contacte o centro de assistência mais próximo.
  - Se não o fizer, pode provocar um incêndio ou um choque elétrico.
- Utilize um pano limpo e seco para remover quaisquer substâncias estranhas ou pó dos pinos da ficha. Não utilize um pano molhado ou húmido para limpar a ficha.
  - Se o fizer, existe o risco de incêndio ou choque elétrico.
- Não limpe o aparelho pulverizando-o diretamente com água.
- Não utilize benzeno, diluente, Clorox™ nem cloreto para a limpeza.
  - Podem danificar a superfície do aparelho e provocar um incêndio.

- Nunca coloque os dedos nem outros objetos no orifício do dispensador.
  - Tal pode provocar ferimentos ou danos materiais.
- Antes de limpar ou efetuar a manutenção, desligue o aparelho da tomada.
  - Se não o fizer, pode provocar um incêndio ou um choque elétrico.
- Utilize uma esponja ou um pano macio limpo e um detergente suave e água morna para limpar o frigorífico.
- Não utilize produtos de limpeza abrasivos ou agressivos, tais como limpa-vidros, produtos de limpeza abrasivos, fluidos inflamáveis, ácido muriático, ceras de limpeza, detergentes concentrados, lixívia ou produtos de limpeza que contenham produtos petrolíferos nas superfícies exteriores (portas e armário), peças de plástico, portas e revestimentos interiores e juntas.
  - Estes produtos podem riscar ou danificar o material.
- Não limpe prateleiras ou tampas de vidro com água morna quando estas estão frias. As prateleiras e tampas de vidro podem partir-se se forem expostas a mudanças súbitas de temperatura ou impactos, como choques ou quedas.

Informações de segurança

Avisos muito importantes relativamente à eliminação

⚠ AVISO

- Elimine o material de embalagem deste produto de uma forma não prejudicial para o ambiente.
- Certifique-se de que nenhum dos tubos existentes na parte de trás do frigorífico está danificado antes da eliminação.
- Ao eliminar este frigorífico, retire a porta/as vedações da porta e o fecho de segurança, para que crianças pequenas ou animais não corram o risco de ficar presos no interior. As crianças devem ser vigiadas para impedir que brinquem com o aparelho. Caso fique presa no interior, uma criança pode magoar-se ou sufocar até à morte.
  - Caso fique presa no interior, uma criança pode magoar-se e sufocar até à morte.
- O ciclopentano é utilizado no isolamento. Os gases existentes no material de isolamento requerem um procedimento de eliminação especial. Contacte as autoridades locais relativamente à eliminação não prejudicial para o ambiente deste produto.
- Mantenha todos os materiais de embalagem fora do alcance das crianças, uma vez que estes podem representar um perigo para as crianças.
  - Se uma criança colocar um saco na cabeça, pode sufocar.

Sugestões adicionais para uma utilização adequada

- Em caso de falha de energia, contacte a repartição local da sua companhia de eletricidade e pergunte quanto tempo irá durar.
  - Por norma, as falhas de energia que são resolvidas no espaço de uma a duas horas não afetam as temperaturas do frigorífico. No entanto, deve abrir a porta do frigorífico o menos possível enquanto a energia não for reposta.
  - Caso a falha de energia se prolongue por mais de 24 horas, retire todos os alimentos congelados e deite-os fora.
- O frigorífico pode não funcionar de forma consistente (os produtos congelados podem descongelar ou a temperatura pode subir demasiado no congelador) se, durante um longo período de tempo, ficar instalado num local em que a temperatura ambiente está constantemente abaixo das temperaturas para as quais o aparelho foi concebido.
- No caso de determinados alimentos, a refrigeração pode não ser adequada para a conservação dos mesmos devido às suas propriedades.
- Este aparelho é “frost free”, o que significa que não há necessidade de o descongelar manualmente. Esta operação é realizada de forma automática.

Informações de segurança

- O aumento de temperatura durante a descongelação está em conformidade com os requisitos da norma ISO. Se quiser impedir um aumento excessivo da temperatura dos alimentos congelados durante a descongelação do aparelho, embrulhe-os em várias camadas de papel de jornal.
- Não volte a congelar alimentos que tenham descongelado completamente.
- A temperatura da secção (secções) de duas estrelas ou do compartimento (compartimentos) que tem o símbolo de duas estrelas (**) é ligeiramente mais elevada do que noutros compartimentos do congelador.
  A localização da secção (secções) de duas estrelas ou do compartimento (compartimentos) pode (podem) variar consoante os produtos; por isso, consulte as instruções e/ou as condições em que são entregues.

Instruções sobre REEE

Eliminação Correcta Deste Produto (Resíduos de Equipamentos Eléctricos e Electrónicos)

(Aplicável a países cujos sistemas de recolha sejam separados)

Esta marca - apresentada no produto, nos acessórios ou na literatura – indica que o produto e os seus acessórios electrónicos (por exemplo, o carregador, o auricular, o cabo USB) não deverão ser eliminados juntamente com os resíduos domésticos no final do seu período de vida útil. Para impedir danos ao ambiente ou à saúde humana causados pela eliminação incontrolada de resíduos, deverá separar estes equipamentos de outros tipos de resíduos e reciclá-los de forma responsável, para promover uma reutilização sustentável dos recursos materiais.

Os utilizadores domésticos deverão contactar o estabelecimento onde adquiriram este produto ou as entidades oficiais locais para obterem informações sobre onde e de que forma podem entregar estes equipamentos para permitir efectuar uma reciclagem segura em termos ambientais.

Os utilizadores profissionais deverão contactar o seu fornecedor e consultar os termos e condições do contrato de compra. Este produto e os seus acessórios electrónicos não deverão ser misturados com outros resíduos comerciais para eliminação.

Para obter informações sobre os compromissos ambientais da Samsung e as obrigações regulatórias do produto, por exemplo, as Diretivas REACH, REEE e de Baterias, visite a nossa página sobre sustentabilidade, disponível através do site www.samsung.com

(Apenas para produtos vendidos em países europeus)

Instalação

Antes de utilizar este frigorífico, siga estas instruções cuidadosamente para garantir uma correta instalação do mesmo e evitar acidentes.

⚠ **AVISO**

- Utilize o frigorífico apenas para o fim a que se destina e de acordo com este manual.
- Qualquer reparação tem de ser efetuada por um técnico qualificado.
- Elimine o material de embalagem do produto em conformidade com os regulamentos locais.
- Para evitar choques elétricos, retire o cabo de alimentação da tomada antes de qualquer reparação ou substituição.

Visão geral do frigorífico

A verdadeira aparência do frigorífico pode variar consoante o modelo e o país.

Tipo A

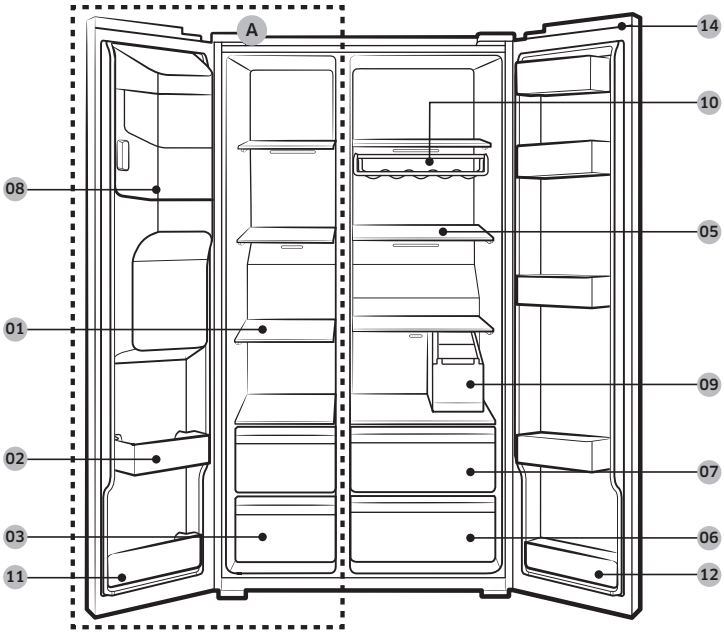

Instalação

Tipo B

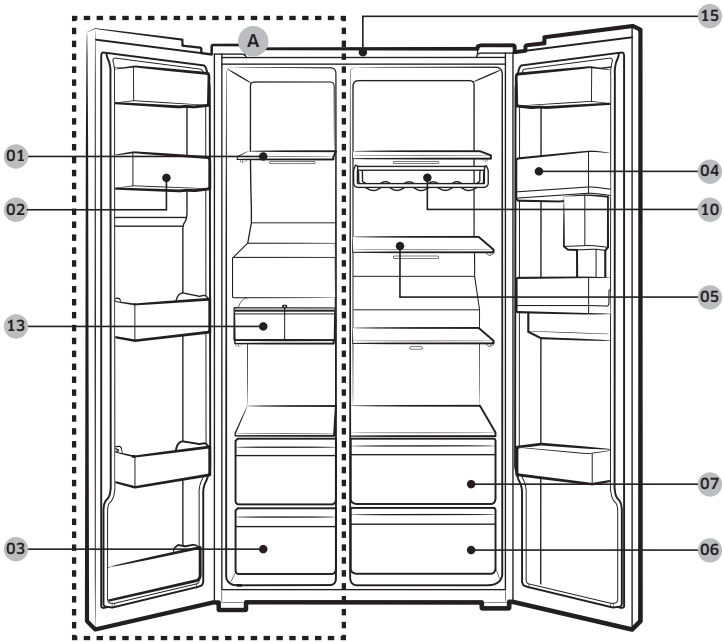

01 Prateleiras do congelador
02 Compartimento multifunções do congelador
03 Gaveta de armazenamento de carne e alimentos secos
04 Compartimento do frigorífico
05 Prateleiras do frigorífico
06 Gaveta para vegetais
07 Gaveta multifunções
08 Depósito do módulo de produção de gelo **
09 Depósito de água *
10 Prateleira para vinhos *
11 Compartimento inferior do congelador
12 Compartimento inferior do frigorífico *
13 Módulo de produção de gelo automático *
14 Tampa do interruptor *
15 Filtro de rede *

A. Congelador
* Apenas nos modelos aplicáveis
** Apenas nos modelos com dispensador

NOTA

O formato da prateleira para ovos pode variar consoante o modelo.

⚠ ATENÇÃO

Para modelos normais, não altere a posição das prateleiras do congelador. As prateleiras do congelador têm comprimentos diferentes. Se alterar a sua posição, poderá danificar o produto ao fechar a porta.

Instalação passo a passo

PASSO 1 Selecionar um local

Requisitos para o local:

- Superfície sólida e nivelada sem carpete ou pavimento que possa obstruir a ventilação
- Afastado da incidência direta de raios solares
- Espaço adequado para abrir e fechar a porta
- Afastado de uma fonte de calor
- Espaço para a manutenção e assistência

Instalação

Folga

Consulte as imagens e a tabela abaixo para saber os requisitos de espaço para a instalação.

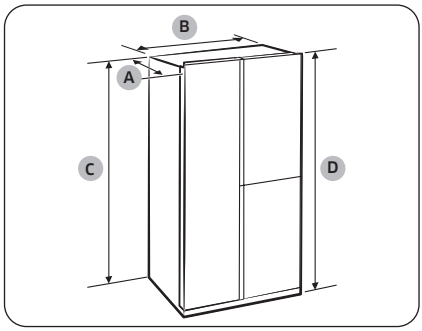

Profundidade “A”	726
Largura “B”	912
Altura “C”	1746
Altura total “D”	1784

(unidade: mm)

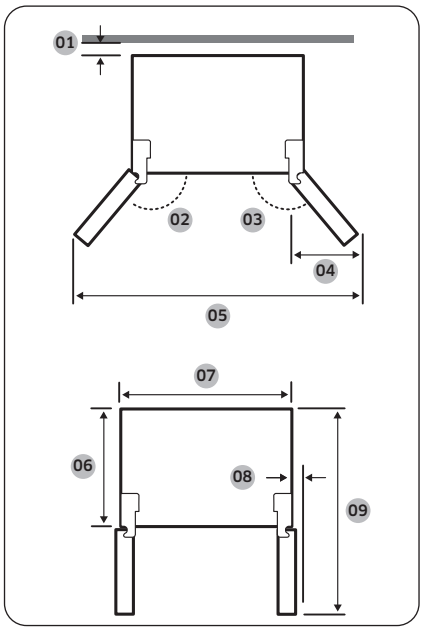

01	mais de 50 mm recomendável
02	165°
03	170°
04	564 mm
05	1730 mm
06	620 mm
07	912 mm
08	30 mm (sem pega)
09	1175 mm

NOTA

As medidas apresentadas na tabela acima podem variar consoante o método de medição.

PASSO 2 Espaçamento (apenas nos modelos aplicáveis)

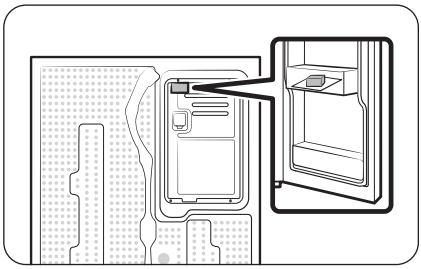

1. Abra a porta e localize o espaçador fornecido.
2. Desembale o espaçador e fixe-o à parte posterior do frigorífico, conforme ilustrado. Ajuda a ventilar ar para a parede posterior e a poupar energia.

PASSO 3 Pavimento

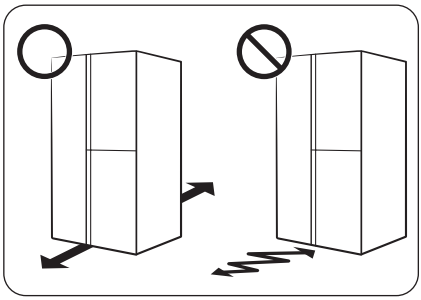

- A superfície de instalação do frigorífico tem de suportar um frigorífico totalmente carregado.
- Para proteger o pavimento, coloque um pedaço grande de cartão por baixo de cada pé do frigorífico.
- Assim que o frigorífico estiver na sua posição final, desloque-o apenas se for necessário, de modo a proteger o pavimento. Se tiver de o fazer, utilize papel ou tecido grosso como, por exemplo, carpetes usadas, ao longo da trajetória.

NOTA

Se não for possível fazer passar o frigorífico pela entrada devido à sua dimensão, consulte a secção Remoção de portas para facilitar a passagem no capítulo Instalação.

Instalação

PASSO 4 Ajuste dos pés de nivelamento

Ajustar a altura da parte frontal

⚠ **ATENÇÃO**

- É necessário nivelar o frigorífico sobre uma superfície plana e resistente. Se não o fizer, pode danificar o frigorífico ou causar ferimentos.
- O nivelamento tem de ser efetuado com o frigorífico vazio. Certifique-se de que não existem alimentos no interior do frigorífico.
- Por motivos de segurança, coloque a parte dianteira um pouco mais acima do que a parte traseira.

É possível nivelar o frigorífico utilizando os pés dianteiros que têm um parafuso especial (nivelador) para efeitos de nivelamento. Utilize uma chave de fendas para efetuar o nivelamento.

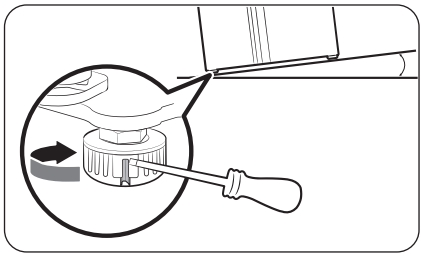

Para ajustar a altura do lado do congelador:
Introduza uma chave de fendas no nivelador do pé dianteiro, do lado do congelador. Rode o nivelador para a direita para levantar ou para a esquerda para baixar.

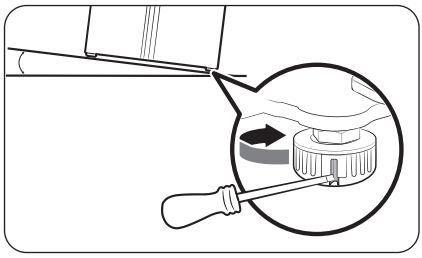

Para ajustar a altura do lado do frigorífico:
Introduza uma chave de fendas no nivelador do pé dianteiro, do lado do frigorífico. Rode o nivelador para a direita para levantar ou para a esquerda para baixar.

Ajustar a altura da parte traseira (apenas nos modelos aplicáveis)

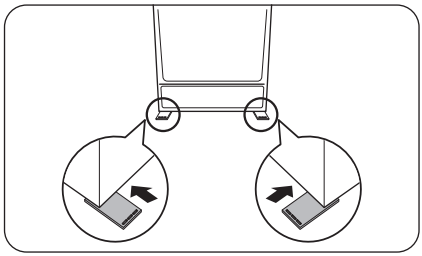

Se precisar de levantar a parte traseira do frigorífico para nivelá-lo, pode utilizar a(s) placa(s) de ajuste de nível fornecida(s). Siga estas instruções para levantar a parte traseira do frigorífico.

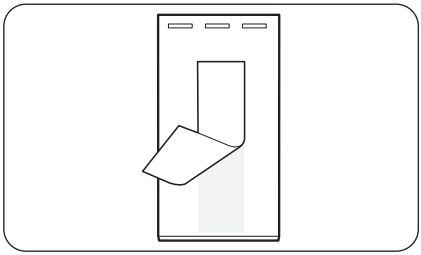

1. Escolha o ponto no chão onde precisa de colocar a placa de ajuste de nível.
2. Retire a fita de dupla face existente na parte inferior da placa de ajuste de nível.

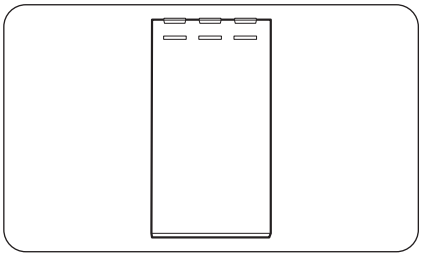

3. Coloque a placa de ajuste de nível no chão.

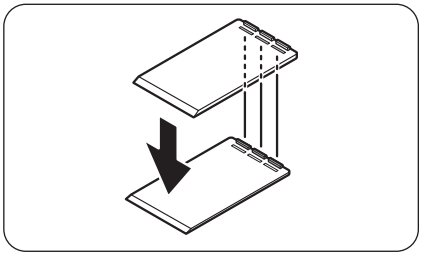

4. Se precisar de levantar ainda mais a parte traseira, coloque uma placa de ajuste de nível sobre a primeira placa que colocou anteriormente.

NOTA

- Pode ignorar este passo, se conseguir nivelar o frigorífico utilizando apenas um suporte de fixação.
- Insira os encaixes da primeira placa de ajuste de nível nas ranhuras da segunda placa de ajuste de nível.

PASSO 5 Ajuste da altura e da folga da porta

Para ajustar a altura de uma porta

É possível ajustar a altura das portas utilizando a porca de fixação e a porca de altura na parte inferior frontal de cada uma das portas.

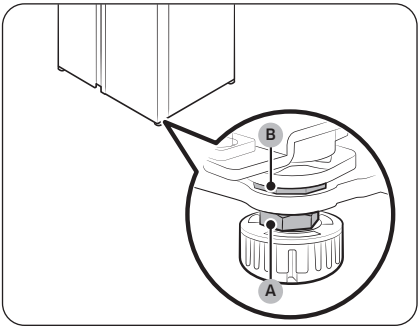

1. Abra a porta para fazer o ajuste e procure as duas porcas (A) e (B) na parte inferior frontal da porta.

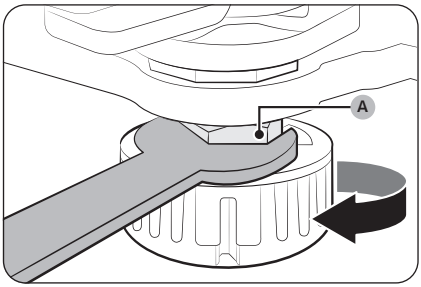

2. Com uma chave de porcas de 19 mm (fornecida), rode a **porca de fixação (A)** para a direita para desapertar. Em seguida, abra a porta e siga os seguintes procedimentos.
   - Para levantar a porta, rode a **porca de altura (B)** para a esquerda.
   - Para baixar a porta, rode a **porca de altura (B)** para a direita.

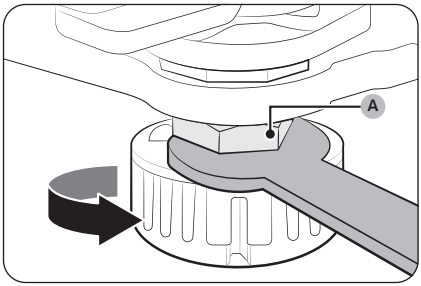

3. Quando concluir este procedimento, aperte a **porca de fixação (A)** rodando-a para a esquerda.

PASSO 6 Ligação do tubo do dispensador de água (apenas nos modelos aplicáveis)

Peças e ferramentas necessárias

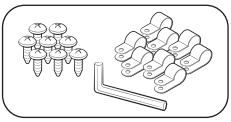

Parafusos e fixador do tubo de água

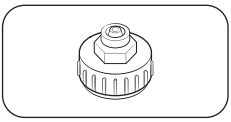

Acoplador (24 mm)

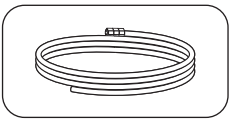

Tubo de água

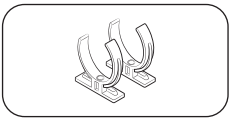

Grampo de bloqueio do filtro de água

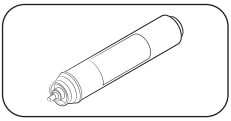

Filtro de água

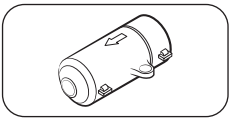

Válvula de retenção

Instalação (tubo do dispensador exterior)

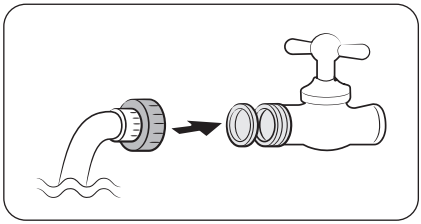

1. Monte o tubo de água utilizando acopladores.
2. Feche o tubo principal de abastecimento de água e depois feche a torneira.
3. Ligue o acoplador à torneira de água fria.

⚠ **ATENÇÃO**

- Certifique-se de que liga o acoplador à torneira de água fria. A ligação à torneira de água quente pode fazer com que o filtro de água fique obstruído e não funcione normalmente.
- A garantia do frigorífico não cobre a instalação do tubo de água. Os custos de instalação do tubo de água serão pagos pelo utilizador, a menos que estejam incluídos no preço de venda ao público.
- A Samsung não se responsabiliza pela instalação do tubo de água. Se houver alguma fuga de água, contacte o instalador do tubo de água.
- O tubo de água tem de ser reparado por um técnico qualificado. Se detetar uma fuga de água, contacte um centro de assistência técnica local da Samsung ou o instalador do tubo de água.

Instalação

PASSO 7 Ligação a uma fonte de abastecimento de água (apenas nos modelos aplicáveis)

⚠ ATENÇÃO

- A ligação do tubo de água tem de ser efetuada por um técnico qualificado.
- A garantia do frigorífico não cobre a instalação do tubo de água. Os custos de instalação do tubo de água serão pagos pelo utilizador, a menos que estejam incluídos no preço de venda ao público.
- A Samsung não se responsabiliza pela instalação do tubo de água. Se houver alguma fuga de água, contacte o instalador do tubo de água.

Para ligar o tubo de água fria à mangueira para filtragem de água

⚠ ATENÇÃO

- Assegure-se de que a mangueira para filtragem de água é ligada a um tubo de abastecimento de água fria potável. A ligação ao tubo de água quente pode causar uma avaria do filtro de água.

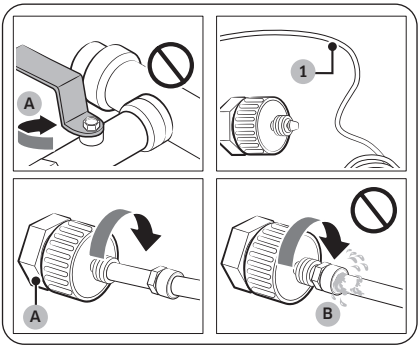

A. Fechar o tubo principal de abastecimento de água
B. Sem folga

1. Feche a válvula de água principal para fechar a fonte de abastecimento de água.
2. Encontre o tubo de água (1) fria potável.
3. Siga as instruções de instalação do tubo de água para efetuar a ligação do mesmo.

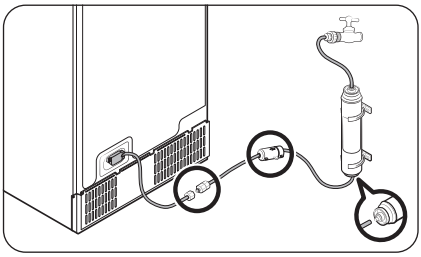

NOTA

Devem ser utilizados novos conjuntos de mangueiras fornecidos com o aparelho e os conjuntos de mangueiras antigos não devem ser reutilizados.

Para ligar a mangueira para filtragem de água ao tubo de água

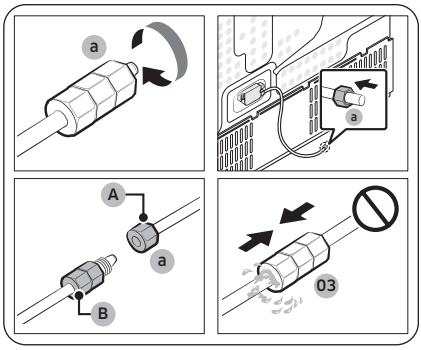

A. Tubo de água da unidade
B. Tubo de água do conjunto

1. Desaperte e retire a **porca de compressão (a)** do tubo de água do frigorífico e depois introduza-a na mangueira para filtragem de água.
2. Aperte a **porca de compressão (a)** para ligar a mangueira para filtragem de água e o tubo de água.
3. Abra a válvula de água principal e verifique se há alguma fuga.
4. Se não existirem fugas, deixe correr cerca de 10 litros de água, ou deixe correr a água durante 6 a 7 minutos, antes de utilizar efetivamente o frigorífico para remover impurezas dentro do sistema de filtragem de água.

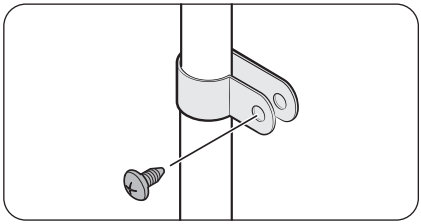

5. Fixe o tubo de água a um lava-loiça ou a uma parede com um grampo.

⚠ ATENÇÃO

- Não aperte demasiado o tubo de água. Assegure-se de que o tubo de água não fica dobrado, entalado ou esmagado.
- Não monte o tubo de água em qualquer parte do frigorífico. Tal poderá danificar o frigorífico.

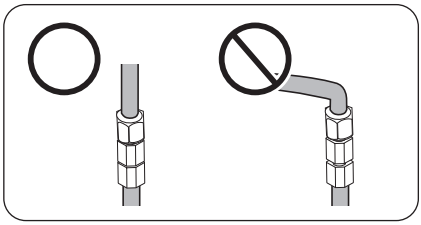

NOTA

Se tiver de deslocar o frigorífico depois de ligar o tubo de água, certifique-se de que a secção unida do tubo de água está em linha reta.

Instalação

Para reparar o tubo de água

⚠ ATENÇÃO

O tubo de água tem de ser reparado por um técnico qualificado. Se detetar uma fuga de água, contacte um centro de assistência técnica local da Samsung ou o instalador do tubo de água.

Sistema de filtragem de água por osmose inversa

A pressão da água do sistema de abastecimento de água para um sistema de filtragem de água por osmose inversa tem de estar entre 241 kPa e 827 kPa.

A pressão da água do sistema de filtragem de água por osmose inversa para o tubo de água fria do frigorífico tem de ser de, pelo menos, 276 kPa. Se a pressão de água for inferior à especificada:

- Verifique se o filtro de sedimentos no sistema de osmose inversa está obstruído. Substitua o filtro, se necessário.
- Encha o depósito de água no sistema de osmose inversa.
- Se o frigorífico estiver equipado com um filtro de água, pode reduzir ainda mais a pressão da água, quando utilizado em simultâneo com um sistema de osmose inversa. Retire o filtro de água.

Para obter mais informações ou para solicitar assistência técnica, contacte um canalizador certificado.

NOTA

É NECESSÁRIO INSTALAR UM FILTRO DE ÁGUA.

- Instale um filtro de água.
- A não instalação de um filtro de água pode permitir que substâncias estranhas finas (areia, calcário) existentes na água entrem continuamente no tubo de abastecimento de água e danifiquem o sistema de abastecimento de água.

Encomenda de um novo filtro

Para adquirir um novo filtro de água (tipo: **HAFEX/EXP**), contacte um centro de assistência técnica local da Samsung.

Montar o filtro de água na devida posição

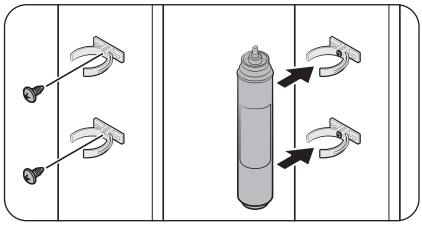

1. Prenda os **grampos de bloqueio** (x2) nas posições adequadas como, por exemplo, debaixo do lava-loiça. Em seguida, utilize parafusos para fixar firmemente os **grampos de bloqueio**.
2. Insira o **filtro de água** nos grampos superior e inferior na direção correta. Certifique-se de que verifica a direção vertical do **filtro de água**.

NOTA

Se o filtro estiver instalado horizontalmente, a água poderá permanecer no interior do filtro. Por este motivo, é recomendável instalar o filtro na vertical.

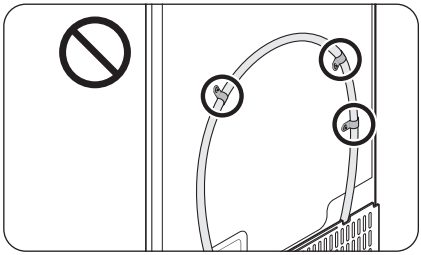

⚠ **ATENÇÃO**

Não monte o filtro de água em qualquer parte do frigorífico. Tal poderá danificar o frigorífico.

Substituição do filtro de água (apenas modelos aplicáveis)

⚠ **ATENÇÃO**

- Não utilize filtros de água de terceiros. Utilize apenas filtros fornecidos ou aprovados pela Samsung.
- Os filtros não aprovados podem verter e danificar o frigorífico, causando choques elétricos. A Samsung não se responsabiliza por quaisquer danos decorrentes da utilização de filtros de água de terceiros.
- O ícone de substituição do filtro de água (⟲) pisca para informar que está na altura de substituir o filtro de água.

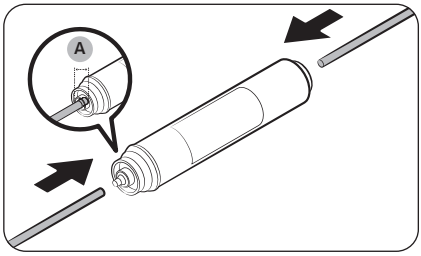

1. Feche o tubo principal de abastecimento de água.
2. Ligue o tubo de abastecimento de água à extremidade do lado de entrada do filtro.
3. Ligue o tubo do dispensador ao lado de saída do filtro. A **profundidade de inserção da mangueira de água (A)** é 18 mm.

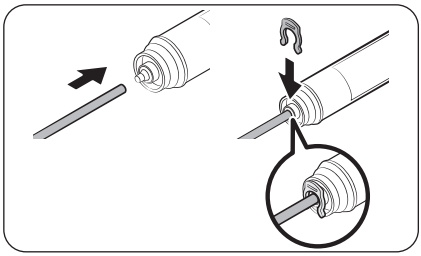

4. Verifique se há alguma fuga. Se não houver, aperte os tubos com os grampos.
5. Coloque o filtro de água no seu devido lugar e aperte-o com os grampos.
6. Reponha o alarme de substituição do filtro de água. (Para obter instruções detalhadas, consulte a secção "**Reposição ou desativação do alarme de substituição do filtro de água (apenas nos modelos aplicáveis)**" na página **59**.)
7. Concluída a substituição, deite 10 litros de água para dentro do tubo de água (ou deixe correr a água durante 6 a 7 minutos) para remover as impurezas.

Instalação

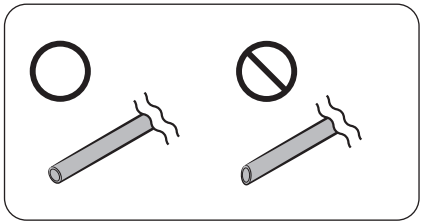

⚠ **ATENÇÃO**

Ao ajustar o comprimento do tubo de água, oriente a superfície de corte para o ângulo correto. Esta ação serve para evitar fugas de água.

NOTA

- Após a instalação de um novo filtro, é possível que o dispensador de água deite um ligeiro esguicho de água. Isto deve-se ao facto de ter entrado ar no tubo de água.
- Este processo de substituição pode fazer com que o frigorífico verta água para o chão. Se for o caso, limpe com panos secos.

PASSO 8 Definições iniciais

Depois de concluídos os seguintes passos, o frigorífico deverá estar totalmente operacional.

1. Introduza a ficha do cabo de alimentação na tomada para ligar o frigorífico.
2. Abra a porta e verifique se a luz interior se acende.
3. Defina a temperatura para a opção mais fria e aguarde cerca de uma hora. Em seguida, o congelador estará ligeiramente fresco e o motor funcionará de maneira uniforme.
4. Aguarde até que o frigorífico atinja a temperatura definida. Agora o frigorífico está pronto a utilizar.

PASSO 9 Verificação final

Quando a instalação estiver concluída, confirme se:

- O frigorífico está devidamente ligado a uma tomada elétrica e à terra.
- O frigorífico está instalado sobre uma superfície plana e nivelada com uma folga razoável em relação à parede ou ao armário.
- O frigorífico está nivelado e bem assente no chão.
- A porta abre e fecha livremente e a luz interior se acende automaticamente ao abrir a porta.

Remoção de portas para facilitar a passagem

Se não conseguir passar o frigorífico pela porta de entrada devido ao seu tamanho, siga estas instruções.

Ferramentas necessárias (não fornecidas)

Estas ferramentas são utilizadas para remover as portas.

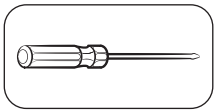

Chave Phillips

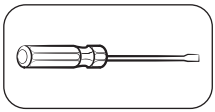

Chave de fendas

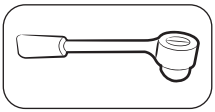

Chave tubular (10 mm)

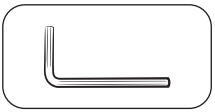

Chave Allen (5 mm)

Desligamento do tubo de água

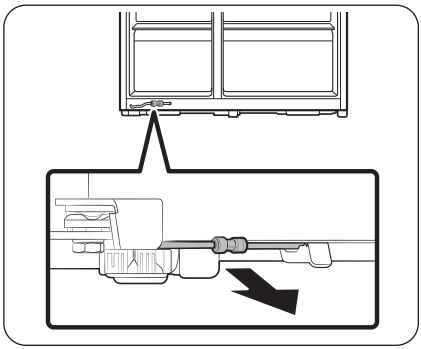

1. A partir do lado inferior, na parte de trás do frigorífico, puxe o tubo de água para fora na direção da parte da frente.

NOTA

O tubo de água do frigorífico é um tubo de circulação de água que estabelece a ligação entre o tubo de abastecimento de água e as mangueiras do sistema de filtragem de água do frigorífico.

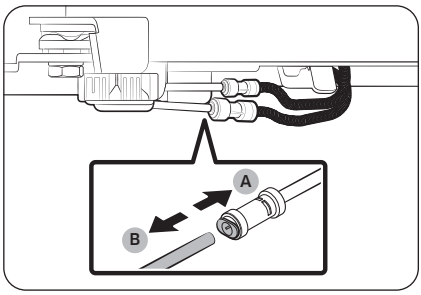

2. Para desligar as mangueiras, carregue sem soltar a pinça de fixação (A) e solte a mangueira de água (B).

⚠ ATENÇÃO

Não exerça demasiada força sobre o acoplador, porque pode partir.

Instalação

Remoção de portas

⚠ ATENÇÃO

A porta pode cair e ficar danificada durante qualquer um dos referidos passos. Para evitar acidentes, efetue estes passos com todo o cuidado.

Modelos do Tipo A

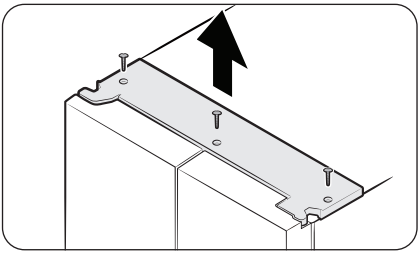

Modelos do Tipo B

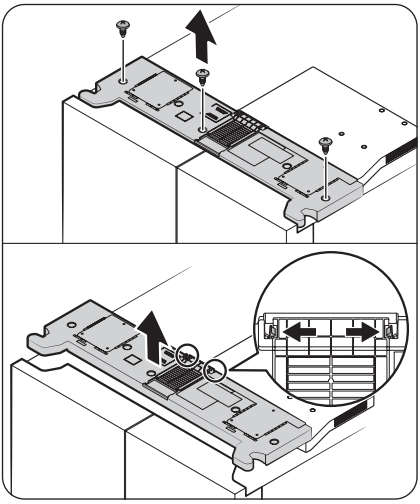

1. Com as portas fechadas, remova a tampa superior.
   O método de remoção varia consoante o tipo de tampa superior.
   - Tipo A: utilize uma chave Phillips para remover os parafusos e depois levante a tampa superior para removê-la.
   - Tipo B: utilize uma chave Phillips para remover os parafusos, empurre as patilhas de bloqueio para fora para soltar a tampa superior da tampa da conduta e depois levante a tampa superior para removê-la.

NOTA

O número de parafusos pode variar consoante o modelo.

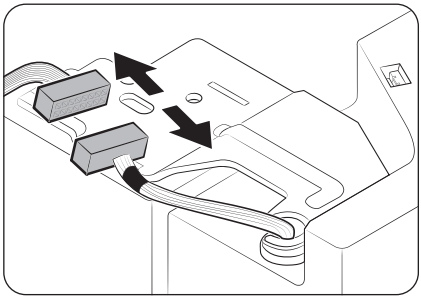

2. Desligue os cabos elétricos.

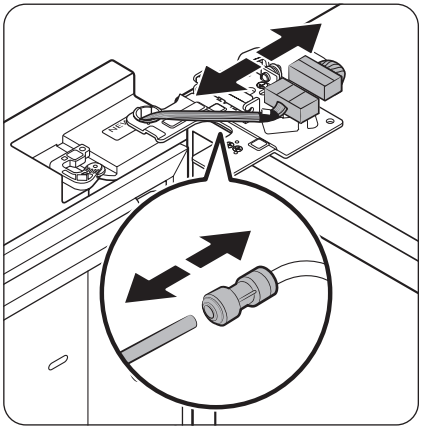

3. Desmonte os dois conectores dos fios na porta do lado esquerdo. A posição dos conectores é diferente consoante o modelo.

⚠ **ATENÇÃO**

- Não retire ambas as portas ao mesmo tempo. Certifique-se de que só retira uma porta de cada vez. Caso contrário, uma delas poderá cair e provocar ferimentos.
- Certifique-se de que o frigorífico está desligado antes de desmontar os conectores.

4. Desligue o tubo de água do acoplador da porta do lado esquerdo, conforme mostrado.

- Este passo não se aplica a modelos sem AutoFill Pitcher (Depósito de água de enchimento automático) e dispensador de água.

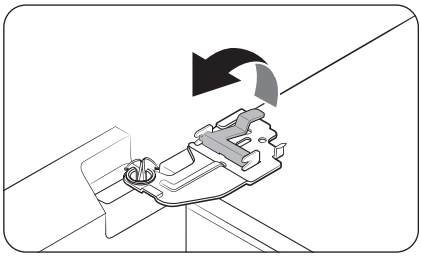

5. Levante suavemente o grampo.

NOTA

Para evitar danos no grampo ou ferimentos, não levante o grampo à força.

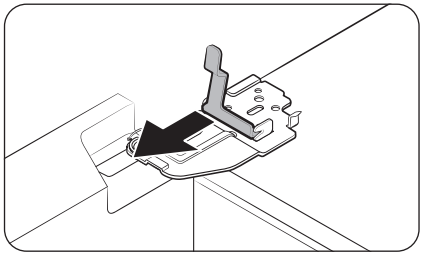

6. Puxe o grampo para removê-lo.

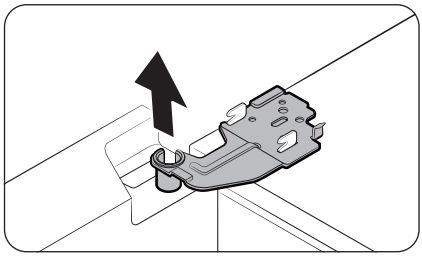

7. Abra a porta a 90 graus. Enquanto segura a porta, remova a dobradiça.

⚠ **ATENÇÃO**

Se remover a dobradiça sem segurar na porta, a porta pode cair e provocar ferimentos.

Reinstalação da porta do frigorífico

Depois de mover o frigorífico para a localização final, volte a instalar as portas seguindo as instruções de remoção pela ordem inversa.

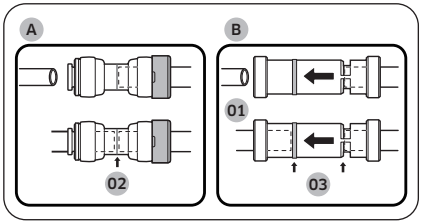

01 Dispensador
02 Centro do acoplador transparente
03 Linhas de orientação

⚠ **ATENÇÃO**

Para impedir fugas de água do dispensador, o tubo de água tem de estar totalmente ligado. Certifique-se de que ambos os tubos do tubo de água são totalmente inseridos no centro do **acoplador (A)** transparente ou nas **linhas de orientação (B)**.

Instalação

Recolocação das portas

⚠ **ATENÇÃO**

- Antes de recolocar as portas, assegure-se de que todos os conectores elétricos foram devidamente ligados.
- A porta do congelador tem de ser recolocada antes da porta do frigorífico.
- Ao remover a porta, tenha cuidado para que ela não caia em cima de si.
- Tenha cuidado para não riscar.

1. Segure na porta do congelador e encaixe-a na dobradiça situada na parte inferior do frigorífico.

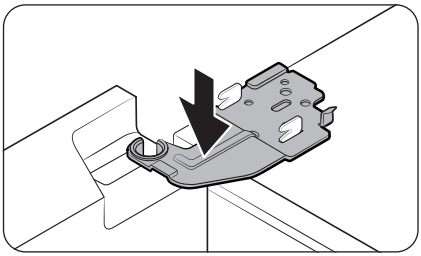

2. Coloque a dobradiça na devida posição e, em seguida, insira-a no orifício na porta.

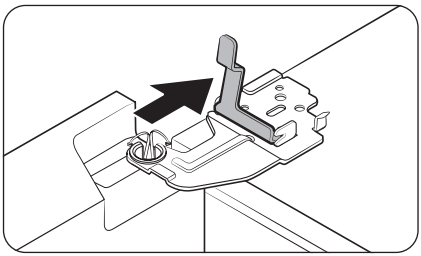

3. Introduza o grampo no sentido da seta.

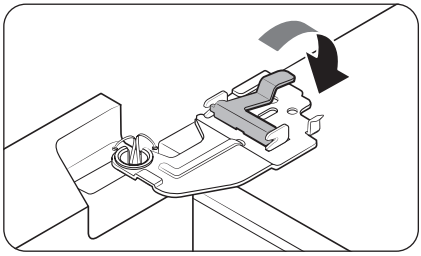

4. Pressione o grampo conforme ilustrado.

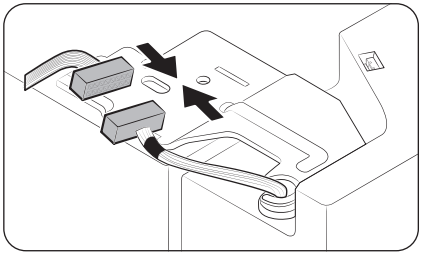

5. Ligue a cablagem elétrica.

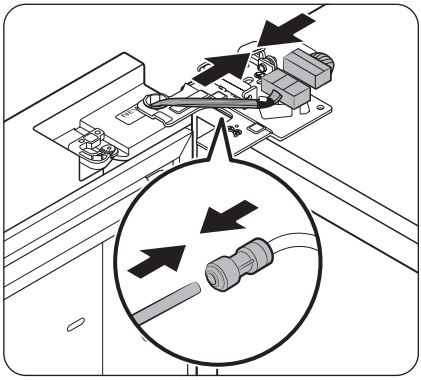

6. Ligue os conectores dos fios.

⚠ **ATENÇÃO**

- Certifique-se de que os conectores dos fios estão devidamente ligados. Caso contrário, o visor não irá funcionar.

7. Ligue o tubo de água.

- Este passo não se aplica a modelos sem AutoFill Pitcher (Depósito de água de enchimento automático) e dispensador de água.

⚠ **ATENÇÃO**

- Para evitar fugas de água, confirme que os grampos vermelhos estão a apertar o acoplador devidamente.
- Mantenha os grampos fora do alcance das crianças.

Modelos do Tipo A

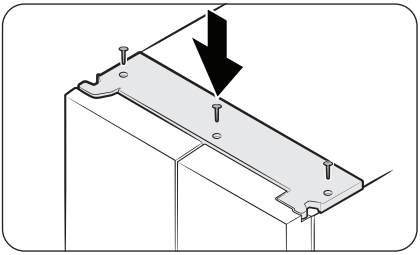

Modelos do Tipo B

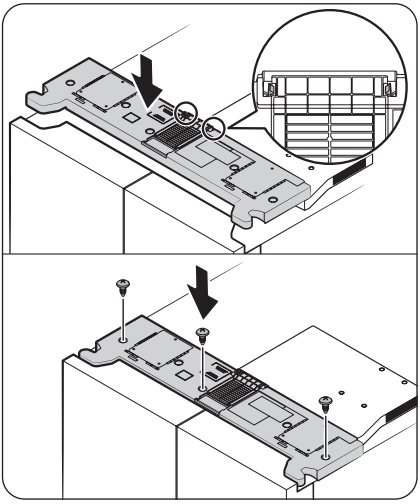

8. Prenda a tampa superior com o lado da frente primeiro e, em seguida, pressione a parte de trás para encaixar. Em seguida, aperte os parafusos.
   - Para modelos do Tipo B: certifique-se de que as patilhas de bloqueio estão totalmente encaixadas na tampa da conduta antes de apertar os parafusos.

NOTA

O número de parafusos pode variar consoante o modelo.

Operações

Painel principal

A verdadeira aparência do painel principal pode variar em relação à apresentação na figura. O design do painel principal está sujeito a alterações sem aviso prévio.

Tipo Geral

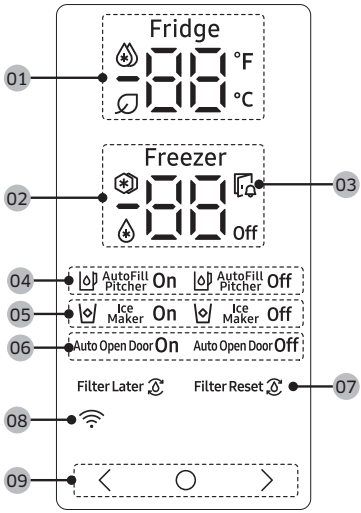

01 Indicador do frigorífico	• Apresenta a temperatura atual ou pretendida do frigorífico. • Indica se a função Power Cool (Refrigeração rápida) está ativada. • O ícone aparece quando o AI Energy Mode está ativado. Pode ativar ou desativar o AI Energy Mode na aplicação SmartThings. (apenas nos modelos aplicáveis)
02 Indicador do congelador	• Apresenta a temperatura atual ou pretendida do congelador. • Indica se a função Power Freeze (Congelação rápida) está ativada. • indica se o congelador está a funcionar no modo Fridge (Frigorífico). (apenas nos modelos aplicáveis) • **Off** indica que o congelador está desligado. (apenas nos modelos aplicáveis)
03 Indicador de porta aberta	Este indicador pisca com um alarme, se a porta for deixada aberta durante mais de 2 minutos.

04 Indicador Depósito de água de enchimento automático (apenas nos modelos aplicáveis)	O AutoFill Pitcher (Depósito de água de enchimento automático) tem 2 indicadores (AutoFill Pitcher (Depósito de água de enchimento automático) On (Ligado) / Off (Desligado)) para indicar o estado de funcionamento. • Quando o AutoFill (Enchimento automático) está a funcionar, o indicador correspondente (AutoFill Pitcher On (Depósito de água de enchimento automático ligado)) acende-se. • Quando o AutoFill (Enchimento automático) está desligado, o indicador correspondente (AutoFill Pitcher Off (Depósito de água de enchimento automático desligado)) acende-se. • Para ativar a função AutoFill Pitcher (Depósito de água de enchimento automático), tem de ligar o AutoFill Pitcher (Depósito de água de enchimento automático).
05 Indicador Módulo de produção de gelo	• Apresenta o estado do módulo de produção de gelo. • Para ativar a produção de gelo, terá de ativar o módulo de produção de gelo.
06 Indicador Abertura de porta automática (apenas nos modelos aplicáveis)	• Apresenta o estado da função Auto Open Door (Abertura de porta automática). • Para ativar a função Auto Open Door (Abertura de porta automática), terá de ativar a função Auto Open Door (Abertura de porta automática). (Para obter mais informações, consulte a secção **Ligar ou desligar a função Abertura de porta automática (apenas nos modelos aplicáveis)** na página **60**.)
07 Indicador Filtro de água (apenas nos modelos aplicáveis)	• O ícone indica que o filtro de água precisa de ser substituído. • Quando o ícone for apresentado, pode substituir o filtro de água e repor o alarme de substituição do filtro de água ou desligar o alarme e trocar o filtro mais tarde. (Para obter mais informações, consulte a secção "**Reposição ou desativação do alarme de substituição do filtro de água (apenas nos modelos aplicáveis)**" na página **59**.
08 Indicador de ligação à rede	• Este ícone indica que o frigorífico está ligado a uma rede. • Pode controlar e monitorizar o frigorífico na aplicação SmartThings. Para obter mais informações, consulte a secção **SmartThings (apenas nos modelos aplicáveis)**.
09 Botões	• Quando o visor estiver desligado, toque em qualquer botão para ativar o visor. • Utilize ◯ para selecionar o frigorífico ou o congelador e 〈 ou 〉 para selecionar a temperatura ou função pretendida para o compartimento selecionado.

NOTA

- O painel de controlo foi concebido para permanecer desligado quando o frigorífico não estiver a ser utilizado. Só fica ativo e acende quando abrir a porta ou tocar nos botões.
- Se a porta se mantiver aberta durante 5 minutos, a luz interior pisca durante 5 minutos e apaga-se. Destina-se a alertar os utilizadores surdos e com deficiências auditivas de que a porta está aberta. Tenha em conta que esta função é normal.

Definição da temperatura ou função pretendida

1. Toque em qualquer botão (〈 , ◯ ou 〉) para ativar o visor.
   - Este passo poderá não ser aplicável a alguns modelos.
2. Toque em ◯ para selecionar o frigorífico ou congelador.
   - O indicador do compartimento selecionado pisca.
   - O símbolo de graus Celsius (℃) não pisca.
3. Toque em 〈 ou 〉 para selecionar a temperatura ou função pretendida.
   - Consulte a tabela para obter a seleção disponível de cada compartimento.

Fridge (Frigorífico)	• Seleção disponível: (Power Cool (Refrigeração rápida)) ↔ 1 ℃ ↔ 2 ℃ ↔ 3 ℃ ↔ 4 ℃ ↔ 5 ℃ ↔ 6 ℃ ↔ 7 ℃ ↔ (Vacation (Férias)) • Power Cool (Refrigeração rápida) permite acelerar o processo de refrigeração com a ventoinha na velocidade máxima. O frigorífico funciona à velocidade máxima durante duas horas e meia e depois regressa à temperatura anterior. • Utilize a função Vacation (Férias), se for de férias ou em viagem de negócios, ou se não pretender utilizar o frigorífico durante um longo período de tempo. A temperatura do frigorífico será mantida abaixo de 15 ℃, mas o congelador permanece ativo, conforme definido anteriormente.

Freezer (Congelador)	• Seleção disponível: (Power Freeze (Congelação rápida)) ↔ -23 °C ↔ -22 °C ↔ -21 °C ↔ -20 °C ↔ -19 °C ↔ -18 °C ↔ -17 °C ↔ -16 °C ↔ -15 °C ↔ (Fridge (Frigorífico)) ↔ **Off** • Power Freeze (Congelação rápida) permite acelerar o processo de congelação com a ventoinha na velocidade máxima. O congelador funciona na velocidade máxima durante 50 horas e depois regressa à temperatura anterior. Para congelar uma grande quantidade de alimentos, ative Power Freeze (Congelação rápida) pelo menos 20 horas antes de colocar os alimentos no congelador. • Se selecionar (Fridge (Frigorífico)), o congelador funciona como frigorífico e a definição de temperatura muda para 3 °C. • Se selecionar **Off**, o congelador desliga-se. • Esvazie o depósito de gelo antes de selecionar (Fridge (Frigorífico)) ou **Off**. 15 segundos depois de selecionar (Fridge (Frigorífico)) ou **Off**, o módulo de produção de gelo começa a dispensar o gelo restante no depósito de gelo. • Os modos (Fridge (Frigorífico)) e **Off** não estão disponíveis em alguns modelos. **⚠ AVISO** • Não coloque garrafas de vidro com líquido no congelador enquanto este estiver no modo Fridge (Frigorífico). Quando anular a seleção do modo Fridge (Frigorífico) e o congelador regressar ao modo de congelador, o líquido nas garrafas de vidro irá congelar, o que pode fazer com que as garrafas partam ou rebentem no congelador. • Retire os alimentos congelados do congelador antes de selecionar o modo Fridge (Frigorífico). Os alimentos congelados irão derreter e estragar-se à medida que a temperatura aumenta. • Retire alimentos que não pretenda congelar antes de anular a seleção do modo Fridge (Frigorífico) e utilize o congelador para congelar. **NOTA** • Se utilizar a função Power Freeze (Congelação rápida), o consumo de energia do frigorífico aumentará. Depois de utilizar esta função, certifique-se de que desliga o modo e repõe a definição de temperatura original do congelador. • Quando o congelador está definido para o modo Off (Desligado), a temperatura do congelador é mantida abaixo de 15 °C, mas o frigorífico permanece ativo conforme anteriormente definido. • Não guarde alimentos ou bebidas no frigorífico quando o congelador estiver definido como **Off**. • Se pretender utilizar o congelador no modo de congelação, recomendamos vivamente que utilize recipientes de plástico para guardar alimentos, especialmente vegetais.

4. Aguarde 5 segundos para confirmar a sua seleção.
- O indicador do compartimento selecionado para de piscar.

NOTA

A utilização das funções Power Cool (Refrigeração rápida) ou Power Freeze (Congelação rápida) aumenta o consumo de energia.

Ligar ou desligar o Depósito de água de enchimento automático (apenas nos modelos aplicáveis)

Pode ligar ou desligar o AutoFill Pitcher (Depósito de água de enchimento automático) no frigorífico.

1. Toque em qualquer botão (〈 , ◯ ou 〉) para ativar o visor.
   - Este passo poderá não ser aplicável a alguns modelos.
2. Toque em ◯ até o indicador AutoFill Pitcher (Depósito de água de enchimento automático) piscar.
3. Toque em 〈 ou 〉 para ligar ou desligar o AutoFill Pitcher (Depósito de água de enchimento automático).
   - Toque em 〈 para ligá-lo.
   - Toque em 〉 para desligá-lo.
4. Aguarde 5 segundos ou toque em ◯ para confirmar a sua seleção.
   - O indicador AutoFill Pitcher (Depósito de água de enchimento automático) para de piscar.

Ligar ou desligar o módulo de produção de gelo

É possível ligar ou desligar o módulo de produção de gelo no congelador.

1. Toque em qualquer botão (〈 , ◯ ou 〉) para ativar o visor.
   - Este passo poderá não ser aplicável a alguns modelos.
2. Toque em ◯ até o indicador Ice Maker (Módulo de produção de gelo) piscar.
3. Toque em 〈 ou 〉 para ligar ou desligar o módulo de produção de gelo.
   - Toque em 〈 para ligá-lo.
   - Toque em 〉 para desligá-lo.
4. Aguarde 5 segundos ou toque em ◯ para confirmar a sua seleção.
   - O indicador Ice Maker (Módulo de produção de gelo) para de piscar.

Reposição ou desativação do alarme de substituição do filtro de água (apenas nos modelos aplicáveis)

O ícone de substituição do filtro de água () pisca para alertar o utilizador que está na altura de substituir o filtro de água. Pode substituir o filtro de água imediatamente e repor o alarme de substituição do filtro de água ou desligar o alarme, se pretender trocar o filtro de água mais tarde.

1. Toque em qualquer botão (〈 , ◯ ou 〉) para ativar o visor.
   - Este passo poderá não ser aplicável a alguns modelos.
2. Toque em ◯ até o indicador Water Filter (Filtro de água) piscar.
3. Toque em 〈 ou em 〉 para repor ou desativar o alarme de substituição do filtro de água.
   - Se pretender trocar o filtro de água mais tarde e desligar o alarme, toque em 〈 .
   - Toque em 〉 se tiver trocado o filtro de água e quiser repor o alarme de substituição do filtro de água.
4. Aguarde 5 segundos ou toque em ◯ para confirmar a sua seleção.
   - O indicador Water Filter (Filtro de água) para de piscar.

Operações

Ligar ou desligar a função Abertura de porta automática (apenas nos modelos aplicáveis)

Pode ligar ou desligar a função Auto Open Door (Abertura de porta automática).

1. Toque em qualquer botão (〈 , ◯ ou 〉) para ativar o visor.
   - Este passo poderá não ser aplicável a alguns modelos.
2. Toque em ◯ até o indicador Auto Open Door (Abertura de porta automática) piscar.
3. Toque em 〈 ou 〉 para ligar ou desligar a função.
   - Toque em 〈 para ligá-la.
   - Toque em 〉 para desligá-la.
4. Aguarde 5 segundos ou toque em ◯ para confirmar a sua seleção.
   - O indicador Auto Open Door (Abertura de porta automática) para de piscar.

Ligar ou desligar o Wi-Fi (apenas nos modelos aplicáveis)

Para ligar ou desligar o Wi-Fi, toque sem soltar ◯ ou 〉 durante 10 segundos. O visor mostra o estado do Wi-Fi durante 5 segundos (como mostrado na imagem).

Wi-Fi ligado

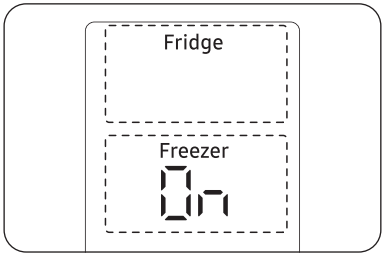

Wi-Fi desligado

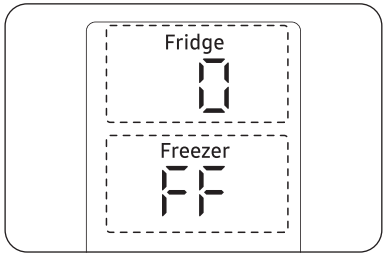

NOTA

- Tem de ligar o Wi-Fi para ligar o frigorífico à aplicação SmartThings.
- Para obter mais informações, consulte a secção **SmartThings (apenas nos modelos aplicáveis)**.

Tipo Family Hub

Ecrã Início

NOTA

- Para obter mais informações sobre outros menus e aplicações disponíveis na aplicação do frigorífico, consulte o Manual online do frigorífico.
- O conteúdo das aplicações e widgets ou o respetivo design estão sujeitos a alterações ou o suporte pode ser descontinuado sem aviso prévio, consoante a política do fornecedor do conteúdo.
- A utilização por crianças das funções, aplicações e serviços do frigorífico tem de ser supervisionada por adultos.
- As transações nos serviços por menores de idade têm de ser supervisionadas por adultos.

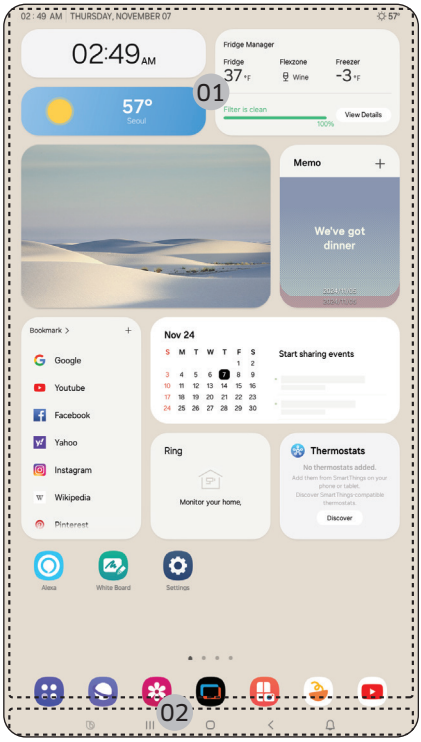

01 Ecrã Início
02 Botões de função

Operações

01 Ecrã Início

- Toque na aplicação ou widget pretendido para iniciar.
- No ecrã Início, pode adicionar ou remover itens tais como aplicações, widgets, imagens, vídeos, desenhos e textos.
- Toque sem soltar num item para aceder ao modo de edição. No modo de edição, pode arrastar e largar um item numa nova localização no ecrã Início. Quando move o item para uma nova localização, o item fica vermelho se a localização não estiver disponível.

02 Botões de função

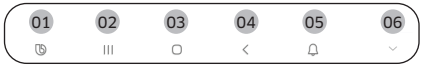

01 Bixby
- Toque para utilizar o Bixby.

02 Gestor de tarefas
- Toque para abrir o Gestor de tarefas.

03 Início
- Toque para abrir o ecrã Início.

04 Voltar
- Toque para voltar ao ecrã anterior.

05 Notificação
- Toque para apresentar o Painel rápido.

06 Ocultar/Mostrar
- Toque para ocultar ou mostrar os botões de função.
- O botão Ocultar/Mostrar só é apresentado quando uma aplicação está ativa.

Gestor do frigorífico

No ecrã Início, toque na aplicação **Fridge Manager (Gestor do frigorífico)**.

- Pode definir a temperatura ou os modos pretendidos para cada compartimento.
- Para informações mais detalhadas sobre a aplicação Fridge Manager (Gestor do frigorífico), consulte o manual online.
- Para aceder ao manual online do frigorífico Family Hub, toque em **Setting (Definição)** > **Help & Contact Us (Ajuda & Contactos)** > **Online Manual (Manual online)**.

Tipo AI Home Hub

Ecrã Início

NOTA

- Para obter mais informações sobre outros menus e aplicações disponíveis na aplicação do frigorífico, consulte o Manual online do frigorífico.
- O conteúdo das aplicações e widgets ou o respetivo design estão sujeitos a alterações ou o suporte pode ser descontinuado sem aviso prévio, consoante a política do fornecedor do conteúdo.
- A utilização por crianças das funções, aplicações e serviços do frigorífico tem de ser supervisionada por adultos.
- As transações nos serviços por menores de idade têm de ser supervisionadas por adultos.

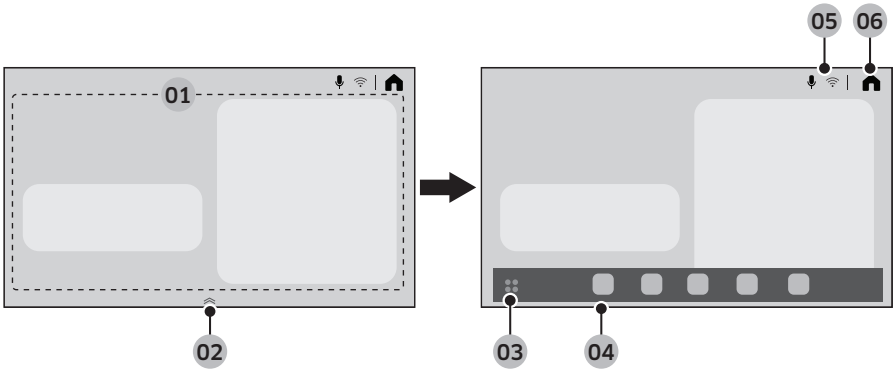

01 Área de cartão inicial	Pode definir várias funções e verificar informações. • AI Vision Inside: pode gerir ingredientes armazenados no frigorífico. • Recipes (Receitas): pode receber orientações e receitas culinárias. • SmartThings: pode ligar o frigorífico à aplicação SmartThings e controlá-lo remotamente a partir dessa aplicação. • Fridge Manager (Gestor do frigorífico): pode definir a temperatura ou os modos pretendidos para cada compartimento. • Product Care (Cuidados a ter com o produto): pode gerir os consumíveis do frigorífico.
02 Gestor da doca de aplicações	• Arraste o gestor da doca de aplicações para cima para abri-lo. • O gestor da doca de aplicações só aparece no ecrã Início.
03 Botão do tabuleiro de aplicações	Toque para ver todas as aplicações disponíveis.
04 Doca de aplicações	• A doca de aplicações mostra os ícones que permitem aceder mais facilmente às aplicações mais utilizadas. • É possível ver até cinco ícones não editáveis na doca de aplicações.
05 Área indicadora	Ícones diferentes aparecem para indicar funções ativadas.

Operações

06 Início	Toque para abrir o ecrã Início.

Painel rápido

O Painel rápido permite aceder rapidamente a várias definições. Deslize para baixo a partir da parte superior do ecrã para abrir o Painel rápido.

1	Wi-Fi	• Toque para ligar ou desligar o Wi-Fi. • Toque sem soltar o ícone para aceder ao ecrã de definições de Wi-Fi.
2	Bluetooth	• Toque para aceder ao ecrã de definições de Bluetooth.
3	Microfone	• Toque para ligar ou desligar o microfone.
4	Smart View	• Toque para aceder ao ecrã Smart View.
5	Desligar ecrã	• Toque para desligar o ecrã.
6	Definições	• Toque para aceder às definições.
7	Brilho e volume	• Deslize o cursor correspondente para ajustar o brilho do ecrã ou o volume.

Gestor do frigorífico

No ecrã Home (Início), toque na aplicação Fridge Manager (Gestor do frigorífico).

- Pode definir a temperatura ou os modos pretendidos para cada compartimento.
- Para informações mais detalhadas sobre a aplicação Fridge Manager (Gestor do frigorífico), consulte o manual online.
- Para aceder ao manual online do frigorífico, toque em ⚙ > **General (Geral)** > **Support (Assistência)** > **User manual (Manual do utilizador)**.

Reposição do visor (apenas nos modelos tipo Family Hub e AI Home Hub)

Se ocorrer um sintoma anómalo no visor, experimente efetuar uma reposição do visor. Isto poderá resolver o sintoma.

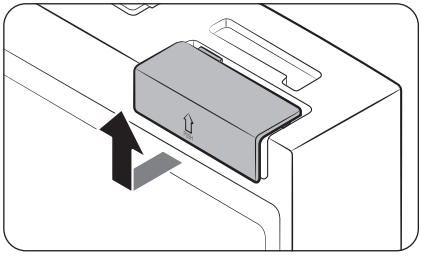

1. Abra a porta do frigorífico do lado direito e localize a tampa do interruptor de corrente no canto superior direito da porta.
2. Empurre a tampa para cima para revelar o interruptor de corrente.

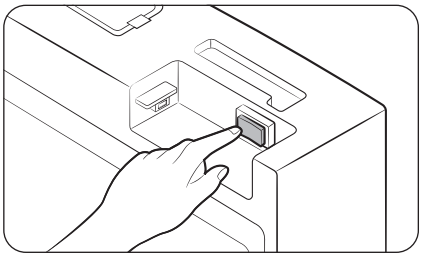

3. Desligue o interruptor e volte a ligá-lo.
4. Volte a colocar a tampa do interruptor de corrente até ouvir um estalido.

Operações

SmartThings (apenas nos modelos aplicáveis)

Instalação

Visite a Google Play Store, a Galaxy Apps ou a Apple App Store e pesquise por "SmartThings". Transfira e instale a aplicação SmartThings fornecida pela Samsung Electronics no seu dispositivo inteligente.

NOTA

- A versão de software de suporte da aplicação SmartThings está sujeita a alterações de acordo com a política de suporte de SO que o fabricante fornece. Além disso, relativamente à aplicação SmartThings ou às funções que a aplicação suporta, a nova política de atualização de aplicações sobre a versão de SO existente pode ser suspensa por motivos de usabilidade ou de segurança.
- A aplicação SmartThings está sujeita a alterações sem aviso prévio para melhorar a usabilidade ou o desempenho. Uma vez que a versão de SO do telemóvel é atualizada todos os anos, a aplicação SmartThings também é continuamente atualizada de acordo com o SO mais recente. Se tiver questões sobre os itens acima mencionados, entre em contacto connosco através do endereço st.service@samsung.com
- Os sistemas de encriptação recomendados incluem WPA/TKIP e WPA2/AES. Não são suportados protocolos de autenticação de Wi-Fi mais recentes ou não padronizados.
- As redes sem fios podem ser afetadas pelo ambiente de comunicação sem fios circundante.
- Se o seu fornecedor de serviço de Internet registou o endereço MAC do seu PC ou modem para efeitos de identificação, poderá não conseguir ligar o seu frigorífico Samsung Smart à Internet. Se isso acontecer, contacte o seu fornecedor de serviço de Internet para obter assistência técnica.
- As definições de firewall do seu sistema de rede podem estar a impedir o acesso do frigorífico Samsung Smart à Internet. Contacte o seu fornecedor de serviço de Internet para obter assistência técnica. Se este sintoma continuar, contacte um centro de assistência ou revendedor Samsung local.
- Para configurar as definições do ponto de acesso (AP) sem fios, consulte o manual do utilizador do AP (router).
- Os frigoríficos Samsung Smart suportam os protocolos Wi-Fi 2,4 GHz com IEEE 802.11 b/g/n e Soft-AP. (É recomendado IEEE 802.11 n.)
- Os routers sem fios Wi-Fi não autorizados poderão não ligar aos frigoríficos Samsung Smart aplicáveis.

Conta Samsung

Tem de registar a sua conta Samsung para poder utilizar a aplicação. Se não tem uma conta Samsung, siga as instruções no ecrã da aplicação para criar uma conta Samsung gratuita.

Introdução

Ligue o dispositivo que pretende ligar, abra a aplicação SmartThings no telefone e siga as instruções abaixo.

Se for apresentada uma mensagem pop-up a informar que foi encontrado um novo dispositivo, toque em ADD NOW (ADICIONAR AGORA).

Se não for apresentada uma mensagem pop-up, toque no botão + e selecione o dispositivo que pretende ligar a partir da lista de dispositivos disponíveis.

Se o seu dispositivo não estiver na lista de dispositivos disponíveis, toque em Supported Devices (Dispositivos suportados), selecione o tipo de dispositivo (frigorífico) e, em seguida, selecione o modelo de dispositivo específico.

Siga as instruções na aplicação para configurar o dispositivo. Depois de concluída a configuração, o frigorífico irá aparecer como um "cartão" no ecrã Devices (Dispositivos).

Aplicação do frigorífico

Controlo integrado

Pode monitorizar e controlar o seu frigorífico em casa e remotamente, onde quer que esteja.

- Toque no ícone do frigorífico no painel da aplicação SmartThings ou toque no ícone de dispositivos na parte inferior do painel e, em seguida, toque no "cartão" do frigorífico para abrir a página Refrigerator (Frigorífico).
- Verifique o estado de funcionamento ou as notificações relacionadas com o frigorífico e altere opções ou definições, se necessário.

NOTA

Algumas opções ou definições do frigorífico podem não estar disponíveis para controlo remoto.

Operações

Categoria	Item	Descrição
Monitorizar e controlar	Temperatura do frigorífico	Pode definir e monitorizar a temperatura pretendida do frigorífico.
	Refrigeração rápida	Pode ligar ou desligar a função Refrigeração rápida e verificar as definições atuais.
	Temperatura do congelador	Pode definir e monitorizar a temperatura pretendida do congelador.
	Congelação rápida	Pode ligar ou desligar a função Congelação rápida e verificar as definições atuais.
	Módulo de produção de gelo *	Pode ligar ou desligar o módulo de produção de gelo.
	Depósito de água de enchimento automático *	Pode ativar ou desativar a função Depósito de água de enchimento automático e verificar as definições atuais da função.
Alarmes	Temperatura anormalmente elevada	Este alarme dispara quando o frigorífico ou o congelador tem temperaturas anormalmente elevadas.
	Abertura da porta	Este alarme dispara se a porta do frigorífico ou do congelador permanecer aberta durante mais de 2 minutos.
	Depósito de água de enchimento automático a transbordar *	Se a função Depósito de água de enchimento automático detetar que está a transbordar, aciona este alarme para indicar o estado do transbordo.
	Substituição do filtro de água	Este alarme lembra-o de que o filtro de água tem de ser substituído.
AI Energy Mode *	Pode ativar ou desativar o AI Energy Mode no menu Energy da aplicação SmartThings. Pode verificar o estado do AI Energy Mode na aplicação SmartThings. Nalguns modelos, o ícone aparece no painel principal para indicar que o AI Energy Mode está ativado. (apenas nos modelos aplicáveis) A ativação do AI Energy Mode reduz o consumo de energia, mas também pode reduzir o desempenho de refrigeração. **NOTA** O AI Energy Mode pode não funcionar de acordo com as definições do utilizador ou o ambiente de funcionamento.	

* apenas nos modelos aplicáveis

Informações sobre atualizações de segurança

As atualizações de segurança são fornecidas para reforçar a segurança do seu dispositivo e proteger as suas informações pessoais. Para obter mais informações sobre atualizações de segurança, visite https://security.samsungda.com.

* O website suporta apenas alguns idiomas.

Bixby (Reconhecimento de voz – apenas nos modelos aplicáveis)

O que é Bixby?

- Bixby é o nome da solução de inteligência artificial da Samsung que permite o controlo de dispositivos por voz.

Utilização da Bixby

- Para ativar o reconhecimento de voz, tem de ligar o seu dispositivo à aplicação SmartThings através da rede.
- E também tem de aceitar os termos e condições do serviço Bixby.
- Depois de ligar o dispositivo, é possível controlar algumas das funções do dispositivo utilizando a Bixby no seu telemóvel Samsung (embora o telemóvel não seja nativamente compatível com o reconhecimento de voz).
- Para ativar a Bixby, diga "Olá, Bixby" seguido de um comando de voz.
- Para saber mais sobre comandos de voz, consulte a secção "Comandos de voz".

Comandos de voz

Categoria	Comando (exemplos)
Temperatura	Tell me the temperature of the refrigerator (Diga-me qual a temperatura do frigorífico)
	Tell me the temperature of the refrigerator (Diga-me qual a do frigorífico)
	Tell me the temperature of freezer in the refrigerator (Diga-me qual a temperatura do congelador)
Meteorologia	Tell me the weather tomorrow (Diga-me como vai estar o tempo amanhã)
	How humid is it today? (Qual é a humidade hoje?)
	How high is the fine dust level today? (Qual é o nível de poeiras finas hoje?)
	When can I expect rain? (Quando é que se pode esperar chuva?)
Hora internacional	What time is it now? (Que horas são agora?)
	What month is it today by the lunar calender? (Em que mês estamos hoje segundo o calendário lunar?
	What time is it in New York? (Que horas são em Nova Iorque?)

NOTA

Se não for dado qualquer comando, a Bixby sai do modo de espera após um determinado período de tempo. Uma vez ativado, o reconhecimento de voz pode não funcionar corretamente devido a sons circundantes como, por exemplo, o som da televisão.

Operações

⚠ **ATENÇÃO**

- Se o reconhecimento de voz for afetado
  - O desempenho pode ser afetado pela voz do utilizador, estilo de discurso, pronúncia e ambiente circundante.
  - Quando utilizar o reconhecimento de voz, fale mais alto do que os sons circundantes.
  - Para melhorar o desempenho do reconhecimento de voz, coloque-se a uma distância de 3 metros do dispositivo e fale com clareza.
  - Se estiver a ver televisão, os comandos de voz podem ser reconhecidos erradamente devido ao som da televisão.
- O reconhecimento de voz não funciona quando...
  - A Bixby é desativada no menu Bixby da aplicação SmartThings.
  - O microfone é desligado nas definições de microfone da aplicação SmartThings.
- O reconhecimento de voz não funciona corretamente quando...
  - Os sons circundantes (som da televisão, som da música, etc) são altos
  - O sinal Wi-Fi é fraco (a ligação à Internet não é boa)

Painel do dispensador (apenas modelos aplicáveis)

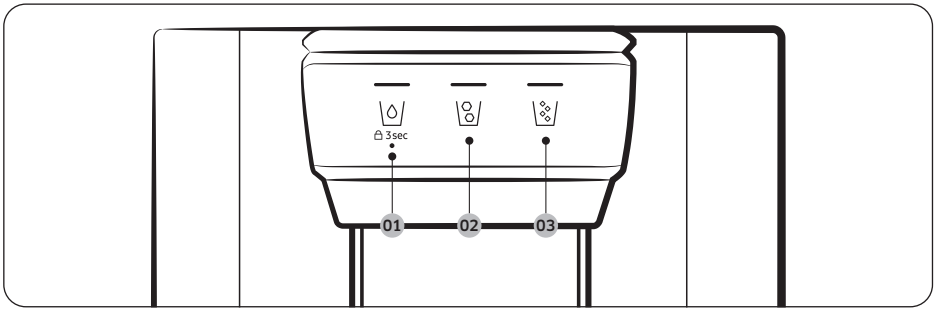

01 \◊/ 02 \◊/

03 \◊/

01 Água / Bloquear (3 seg)

\◊/	Para dispensar água gelada, carregue em \◊/. O indicador correspondente acende-se.
3 sec (3 seg) (Painel do dispensador / Patilha do dispensador)	Para impedir a utilização dos botões do painel do dispensador e da patilha do dispensador, carregue sem soltar \◊/ durante mais de 3 segundos. Se carregar sem soltar no botão novamente durante mais de 3 segundos, o bloqueio do dispensador será desativado.

02 Cubos de gelo

Carregue em \◊/ para dispensar cubos de gelo. O indicador correspondente acende-se.

03 Gelo picado

Carregue em \◊/ para dispensar gelo picado. O indicador correspondente acende-se.

Operações

Funções especiais

O frigorífico inclui dispositivos dos quais se pode tirar o máximo partido.

Função Abertura de porta automática (apenas nos modelos aplicáveis)

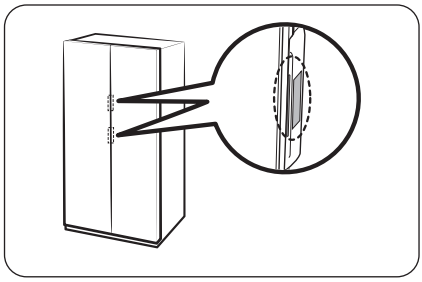

Toque no sensor próximo do puxador da porta. A porta irá abrir.

- A predefinição é **Off (Desligado)**.
- Para ativar a função, considere o seguinte.
  - Tipo Geral: Consulte a secção **Ligar ou desligar a função Abertura de porta automática (apenas nos modelos aplicáveis)** na página **60**.
  - Tipo Family Hub: Na aplicação Fridge Manager (Gestor do frigorífico), toque em **Settings (Definições)** e ative **Auto Open Door (Abertura de porta automática)**.
  - Tipo AI Home Hub: no ecrã Home (Início), toque em ⚙ > **Refrigerator (Frigorífico)** > **Auto open door (Abertura de porta automática)** e selecione **On (Ligado)**.

NOTA

- Se ambos os sensores forem tocados simultaneamente, a porta do primeiro sensor tocado abre-se e, em seguida, a outra porta abre-se em cerca de 2 segundos.
- A porta não fecha automaticamente. Feche a porta manualmente depois de usar.
- O ângulo (em graus) de abertura das portas pode variar consoante o ambiente de instalação como, por exemplo, o chão onde o frigorífico foi colocado, o nivelamento do frigorífico e o peso dos alimentos armazenados no compartimento da porta.
  - Se as portas se abrirem demasiado ou não se abrirem o suficiente, certifique-se de que o frigorífico está nivelado. (Para obter mais informações, consulte a secção "**PASSO 4 Ajuste dos pés de nivelamento**" na página **38**.)

⚠ ATENÇÃO

- A função Auto Open Door (Abertura de porta automática) pode começar a funcionar mal, se abrir e fechar a porta repetidamente.
- Não empurre nem force a paragem da porta enquanto estiver a abrir automaticamente. Pode avariar o sistema.
  - Tenha cuidado para não se magoar quando as portas se abrirem automaticamente.
- Se a porta oferecer resistência à abertura depois de abrir repetidamente, espere cerca de um minuto e depois tente novamente. (Poderá ter dificuldade em abrir a porta imediatamente depois de a fechar devido a alterações de pressão do ar dentro do frigorífico, o que ocorre quando abre e fecha a porta.)
- Os toques acidentais no sensor podem fazer com que a porta se abra, verifique se está fechada.

Voz (apenas nos modelos aplicáveis)

Configuração de reconhecimento de voz

Na aplicação SmartThings, defina “Sound (Som)” como “Voice (Voz)”.

Alguns comandos de voz

1	Autofill pitcher detected water overflow (O depósito de água de enchimento automático detetou transbordo de água)
2	The refrigerator door has been opened (A porta do frigorífico foi aberta)
3	Something went wrong. (Algo correu mal.)
4	The mode has been changed (O modo foi alterado)
5	Power cool is now in operation (A Refrigeração rápida está a funcionar)
6	Power freeze is now in operation (A Congelação rápida está a funcionar)
7	The temperature inside the refrigerator has increased (A temperatura dentro do frigorífico aumentou)
8	The temperature is now set (A temperatura está definida)

NOTA

Se definir “Sound (Som)” como “Disabled (Desativado)” no frigorífico, o reconhecimento de voz será desativado em conformidade.

Operações

Depósito de água (Depósito de água de enchimento automático) (apenas nos modelos aplicáveis)

Terá água fria purificada sempre pronta no AutoFill Pitcher (Depósito de água de enchimento automático). Pode colocar chá ou frutas no infusor para beber as suas águas de infusão preferidas.

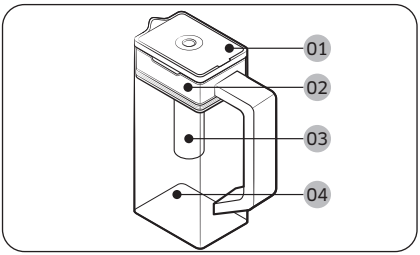

01 Tampa
02 Suporte do infusor
03 Infusor
04 Corpo do aparelho

Para encher o depósito de água

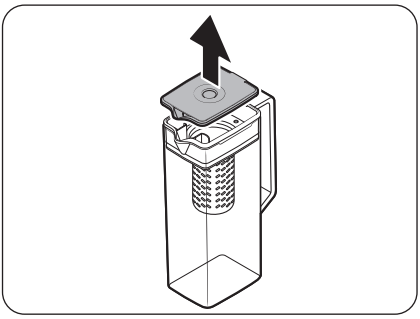

1. Segure numa ranhura da pega da **tampa** e puxe para cima, para abrir a **tampa**.
2. Coloque folhas de chá ou a fruta que gostar no infusor.

NOTA

Se pretender manter a água de infusão na concentração inicial, desative a função AutoFill Pitcher (Depósito de água de enchimento automático).

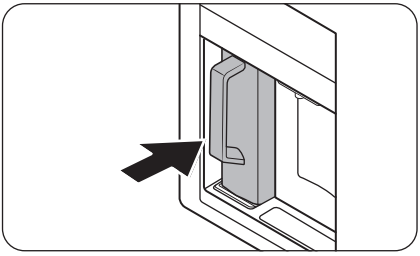

3. Ative a função AutoFill Pitcher (Depósito de água de enchimento automático) no painel de controlo. Abra a porta do Centro de bebidas e monte o depósito de água no suporte. Empurre em linha reta, como mostrado na imagem.

ATENÇÃO

Certifique-se de que o depósito de água fica encaixado no suporte.

4. Feche a porta. O depósito de água começará a encher com água fresca pouco tempo depois.

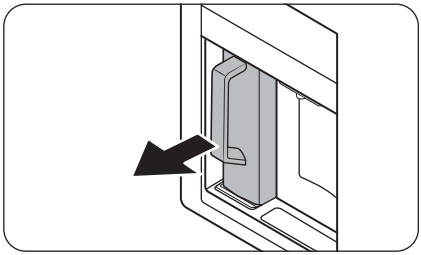

5. Para beber chá, abra a porta do Centro de bebidas e desencaixe o depósito de água. Puxe para fora.

⚠ **ATENÇÃO**

- É recomendado consumir água com infusão de frutas num período de 24 horas. Após esse período de tempo, a água com infusão pode estragar-se.
- Tem de limpar o depósito de água após ter consumido a água com infusão. Além disso, deverá limpar o depósito de água se não o tiver utilizado durante um longo período de tempo.

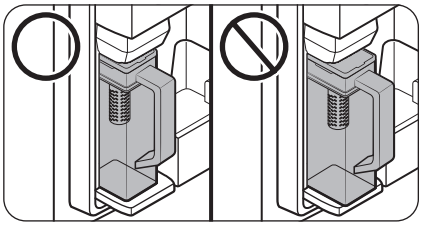

- Para impedir que o depósito de água fique inclinado ou verta, certifique-se de que fica encaixado no respetivo suporte.

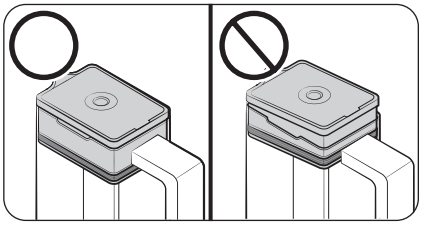

- Para impedir que o depósito de água transborde ou verta, certifique-se de que o suporte do infusor está corretamente inserido.

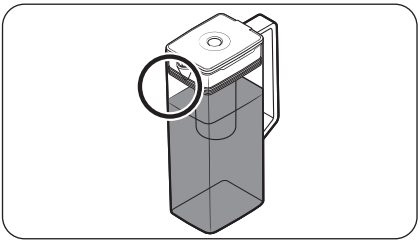

NOTA

- Se o lado da frente (especialmente na área marcada) do depósito de água tiver demasiada humidade, o depósito de água poderá não encher totalmente. Remova a humidade e tente novamente.
- A função AutoFill Pitcher (Depósito de água de enchimento automático) irá parar de fornecer água para o depósito de água, se este não encher após um determinado período de tempo. Nesse caso, verifique se o tubo de água está corretamente ligado. Retire e volte a inserir o depósito de água e tente novamente.
- Se o depósito de água não estiver completamente cheio, verifique se há água no depósito de água no interior do frigorífico. Se o depósito de água estiver vazio, primeiro encha com água. Em seguida, retire o depósito de água e volte a inseri-lo para abastecer com água. (apenas nos modelos aplicáveis)

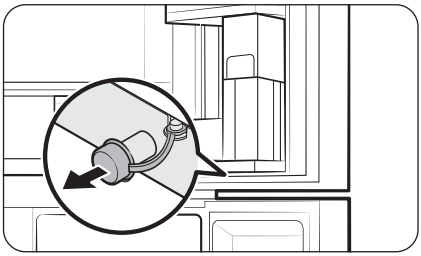

- Limpe à volta do suporte do depósito de água, se este estiver a transbordar ou com fugas.
- Irá sair água se a tampa de borracha estiver aberta.
- O indicador AutoFill Pitcher (Depósito de água de enchimento automático) no painel de controlo piscará se existir uma fuga. Em caso de fuga, abra a tampa de borracha para drenar a água. Se o indicador não deixar de piscar após a drenagem, poderá existir uma falha do sistema. Contacte o centro de assistência Samsung local.

NOTA

- Tem de limpar o depósito de água após ter consumido a água com infusão. Além disso, terá também de limpar o depósito de água, se não o tiver utilizado durante um longo período de tempo ou se o tiver deixado cheio durante mais de três dias.
- Se o infusor não for limpo corretamente, o aroma do chá ou da fruta que utilizou anteriormente no infusor poderá permanecer. Se não pretender utilizar o infusor, separe-o do depósito e guarde-o num local seguro.
- Se não utiliza o filtro de água há já algum tempo, deite fora os dois primeiros depósitos de água. Em seguida, limpe muito bem o depósito de água e utilize-o.

Dispensador de água (apenas nos modelos aplicáveis)

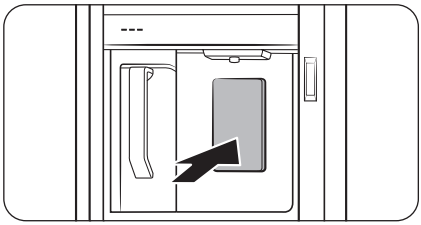

Para dispensar água fresca, abra o Centro de bebidas e pressione a patilha do dispensador.

NOTA

- Se continuar a pressionar a patilha do dispensador durante cerca de um minuto, o dispensador para de funcionar. Para obter mais água, solte e volte a pressionar a patilha.
- Certifique-se de que o copo fica alinhado com o dispensador para evitar que a água dispensada se entorne.
- Se não utilizar o dispensador de água durante 2-3 dias, a água dispensada pode ter um cheiro ou sabor anormal. Não se trata de uma avaria do sistema. Deite fora os primeiros 1-2 copos de água.
- Se o depósito de água no interior do frigorífico estiver vazio, ao utilizar a AutoFill function (Função de enchimento automático) ou ao pressionar a patilha do dispensador de água, irá entrar ar na mangueira do tubo de água. Se encher o depósito de água enquanto existir ar na mangueira do tubo de água, ao utilizar a AutoFill function (Função de enchimento automático) ou ao pressionar a patilha do dispensador de água, a água pode sair projetada.

Turvação da água

A água fornecida ao frigorífico flui através de um filtro de núcleo alcalino. Durante este processo de filtragem, a pressão da água aumenta e a água fica saturada com oxigénio e nitrogénio. Isto faz com que a água pareça temporariamente turva ou opaca quando é dispensada. Este comportamento é normal e a água ficará clara ao fim de alguns segundos.

Operações

Dispensador de água/gelo (apenas modelos aplicáveis)

Utilizando o dispensador, pode dispensar água com ou sem gelo.

O dispensador de água oferece três opções: água gelada, cubos de gelo e gelo picado. Para dispensar água gelada, carregue em \ / no painel do dispensador. Coloque um copo de água sob o dispensador e, em seguida, carregue na patilha do dispensador.

Dispensar água com gelo

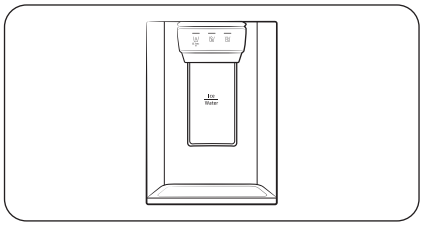

1. Com a função Ice Maker (Módulo de produção de gelo) ativada, carregue em \ / ou em \ / para selecionar o tipo de gelo.
2. Coloque um copo de água sob o dispensador e, em seguida, carregue na **patilha do dispensador** com o copo. Sai gelo do dispensador.
3. Carregue em \ / para selecionar água.
4. Carregue na **patilha do dispensador** com o copo. Sai água do dispensador.

NOTA

- O dispensador para, se continuar a carregar na patilha do dispensador durante cerca de 1 minuto. Para obter mais água, solte e volte a pressionar a patilha.
- Certifique-se de que o copo fica alinhado com o dispensador para evitar que a água dispensada se entorne.
- Se não utilizar o dispensador de água durante 2-3 dias, a água dispensada pode ter um cheiro ou sabor anormal. Não se trata de uma avaria do sistema. Deite fora os primeiros 1-2 copos de água.

Módulo de produção de gelo (apenas modelos aplicáveis)

O frigorífico tem um módulo de produção de gelo incorporado que dispensa automaticamente gelo para que possa usufruir de água filtrada com cubos de gelo ou gelo picado.

Produção de gelo

Depois de ter instalado e ligado o frigorífico, siga estas instruções para garantir uma correta produção de gelo e manter o depósito de gelo cheio de gelo:

1. Deixe o frigorífico a funcionar, pelo menos, durante 24 horas, para garantir o melhor desempenho.
2. Deite os primeiros 4 a 6 cubos de gelo para dentro de um copo.
3. Aguarde mais 8 horas e retire outros 4 a 6 cubos de gelo.
4. Depois, espere mais 16 horas e tire o primeiro copo cheio de gelo.

NOTA

- Se consumir o gelo todo de uma só vez, tem de aguardar 8 horas antes de retirar os primeiros 4 a 6 cubos. Desta forma, é assegurado que o depósito de gelo está cheio.
- Os cubos de gelo produzidos muito rapidamente podem ficar esbranquiçados, o que é normal.

⚠ ATENÇÃO

Dispense gelo segundo o tamanho do copo.

- Se dispensar gelo em quantidades excessivas, o mesmo pode cair no chão e provocar ferimentos.
- O gelo pode acumular-se e bloquear a calha para gelo.

Encher o depósito de água (apenas modelos aplicáveis)

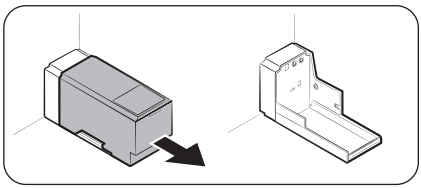

Na primeira utilização, limpe o interior do depósito de água e seque-o bem.

1. Segure ambas as pegas da parte da frente do depósito e faça-o deslizar conforme ilustrado.

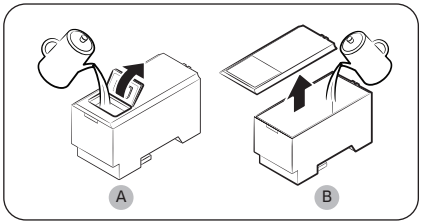

2. Abra a **portinhola frontal (A)** da tampa ou a **tampa inteira (B)** e encha o depósito com um máximo de 5 litros de água.

⚠ ATENÇÃO

- Não exceda o nível máximo. A água transborda.
- Encha apenas com água potável.

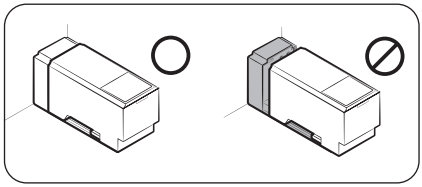

3. Reintroduza o depósito de água e encaixe-o no mecanismo do dispensador. Certifique-se de que a parte da frente (com a portinhola frontal) do depósito está virada para a frente.

⚠ **ATENÇÃO**

- Certifique-se de que o depósito de água está bem encaixado na prateleira. Caso contrário, o depósito de água pode não funcionar corretamente.
- Não utilize o frigorífico sem ter introduzido o depósito de água. Pode diminuir o desempenho de refrigeração.
- Encha o depósito apenas com água potável como, por exemplo, água mineral ou purificada. Não utilize outros líquidos.
- Tenha cuidado ao mover um depósito cheio. Pode ferir-se gravemente se deixar cair o depósito.
- Não tente desmontar a bomba interna sozinho. Se danificar ou desligar a bomba interna do depósito de água, o dispensador não funciona.

Primeira utilização

- Carregue na patilha do dispensador durante 10 segundos para fazer circular o ar dos tubos do sistema de abastecimento de água.
- Deite fora os primeiros seis copos de água para remover impurezas do sistema de abastecimento de água.

Produção de gelo (apenas nos modelos aplicáveis)

O frigorífico tem um módulo de produção de gelo incorporado que dispensa gelo automaticamente, para usufruir de água filtrada com cubos de gelo ou gelo picado, ao seu gosto.

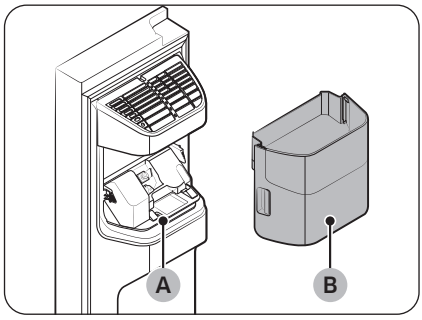

Se o gelo não sair, verifique primeiro se o módulo de produção de gelo está a fazer gelo corretamente.

Para verificar o módulo de produção de gelo

1. Agarre cuidadosamente no **depósito do módulo de produção de gelo (B)** com as duas mãos e retire-o da **calha para gelo (A)**.
2. Verifique se o depósito do módulo de produção de gelo contém gelo como seria de esperar.

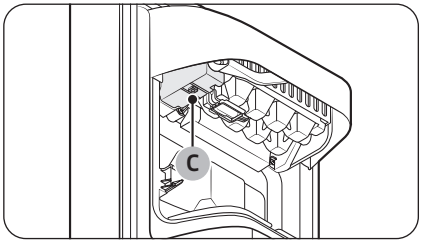

3. Carregue no botão (C) na parte inferior do módulo de produção de gelo. Ouvirá um som (dingue-dongue) quando carregar no botão.
4. Ouvirá outro som se o módulo de produção de gelo funcionar corretamente.

NOTA

Se este sintoma continuar, contacte o instalador do tubo de água ou um centro de assistência técnica local da Samsung.

⚠ ATENÇÃO

- Não carregue no botão repetidamente depois de a cuvete de gelo estar cheia com gelo ou água. A água pode transbordar ou o gelo pode ficar preso.
- Quando o frigorífico volta a ligar-se à fonte de alimentação a seguir a um corte de energia, o depósito do módulo de produção de gelo pode conter uma mistura de cubos de gelo derretidos e encravados, originando a falha do sistema. Para evitar que isto aconteça, esvazie o depósito do módulo de produção de gelo antes de utilizar o frigorífico.
- Para não deixar cair o depósito do módulo de produção de gelo, use sempre as duas mãos quando retirar ou voltar a colocar esse depósito.
- Não deixe as crianças pendurarem-se ou brincarem com o dispensador de gelo ou com o depósito do módulo de produção de gelo. As crianças podem magoar-se.
- Não coloque os dedos ou outros objetos dentro do orifício do dispensador ou na calha para gelo. Risco de ferimentos ou danos no material.

NOTA

- Se o módulo de produção de gelo estiver na posição "ON (Ligado)", o frigorífico continuará a fazer gelo até mesmo se retirar o depósito de gelo.
- Coloque o módulo de produção de gelo na posição "OFF (Desligado)" se não pretender utilizá-lo.
- A remoção do depósito do módulo de produção de gelo não afeta o desempenho térmico nem mecânico do frigorífico.
- O volume declarado do congelador é medido com a guia do congelador e a prateleira inferior, depois de remover o módulo de produção de gelo e as gavetas superior e inferior.

Operações

Para garantir mais espaço de armazenamento (apenas nos modelos aplicáveis)

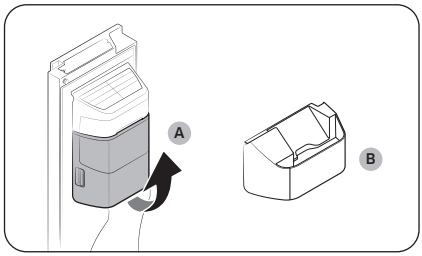

Se não utilizar o módulo de produção de gelo e precisar de mais espaço de armazenamento, retire o **depósito do módulo de produção de gelo (A)**. Em seguida, insira a **Guia do congelador (opcional) (B)** no lugar do depósito do módulo de produção de gelo.

⚠ ATENÇÃO

Se retirar o depósito do módulo de produção de gelo, tem de desligar o módulo de produção de gelo.

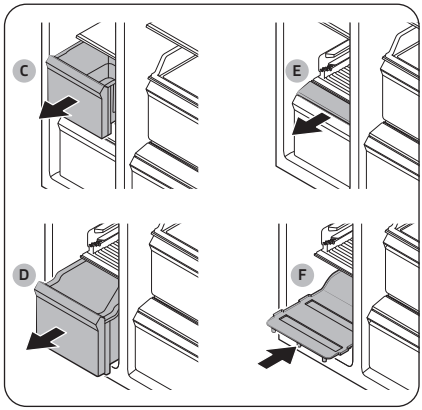

Para obter mais espaço, retire a **gaveta superior (C)**, a **gaveta inferior (D)** e a **tampa da gaveta inferior (E)**. Em seguida, insira a **prateleira inferior (F)** fornecida.

NOTA

- A remoção das gavetas não afeta a temperatura ou a utilização do congelador.
- O volume declarado do congelador é medido com a prateleira inferior, depois de retirar a gaveta superior, a gaveta inferior e a tampa da gaveta inferior.

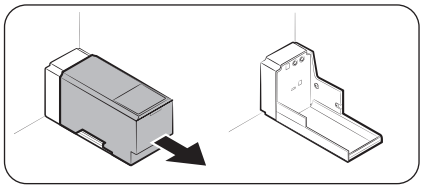

Para obter mais espaço, retire o depósito de água e utilize o espaço para guardar mais produtos.

Depósito do módulo de produção de gelo

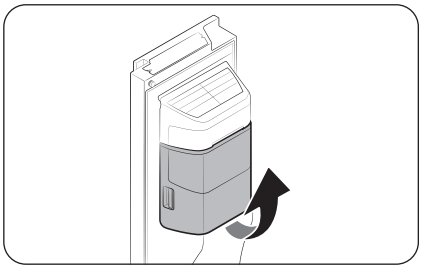

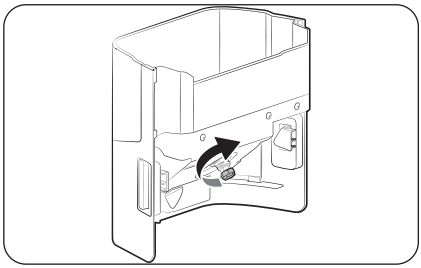

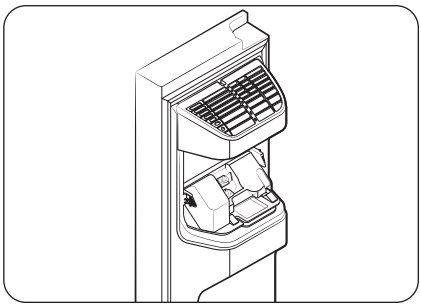

Se não usar o dispensador de gelo durante um longo período de tempo, o gelo poderá ficar colado dentro do depósito. Se isso acontecer, retire e esvazie o depósito do módulo de produção de gelo.

1. Para retirar o depósito do módulo de produção de gelo, levante-o com cuidado e puxe-o devagar segurando nas pegas com as duas mãos.
2. Retire e esvazie o depósito do módulo de produção de gelo.
3. Quando terminar, rode a alavanca na parte de trás do depósito 90° e volte a colocar o depósito no lugar. Certifique-se de que encaixa devidamente o depósito até ouvir um estalido.

⚠ ATENÇÃO

- Não exerça demasiada força sobre a tampa do depósito, porque ela pode partir-se.
- Não feche a porta com força, porque pode transbordar água do módulo de produção de gelo.
- Para evitar ferimentos, apanhe os pedaços de gelo ou limpe a água que tiver caído no chão.
- Para evitar acidentes ou ferimentos, não deixe as crianças brincarem com o dispensador de água ou com o módulo de produção de gelo.
- Não coloque a mão ou qualquer objeto na calha para gelo. Isso pode causar risco de ferimentos ou danos no produto.

NOTA

- Durante o processo de produção de gelo, é normal que o módulo de produção de gelo emita sons.
- Nem o módulo de produção de gelo nem o dispensador de água funcionam com a porta aberta.

Operações

Pressão da água

Se quiser verificar a quantidade de água que vai para a cuvete de gelo, siga os passos abaixo indicados.

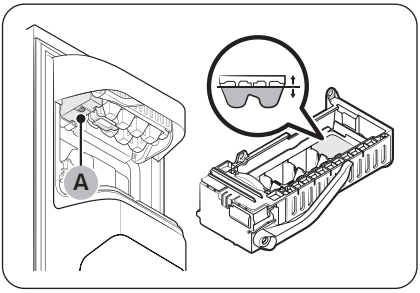

1. Retire o depósito do módulo de produção de gelo.
2. Prima o botão (A) na parte inferior do módulo de produção de gelo. Normalmente, a cuvete de gelo enche de água em alguns minutos.
3. Se o nível de água for inferior ao esperado, verifique a pressão de água no tubo de abastecimento de água com origem na respetiva fonte de abastecimento. Não se trata de uma avaria do sistema.

⚠ **ATENÇÃO**

- Não carregue repetidamente no botão na parte inferior do módulo de produção de gelo quando a cuvete estiver cheia de água. A água pode transbordar ou o gelo pode ficar preso.
- Certifique-se de que o depósito do módulo de produção de gelo está devidamente colocado. Caso contrário, o módulo de produção de gelo pode não funcionar.
- Se ocorrer uma falha de energia, retire a cuvete de gelo. A água pode transbordar.

Módulo de produção de gelo automático (apenas nos modelos aplicáveis)

O frigorífico tem um módulo de produção de gelo integrado que dispensa gelo automaticamente.

- O design global e/ou acessórios podem diferir consoante o modelo.
- A pá de gelo é fornecida com o frigorífico.

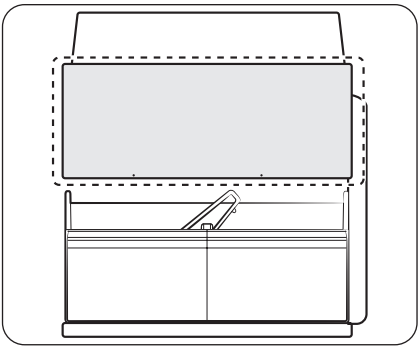

- Este produto tem dois tipos de módulos de produção de gelo.
- Pode simplesmente deslizar a cuvete do depósito de gelo para fora para obter o gelo e, em seguida, depois de utilizar, deslizá-la novamente para dentro.

⚠ **AVISO**

Risco de asfixia: O gelo pode causar asfixia em crianças pequenas.

Produção de gelo

Depois de ter instalado e ligado o frigorífico, siga estas instruções para garantir uma correta produção de gelo e manter o depósito de gelo cheio de gelo.

Primeira utilização

- Deixe o módulo de produção de gelo fazer gelo durante 1-2 dias.
- Deite fora os primeiros 1-2 depósitos de gelo para remover impurezas do sistema de abastecimento de água.

Diagnóstico

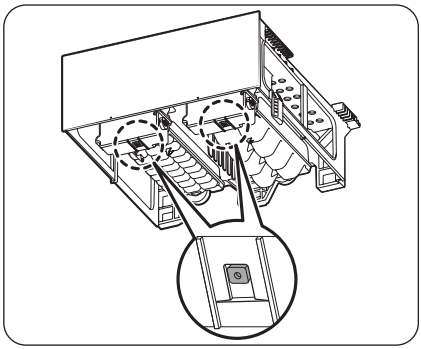

- O design global e/ou acessórios podem diferir consoante o modelo.
- Se o gelo não for dispensado, verifique primeiro o estado do módulo de produção de gelo utilizando o botão **Testar** na parte inferior do módulo de produção de gelo.
- Carregue no botão **Testar** na parte inferior do módulo de produção de gelo. Ouvirá um som (dingue-dongue) quando carregar no botão. Ouvirá outro som se o módulo de produção de gelo funcionar corretamente.

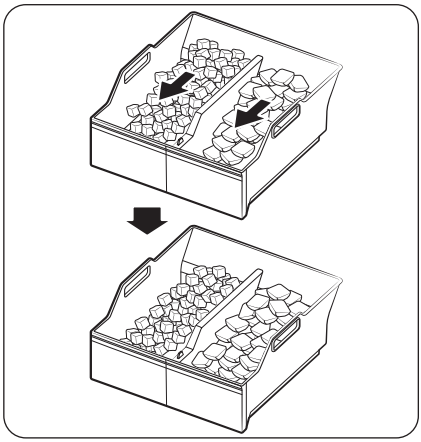

- A acumulação de gelo num dos lados do tabuleiro é normal. Disponha o gelo de modo uniforme no tabuleiro para poder guardar mais gelo.

Operações

Produção de gelo (apenas nos modelos aplicáveis)

Módulo rotativo de produção de gelo

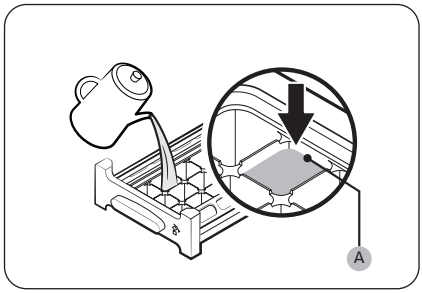

1. Abra a porta do congelador e faça deslizar a cuvete para fora.
2. Encha a cuvete com água até ao **nível máximo (A)** indicado no interior da parte traseira da mesma.
3. Faça deslizar a cuvete para a posição original.

NOTA

O tempo de produção de gelo depende das definições de temperatura.

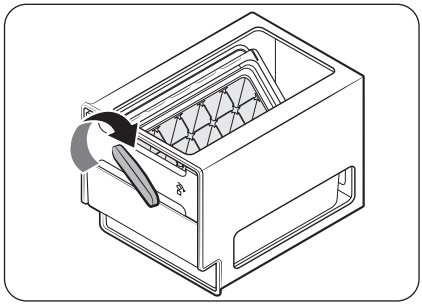

NOTA

- Certifique-se de que o depósito de cubos de gelo está bem colocado debaixo da cuvete.
- Para tirar os cubos de gelo, rode a pega do depósito para a direita, de modo a transferir metade dos cubos de gelo para o depósito. Em seguida, rode-a para a esquerda de modo a transferir a outra metade.
- Retire o depósito rodando-o ligeiramente e puxando-o para a frente.

Manutenção

Manuseamento e cuidado

Prateleiras (frigorífico/congelador) / Prateleira para vinhos (apenas modelos aplicáveis)

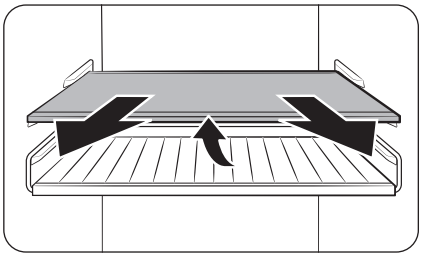

1. Puxe a prateleira (ou prateleira para vinhos) ligeiramente para fora. Em seguida, enquanto levanta o lado de trás, puxe para fora.

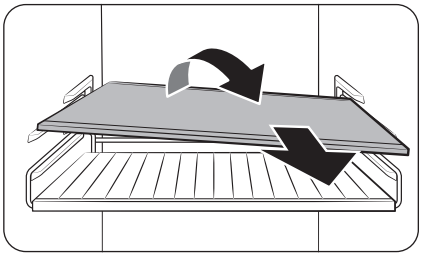

2. Rode a prateleira (ou prateleira para vinhos) na diagonal para retirá-la.

⚠ **ATENÇÃO**

- A prateleira tem de ser introduzida corretamente. Não a introduza ao contrário.
- Os recipientes de vidro podem riscar a superfície das prateleiras de vidro.
- Não insira uma prateleira na posição da prateleira para vinhos. Tal poderá danificar o frigorífico. (apenas nos modelos aplicáveis)

Compartimentos da porta

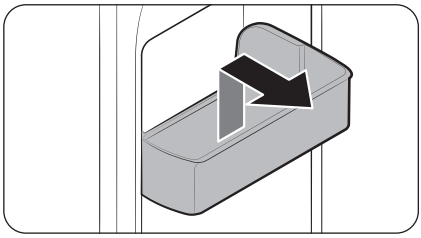

Para retirar um compartimento da porta, segure nas partes dianteiras do compartimento e levante cuidadosamente para retirar.

Manutenção

Gavetas

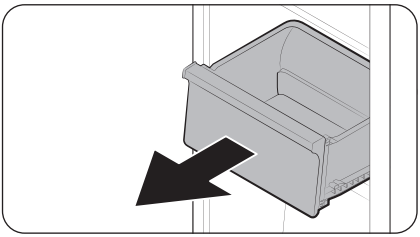

Levante cuidadosamente a parte da frente da gaveta e faça-a deslizar para fora.

Gaveta de armazenamento de vegetais/carne e alimentos secos

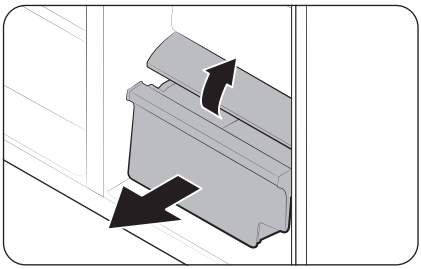

Para retirar a gaveta para vegetais do frigorífico ou a gaveta para alimentos secos do congelador:

1. Primeiro, retire as gavetas multifunções circundantes, se for necessário.

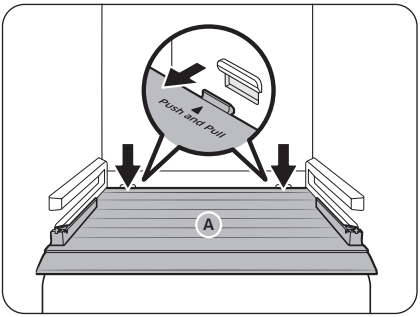

2. Se o frigorífico tiver uma tampa (A) para a gaveta para vegetais/alimentos secos, remova a tampa da seguinte maneira:
   a. Puxe a gaveta para fora até metade.
   b. Puxe a tampa fazendo pressão na parte traseira, de ambos os lados (conforme indicado na figura).
3. Puxe com cuidado a gaveta para vegetais/alimentos secos.

Depósito do módulo de produção de gelo (apenas nos modelos aplicáveis)

Para retirar o depósito do módulo de produção de gelo, consulte a secção Depósito do módulo de produção de gelo na página 83.

Onde guardar a pá (apenas nos modelos aplicáveis)

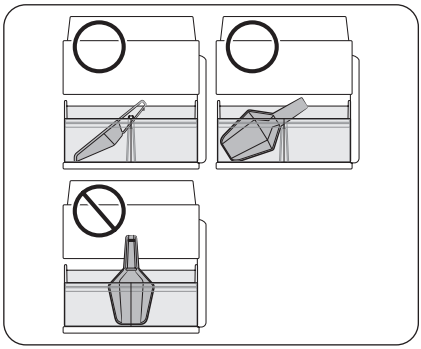

Guarde a pá na parte da frente do depósito do gelo. Coloque a pá como ilustrado na figura, certificando-se de que não interfere com o dispensador de gelo quando inserir a cuvete do depósito de gelo.

NOTA

Se a cuvete do depósito de gelo não ficar totalmente inserida, poderá cair gelo para a parte de trás (e para fora) do depósito de gelo ou o módulo de produção de gelo pode deixar de produzir gelo.

Depósito de água de enchimento automático (apenas nos modelos aplicáveis)

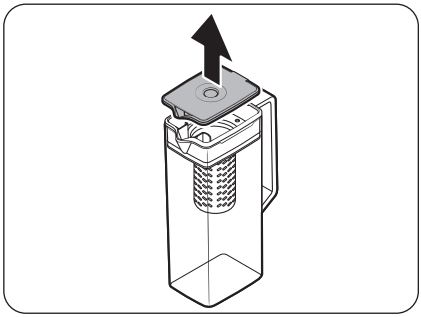

1. Segure numa ranhura da pega da **tampa** e puxe para remover.

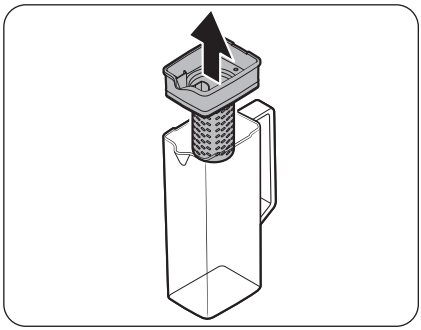

2. Segure ambos os lados do **suporte do infusor** e levante para remover.

Manutenção

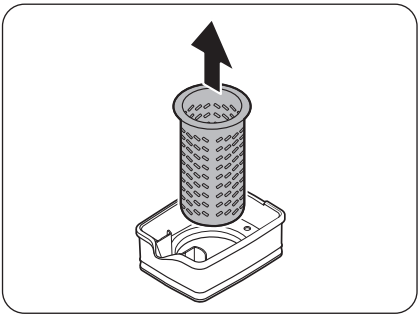

3. Enquanto roda ligeiramente o **infusor**, retire-o da abertura selada.
4. Limpe o **infusor** com agentes neutros e água corrente. Lave e seque bem.
5. Monte novamente o AutoFill Pitcher (Depósito de água de enchimento automático) pela ordem inversa da desmontagem.

⚠ **ATENÇÃO**

O depósito de água e a tampa não podem ser colocados no micro-ondas e podem derreter ou deformar-se se expostos ao calor (incluindo água quente). Lave à mão com água fria ou morna, conforme necessário. (A temperatura da água tem de ser inferior a 70 °C.)

Limpeza

Interior e exterior

⚠ AVISO

- Não utilize benzeno, diluente, vinagre, lixívia líquida, bicarbonato de sódio, citrinos, misturas de sal ou detergentes para casa/carro, como o Clorox™, para efeitos de limpeza. Podem danificar a superfície do frigorífico e provocar um incêndio.
- Não pulverize água sobre o frigorífico. Pode provocar choques elétricos.
- Não coloque os dedos nem outros objetos no orifício do dispensador.

Utilize regularmente um pano seco para remover todas as substâncias estranhas, como pó ou água, dos pontos de contacto e dos terminais da ficha de alimentação.

1. Retire o cabo de alimentação da tomada.
2. Utilize um pano macio sem fibras ou um toalhete de papel humedecido para limpar o interior e o exterior do frigorífico.
3. Quando terminar, utilize um pano ou toalhete de papel seco para secar bem.
4. Introduza o cabo de alimentação na tomada.

Dispensador de gelo/água (apenas modelos aplicáveis)

NOTA

Por motivos de higiene, limpe frequentemente a área do dispensador.

⚠ ATENÇÃO

Ao selecionar gelo picado, podem ficar pedaços de gelo na calha para gelo. Para impedir isso, retire os pedaços de gelo da calha com um pano macio e limpo.

Bocal do dispensador (apenas nos modelos aplicáveis)

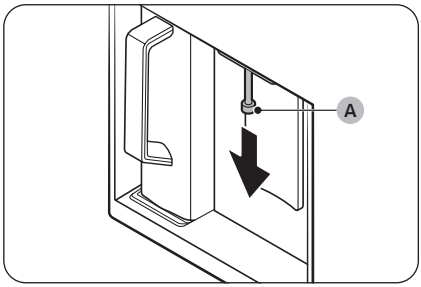

1. Segure a extremidade do **bocal do dispensador (A)**.
2. Enquanto roda o **bocal do dispensador (A)** para a esquerda, puxe para baixo para remover do dispensador.

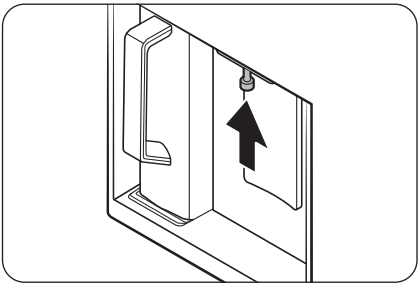

3. Limpe bem o bocal do dispensador e volte a colocá-lo no lugar.

⚠ **ATENÇÃO**

- Insira totalmente o bocal do dispensador para que fique na sua posição original.
- Não utilize uma esponja com textura áspera para limpar o bocal do dispensador.

Vedações de borracha

Se as vedações de borracha de uma porta ficarem sujas, a porta pode não fechar corretamente e reduzir o desempenho e a eficiência do frigorífico. Utilize um detergente suave e um pano húmido para limpar as vedações de borracha. Em seguida, limpe bem com um pano.

Painel posterior

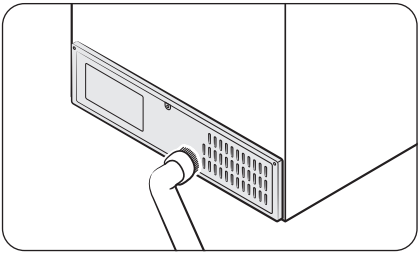

Para manter os cabos e as partes expostas do painel posterior livres de sujidade, aspire o painel uma ou duas vezes por ano.

⚠ **ATENÇÃO**

Não retire a **tampa do painel** posterior. Pode ocorrer um choque elétrico.

Filtro de rede (apenas nos modelos aplicáveis)

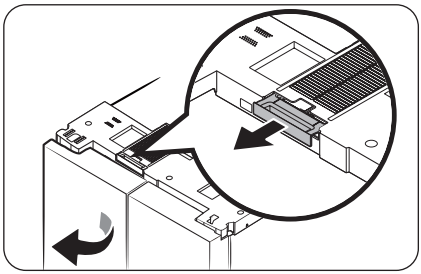

- Abra a porta do lado esquerdo do frigorífico e remova o filtro de rede localizado na parte superior do frigorífico.
  - Depois de remover o pó, lave cuidadosamente o filtro com água morna misturada com detergente neutro.

NOTA

- Ao retirar o filtro, pode cair pó do mesmo.
- O filtro de rede pode ficar danificado se o esfregar com uma escova ou o lavar com água quente.
- Se detetar um cheiro forte no filtro ou que o mesmo está muito sujo, deixe o filtro dentro de um recipiente com água morna misturada com detergente durante cerca de 30 minutes antes de o lavar.

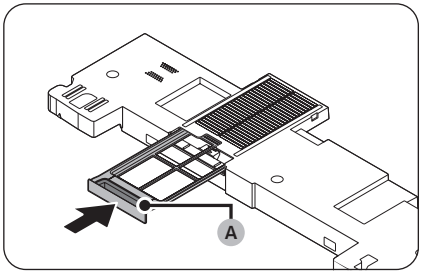

- Depois de secar completamente o filtro, introduza-o no devido lugar com a **pega do filtro (A)** virada para fora.
  - Quando secar o filtro, evite expô-lo à luz solar direta e deixe-o à sombra para secar bem.

Manutenção

Substituição

Lâmpadas

As lâmpadas não podem ser substituídas pelo utilizador. Para substituir as lâmpadas do frigorífico, contacte um centro de assistência técnica local da Samsung.

Lâmpada (fonte de luz)

Este produto contém uma fonte de luz de classe de eficiência energética <G>.

As lâmpadas e/ou os dispositivos de controlo não podem ser substituídos(as) pelo utilizador. Para a substituição de lâmpadas e/ou dispositivos de controlo do produto, contacte um centro de assistência técnica local da Samsung.

Para obter instruções detalhadas sobre a substituição de lâmpadas ou dispositivos de controlo do produto, visite o site da Samsung (http://www.samsung.com), vá para Support > Support home (Suporte > Página de produto) e introduza o nome do modelo.

Para obter instruções detalhadas sobre a remoção de lâmpadas e/ou dispositivos de controlo, basta seguir as instruções de substituição conforme descrito acima.

Resolução de problemas

Antes de telefonar para a assistência técnica, reveja os pontos de verificação abaixo. Quaisquer chamadas de assistência relacionadas com situações normais (sem ser casos de avaria) serão cobradas aos utilizadores.

Geral

Temperatura

Sintoma	Causas possíveis	Solução
O frigorífico/congelador não funciona. A temperatura do frigorífico/congelador está quente.	• O cabo de alimentação não está bem ligado na tomada.	• Ligue o cabo de alimentação corretamente à tomada.
	• O controlo de temperatura não está definido corretamente.	• Defina a temperatura para um nível mais baixo.
	• O frigorífico está posicionado junto de uma fonte de calor ou exposto à luz solar direta.	• Mantenha o frigorífico afastado da luz solar direta ou de uma fonte de calor.
	• Não há espaço suficiente entre o frigorífico e as paredes ou armários próximos.	• Recomendamos que a folga entre o frigorífico e as paredes (ou armários) próximas seja superior a 50 mm.
	• O frigorífico está sobrecarregado. Os alimentos estão a bloquear as aberturas de ventilação do frigorífico.	• Não sobrecarregue o frigorífico. Não deixe os alimentos bloquearem as ventilações.
O frigorífico/congelador está a refrigerar em excesso.	• O controlo de temperatura não está definido corretamente.	• Defina a temperatura para um nível mais alto.
A parede interior está quente.	• O frigorífico tem tubagem à prova de calor na parede interior.	• Para evitar a formação de condensação, os cantos frontais do frigorífico estão equipados com tubos resistentes ao calor. Se a temperatura ambiente subir, este equipamento pode não funcionar eficazmente. Não se trata de uma avaria do sistema. 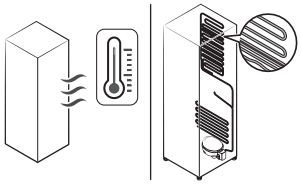

Resolução de problemas

Sintoma	Causas possíveis	Solução
A iluminação, o painel de controlo, o módulo de produção de gelo e o dispensador de água/ gelo não funcionam em simultâneo.	• O controlo do modo não está definido corretamente.	**1.** Toque sem soltar ◯ e 〉 ao mesmo tempo durante 6 segundos. **2.** Quando o visor piscar, carregue em 〉. **3.** Selecione o botão seguinte. • Depois de seguir estes passos, se este sintoma continuar, contacte o centro de assistência da Samsung Electronics.

Odor

Sintoma	Causas possíveis	Solução
O frigorífico tem odores.	• Comida estragada.	• Limpe o frigorífico e retire os alimentos estragados.
	• Alimentos com odores fortes.	• Certifique-se de que os alimentos de cheiro forte estão embrulhados e hermeticamente fechados.

Gelo

Sintoma	Causas possíveis	Solução
Gelo à volta das aberturas de ventilação.	• Os alimentos estão a bloquear as aberturas de ventilação.	• Certifique-se de que não há alimentos a bloquear as aberturas de ventilação do frigorífico.
Gelo nas paredes interiores.	• A porta não fica bem fechada.	• Atenção para não haver alimentos a impedir o fecho da porta. Limpe a borracha da porta.

Condensação

Sintoma	Causas possíveis	Solução
Forma-se condensação nas paredes interiores.	• Se deixar a porta do frigorífico aberta, a humidade entra.	• Retire a humidade e não deixe uma porta aberta por períodos de tempo prolongados.
	• Alimentos com elevado teor de humidade.	• Certifique-se de que os alimentos estão embrulhados e hermeticamente fechados.

Água/gelo (apenas modelos com dispensador)

Sintoma	Causas possíveis	Solução
O fluxo de água é mais fraco do que o normal.	• A pressão da água é demasiado baixa.	• Certifique-se de que a pressão da água está entre 30 e 125 psi.
O módulo de produção de gelo emite um zumbido.	• A função do módulo de produção de gelo é ativada, mas o abastecimento de água para o frigorífico não foi ligado.	• Desative a função Ice maker (Módulo de produção de gelo).
O módulo de produção de gelo não faz gelo.	• O módulo de produção de gelo acabou de ser instalado.	• Terá de aguardar 24 horas para que o frigorífico produza gelo.
	• A temperatura do congelador é demasiado elevada.	• Defina a temperatura do congelador para menos de -18 ˚C ou -20 ˚C com ar ambiente quente.
	• A função Lock (Bloquear) do painel do dispensador está ativada.	• Carregue sem soltar \◊/ durante 3 segundos para desativar a função Lock (Bloquear) do painel do dispensador.
	• O módulo de produção de gelo está desligado.	• Ligue o módulo de produção de gelo.
	• A cuvete do depósito de gelo não foi inserida completamente.	• Empurre a cuvete do depósito de gelo para inseri-la completamente.

Resolução de problemas

Sintoma	Causas possíveis	Solução
Não sai gelo.	• O gelo pode entupir se o dispensador de gelo não for utilizado durante muito tempo (aprox. 3 semanas).	• Se sabe que não irá utilizar o frigorífico durante muito tempo, esvazie a cuvete do depósito de gelo e desligue o módulo de produção de gelo.
	• A cuvete do depósito de gelo não foi inserida corretamente.	• Certifique-se de que a cuvete do depósito de gelo está inserida corretamente.
	• O tubo de água não está ligado corretamente ou o abastecimento de água não está ligado.	• Verifique as condições da instalação de água. 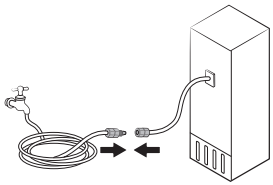
Não sai água.	• O tubo de água não está ligado corretamente ou o abastecimento de água não está ligado.	• Verifique as condições da instalação de água. 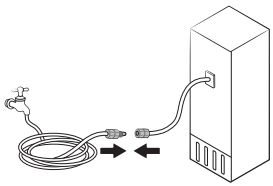
	• A função Lock (Bloquear) do painel do dispensador está ativada.	• Carregue sem soltar \◊/ durante 3 segundos para desativar a função Lock (Bloquear) do painel do dispensador.
	• Foi instalado um filtro de água de terceiros.	• Utilize apenas filtros fornecidos ou aprovados pela Samsung. • Os filtros não aprovados podem verter e danificar o frigorífico.

Sintoma	Causas possíveis	Solução
Se o ícone for apresentado.	Tipo Geral • O indicador acende no painel principal. Tipo Family Hub, AI Home Hub • O indicador acende a vermelho.	Tipo Geral • Substitua o filtro de água. Depois de substituir, carregue em Filter Reset (Reposição do filtro). Tipo Family Hub • Substitua o filtro de água. Depois de substituir, reponha o filtro em Fridge Manager (Gestor do frigorífico) > Fridge Settings (Definições do frigorífico) > Water Filter (Filtro de água). Tipo AI Home Hub • Substitua o filtro de água. Depois de substituir, reponha o filtro em Product Care (Cuidados a ter com o produto) > Water Filter (Filtro de água).

Resolução de problemas

Abertura de porta automática (apenas nos modelos aplicáveis)

<table>
<tr><th colspan="2">Sintoma</th><th>Causas possíveis</th><th>Solução</th></tr>
<tr><td rowspan="3">As portas do frigorífico não se abrem o suficiente.</td><td>Ambas as portas
 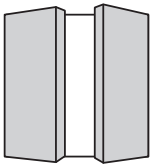 </td><td>• As partes traseiras do frigorífico estão baixas.</td><td>• Levante as partes traseiras do frigorífico para nivelá-lo. *
 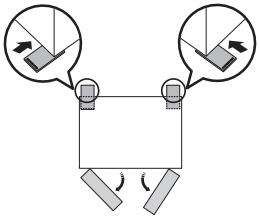 </td></tr>
<tr><td>Porta esquerda
 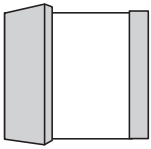 </td><td>• A parte traseira direita do frigorífico está baixa.</td><td>• Levante a parte traseira direita do frigorífico para nivelá-lo. *
 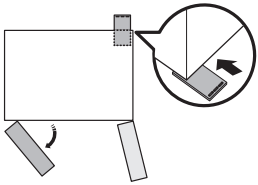 </td></tr>
<tr><td>Porta direita
 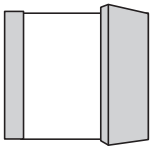 </td><td>• A parte traseira esquerda do frigorífico está baixa.</td><td>• Levante a parte traseira esquerda do frigorífico para nivelá-lo. *
 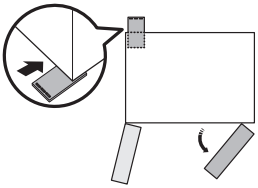 </td></tr>
</table>

Sintoma	Causas possíveis	Solução
As portas do frigorífico abrem-se demasiado. 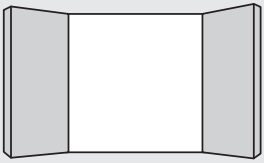	• As partes dianteiras do frigorífico estão baixas.	• Levante as partes dianteiras do frigorífico para nivelá-lo. * 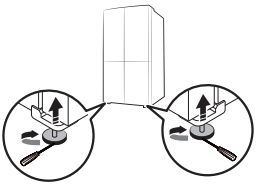

* Para obter mais informações sobre como nivelar o frigorífico, consulte a secção "**PASSO 4 Ajuste dos pés de nivelamento**" na página **38**.

Resolução de problemas

Ouve sons estranhos vindos do frigorífico?

Antes de telefonar para a assistência técnica, reveja os pontos de verificação abaixo. Quaisquer chamadas de assistência relacionadas com sons normais serão cobradas ao utilizador.

Estes sons são normais.

- Quando o frigorífico inicia ou termina uma operação, pode fazer sons semelhantes ao motor de um carro a arrancar. À medida que o funcionamento estabiliza, os sons diminuem.

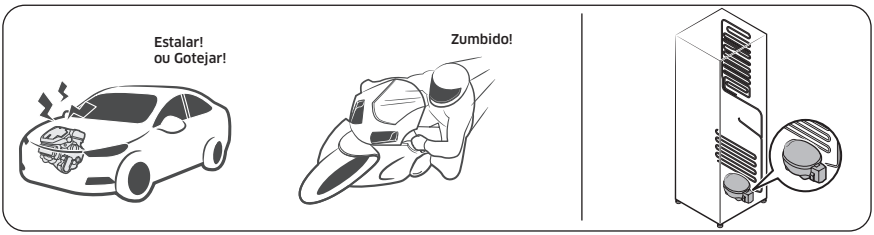

- Estes sons podem ocorrer durante o funcionamento da ventoinha. Quando o frigorífico atinge a temperatura definida, a ventoinha deixa de produzir sons.

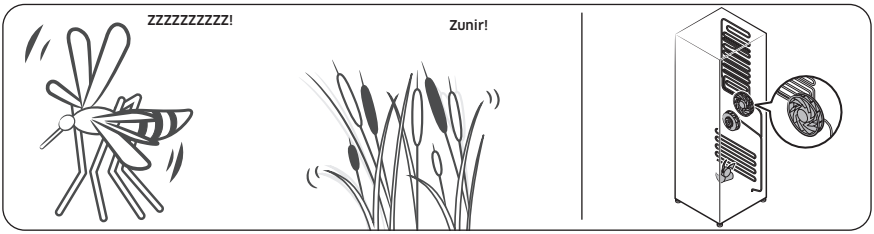

- Durante um ciclo de descongelação, a água pode pingar em cima do aquecedor de descongelação originando sons de água a fervilhar.

- À medida que o frigorífico refrigera ou congela, o gás refrigerante move-se através de tubos selados, causando um som de borbulhar.

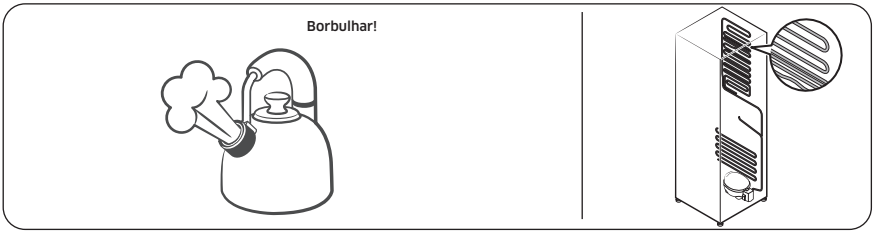

- À medida que a temperatura do frigorífico aumenta ou diminui, as peças de plástico contraem ou expandem, criando sons semelhantes a batidas. Estes ruídos ocorrem durante o ciclo de descongelação ou quando as peças electrónicas estão a funcionar.

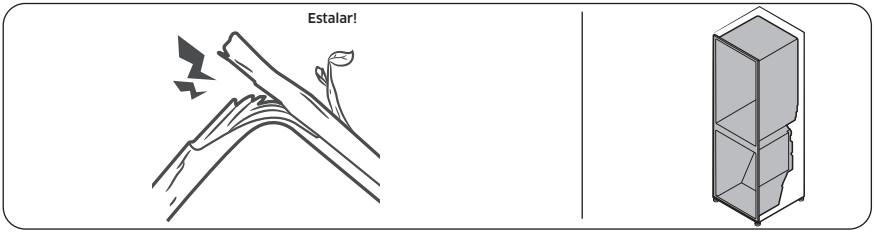

- Para modelos com módulo de produção de gelo: Quando a válvula de água abre para encher o módulo de produção de gelo, poderão ouvir-se zumbidos.
- Devido à equalização de pressão quando se abre e fecha a porta do frigorífico, poderá ouvir-se um ruído semelhante a um sopro forte.

Resolução de problemas

SmartThings (apenas nos modelos aplicáveis)

Sintoma	Ação
Não foi possível encontrar a "SmartThings" no mercado das aplicações.	• A versão de software de suporte da aplicação SmartThings está sujeita a alterações de acordo com a política de suporte de SO que o fabricante fornece. Além disso, relativamente à aplicação SmartThings ou às funções que a aplicação suporta, a nova política de atualização de aplicações sobre a versão de SO existente pode ser suspensa por motivos de usabilidade ou de segurança.
A aplicação SmartThings não funciona.	• A aplicação SmartThings está disponível apenas para os modelos aplicáveis. • A antiga aplicação Samsung Smart Refrigerator não se liga aos modelos Samsung Smart Home.
A aplicação SmartThings está instalada mas não está ligada ao meu frigorífico.	• Tem de iniciar sessão na sua conta Samsung para utilizar a aplicação. • Confirme se o seu router está a funcionar normalmente. • Se o ícone de Wi-Fi no visor do frigorífico estiver desligado, significa que ainda não foi estabelecida ligação à rede. Neste caso, utilize a aplicação SmartThings para ligar e registar o seu frigorífico ao ponto de acesso (AP) em sua casa.
Não consegui iniciar sessão na aplicação.	• Tem de iniciar sessão na sua conta Samsung para utilizar a aplicação. • Se não tem uma conta Samsung, siga as instruções no ecrã da aplicação para criar uma.
É apresentada uma mensagem de erro quando tento registar o meu frigorífico.	• A funcionalidade Easy Connection (Ligação simples) pode falhar devido à distância a que se encontra do seu ponto de acesso (AP) ou à interferência elétrica do ambiente circundante. Espere um momento e tente novamente.
A aplicação SmartThings foi ligada com sucesso ao meu frigorífico mas não funciona.	• Saia e reinicie a aplicação SmartThings ou desligue e volte a ligar o router. • Desligue o frigorífico e volte a ligá-lo após 1 minuto.
O ícone do Wi-Fi está a piscar. ( ) (apenas nos modelos aplicáveis)	• Ligue o frigorífico à aplicação SmartThings antes de utilizar. Se a ligação for bem feita, o indicador para de piscar. - Se não conseguir fazer a ligação ou não quiser utilizar a aplicação, carregue sem soltar o botão ❯ durante 10 segundos. O indicador deixa de piscar e aparece a indicação "O FF" (DESLIGADO) no visor de temperatura.

Open Source Announcement

Open Source Announcement

(For Wi-Fi models only)

The software included in this product contains open source software.

The following URL http://opensource.samsung.com/opensource/SMART_TP1_0/seq/0 leads to open source license information as related to this product.

Apêndice

(Apenas para regiões da UE)

Instrução de segurança

- Para uma utilização mais eficiente da energia, mantenha todos os acessórios internos, tais como cestos, gavetas, prateleiras e cuvetes, na posição definida pelo fabricante.
- Este aparelho de refrigeração não se destina a ser utilizado como aparelho encastrado.

Instrução de instalação

Para aparelhos de refrigeração com classe climática

Dependendo da classe climática, este aparelho de refrigeração destina-se a ser utilizado no intervalo de temperaturas ambiente, como especificado na seguinte tabela.

A classe climática pode ser encontrada na placa sinalética. O produto poderá não funcionar corretamente a temperaturas fora do intervalo específico.

Pode encontrar a classe climática na etiqueta no interior do frigorífico

Intervalo de temperaturas efectivo

O frigorífico foi concebido para funcionar normalmente no intervalo de temperaturas especificado na respectiva placa de características.

Classe	Símbolo	Intervalo de temperaturas ambiente (°C)	
		IEC 62552 (ISO 15502)	ISO 8561
Temperada alargada	SN	+10 a +32	+10 a +32
Temperada	N	+16 a +32	+16 a +32
Sub-tropical	ST	+16 a +38	+18 a +38
Tropical	T	+16 a +43	+18 a +43

NOTA

O desempenho de refrigeração e o consumo de energia do frigorífico podem ser afectados pela temperatura ambiente, pela frequência de abertura da porta e pela localização do aparelho. Recomendamos o ajuste das definições de temperatura conforme adequado.

Instrução de temperatura

Temperatura recomendada

Definição de temperatura ótima para armazenamento de alimentos:

- Frigorífico: 3 ˚C
- Congelador: -19 ˚C
- Conversão de congelador em frigorífico: 3 ˚C

NOTA

A definição de temperatura ideal para cada compartimento depende da temperatura ambiente. Esta temperatura ideal baseia-se numa temperatura ambiente de 25 ˚C.

Refrigeração rápida

O botão Refrigeração rápida permite acelerar o processo de refrigeração com a ventoinha na velocidade máxima. O frigorífico funciona à velocidade máxima durante duas horas e meia e depois regressa à temperatura anterior.

Congelação rápida

O botão Congelação rápida permite acelerar o processo de congelação com a ventoinha na velocidade máxima. O congelador funciona na velocidade máxima durante 50 horas e depois regressa à temperatura anterior. Para congelar uma grande quantidade de alimentos, ative a funcionalidade Congelação rápida durante, pelo menos, 20 horas antes de colocar os alimentos no congelador.

NOTA

Se utilizar esta função, o consumo de energia do frigorífico aumentará. Depois de utilizar esta função, certifique-se de que desliga o modo e repõe a definição de temperatura original do congelador.

Apêndice

Como guardar para melhor conservação (apenas nos modelos aplicáveis)

Tape os alimentos para reter a humidade e impedir que adquiram odores de outros alimentos. O conteúdo de uma panela grande de alimentos, tais como sopa ou guisado, deve ser dividido em pequenas porções e colocado em recipientes rasos antes de ser refrigerado. Uma peça grande de carne ou uma ave inteira deve ser dividida em pequenas porções ou colocada em recipientes rasos antes de ser refrigerada.

Colocação de alimentos

Prateleiras	As prateleiras devem ser ajustáveis para guardar uma grande variedade de embalagens.
Compartimento especializado (apenas nos modelos aplicáveis)	As gavetas dos vegetais herméticas proporcionam um ambiente de armazenamento otimizado para frutas e vegetais. Os vegetais requerem mais humidade, enquanto as frutas requerem menos humidade. Os compartimentos dos vegetais estão equipados com dispositivos para controlar o nível de humidade. (*Dependendo do modelo e das opções) Uma gaveta de carne com temperatura ajustável maximiza o tempo de armazenamento de carnes e queijos.
Armazenamento na porta	Não guarde os alimentos perecíveis na porta. Os ovos devem ser guardados na embalagem numa prateleira. A temperatura dos compartimentos de armazenamento na porta varia mais do que a temperatura no armário. Mantenha a porta fechada o máximo possível.
Compartimento do congelador	Pode guardar alimentos congelados, fazer cubos de gelo e congelar alimentos frescos no compartimento do congelador.

NOTA

Congele apenas alimentos frescos e em bom estado. Separe os alimentos a congelar dos alimentos que já estão congelados. Para evitar que os alimentos percam o seu sabor ou sequem, coloque-os em recipientes hermeticamente fechados.

Tabela de armazenamento do frigorífico e do congelador

A longevidade da frescura depende da temperatura e exposição à humidade. Uma vez que as datas dos produtos não são guias de utilização segura dos produtos, consulte esta tabela e siga estas sugestões.

Laticínios

Produto	Frigorífico	Congelador
Leite	1 semana	1 mês
Manteiga	2 semanas	12 meses
Gelado	-	2-3 semanas
Queijo natural	1 mês	4-6 meses
Queijo para barrar	2 semanas	Não recomendado
Iogurte	1 mês	-

Carne

Produto	Frigorífico	Congelador
Carne para assar, bifes e costeletas frescos	3-4 dias	2-3 meses
Carne picada fresca, guisado de carne	1-2 dias	3-4 meses
Bacon	7 dias	1 mês
Salsichas, carne crua de porco, vaca, peru	1-2 dias	1-2 meses

Aves/ovos

Produto	Frigorífico	Congelador
Aves frescas	2 dias	6-8 meses
Salada de aves	1 dia	-
Ovos frescos, com casca	2-4 semanas	Não recomendado

Apêndice

Peixe/marisco

Produto	Frigorífico	Congelador
Peixe fresco	1-2 dias	3-6 meses
Peixe cozinhado	3-4 dias	1 mês
Salada de peixe	1 dia	Não recomendado
Peixe seco ou marinado	3-4 semanas	-

Frutas

Produto	Frigorífico	Congelador
Maçãs	1 mês	-
Pêssegos	2-3 semanas	-
Ananás	1 semana	-
Outra fruta fresca	3-5 dias	9-12 meses

Vegetais

Produto	Frigorífico	Congelador
Espargos	2-3 dias	-
Brócolos, couves de Bruxelas, ervilhas, cogumelos	3-5 dias	-
Couve, couve-flor, aipo, pepinos, alface	1 semana	-
Cenouras, beterrabas, rabanetes	2 semanas	-

Informações sobre o modelo e a encomenda de peças de substituição

Informações sobre o modelo

Para aceder a informações de etiquetagem energética sobre este produto no EPREL (European Product Registry for Energy Labelling, Registo Europeu de Produtos para a Etiquetagem Energética), leia o código QR na etiqueta energética.

O código QR está na etiqueta energética afixada na caixa do produto.

Informações sobre as peças

- O período mínimo durante o qual as peças de substituição, necessárias para a reparação do aparelho, estão disponíveis
  - 7 anos: termóstatos, sensores de temperatura, placas de circuitos impressos e fontes de luz, pegas das portas, dobradiças das portas, tabuleiros, cestos (caixas ou gavetas)
  - 10 anos: vedantes das portas
- A duração mínima da garantia do aparelho de refrigeração oferecida pelo fabricante é de 24 meses.
- Informações relevantes para a encomenda de peças de substituição, diretamente ou através de outros canais fornecidos pelo fabricante, importador ou representante autorizado
- Pode encontrar informações sobre reparação profissional em http://samsung.com/support.
  Pode encontrar o manual de serviço do utilizador em http://samsung.com/support.

NOTA (apenas para modelos com Wi-Fi)

A Samsung declara, desta forma, que este equipamento de rádio está em conformidade com a Diretiva 2014/53/UE e com os requisitos estatutários relevantes no Reino Unido.

O texto integral da declaração de conformidade da UE e da declaração de conformidade do Reino Unido está disponível no seguinte endereço de Internet: A declaração de conformidade oficial encontra-se disponível em http://www.samsung.com. Aceda a Suporte > Procurar suporte do produto e introduza o nome do modelo.

	Intervalo de frequência	Potência do transmissor (máx.)
Wi-Fi	2412 – 2472 MHz	20 dBm
Bluetooth	2402 – 2480 MHz	20 dBm

FRANCE	01 48 63 00 00	www.samsung.com/fr/support
GERMANY	06196 77 555 77	www.samsung.com/de/support
LUXEMBURG	261 03 710	www.samsung.com/be_fr/support
NETHERLANDS	088 90 90 100	www.samsung.com/nl/support
BELGIUM	02-201-24-18	www.samsung.com/be/support (Dutch) www.samsung.com/be_fr/support (French)
NORWAY	21629099	www.samsung.com/no/support
DENMARK	707 019 70	www.samsung.com/dk/support
FINLAND	030-6227 515	www.samsung.com/fi/support
SWEDEN	0771-400 300	www.samsung.com/se/support
CYPRUS	8009 4000 only from landline, toll free	www.samsung.com/gr/support
GREECE	80111-SAMSUNG (80111 726 7864) only from land line (+30) 210 6897691 from mobile and land line	
ITALIA	800-SAMSUNG (800.7267864)	www.samsung.com/it/support
PORTUGAL	210 608 098 Chamada para a rede fixa nacional Dias úteis das 9h às 20h	www.samsung.com/pt/support
SPAIN	91 175 00 15	www.samsung.com/es/support

Ψυγείο

Εγχειρίδιο χρήσης

Αυτόνομη συσκευή

SAMSUNG

Περιεχόμενα

Πληροφορίες για την ασφάλεια **4**

Όσα χρειάζεται να γνωρίζετε σχετικά με τις οδηγίες για την ασφάλεια 4
Σημαντικά σύμβολα ασφάλειας και προφυλάξεις: 7
Σημαντικές προφυλάξεις για την ασφάλεια 8
Σήματα σοβαρής προειδοποίησης για τη μεταφορά και την τοποθέτηση 12
Σοβαρές προειδοποιήσεις για την εγκατάσταση 13
Προφυλάξεις για την εγκατάσταση 16
Σοβαρές προειδοποιήσεις για τη χρήση 17
Προφυλάξεις για τη χρήση 21
Προφυλάξεις για τον καθαρισμό 25
Σοβαρές προειδοποιήσεις για την απόρριψη 26
Πρόσθετες συμβουλές για σωστή χρήση 27
Οδηγίες σχετικά με την ένδειξη WEEE 29

Εγκατάσταση **30**

Επισκόπηση του ψυγείου 31
Εγκατάσταση βήμα προς βήμα 33
Αφαίρεση της πόρτας στην είσοδο 45

Λειτουργίες **53**

Κύριος πίνακας 53
SmartThings (μόνο για τα κατάλληλα μοντέλα) 64
Bixby (Αναγνώριση φωνής - μόνο για τα κατάλληλα μοντέλα) 68
Πίνακας διανεμητή (μόνο για τα κατάλληλα μοντέλα) 70
Ειδικές δυνατότητες 71

Συντήρηση **86**

Χειρισμός και φροντίδα 86
Καθαρισμός 90
Αντικατάσταση 93

Αντιμετώπιση προβλημάτων **94**

Γενικά 94
Ακούτε μη φυσιολογικούς ήχους από το ψυγείο; 100
SmartThings (μόνο για τα κατάλληλα μοντέλα) 102

Open Source Announcement **103**

Open Source Announcement 103

Παράρτημα **104**

Οδηγίες για την ασφάλεια 104
Οδηγίες εγκατάστασης 104
Οδηγίες για τη θερμοκρασία 105
Πληροφορίες για το μοντέλο και την παραγγελία ανταλλακτικών 109

Πληροφορίες για την ασφάλεια

Προτού χρησιμοποιήσετε το νέο σας ψυγείο Samsung, διαβάστε προσεκτικά αυτό το εγχειρίδιο για να διασφαλίσετε ότι γνωρίζετε πώς να αξιοποιήσετε τις δυνατότητες και τις λειτουργίες που προσφέρει η νέα σας συσκευή, με ασφάλεια και αποτελεσματικά.

Όσα χρειάζεται να γνωρίζετε σχετικά με τις οδηγίες για την ασφάλεια

- Οι προειδοποιήσεις και οι σημαντικές οδηγίες για την ασφάλεια που περιλαμβάνονται σε αυτό το εγχειρίδιο δεν καλύπτουν όλες τις πιθανές συνθήκες και καταστάσεις που ενδέχεται να προκύψουν.
  Αποτελεί δική σας ευθύνη να ακολουθείτε την κοινή λογική και να είστε προσεκτικοί κατά την εγκατάσταση, τη συντήρηση και τη χρήση της συσκευής.
- Επειδή οι παρακάτω οδηγίες λειτουργίας αφορούν διάφορα μοντέλα, τα χαρακτηριστικά του ψυγείου σας ενδέχεται να διαφέρουν ελαφρώς από εκείνα που περιγράφονται σε αυτό το εγχειρίδιο, ενώ ενδέχεται να μην ισχύουν όλα τα σήματα προειδοποίησης. Αν έχετε ερωτήσεις ή προβληματισμούς, επικοινωνήστε με το πλησιέστερο επισκευαστικό κέντρο ή αναζητήστε βοήθεια και πληροφορίες στο Διαδίκτυο, στη διεύθυνση www.samsung.com.
- Ως ψυκτικό μέσο χρησιμοποιείται το R-600a ή το R-134a. Ελέγξτε την ετικέτα του συμπιεστή στο πίσω μέρος της συσκευής ή την ετικέτα τεχνικών στοιχείων στο εσωτερικό του ψυγείου για να δείτε ποιο ψυκτικό μέσο χρησιμοποιείται για τη δική σας συσκευή. Σε περίπτωση που αυτό το προϊόν περιέχει εύφλεκτο αέριο (ψυκτικό μέσο R-600a), επικοινωνήστε με την αρμόδια τοπική αρχή για να ενημερωθείτε σχετικά με τον ασφαλή τρόπο απόρριψης αυτού του προϊόντος.

- Προκειμένου να αποτραπεί η δημιουργία ενός εύφλεκτου μείγματος αερίου-αέρα αν προκύψει διαρροή στο κύκλωμα ψύξης, το μέγεθος του χώρου στον οποίο μπορεί να τοποθετηθεί η συσκευή εξαρτάται από τη χρησιμοποιούμενη ποσότητα ψυκτικού μέσου.
- Μη θέτετε ποτέ σε λειτουργία μια συσκευή που παρουσιάζει οποιαδήποτε ένδειξη ζημιάς. Αν έχετε αμφιβολίες, συμβουλευτείτε τον τοπικό αντιπρόσωπο. Ο χώρος πρέπει να έχει μέγεθος 1 m^3 για κάθε 8 g ψυκτικού μέσου R-600a που υπάρχουν στο εσωτερικό της συσκευής.
  Η ποσότητα ψυκτικού μέσου που υπάρχει στη δική σας συσκευή αναγράφεται στην πινακίδα αναγνώρισης στο εσωτερικό της συσκευής.
- Το πιτσίλισμα ψυκτικού μέσου από τους σωλήνες μπορεί να προκαλέσει ανάφλεξη ή τραυματισμό στα μάτια. Αν διαρρεύσει ψυκτικό μέσο από τον σωλήνα, αποφύγετε τυχόν γυμνές φλόγες, απομακρύνετε από το προϊόν οτιδήποτε εύφλεκτο και αερίστε αμέσως τον χώρο.
  - Διαφορετικά, ενδέχεται να προκληθεί πυρκαγιά ή έκρηξη.
- Για την αποτροπή της μόλυνσης των τροφίμων, να εφαρμόζετε τις παρακάτω οδηγίες:
  - Το άνοιγμα της πόρτας για μεγάλα χρονικά διαστήματα μπορεί να προκαλέσει σημαντική αύξηση της θερμοκρασίας στους θαλάμους της συσκευής.
  - Καθαρίζετε τακτικά τις επιφάνειες που μπορούν να έρθουν σε επαφή με τρόφιμα, καθώς και τα προσβάσιμα συστήματα αποστράγγισης.
  - Καθαρίζετε τα δοχεία νερού, αν δεν έχουν χρησιμοποιηθεί επί 48 ώρες. Αν δεν έχει γίνει άντληση νερού επί 5 ημέρες, εκπλύνετε το σύστημα νερού συνδεδεμένο με μια παροχή νερού.

Πληροφορίες για την ασφάλεια

- Φυλάσσετε το ωμό κρέας και ψάρι σε κατάλληλα δοχεία στο ψυγείο, έτσι ώστε να μην έρχονται σε επαφή και να μη στάζουν επάνω σε άλλα τρόφιμα.
- Οι θάλαμοι κατεψυγμένων τροφίμων δύο αστέρων είναι κατάλληλοι για τη φύλαξη προκατεψυγμένων τροφίμων, για τη φύλαξη ή την παρασκευή παγωτού, καθώς και για την παρασκευή παγακιών.
- Οι θάλαμοι ενός, δύο και τριών αστέρων δεν είναι κατάλληλοι για την κατάψυξη φρέσκων τροφίμων.
- Αν η συσκευή ψυγείου θα παραμείνει άδεια για μεγάλο χρονικό διάστημα, απενεργοποιήστε την, κάντε απόψυξη, καθαρίστε την, στεγνώστε την και αφήστε την πόρτα ανοιχτή, έτσι ώστε να αποτραπεί η δημιουργία μούχλας μέσα στη συσκευή.

Σημαντικά σύμβολα ασφάλειας και προφυλάξεις:

Εφαρμόστε όλες τις οδηγίες για την ασφάλεια που παρέχονται σε αυτό το εγχειρίδιο. Σε αυτό το εγχειρίδιο χρησιμοποιούνται τα παρακάτω σύμβολα ασφάλειας.

⚠ ΠΡΟΕΙΔΟΠΟΙΗΣΗ

Κίνδυνοι ή μη ασφαλείς πρακτικές που ενδέχεται να προκαλέσουν **σοβαρό τραυματισμό, υλικές ζημιές ή/και θάνατο**.

⚠ ΠΡΟΣΟΧΗ

Κίνδυνοι ή μη ασφαλείς πρακτικές που ενδέχεται να προκαλέσουν **σοβαρό τραυματισμό ή/και υλικές ζημιές**.

ΣΗΜΕΙΩΣΗ

Χρήσιμες πληροφορίες που βοηθούν στους χρήστες να κατανοούν τη λειτουργία ή να αξιοποιούν το ψυγείο.

Σκοπός αυτών των σημάτων προειδοποίησης είναι να μην τραυματιστείτε εσείς ή άλλοι άνθρωποι.

Ακολουθήστε τα σχολαστικά.

Αφού διαβάσετε αυτή την ενότητα, φυλάξτε την σε ασφαλές μέρος για μελλοντική αναφορά.

Πληροφορίες για την ασφάλεια

Σημαντικές προφυλάξεις για την ασφάλεια

ΠΡΟΕΙΔΟΠΟΙΗΣΗ: Κίνδυνος πυρκαγιάς / εύφλεκτα υλικά

⚠ ΠΡΟΕΙΔΟΠΟΙΗΣΗ

- Όταν τοποθετείτε τη συσκευή, βεβαιωθείτε ότι το καλώδιο ρεύματος δεν έχει παγιδευτεί και δεν έχει υποστεί ζημιά.
- Μην τοποθετείτε πολλαπλά φορητά πολύπριζα ή τροφοδοτικά στο πίσω μέρος της συσκευής.
- Γεμίζετε μόνο με πόσιμο νερό.
- Συνδέετε μόνο με παροχή πόσιμου νερού.
- Διατηρείτε τα ανοίγματα εξαερισμού που βρίσκονται στο περίβλημα της συσκευής ή στην ενσωματωμένη βάση της ελεύθερα από εμπόδια.
- Μη χρησιμοποιείτε μηχανικές συσκευές ή οποιοδήποτε άλλο μέσο, εκτός από εκείνα που συνιστά ο κατασκευαστής, για να επιταχύνετε τη διαδικασία απόψυξης.
- Μην προκαλείτε ζημιές στο κύκλωμα του ψυκτικού μέσου.
- Μη χρησιμοποιείτε ηλεκτρικές συσκευές μέσα στους θαλάμους φύλαξης τροφίμων της συσκευής, εκτός αν πρόκειται για τύπος συσκευής που συνιστάται από τον κατασκευαστή.

- Αυτή η συσκευή δεν προορίζεται για χρήση από άτομα (συμπεριλαμβανομένων των παιδιών) με περιορισμένες σωματικές, αισθητηριακές ή νοητικές ικανότητες ή από άτομα με έλλειψη εμπειρίας και γνώσεων, εκτός αν βρίσκονται υπό την επίβλεψη ή ακολουθούν τις οδηγίες σχετικά με τη χρήση της συσκευής που δίνονται από ένα άτομο που είναι υπεύθυνο για την ασφάλειά τους.

- Αυτή η συσκευή μπορεί να χρησιμοποιηθεί από παιδιά ηλικίας 8 ετών και άνω και από άτομα με περιορισμένες σωματικές, αισθητηριακές ή νοητικές ικανότητες ή με έλλειψη εμπειρίας και γνώσεων, εφόσον βρίσκονται υπό επίβλεψη ή ακολουθούν οδηγίες σχετικά με τη χρήση της συσκευής με ασφαλή τρόπο και κατανοούν τους κινδύνους που ενέχονται. Τα παιδιά απαγορεύεται να παίζουν με τη συσκευή. Ο καθαρισμός και η συντήρηση από τον χρήστη δεν πρέπει να πραγματοποιούνται από παιδιά χωρίς επίβλεψη. Στα παιδιά ηλικίας από 3 έως 8 ετών επιτρέπεται η τοποθέτηση και η αφαίρεση τροφίμων από τις συσκευές ψυγείου.
- Αν το καλώδιο ρεύματος υποστεί ζημιά, πρέπει να αντικατασταθεί από τον κατασκευαστή, τον αντιπρόσωπο σέρβις του ή έναν εξειδικευμένο τεχνικό, προκειμένου να αποφευχθεί τυχόν κίνδυνος.
- Η πρίζα πρέπει να είναι εύκολα προσβάσιμη, έτσι ώστε η συσκευή να μπορεί να αποσυνδεθεί γρήγορα από την παροχή ρεύματος σε περίπτωση έκτακτης ανάγκης.
  - Πρέπει να βρίσκεται εκτός της περιοχής του πίσω μέρους της συσκευής.
- Μην αποθηκεύετε εκρηκτικά υλικά, όπως δοχεία αεροζόλ με εύφλεκτες προωθητικές ουσίες, σε αυτή τη συσκευή.
- Αν το προϊόν διαθέτει λυχνίες LED, μην αποσυναρμολογείτε μόνοι σας τα καλύμματα λυχνιών και τις λυχνίες LED.
  - Επικοινωνήστε με ένα επισκευαστικό κέντρο της Samsung.
  - Χρησιμοποιείτε μόνο τις λυχνίες LED που παρέχονται από τον κατασκευαστή ή το τμήμα επισκευών της αντιπροσωπείας του.
- Χρησιμοποιήστε τα νέα σετ εύκαμπτων σωλήνων που παρέχονται με τη συσκευή και μην επαναχρησιμοποιήσετε τα παλιά σετ εύκαμπτων σωλήνων.

Πληροφορίες για την ασφάλεια

- Φροντίστε ώστε η παροχή νερού του ψυγείου να συνδεθεί αποκλειστικά σε πηγή πόσιμου νερού. Για να λειτουργεί σωστά ο παρασκευαστής πάγου, η απαιτούμενη πίεση νερού είναι 206-861 kPa (30-125 psi).
- Για πιο αποδοτική χρήση ενέργειας, να αφήνετε όλα τα εσωτερικά εξαρτήματα όπως καλάθια, συρτάρια και ράφια στη θέση που προβλέπεται από τον κατασκευαστή.
- Για τη βέλτιστη ενεργειακή απόδοση αυτού του προϊόντος, αφήνετε όλα τα ράφια, τα συρτάρια και τα καλάθια στην αρχική τους θέση.

Ελαχιστοποίηση της κατανάλωσης ενέργειας

- Εγκαταστήστε τη συσκευή σε δροσερό και ξηρό χώρο με επαρκή εξαερισμό.
- Βεβαιωθείτε ότι η συσκευή δεν εκτίθεται σε άμεσο ηλιακό φως και μην την τοποθετείτε ποτέ κοντά σε άμεση πηγή θερμότητας (για παράδειγμα, καλοριφέρ).
    - Για υψηλότερη ενεργειακή απόδοση, συνιστάται να μη φράζετε τα ανοίγματα εξαερισμού ή τις γρίλιες.
    - Αφήνετε τα ζεστά τρόφιμα να κρυώσουν προτού τα τοποθετήσετε μέσα στη συσκευή.
    - Τοποθετείτε τα κατεψυγμένα τρόφιμα στο ψυγείο για να ξεπαγώσουν. Στη συνέχεια, μπορείτε να χρησιμοποιήσετε τις χαμηλές θερμοκρασίες των κατεψυγμένων προϊόντων για να ψύξετε τα τρόφιμα που βρίσκονται στο ψυγείο.
    - Μην αφήνετε την πόρτα της συσκευής ανοιχτή για πολλή ώρα όταν βάζετε ή βγάζετε τρόφιμα από το ψυγείο.
    - Όσο λιγότερη ώρα μένει ανοιχτή η πόρτα, τόσο λιγότερος πάγος θα σχηματιστεί στον καταψύκτη.

- Να καθαρίζετε τακτικά το πίσω μέρος του ψυγείου. Η σκόνη αυξάνει την κατανάλωση ενέργειας.
- Μην επιλέγετε χαμηλότερη ρύθμιση θερμοκρασίας από όσο είναι απαραίτητο.
- Εξασφαλίστε επαρκή απαγωγή του αέρα στη βάση και στο πίσω τοίχωμα του ψυγείου. Μην καλύπτετε τα ανοίγματα εξαερισμού.
- Κατά την εγκατάσταση, να αφήνετε χώρο στα δεξιά, στα αριστερά, στο πίσω και στο επάνω μέρος. Με αυτόν τον τρόπο, θα μειωθεί η κατανάλωση ενέργειας και ο λογαριασμός του ηλεκτρικού ρεύματος θα διατηρείται σε χαμηλά επίπεδα.

Αυτή η συσκευή προορίζεται για οικιακή χρήση και για άλλες παρόμοιες χρήσεις όπως:

- χρήση σε χώρους κουζίνας προσωπικού καταστημάτων, γραφείων και σε άλλα εργασιακά περιβάλλοντα,
- χρήση σε αγροικίες και από πελάτες σε ξενοδοχεία, μοτέλ και σε άλλα οικιστικά περιβάλλοντα,
- χρήση σε περιβάλλοντα τύπου πανσιόν,
- χρήση για επισιτισμό και άλλες παρόμοιες χρήσεις που δεν σχετίζονται με τη λιανική πώληση.

Πληροφορίες για την ασφάλεια

Σήματα σοβαρής προειδοποίησης για τη μεταφορά και την τοποθέτηση

⚠ ΠΡΟΕΙΔΟΠΟΙΗΣΗ

- Κατά τη μεταφορά και την εγκατάσταση της συσκευής, θα πρέπει να είστε προσεκτικοί προκειμένου να μην υποστεί ζημιά κανένα μέρος του κυκλώματος ψύξης.
  - Η διαρροή ψυκτικού μέσου από τους σωλήνες μπορεί να προκαλέσει ανάφλεξη ή τραυματισμό στα μάτια. Αν εντοπίσετε διαρροή, αποφύγετε τυχόν γυμνές φλόγες ή πιθανές πηγές ανάφλεξης και αερίστε για αρκετά λεπτά τον χώρο στον οποίο βρίσκεται η συσκευή.
  - Αυτή η συσκευή περιέχει ως ψυκτικό μέσο μια μικρή ποσότητα ισοβουτανίου (R-600a). Πρόκειται για ένα φυσικό αέριο με υψηλή περιβαλλοντική συμβατότητα, το οποίο ωστόσο είναι εύφλεκτο. Κατά τη μεταφορά και την εγκατάσταση της συσκευής, θα πρέπει να είστε προσεκτικοί προκειμένου να μην υποστεί ζημιά κανένα μέρος του κυκλώματος ψύξης.
- Κατά τη μεταφορά και την εγκατάσταση του ψυγείου, μην αγγίζετε τον εύκαμπτο σωλήνα νερού που βρίσκεται στο πίσω μέρος του ψυγείου.
  - Ενδέχεται να προκληθεί ζημιά στο ψυγείο και, επομένως, να μην μπορεί να χρησιμοποιηθεί ο διανεμητής νερού.

Σοβαρές προειδοποιήσεις για την εγκατάσταση

⚠ ΠΡΟΕΙΔΟΠΟΙΗΣΗ

- Μην εγκαθιστάτε το ψυγείο σε χώρους με υγρασία ή σε μέρη όπου ενδέχεται να έρθει σε επαφή με νερό.
  - Η φθαρμένη μόνωση των ηλεκτρικών εξαρτημάτων ενδέχεται να προκαλέσει ηλεκτροπληξία ή πυρκαγιά.
- Μην τοποθετείτε αυτό το ψυγείο σε μέρος όπου εκτίθεται σε άμεσο ηλιακό φως ή στη θερμότητα που εκπέμπεται από σόμπες, καλοριφέρ ή άλλες συσκευές.
- Μη συνδέετε πολλές συσκευές στο ίδιο πολύπριζο. Το ψυγείο θα πρέπει πάντα να είναι συνδεδεμένο σε δική του πρίζα, με ονομαστική τιμή τάσης ίδια με την τάση που αναγράφεται στην πινακίδα τεχνικών στοιχείων του ψυγείου.
  - Με αυτόν τον τρόπο, εξασφαλίζεται η καλύτερη δυνατή απόδοση της συσκευής και αποτρέπεται η υπερφόρτωση των κυκλωμάτων καλωδίωσης της κατοικίας σας, γεγονός που θα μπορούσε να προκαλέσει κίνδυνο πυρκαγιάς λόγω υπερθέρμανσης των καλωδίων.
- Αν η πρίζα είναι χαλαρή, μη συνδέετε το φις τροφοδοσίας.
  - Υπάρχει κίνδυνος ηλεκτροπληξίας ή πυρκαγιάς.
- Μη χρησιμοποιείτε καλώδιο ρεύματος που παρουσιάζει ρωγμές ή ζημιά λόγω τριβής σε όλο το μήκος του ή σε οποιοδήποτε από τα άκρα του.
- Μην κάμπτετε υπερβολικά το καλώδιο ρεύματος και μην τοποθετείτε βαριά αντικείμενα επάνω του.
- Μην τραβάτε και μην κάμπτετε υπερβολικά το καλώδιο ρεύματος.
- Μη συστρέφετε και μη δένετε κόμπο το καλώδιο ρεύματος.

Πληροφορίες για την ασφάλεια

- Μην κρεμάτε το καλώδιο ρεύματος επάνω σε μεταλλικά αντικείμενα, μην τοποθετείτε βαριά αντικείμενα επάνω στο καλώδιο ρεύματος, μην τοποθετείτε το καλώδιο ρεύματος ανάμεσα σε αντικείμενα και μη σπρώχνετε το καλώδιο ρεύματος στον χώρο πίσω από τη συσκευή.
- Όταν μετακινείτε το ψυγείο, προσέχετε να μην αναποδογυρίσει και να μην υποστεί ζημιά το καλώδιο ρεύματος.
  - Ενδέχεται να προκληθεί ηλεκτροπληξία ή πυρκαγιά.
- Μην αποσυνδέετε ποτέ το ψυγείο από την πρίζα τραβώντας το καλώδιο ρεύματος. Να πιάνετε πάντα σταθερά το φις και να το τραβάτε κατευθείαν προς τα έξω από την πρίζα.
  - Τυχόν ζημιά στο καλώδιο ενδέχεται να προκαλέσει βραχυκύκλωμα, πυρκαγιά ή/και ηλεκτροπληξία.
- Μη χρησιμοποιείτε αερολύματα (αεροζόλ) κοντά στο ψυγείο.
  - Η χρήση αεροζόλ κοντά στο ψυγείο ενδέχεται να προκαλέσει έκρηξη ή πυρκαγιά.
- Μην εγκαθιστάτε αυτή τη συσκευή κοντά σε καλοριφέρ ή σε εύφλεκτα υλικά.
- Μην εγκαθιστάτε αυτή τη συσκευή σε μέρη όπου ενδέχεται να διαρρεύσει αέριο.
  - Ενδέχεται να προκληθεί ηλεκτροπληξία ή πυρκαγιά.
- Πριν από τη χρήση, αυτό το ψυγείο πρέπει να τοποθετηθεί σε κατάλληλο σημείο και να εγκατασταθεί σύμφωνα με τις οδηγίες του παρόντος εγχειριδίου.
- Συνδέστε το φις τροφοδοσίας σωστά, με το καλώδιο να κρέμεται προς τα κάτω.
  - Αν συνδέσετε το φις τροφοδοσίας ανάποδα, μπορεί να κοπεί το καλώδιο και να προκληθεί πυρκαγιά ή ηλεκτροπληξία.
- Βεβαιωθείτε ότι το πίσω μέρος του ψυγείου δεν συνθλίβει ούτε προκαλεί ζημιά στο φις τροφοδοσίας.

- Φυλάτε τα υλικά συσκευασίας μακριά από παιδιά.
  - Αν ένα παιδί καλύψει το κεφάλι του με τα υλικά συσκευασίας, υπάρχει κίνδυνος θανάτου λόγω ασφυξίας.
- Μην εγκαθιστάτε αυτή τη συσκευή σε χώρους με υγρασία, λάδια ή σκόνη ή σε μέρη που είναι εκτεθειμένα σε άμεσο ηλιακό φως ή σε νερό (σταγόνες βροχής).
  - Η φθαρμένη μόνωση των ηλεκτρικών εξαρτημάτων ενδέχεται να προκαλέσει ηλεκτροπληξία ή πυρκαγιά.
- Αν υπάρχει σκόνη ή νερό μέσα στο ψυγείο, αποσυνδέστε το φις τροφοδοσίας και επικοινωνήστε με το τοπικό επισκευαστικό κέντρο της Samsung Electronics.
  - Διαφορετικά, υπάρχει κίνδυνος πυρκαγιάς.
- Μην πατάτε επάνω στη συσκευή και μην τοποθετείτε αντικείμενα (όπως ρούχα, αναμμένα κεριά, αναμμένα τσιγάρα, πιάτα, χημικά, μεταλλικά αντικείμενα κ.λπ.) επάνω στη συσκευή.
  - Ενδέχεται να προκληθεί ηλεκτροπληξία, πυρκαγιά, προβλήματα με το προϊόν ή τραυματισμός.
- Προτού συνδέσετε για πρώτη φορά το προϊόν στην πρίζα, πρέπει να αφαιρέσετε όλη την προστατευτική πλαστική μεμβράνη.
- Τα παιδιά θα πρέπει να επιβλέπονται, ώστε να διασφαλίζεται ότι δεν παίζουν με τους δακτυλίους συγκράτησης που χρησιμοποιούνται για τη ρύθμιση της πόρτας ή τα κλιπ του σωλήνα νερού.
  - Αν ένα παιδί καταπιεί έναν δακτύλιο συγκράτησης ή ένα κλιπ του σωλήνα νερού, υπάρχει κίνδυνος θανάτου λόγω ασφυξίας. Φυλάτε τους δακτυλίους συγκράτησης και τα κλιπ του σωλήνα νερού μακριά από παιδιά.

Πληροφορίες για την ασφάλεια

- Το ψυγείο πρέπει να γειώνεται με ασφάλεια.
  - Προτού επιχειρήσετε να επιθεωρήσετε ή να επισκευάσετε οποιοδήποτε μέρος της συσκευής, να βεβαιώνεστε πάντα ότι έχετε γειώσει το ψυγείο. Οι διαρροές ρεύματος μπορούν να προκαλέσουν ισχυρή ηλεκτροπληξία.
- Μη χρησιμοποιείτε ποτέ σωλήνες αερίου, τηλεφωνικές γραμμές ή άλλα αντικείμενα που μπορούν να λειτουργήσουν ως αλεξικέραυνα ως ηλεκτρική γείωση.
  - Πρέπει να γειώνετε το ψυγείο, προκειμένου να αποτρέψετε τυχόν διαρροή ηλεκτρικής ενέργειας ή ηλεκτροπληξία λόγω διαρροής ρεύματος από το ψυγείο.
  - Ενδέχεται να προκληθεί ηλεκτροπληξία, πυρκαγιά, έκρηξη ή προβλήματα με το προϊόν.
- Συνδέστε σταθερά το φις τροφοδοσίας στην πρίζα. Μη χρησιμοποιείτε φις τροφοδοσίας ή καλώδιο ρεύματος που έχει υποστεί ζημιά ούτε χαλαρή πρίζα.
  - Ενδέχεται να προκληθεί ηλεκτροπληξία ή πυρκαγιά.
- Η ασφάλεια του ψυγείου πρέπει να αντικαθίσταται από εξειδικευμένο τεχνικό ή εταιρεία επισκευών.
  - Διαφορετικά, ενδέχεται να προκληθεί ηλεκτροπληξία ή τραυματισμός.

Προφυλάξεις για την εγκατάσταση

⚠ ΠΡΟΣΟΧΗ

- Φροντίστε να υπάρχει αρκετός χώρος γύρω από το ψυγείο και εγκαταστήστε το σε επίπεδη επιφάνεια.
  - Αν το ψυγείο δεν είναι τοποθετημένο σε επίπεδη επιφάνεια, μπορεί να μειωθεί η απόδοση ψύξης και η διάρκεια ζωής του.

- Μετά την εγκατάσταση και την ενεργοποίηση, αφήστε τη συσκευή να λειτουργήσει για 2-3 ώρες προτού τη γεμίσετε με τρόφιμα.
- Συνιστούμε ιδιαίτερα το ψυγείο να εγκαθίσταται από εξειδικευμένο τεχνικό ή εταιρεία επισκευών.
  - Διαφορετικά, ενδέχεται να προκληθεί ηλεκτροπληξία, πυρκαγιά, έκρηξη, προβλήματα με το προϊόν ή τραυματισμός.

Σοβαρές προειδοποιήσεις για τη χρήση

⚠ ΠΡΟΕΙΔΟΠΟΙΗΣΗ

- Μη συνδέετε το φις τροφοδοσίας στην πρίζα με υγρά χέρια.
  - Ενδέχεται να προκληθεί ηλεκτροπληξία.
- Μην αποθηκεύετε αντικείμενα στο επάνω μέρος της συσκευής.
  - Όταν ανοιγοκλείνετε την πόρτα, τα αντικείμενα ενδέχεται να πέσουν και να προκαλέσουν τραυματισμό ή/και υλικές ζημιές.
- Μην τοποθετείτε τα χέρια σας, τα πόδια σας ή μεταλλικά αντικείμενα (όπως μεταλλικές ράβδους κ.λπ.) στο κάτω ή στο πίσω μέρος του ψυγείου.
  - Ενδέχεται να προκληθεί ηλεκτροπληξία ή τραυματισμός.
  - Τυχόν αιχμηρές άκρες ενδέχεται να προκαλέσουν τραυματισμό.
- Μην αγγίζετε τα εσωτερικά τοιχώματα του καταψύκτη ή τα προϊόντα που φυλάσσονται στον καταψύκτη με υγρά χέρια.
  - Ενδέχεται να προκληθεί κρυοπάγημα.
- Μην τοποθετείτε δοχεία με νερό επάνω στο ψυγείο.
  - Αν χυθεί το νερό, υπάρχει κίνδυνος πυρκαγιάς ή ηλεκτροπληξίας.
- Μη διατηρείτε πτητικά ή εύφλεκτα αντικείμενα ή ουσίες (βενζόλιο, διαλυτικά, αέριο προπάνιο, οινόπνευμα, αιθέρα, υγραέριο και άλλα παρόμοια προϊόντα) μέσα στο ψυγείο.
  - Αυτό το ψυγείο προορίζεται αποκλειστικά για τη φύλαξη τροφίμων.

- Ενδέχεται να προκληθεί πυρκαγιά ή έκρηξη.

• Τα παιδιά θα πρέπει να επιβλέπονται, ώστε να διασφαλίζεται ότι δεν παίζουν με τη συσκευή.
  - Κρατήστε τα δάχτυλά σας μακριά από σημεία όπου θα μπορούσαν να πιαστούν. Τα κενά ανάμεσα στις πόρτες και τον θάλαμο είναι αναγκαστικά μικρά. Αν υπάρχουν παιδιά στον χώρο, να είστε προσεκτικοί όταν ανοίγετε τις πόρτες.
• Μη βάζετε τα δάχτυλά σας ή τα δάχτυλα των παιδιών ανάμεσα στις πόρτες.
  - Κρατήστε τα δάχτυλά σας μακριά από το κενό της αριστερής και της δεξιάς πόρτας. Αν τα δάχτυλά σας είναι ανάμεσα στις πόρτες, να είστε προσεκτικοί όταν ανοίγετε τις πόρτες.
• Μην αφήνετε τα παιδιά να κρέμονται από την πόρτα ή τις θήκες της πόρτας. Ενδέχεται να προκληθεί σοβαρός τραυματισμός.
• Μην αφήνετε τα παιδιά να μπαίνουν μέσα στο ψυγείο. Μπορεί να παγιδευτούν.
• Μη βάζετε τα χέρια σας κάτω από τη συσκευή.
  - Τυχόν αιχμηρές άκρες ενδέχεται να προκαλέσουν τραυματισμό.
• Μη φυλάσσετε φαρμακευτικά προϊόντα, επιστημονικά υλικά ή θερμοευαίσθητα προϊόντα μέσα στο ψυγείο.
  - Τα προϊόντα που απαιτούν αυστηρό έλεγχο της θερμοκρασίας δεν πρέπει να φυλάσσονται στο ψυγείο.
• Αν μυρίσετε οσμή φαρμάκου ή καπνό, αποσυνδέστε αμέσως το φις τροφοδοσίας και επικοινωνήστε με το τοπικό επισκευαστικό κέντρο της Samsung Electronics.
• Αν υπάρχει σκόνη ή νερό μέσα στο ψυγείο, αποσυνδέστε το φις τροφοδοσίας και επικοινωνήστε με το τοπικό επισκευαστικό κέντρο της Samsung Electronics.
  - Διαφορετικά, υπάρχει κίνδυνος πυρκαγιάς.

- Μην αφήνετε τα παιδιά να πατούν επάνω σε συρτάρια.
  - Το συρτάρι ενδέχεται να σπάσει και μπορεί να σκοντάψουν.
- Μην αφήνετε ανοικτές τις πόρτες του ψυγείου ενόσω δεν το επιτηρείτε και μην αφήνετε τα παιδιά να μπαίνουν μέσα στο ψυγείο.
- Μην αφήνετε μωρά ή παιδιά να μπαίνουν μέσα στο συρτάρι.
  - Μπορεί να προκληθεί θάνατος λόγω ασφυξίας εξαιτίας παγίδευσης ή τραυματισμός.
- Μην παραγεμίζετε το ψυγείο με τρόφιμα.
  - Όταν ανοίγετε την πόρτα, κάποιο αντικείμενο ενδέχεται να πέσει και να προκαλέσει τραυματισμό ή υλικές ζημιές.
- Μην ψεκάζετε πτητικά υγρά όπως εντομοκτόνα στην επιφάνεια της συσκευής.
  - Είναι επιβλαβή για τους ανθρώπους και, επιπλέον, ενδέχεται να προκαλέσουν ηλεκτροπληξία, πυρκαγιά ή προβλήματα με το προϊόν.
- Μη βάζετε ποτέ τα δάχτυλά σας ή άλλα αντικείμενα στην οπή του διανεμητή νερού, στη χοάνη πάγου ή στο δοχείο του παρασκευαστή πάγου.
  - Ενδέχεται να προκληθεί τραυματισμός ή υλικές ζημιές.
- Μη χρησιμοποιείτε και μην τοποθετείτε ουσίες ευαίσθητες στη θερμοκρασία, όπως εύφλεκτα σπρέι, εύφλεκτα αντικείμενα, ξηρό πάγο, φάρμακα ή χημικά, κοντά ή μέσα στο ψυγείο.
- Μη χρησιμοποιείτε σεσουάρ για να στεγνώσετε το εσωτερικό του ψυγείου. Μην τοποθετείτε αναμμένα κεριά μέσα στο ψυγείο για την απομάκρυνση των δυσάρεστων οσμών.
  - Ενδέχεται να προκληθεί ηλεκτροπληξία ή πυρκαγιά.
- Γεμίζετε το δοχείο νερού, τον δίσκο πάγου και τις παγοθήκες μόνο με πόσιμο νερό (μεταλλικό ή απιονισμένο νερό).
  - Μη γεμίζετε το δοχείο με τσάι, χυμό ή ενεργειακό ποτό, καθώς ενδέχεται να προκληθεί ζημιά στο ψυγείο.

Πληροφορίες για την ασφάλεια

- Μην πατάτε επάνω στη συσκευή και μην τοποθετείτε αντικείμενα (όπως ρούχα, αναμμένα κεριά, αναμμένα τσιγάρα, πιάτα, χημικά, μεταλλικά αντικείμενα κ.λπ.) επάνω στη συσκευή. Ενδέχεται να προκληθεί ηλεκτροπληξία, πυρκαγιά, προβλήματα με το προϊόν ή τραυματισμός. Μην τοποθετείτε δοχεία με νερό επάνω στη συσκευή.
  - Αν χυθεί το νερό, υπάρχει κίνδυνος πυρκαγιάς ή ηλεκτροπληξίας.
- Μην κοιτάζετε ποτέ κατευθείαν τη λυχνία LED τύπου UV για μεγάλα χρονικά διαστήματα.
  - Ενδέχεται να προκληθεί ασθενοπία, εξαιτίας των υπεριωδών ακτίνων.
- Μην τοποθετείτε το ράφι ανάποδα. Δεν θα λειτουργεί η ασφάλεια των ραφιών.
  - Αν πέσει ένα γυάλινο ράφι, ενδέχεται να προκληθεί τραυματισμός.
- Αν εντοπίσετε διαρροή αερίου, αποφύγετε τυχόν γυμνές φλόγες ή πιθανές πηγές ανάφλεξης και αερίστε για αρκετά λεπτά τον χώρο στον οποίο βρίσκεται η συσκευή.
  - Μην αγγίζετε τη συσκευή ή το καλώδιο ρεύματος.
  - Μη χρησιμοποιείτε ανεμιστήρα εξαερισμού.
  - Μια σπίθα ενδέχεται να προκαλέσει έκρηξη ή πυρκαγιά.
- Τα μπουκάλια θα πρέπει να τοποθετούνται το ένα πολύ κοντά στο άλλο, ώστε να μην πέσουν έξω από το ψυγείο.
- Αυτό το προϊόν προορίζεται αποκλειστικά για τη φύλαξη τροφίμων σε οικιακό περιβάλλον.
- Μην επιχειρήσετε να επισκευάσετε, να αποσυναρμολογήσετε ή να τροποποιήσετε μόνοι σας το ψυγείο.
- Μη χρησιμοποιείτε κανέναν άλλο τύπο ασφάλειας (όπως χαλκού, χαλύβδινου σύρματος κ.λπ.) εκτός από την τυπική ασφάλεια.

- Αν το ψυγείο χρειάζεται να επισκευαστεί ή να μετεγκατασταθεί, επικοινωνήστε με το πλησιέστερο επισκευαστικό κέντρο.
  - Διαφορετικά, ενδέχεται να προκληθεί ηλεκτροπληξία, πυρκαγιά, προβλήματα με το προϊόν ή τραυματισμός.
- Αν βγαίνει μυρωδιά καμένου ή καπνός από το ψυγείο, αποσυνδέστε το από την πρίζα και επικοινωνήστε με το τοπικό επισκευαστικό κέντρο της Samsung Electronics.
  - Διαφορετικά, ενδέχεται να προκληθεί ηλεκτροπληξία ή πυρκαγιά.
- Προτού αντικαταστήσετε τις εσωτερικές λυχνίες του ψυγείου, αποσυνδέστε το φις τροφοδοσίας από την πρίζα.
  - Διαφορετικά, υπάρχει κίνδυνος ηλεκτροπληξίας.
- Αν αντιμετωπίσετε δυσκολίες με την αντικατάσταση μιας λυχνίας που δεν είναι τύπου LED, επικοινωνήστε με ένα επισκευαστικό κέντρο της Samsung.
- Συνδέστε σταθερά το φις τροφοδοσίας στην πρίζα.
- Μη χρησιμοποιείτε φις τροφοδοσίας ή καλώδιο ρεύματος που έχει υποστεί ζημιά ούτε χαλαρή πρίζα.
  - Ενδέχεται να προκληθεί ηλεκτροπληξία ή πυρκαγιά.

Προφυλάξεις για τη χρήση

⚠ ΠΡΟΣΟΧΗ

- Μην καταψύχετε ξανά αποψυγμένα τρόφιμα.
  - Στα κατεψυγμένα και αποψυγμένα τρόφιμα αναπτύσσονται βλαβερά βακτήρια ταχύτερα από τα φρέσκα.
  - Η δεύτερη απόψυξη προκαλεί τη διάσπαση ακόμα περισσότερων κυττάρων και την απώλεια υγρασίας, μεταβάλλοντας την ακεραιότητα του προϊόντος.

Πληροφορίες για την ασφάλεια

- Μην αποψύχετε κρέας σε θερμοκρασία δωματίου.
  - Η ασφάλεια εξαρτάται από τον σωστό ή μη χειρισμό του ωμού προϊόντος.
- Μην τοποθετείτε γυάλινα μπουκάλια ή ανθρακούχα ποτά μέσα στον καταψύκτη.
  - Το δοχείο ενδέχεται να παγώσει και να σπάσει, καθώς και να προκαλέσει τραυματισμό.
- Χρησιμοποιείτε μόνο τον παρασκευαστή πάγου που παρέχεται με το ψυγείο.
- Αν θα λείψετε από το σπίτι για μεγάλο χρονικό διάστημα (για παράδειγμα, σε διακοπές) και δεν πρόκειται να χρησιμοποιήσετε τους διανεμητές νερού ή πάγου, κλείστε τη βαλβίδα νερού.
  - Διαφορετικά, ενδέχεται να παρουσιαστεί διαρροή νερού.
- Αν δεν πρόκειται να χρησιμοποιήσετε το ψυγείο για πολύ μεγάλο χρονικό διάστημα (3 εβδομάδες ή περισσότερο), αδειάστε το ψυγείο και το δοχείο πάγου, αποσυνδέστε το από την πρίζα, κλείστε τη βαλβίδα νερού, σκουπίστε την περίσσεια υγρασίας από τα εσωτερικά τοιχώματα και αφήστε τις πόρτες ανοιχτές για να αποτρέψετε τη δημιουργία οσμών και μούχλας.
- Για την καλύτερη δυνατή απόδοση του προϊόντος:
  - Μην τοποθετείτε τρόφιμα πολύ κοντά στα ανοίγματα εξαερισμού που βρίσκονται στο πίσω μέρος του ψυγείου, καθώς μπορεί να εμποδίσουν την ελεύθερη κυκλοφορία του αέρα στον θάλαμο του ψυγείου.
  - Τυλίγετε σωστά τα τρόφιμα ή τοποθετείτε τα σε αεροστεγή δοχεία, προτού τα βάλετε στο ψυγείο.
  - Τηρείτε τους μέγιστους χρόνους φύλαξης και τις ημερομηνίες λήξης των κατεψυγμένων προϊόντων.

- Δεν χρειάζεται να αποσυνδέσετε το ψυγείο από την παροχή ρεύματος, αν σκοπεύετε να λείψετε για διάστημα μικρότερο των τριών εβδομάδων. Ωστόσο, αν θα λείψετε για περισσότερο από τρεις εβδομάδες, αφαιρέστε όλα τα τρόφιμα και τον πάγο από το δοχείο πάγου, αποσυνδέστε το ψυγείο από την πρίζα, κλείστε τη βαλβίδα νερού, σκουπίστε την περίσσεια υγρασίας από τα εσωτερικά τοιχώματα και αφήστε τις πόρτες ανοιχτές για να αποτρέψετε τη δημιουργία οσμών και μούχλας.

• Εγγύηση επισκευής και τροποποιήσεις
  - Οποιεσδήποτε αλλαγές ή τροποποιήσεις εκτελούνται από τρίτους σε αυτή την ολοκληρωμένη συσκευή δεν καλύπτονται από την εγγύηση επισκευής της Samsung και η Samsung δεν ευθύνεται για προβλήματα ασφαλείας που προκύπτουν εξαιτίας τροποποιήσεων από τρίτους.
• Μη φράζετε τα ανοίγματα εξαερισμού στο εσωτερικό του ψυγείου.
  - Αν τα ανοίγματα εξαερισμού είναι φραγμένα, ειδικά με πλαστική σακούλα, το ψυγείο μπορεί να ψυχθεί υπερβολικά. Αν μια περίοδος ψύξης έχει πολύ μεγάλη διάρκεια, το φίλτρο νερού ενδέχεται να σπάσει και να προκληθεί διαρροή νερού.
• Χρησιμοποιείτε μόνο τον παρασκευαστή πάγου που παρέχεται με το ψυγείο.
• Σκουπίστε την περίσσεια υγρασίας από το εσωτερικό του ψυγείου και αφήστε τις πόρτες ανοιχτές.
  - Διαφορετικά, ενδέχεται να δημιουργηθούν οσμές και μούχλα.
• Αν το ψυγείο αποσυνδεθεί από την παροχή ρεύματος, θα πρέπει να περιμένετε για τουλάχιστον πέντε λεπτά προτού το συνδέσετε ξανά στην πρίζα.
• Αν το ψυγείο βραχεί με νερό, αποσυνδέστε το φις τροφοδοσίας και επικοινωνήστε με το τοπικό επισκευαστικό κέντρο της Samsung Electronics.

Πληροφορίες για την ασφάλεια

- Μη χτυπάτε και μην ασκείτε υπερβολική δύναμη σε καμία γυάλινη επιφάνεια.
  - Το σπασμένο γυαλί ενδέχεται να προκαλέσει τραυματισμό ή/και υλικές ζημιές.
- Γεμίζετε το δοχείο νερού και τον δίσκο πάγου μόνο με πόσιμο νερό (νερό βρύσης, μεταλλικό νερό ή απιονισμένο νερό).
  - Μη γεμίζετε το δοχείο με τσάι ή ενεργειακό ποτό. Ενδέχεται να προκληθεί ζημιά στο ψυγείο.
- Προσέχετε να μην πιαστούν τα δάχτυλά σας στην πόρτα του ψυγείου.
- Αν το ψυγείο πλημμυρίσει με νερό, φροντίστε να επικοινωνήσετε με το πλησιέστερο επισκευαστικό κέντρο.
  - Υπάρχει κίνδυνος ηλεκτροπληξίας ή πυρκαγιάς.
- Μην αποθηκεύετε φυτικό λάδι στις θήκες της πόρτας του ψυγείου. Το λάδι μπορεί να στερεοποιηθεί, να αποκτήσει κακή γεύση και να είναι δύσκολο να χρησιμοποιηθεί. Επιπλέον, το ανοιχτό δοχείο μπορεί να έχει διαρροή και το λάδι που θα διαρρεύσει να προκαλέσει ρωγμή στη θήκη της πόρτας. Αφού ανοίξετε ένα δοχείο λαδιού, καλύτερα να διατηρείτε το δοχείο σε δροσερό και σκιερό χώρο, όπως ένα ντουλάπι ή μια τροφοθήκη.
  - Παραδείγματα φυτικού λαδιού: ελαιόλαδο, καλαμποκέλαιο, σταφυλέλαιο κ.λπ.

Προφυλάξεις για τον καθαρισμό

⚠ ΠΡΟΣΟΧΗ

- Μην ψεκάζετε νερό κατευθείαν επάνω στην εσωτερική ή στην εξωτερική επιφάνεια του ψυγείου.
  - Υπάρχει κίνδυνος πυρκαγιάς ή ηλεκτροπληξίας.
- Μη χρησιμοποιείτε σεσουάρ για να στεγνώσετε το εσωτερικό του ψυγείου.
- Μην τοποθετείτε αναμμένα κεριά μέσα στο ψυγείο για να απομακρύνετε τις δυσάρεστες οσμές.
  - Ενδέχεται να προκληθεί ηλεκτροπληξία ή πυρκαγιά.
- Μην ψεκάζετε καθαριστικά προϊόντα κατευθείαν επάνω στην οθόνη.
  - Τα γράμματα που είναι τυπωμένα στην οθόνη ενδέχεται να σβηστούν.
- Αν εισχωρήσει στη συσκευή οποιαδήποτε ξένη ουσία όπως το νερό, αποσυνδέστε το φις τροφοδοσίας από την πρίζα και επικοινωνήστε με το πλησιέστερο επισκευαστικό κέντρο.
  - Διαφορετικά, ενδέχεται να προκληθεί ηλεκτροπληξία ή πυρκαγιά.
- Χρησιμοποιήστε ένα καθαρό και στεγνό πανί για να απομακρύνετε τυχόν ξένα σώματα ή σκόνη από τους ακροδέκτες του φις τροφοδοσίας. Μη χρησιμοποιείτε υγρό ή νοτισμένο πανί κατά τον καθαρισμό του φις.
  - Διαφορετικά, υπάρχει κίνδυνος πυρκαγιάς ή ηλεκτροπληξίας.
- Μην ψεκάζετε νερό κατευθείαν επάνω στη συσκευή για να την καθαρίσετε.
- Μη χρησιμοποιείτε βενζόλιο, διαλυτικό, λευκαντικό ή χλώριο για τον καθαρισμό.
  - Ενδέχεται να προκαλέσουν ζημιά στην επιφάνεια της συσκευής, καθώς και πυρκαγιά.

Πληροφορίες για την ασφάλεια

- Μη βάζετε ποτέ τα δάχτυλά σας ή άλλα αντικείμενα στην οπή του διανεμητή.
  - Ενδέχεται να προκληθεί τραυματισμός ή υλικές ζημιές.
- Πριν από τον καθαρισμό ή τις εργασίες συντήρησης, να αποσυνδέετε τη συσκευή από την πρίζα.
  - Διαφορετικά, ενδέχεται να προκληθεί ηλεκτροπληξία ή πυρκαγιά.
- Χρησιμοποιήστε ένα καθαρό σφουγγάρι ή μαλακό πανί και ήπιο απορρυπαντικό σε ζεστό νερό για να καθαρίσετε το ψυγείο.
- Μη χρησιμοποιείτε λειαντικά ή σκληρά καθαριστικά, όπως σπρέι καθαρισμού υαλοπινάκων, καθαριστικά αποτριβής, εύφλεκτα υγρά, υδροχλωρικό οξύ, κεριά καθαρισμού, συμπυκνωμένα καθαριστικά, χλωρίνες ή καθαριστικά που περιέχουν προϊόντα του πετρελαίου στις εξωτερικές επιφάνειες (πόρτες και θάλαμο), τα πλαστικά μέρη, τις επενδύσεις της πόρτας και τις εσωτερικές επενδύσεις και τα παρεμβύσματα.
  - Αυτά ενδέχεται να προκαλέσουν γρατσουνιές ή ζημιές στο υλικό.
- Μην καθαρίζετε τα γυάλινα ράφια ή τα καλύμματα με ζεστό νερό όταν είναι κρύα. Τα γυάλινα ράφια και τα καλύμματα ενδέχεται να σπάσουν αν εκτεθούν σε απότομες αλλαγές θερμοκρασίας ή κρούσεις, όπως χτυπήματα ή πτώσεις.

Σοβαρές προειδοποιήσεις για την απόρριψη

⚠ ΠΡΟΕΙΔΟΠΟΙΗΣΗ

- Απορρίψτε τα υλικά συσκευασίας αυτού του προϊόντος με τρόπο φιλικό προς το περιβάλλον.
- Πριν από την απόρριψη, βεβαιωθείτε ότι δεν έχει υποστεί ζημιά κανένας από τους σωλήνες που βρίσκονται στο πίσω μέρος του ψυγείου.

- Κατά την απόρριψη αυτού του ψυγείου, αφαιρέστε την πόρτα/στεγανοποιητικά πόρτας και το σύστημα μανδάλωσης της πόρτας, έτσι ώστε να μην μπορεί να παγιδευτεί κάποιο μικρό παιδί ή ζώο στο εσωτερικό του. Τα παιδιά θα πρέπει να επιβλέπονται, ώστε να διασφαλίζεται ότι δεν παίζουν με τη συσκευή. Αν παγιδευτεί μέσα κάποιο παιδί, ενδέχεται να τραυματιστεί και να πεθάνει από ασφυξία.
    - Αν παγιδευτεί μέσα κάποιο παιδί, ενδέχεται να τραυματιστεί και να πεθάνει από ασφυξία.
- Στη μόνωση χρησιμοποιείται κυκλοπεντάνιο. Για τα αέρια που περιέχονται στο μονωτικό υλικό απαιτείται ειδική διαδικασία απόρριψης. Επικοινωνήστε με τις αρμόδιες τοπικές αρχές για να ενημερωθείτε σχετικά με τον περιβαλλοντικά ασφαλή τρόπο απόρριψης αυτού του προϊόντος.
- Φυλάξτε όλα τα υλικά συσκευασίας μακριά από παιδιά, καθώς μπορούν να είναι επικίνδυνα για τα παιδιά.
    - Αν ένα παιδί καλύψει το κεφάλι του με μια σακούλα, μπορεί να πάθει ασφυξία.

Πρόσθετες συμβουλές για σωστή χρήση

- Σε περίπτωση διακοπής ρεύματος, καλέστε το τοπικό γραφείο της εταιρείας παροχής ηλεκτρικού ρεύματος με την οποία συνεργάζεστε και ρωτήστε πόσο θα διαρκέσει η διακοπή.
    - Οι περισσότερες διακοπές ρεύματος που αποκαθίστανται σε μία ή δύο ώρες δεν θα επηρεάσουν τη θερμοκρασία του ψυγείου σας. Ωστόσο, θα πρέπει να ανοίγετε την πόρτα όσο το δυνατόν λιγότερο κατά τη διάρκεια της διακοπής ρεύματος.
    - Αν τυχόν η διακοπή ρεύματος διαρκέσει περισσότερο από 24 ώρες, απομακρύνετε και απορρίψτε όλα τα κατεψυγμένα τρόφιμα.

Πληροφορίες για την ασφάλεια

- Αν τοποθετηθεί για παρατεταμένο χρονικό διάστημα σε μέρος στο οποίο η θερμοκρασία περιβάλλοντος είναι συνεχώς χαμηλότερη από τις θερμοκρασίες για τις οποίες έχει σχεδιαστεί η συσκευή, το ψυγείο ενδέχεται να μη λειτουργεί αξιόπιστα (μπορεί να ξεπαγώσουν τα κατεψυγμένα προϊόντα που περιέχει ή μπορεί να είναι πολύ υψηλή η θερμοκρασία στον θάλαμο κατεψυγμένων τροφίμων).
- Σε περίπτωση ευαίσθητων τροφίμων, το να διατηρούνται υπό ψύξη μπορεί να επηρεάσει αρνητικά τη συντήρησή τους, λόγω των ιδιοτήτων τους.
- Η συσκευή σας είναι «frost free», γεγονός που σημαίνει ότι δεν χρειάζεται να την αποψύξετε. Αυτή η διαδικασία εκτελείται αυτόματα.
- Η αύξηση της θερμοκρασίας κατά την απόψυξη συμμορφώνεται με τις απαιτήσεις ISO. Αν θέλετε να αποτρέψετε υπερβολική αύξηση της θερμοκρασίας των κατεψυγμένων τροφίμων κατά την απόψυξη της συσκευής, τυλίξτε τα κατεψυγμένα τρόφιμα σε αρκετά φύλλα εφημερίδας.
- Μην καταψύχετε ξανά κατεψυγμένα τρόφιμα που έχουν ξεπαγώσει εντελώς.
- Η θερμοκρασία στους χώρους με τα δύο αστέρια ή στους θαλάμους με το σύμβολο των δύο αστεριών (**) είναι ελαφρώς υψηλότερη από εκείνη στους άλλους θαλάμους του καταψύκτη.
  Η θέση των χώρων ή των θαλάμων με τα δύο αστέρια βασίζεται στις οδηγίες ή/και στην κατάσταση κατά την παράδοση.

Οδηγίες σχετικά με την ένδειξη WEEE

Σωστή Απόρριψη αυτού του Προϊόντος (Απόβλητα Ηλεκτρικού & Ηλεκτρονικού Εξοπλισμού) (Ισχύει σε χώρες με ξεχωριστά συστήματα συλλογής)

Αυτό το σήμα που εμφανίζεται επάνω στο προϊόν, στα εξαρτήματά του ή στα εγχειρίδια που το συνοδεύουν, υποδεικνύει ότι το προϊόν και τα ηλεκτρονικά του εξαρτήματα (π.χ. φορτιστής, ακουστικά, καλώδιο USB) δεν θα πρέπει να ρίπτονται μαζί με τα υπόλοιπα οικιακά απορρίμματα μετά το τέλος του κύκλου ζωής τους. Προκειμένου να αποφευχθούν ενδεχόμενες βλαβερές συνέπειες στο περιβάλλον ή την υγεία εξαιτίας της ανεξέλεγκτης διάθεσης απορριμμάτων, σας παρακαλούμε να διαχωρίσετε αυτά τα προϊόντα από άλλους τύπους απορριμμάτων και να τα ανακυκλώσετε, ώστε να βοηθήσετε στην βιώσιμη επαναχρησιμοποίηση των υλικών πόρων.

Οι οικιακοί χρήστες θα πρέπει να έλθουν σε επικοινωνία είτε με το κατάστημα απ' όπου αγόρασαν αυτό το προϊόν, είτε με τις κατά τόπους υπηρεσίες, προκειμένου να πληροφορηθούν τις λεπτομέρειες σχετικά με τον τόπο και τον τρόπο με τον οποίο μπορούν να δώσουν αυτά τα προϊόντα για ασφαλή προς το περιβάλλον ανακύκλωση.

Οι επιχειρήσεις-χρήστες θα πρέπει να έλθουν σε επαφή με τον προμηθευτή τους και να ελέγξουν τους όρους και τις προϋποθέσεις του συμβολαίου αγοράς. Αυτό το προϊόν και τα ηλεκτρονικά του εξαρτήματα δεν θα πρέπει να αναμιγνύονται με άλλα συνηθισμένα απορρίμματα προς διάθεση.

Για πληροφορίες σχετικά με τις δεσμεύσεις της Samsung αναφορικά με την προστασία του περιβάλλοντος και τις κανονιστικές υποχρεώσεις για τα προϊόντα, π.χ. τις οδηγίες REACH, WEEE και τις οδηγίες σχετικά με τις μπαταρίες, επισκεφτείτε τη σελίδα μας σχετικά με την αειφορία στη διαδικτυακή τοποθεσία www.samsung.com

(Μόνο για προϊόντα που πωλούνται σε ευρωπαϊκές χώρες και στο Ηνωμένο Βασίλειο)

Εγκατάσταση

Ακολουθήστε προσεκτικά αυτές τις οδηγίες, για να διασφαλίσετε τη σωστή εγκατάσταση αυτού του ψυγείου και να αποφύγετε τα ατυχήματα πριν από τη χρήση του.

⚠ **ΠΡΟΕΙΔΟΠΟΙΗΣΗ**

- Χρησιμοποιείτε το ψυγείο μόνο για τον σκοπό για τον οποίο προορίζεται, όπως περιγράφεται σε αυτό το εγχειρίδιο.
- Οποιεσδήποτε εργασίες επισκευής πρέπει να εκτελούνται από εξειδικευμένο τεχνικό.
- Απορρίψτε τα υλικά συσκευασίας του προϊόντος σύμφωνα με τους τοπικούς κανονισμούς.
- Για να αποτρέψετε την πρόκληση ηλεκτροπληξίας, αποσυνδέστε το καλώδιο ρεύματος πριν από τις εργασίες επισκευής ή αντικατάστασης.

Επισκόπηση του ψυγείου

Η πραγματική εμφάνιση του ψυγείου σας ενδέχεται να διαφέρει, ανάλογα με το μοντέλο και τη χώρα.

Τύπος A

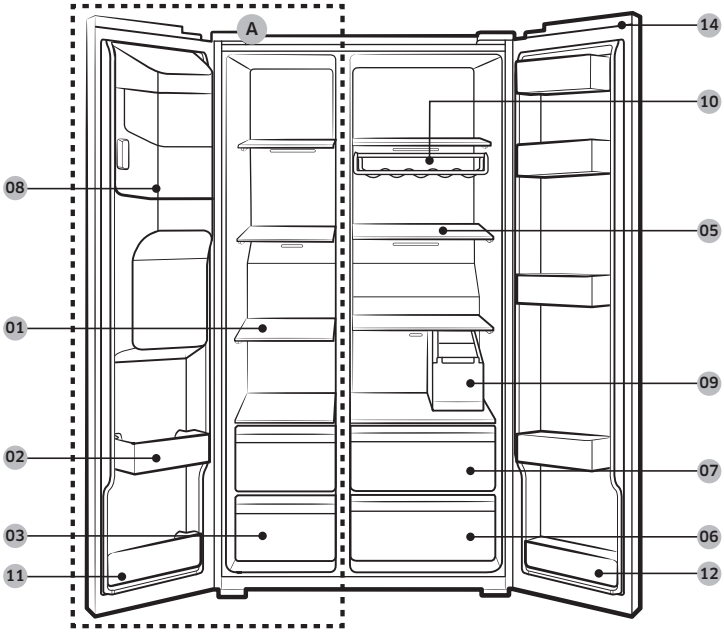

Εγκατάσταση

Τύπος B

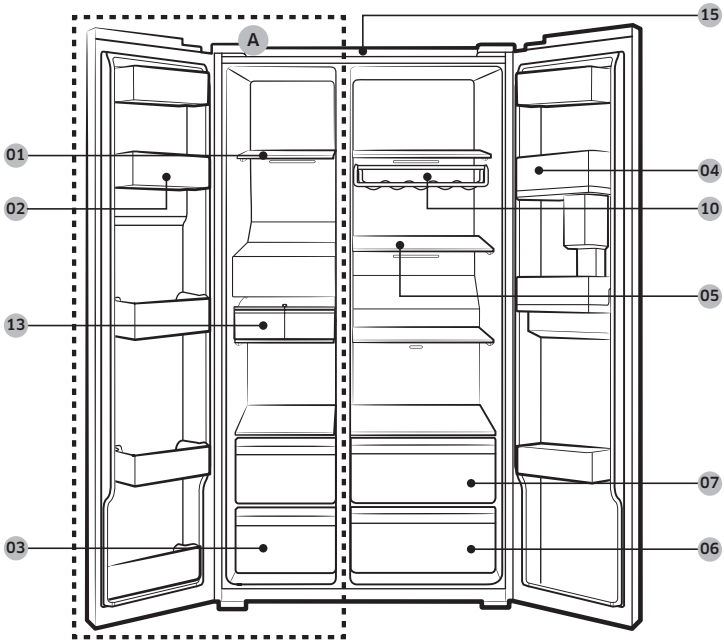

01 Ράφια καταψύκτη
02 Θήκη πολλαπλών χρήσεων καταψύκτη
03 Συρτάρι φύλαξης αποξηραμένων τροφών και κρέατος
04 Θήκη ψυγείου
05 Ράφια ψυγείου
06 Συρτάρι λαχανικών
07 Συρτάρι πολλαπλών χρήσεων
08 Δοχείο παρασκευαστή πάγου **
09 Δοχείο νερού *
10 Ράφι κρασιών *
11 Κάτω θήκη καταψύκτη
12 Κάτω θήκη ψυγείου *
13 Αυτόματος παρασκευαστής πάγου *
14 Κάλυμμα διακόπτη *
15 Φίλτρο πλέγματος *

A. Καταψύκτης

* Μόνο για τα κατάλληλα μοντέλα

** Μόνο για τα μοντέλα με διανεμητή

ΣΗΜΕΙΩΣΗ

Η σχεδίαση της αυγοθήκης ενδέχεται να διαφέρει, ανάλογα με το μοντέλο.

ΠΡΟΣΟΧΗ

Για τα κανονικά μοντέλα, μην αλλάζετε τις θέσεις των ραφιών του καταψύκτη. Τα ράφια του καταψύκτη έχουν διαφορετικά μήκη και, αν αλλάξετε τις θέσεις τους, ενδέχεται να προκαλέσετε ζημιά στο προϊόν όταν κλείσετε την πόρτα.

Εγκατάσταση βήμα προς βήμα

ΒΗΜΑ 1 Επιλογή θέσης

Απαιτήσεις θέσης:

- Γερή και επίπεδη επιφάνεια χωρίς χαλί ή υλικό δαπέδου που ενδέχεται να εμποδίσει τον εξαερισμό
- Μακριά από άμεσο ηλιακό φως
- Επαρκής χώρος για άνοιγμα και κλείσιμο της πόρτας
- Μακριά από πηγές θερμότητας
- Χώρος για συντήρηση και επισκευή

Εγκατάσταση

Διάκενο

Για τις απαιτήσεις χώρου της εγκατάστασης, ανατρέξτε στις εικόνες και τον πίνακα παρακάτω.

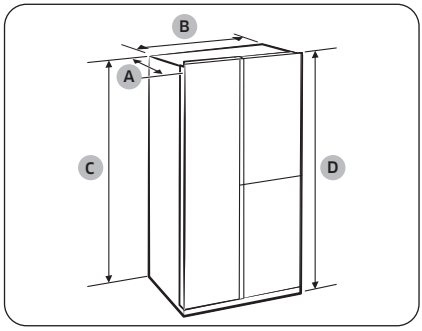

Βάθος «A»	726
Πλάτος «B»	912
Ύψος «C»	1746
Συνολικό ύψος «D»	1784

(μονάδες: mm)

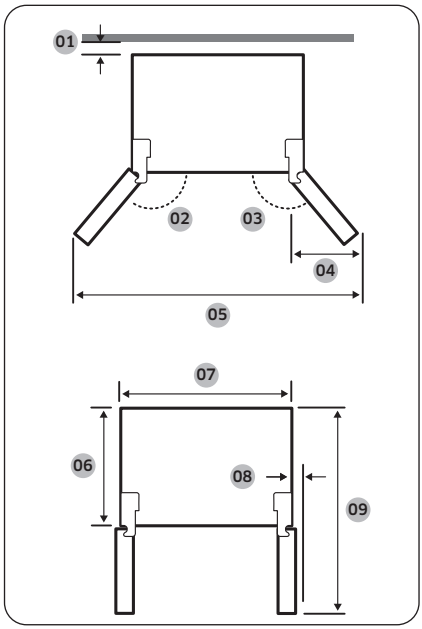

01	συνιστάται πάνω από 50 mm
02	165°
03	170°
04	564 mm
05	1730 mm
06	620 mm
07	912 mm
08	30 mm (χωρίς λαβή)
09	1175 mm

ΣΗΜΕΙΩΣΗ

Οι μετρήσεις στον παραπάνω πίνακα ενδέχεται να διαφέρουν, ανάλογα με τη μέθοδο μέτρησης.

ΒΗΜΑ 2 Αποστατικά (μόνο για τα κατάλληλα μοντέλα)

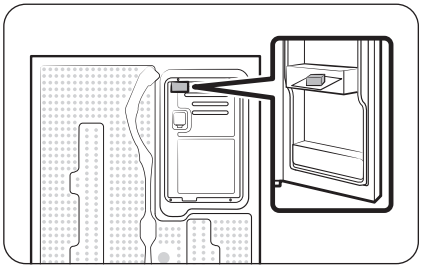

1. Ανοίξτε την πόρτα και εντοπίστε το παρεχόμενο αποστατικό.
2. Αποσυσκευάστε το αποστατικό και προσαρτήστε το στο πίσω μέρος του ψυγείου, όπως φαίνεται στην εικόνα. Βοηθά στον εξαερισμό του πίσω τοιχώματος και μειώνει την κατανάλωση ενέργειας.

ΒΗΜΑ 3 Δάπεδο

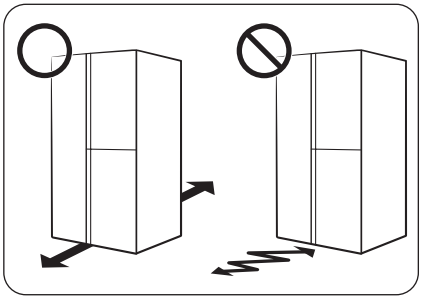

- Η επιφάνεια στην οποία θα εγκατασταθεί το ψυγείο πρέπει να αντέχει το βάρος ενός γεμάτου ψυγείου.
- Για να προστατεύσετε το δάπεδο, τοποθετήστε ένα μεγάλο κομμάτι χαρτόνι κάτω από το κάθε πόδι του ψυγείου.
- Αφού τοποθετήσετε το ψυγείο στην τελική του θέση, μην το μετακινείτε εκτός αν είναι απαραίτητο, ώστε να προστατεύσετε το δάπεδο. Αν πρέπει να το μετακινήσετε, τοποθετήστε παχύ χαρτί ή ύφασμα, όπως παλιά χαλιά, κατά μήκος της διαδρομής του.

ΣΗΜΕΙΩΣΗ

Αν το ψυγείο δεν μπορεί να περάσει από την είσοδο λόγω του μεγέθους του, ανατρέξτε στην ενότητα **Αφαίρεση της πόρτας στην είσοδο** στο κεφάλαιο Εγκατάσταση.

Εγκατάσταση

ΒΗΜΑ 4 Προσαρμογή των ποδιών ευθυγράμμισης

Ρύθμιση του ύψους της μπροστινής πλευράς

⚠ **ΠΡΟΣΟΧΗ**

- Το ψυγείο πρέπει να είναι οριζοντιωμένο, σε ένα επίπεδο και γερό δάπεδο. Διαφορετικά, μπορεί να προκληθεί ζημιά στο ψυγείο ή τραυματισμός.
- Η οριζοντίωση πρέπει να γίνεται με το ψυγείο άδειο. Βεβαιωθείτε ότι δεν υπάρχουν τρόφιμα μέσα στο ψυγείο.
- Για λόγους ασφαλείας, ρυθμίστε την μπροστινή πλευρά λίγο πιο ψηλά από την πίσω πλευρά.

Το ψυγείο μπορεί να οριζοντιωθεί χρησιμοποιώντας τα εμπρός πόδια, τα οποία διαθέτουν ειδική βίδα (εξάρτημα οριζοντίωσης) για αυτόν τον σκοπό. Χρησιμοποιήστε ένα κατσαβίδι με επίπεδη κεφαλή για την οριζοντίωση.

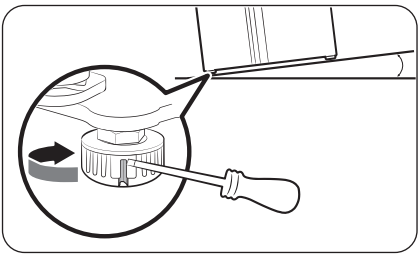

Για να ρυθμίσετε το ύψος της πλευράς καταψύκτη:
Τοποθετήστε ένα κατσαβίδι με επίπεδη κεφαλή στο εξάρτημα οριζοντίωσης του εμπρός ποδιού της πλευράς καταψύκτη. Περιστρέψτε το εξάρτημα οριζοντίωσης δεξιόστροφα για να το ανυψώσετε ή αριστερόστροφα για να το χαμηλώσετε.

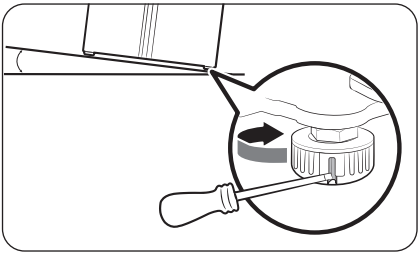

Για να ρυθμίσετε το ύψος της πλευράς ψυγείου:
Τοποθετήστε ένα κατσαβίδι με επίπεδη κεφαλή στο εξάρτημα οριζοντίωσης του εμπρός ποδιού της πλευράς ψυγείου. Περιστρέψτε το εξάρτημα οριζοντίωσης δεξιόστροφα για να το ανυψώσετε ή αριστερόστροφα για να το χαμηλώσετε.

Ρύθμιση του ύψους της πίσω πλευράς (μόνο για τα κατάλληλα μοντέλα)

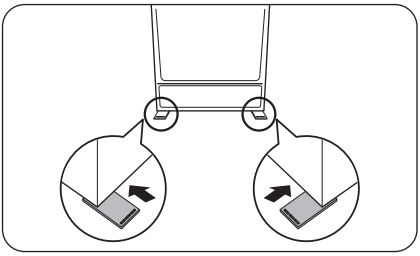

Αν χρειάζεται να ανυψώσετε την πίσω πλευρά του ψυγείου για να το οριζοντιώσετε, μπορείτε να χρησιμοποιήσετε τα παρεχόμενα επιθέματα ρύθμισης ευθυγράμμισης. Ακολουθήστε αυτές τις οδηγίες για να ανυψώσετε την πίσω πλευρά του ψυγείου.

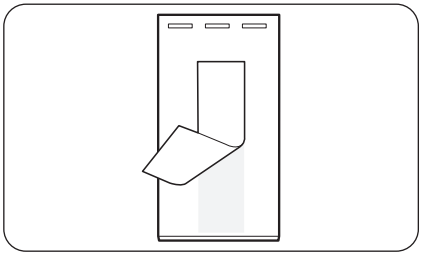

1. Επιλέξτε τη θέση στο δάπεδο στην οποία χρειάζεται να προσαρτήσετε το επίθεμα ρύθμισης ευθυγράμμισης.
2. Αποκολλήστε την ταινία διπλής όψης στο κάτω μέρος του επιθέματος ρύθμισης ευθυγράμμισης.

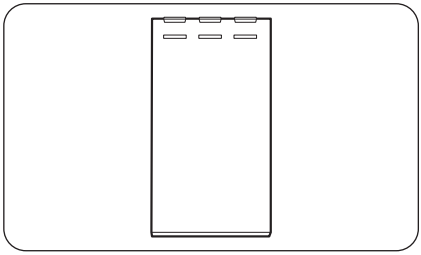

3. Προσαρτήστε το επίθεμα ρύθμισης ευθυγράμμισης στο δάπεδο.

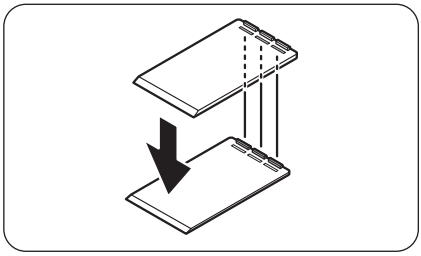

4. Αν χρειάζεται να αυξήσετε περαιτέρω το ύψος της πίσω πλευράς, προσαρτήστε ακόμα ένα επίθεμα ρύθμισης ευθυγράμμισης πάνω στο πρώτο επίθεμα ρύθμισης ευθυγράμμισης.

ΣΗΜΕΙΩΣΗ

- Αν μπορείτε να οριζοντιώσετε το ψυγείο χρησιμοποιώντας μόνο ένα επίθεμα ρύθμισης, μπορείτε να παραλείψετε αυτό το βήμα.
- Βεβαιωθείτε ότι οι προεξοχές στο πρώτο επίθεμα ρύθμισης ευθυγράμμισης είναι τοποθετημένες μέσα στις εγκοπές του δεύτερου επιθέματος ρύθμισης ευθυγράμμισης.

Εγκατάσταση

ΒΗΜΑ 5 Ρύθμιση του ύψους πόρτας και του διάκενου πορτών

Για να ρυθμίσετε το ύψος μιας πόρτας

Το ύψος μιας πόρτας μπορεί να ρυθμιστεί χρησιμοποιώντας το παξιμάδι σύσφιξης και το παξιμάδι ρύθμισης ύψους στο μπροστινό κάτω μέρος κάθε πόρτας.

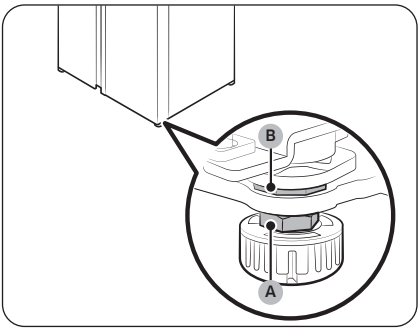

1. Ανοίξτε την πόρτα που θέλετε να ρυθμίσετε και εντοπίστε τα δύο παξιμάδια **(A)** και **(B)** στο μπροστινό κάτω μέρος της πόρτας.

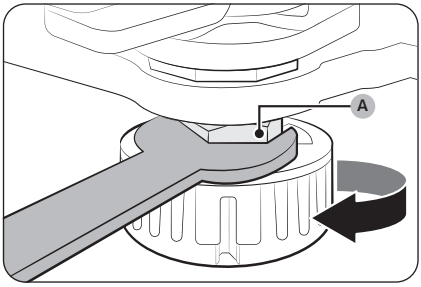

2. Με ένα κλειδί 19 mm (παρέχεται), περιστρέψτε το **παξιμάδι σύσφιξης (A)** δεξιόστροφα για να το χαλαρώσετε. Στη συνέχεια, ανοίξτε την πόρτα και κάντε τα παρακάτω στο εσωτερικό της πόρτας.

- Για να ανυψώσετε την πόρτα, περιστρέψτε το **παξιμάδι ρύθμισης ύψους (B)** αριστερόστροφα.
- Για να χαμηλώσετε την πόρτα, περιστρέψτε το **παξιμάδι ρύθμισης ύψους (B)** δεξιόστροφα.

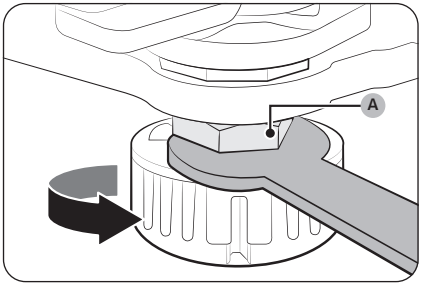

3. Όταν ολοκληρώσετε τη ρύθμιση, σφίξτε το **παξιμάδι σύσφιξης (A)** περιστρέφοντάς το αριστερόστροφα.

ΒΗΜΑ 6 Σύνδεση του σωλήνα διανεμητή νερού (μόνο για τα κατάλληλα μοντέλα)

Απαιτούμενα εξαρτήματα και εργαλεία

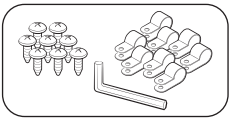

Εργαλείο και βίδες στερέωσης σωλήνα νερού

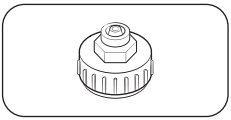

Σύνδεσμος (24 mm)

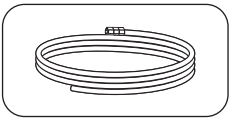

Σωλήνας νερού

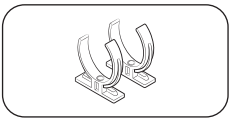

Κλιπ ασφάλισης φίλτρου νερού

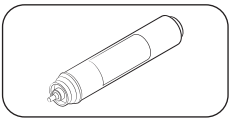

Φίλτρο νερού

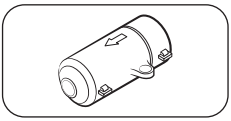

Βαλβίδα ελέγχου

Εγκατάσταση (εξωτερικός σωλήνας διανεμητή)

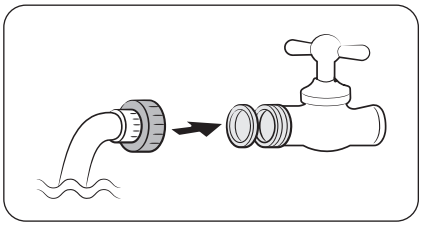

1. Συναρμολογήστε τον σωλήνα νερού χρησιμοποιώντας συνδέσμους.
2. Κλείστε την κεντρική παροχή νερού και, στη συνέχεια, κλείστε τη βρύση του νερού.
3. Συνδέστε τον σύνδεσμο στη βρύση κρύου νερού.

⚠ **ΠΡΟΣΟΧΗ**

- Φροντίστε να συνδέσετε τον σύνδεσμο στη βρύση κρύου νερού. Η σύνδεση στη βρύση ζεστού νερού ενδέχεται να προκαλέσει έμφραξη του φίλτρου νερού, εμποδίζοντάς το να λειτουργεί κανονικά.
- Η εγγύηση του ψυγείου σας δεν καλύπτει την εγκατάσταση του σωλήνα νερού. Η εγκατάσταση του σωλήνα νερού θα γίνει με δικά σας έξοδα, εκτός αν η αμοιβή για την εγκατάσταση περιλαμβάνεται στην τιμή πώλησης από τον έμπορο λιανικής.
- Η Samsung δεν αναλαμβάνει καμία ευθύνη για την εγκατάσταση του σωλήνα νερού. Αν παρουσιαστούν διαρροές νερού, επικοινωνήστε με τον τεχνικό εγκατάστασης του σωλήνα νερού.
- Ο σωλήνας νερού πρέπει να επισκευαστεί από εξειδικευμένο επαγγελματία. Αν παρουσιαστεί διαρροή νερού, επικοινωνήστε με το τοπικό επισκευαστικό κέντρο της Samsung ή με τον τεχνικό εγκατάστασης του σωλήνα νερού.

Εγκατάσταση

ΒΗΜΑ 7 Σύνδεση σε πηγή νερού (μόνο για τα κατάλληλα μοντέλα)

⚠ **ΠΡΟΣΟΧΗ**

- Ο σωλήνας νερού πρέπει να συνδεθεί από εξειδικευμένο τεχνικό.
- Η εγγύηση του ψυγείου σας δεν καλύπτει την εγκατάσταση του σωλήνα νερού. Η εγκατάσταση του σωλήνα νερού θα γίνει με δικά σας έξοδα, εκτός αν η αμοιβή για την εγκατάσταση περιλαμβάνεται στην τιμή πώλησης από τον έμπορο λιανικής.
- Η Samsung δεν αναλαμβάνει καμία ευθύνη για την εγκατάσταση του σωλήνα νερού. Αν παρουσιαστούν διαρροές νερού, επικοινωνήστε με τον τεχνικό εγκατάστασης του σωλήνα νερού.

Για να συνδέσετε τον σωλήνα κρύου νερού στον εύκαμπτο σωλήνα φιλτραρίσματος νερού

⚠ **ΠΡΟΣΟΧΗ**

- Βεβαιωθείτε ότι ο εύκαμπτος σωλήνας φιλτραρίσματος νερού είναι συνδεδεμένος σε έναν σωλήνα που παρέχει κρύο και πόσιμο νερό. Η σύνδεση στον σωλήνα ζεστού νερού μπορεί να προκαλέσει δυσλειτουργία του φίλτρου νερού.

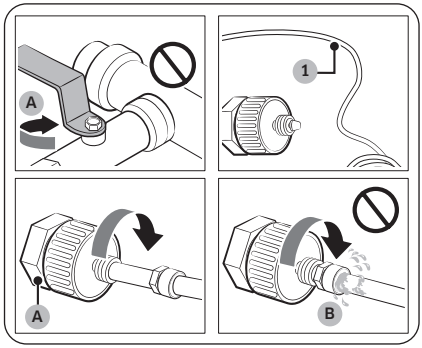

A. Κλείστε την κεντρική παροχή νερού

B. Χωρίς κενά

1. Κλείστε την παροχή νερού, κλείνοντας την κεντρική βαλβίδα νερού.

2. Εντοπίστε τον **σωλήνα νερού (1)** που παρέχει κρύο και πόσιμο νερό.

3. Ακολουθήστε τις οδηγίες στην ενότητα «Εγκατάσταση του σωλήνα νερού» για να συνδέσετε τον σωλήνα νερού.

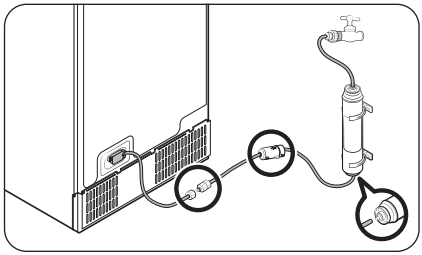

ΣΗΜΕΙΩΣΗ

Χρησιμοποιήστε τα νέα σετ εύκαμπτων σωλήνων που παρέχονται με τη συσκευή και μην επαναχρησιμοποιήσετε τα παλιά σετ εύκαμπτων σωλήνων.

Για να συνδέσετε τον εύκαμπτο σωλήνα φιλτραρίσματος νερού στον σωλήνα νερού

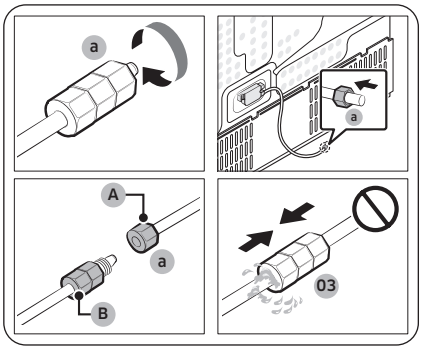

A. Σωλήνας νερού της συσκευής

B. Σωλήνας νερού του κιτ

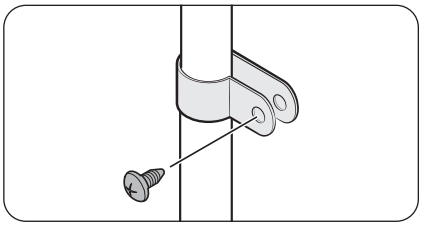

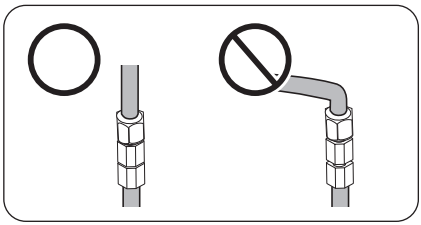

1. Χαλαρώστε και αφαιρέστε το **παξιμάδι συμπίεσης (a)** από τον σωλήνα νερού του ψυγείου και τοποθετήστε το στον εύκαμπτο σωλήνα φιλτραρίσματος νερού.
2. Σφίξτε το **παξιμάδι συμπίεσης (a)** για να συνδέσετε τον εύκαμπτο σωλήνα φιλτραρίσματος νερού και τον σωλήνα νερού.
3. Ανοίξτε την κεντρική βαλβίδα νερού και ελέγξτε για τυχόν διαρροές.
4. Αν δεν υπάρχουν διαρροές, διανείμετε περίπου 10 λίτρα νερού ή διανείμετε νερό συνεχώς επί 6 - 7 λεπτά προτού χρησιμοποιήσετε το ψυγείο, για να απομακρύνετε τους ρύπους από το εσωτερικό του συστήματος φιλτραρίσματος νερού.

5. Στερεώστε τον σωλήνα νερού σε έναν νεροχύτη ή στον τοίχο, χρησιμοποιώντας ένα κλιπ.

⚠ **ΠΡΟΣΟΧΗ**

- Μη σφίξετε υπερβολικά τον σωλήνα νερού. Βεβαιωθείτε ότι ο σωλήνας νερού δεν έχει λυγίσει υπερβολικά, δεν συνθλίβεται και δεν πιέζεται.
- Μην τοποθετείτε τον σωλήνα νερού σε κανένα εξάρτημα του ψυγείου. Ενδέχεται να προκληθεί ζημιά στο ψυγείο.

ΣΗΜΕΙΩΣΗ

Αν χρειαστεί να αλλάξετε θέση στο ψυγείο αφού συνδέσετε τον σωλήνα νερού, φροντίστε το τμήμα ένωσης του σωλήνα νερού να είναι ίσιο.

Εγκατάσταση

Για να επισκευάσετε τον σωλήνα νερού

⚠ **ΠΡΟΣΟΧΗ**

Ο σωλήνας νερού πρέπει να επισκευαστεί από εξειδικευμένο επαγγελματία. Αν παρουσιαστεί διαρροή νερού, επικοινωνήστε με το τοπικό επισκευαστικό κέντρο της Samsung ή με τον τεχνικό εγκατάστασης του σωλήνα νερού.

Σύστημα φιλτραρίσματος νερού αντίστροφης ώσμωσης

Η πίεση του νερού που διοχετεύεται από το σύστημα παροχής νερού σε ένα σύστημα φιλτραρίσματος νερού αντίστροφης ώσμωσης πρέπει να είναι μεταξύ 241 kPa και 827 kPa.

Η πίεση του νερού που διοχετεύεται από το σύστημα φιλτραρίσματος νερού αντίστροφης ώσμωσης στον σωλήνα κρύου νερού του ψυγείου πρέπει να είναι τουλάχιστον 276 kPa. Αν η πίεση του νερού είναι χαμηλότερη από την καθορισμένη πίεση:

- Ελέγξτε αν το φίλτρο ιζήματος του συστήματος αντίστροφης ώσμωσης είναι φραγμένο. Αντικαταστήστε το φίλτρο, αν είναι απαραίτητο.
- Ξαναγεμίστε με νερό το δοχείο νερού στο σύστημα αντίστροφης ώσμωσης.
- Αν το ψυγείο σας διαθέτει φίλτρο νερού, ενδέχεται να μειώσει περαιτέρω την πίεση του νερού όταν χρησιμοποιείται σε συνδυασμό με ένα σύστημα αντίστροφης ώσμωσης. Αφαιρέστε το φίλτρο νερού.

Για περισσότερες πληροφορίες ή για επισκευή, επικοινωνήστε με έναν αδειούχο επαγγελματία υδραυλικό.

ΣΗΜΕΙΩΣΗ

ΠΡΕΠΕΙ ΝΑ ΤΟΠΟΘΕΤΗΘΕΙ ΦΙΛΤΡΟ ΝΕΡΟΥ.

- Φροντίστε να τοποθετήσετε ένα φίλτρο νερού.
- Αν δεν τοποθετήσετε ένα φίλτρο νερού, τα λεπτά ξένα σώματα (άμμος, άλατα) στο νερό μπορεί να εισέρχονται συνεχώς στον σωλήνα παροχής νερού και είναι πιθανό να προκαλέσουν βλάβες στο σύστημα παροχής νερού.

Παραγγελία νέου φίλτρου

Για να αγοράσετε ένα νέο φίλτρο νερού (τύπος εξαρτήματος: **HAFEX/EXP**), επικοινωνήστε με το τοπικό επισκευαστικό κέντρο της Samsung.

Για να τοποθετήσετε το φίλτρο νερού στη θέση του

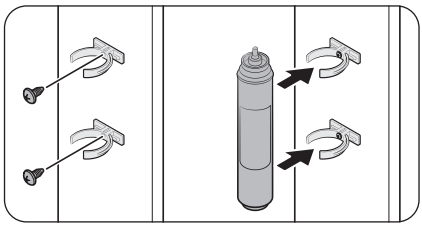

1. Προσαρτήστε τα **κλιπ ασφάλισης** (x2) στις κατάλληλες θέσεις, για παράδειγμα κάτω από τον νεροχύτη. Στη συνέχεια, στερεώστε καλά τα **κλιπ ασφάλισης** χρησιμοποιώντας βίδες.
2. Εισαγάγετε το **φίλτρο νερού** στο επάνω και το κάτω κλιπ, με τη σωστή κατεύθυνση. Φροντίστε να ελέγξετε την κατακόρυφη θέση του **φίλτρου νερού**.

ΣΗΜΕΙΩΣΗ

Αν το φίλτρο εγκατασταθεί οριζόντια, ενδέχεται να παραμένει νερό μέσα στο φίλτρο. Κατά συνέπεια, συνιστάται κατακόρυφη εγκατάσταση.

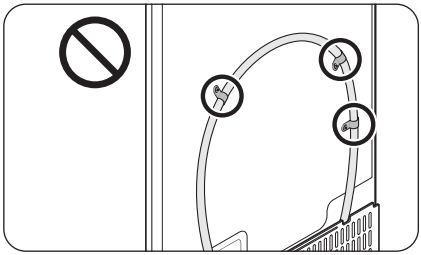

⚠ **ΠΡΟΣΟΧΗ**

Μην τοποθετείτε το φίλτρο νερού σε κανένα εξάρτημα του ψυγείου. Ενδέχεται να προκληθεί ζημιά στο ψυγείο.

Αντικατάσταση φίλτρου νερού (μόνο για τα κατάλληλα μοντέλα)

⚠ **ΠΡΟΣΟΧΗ**

- Μη χρησιμοποιείτε φίλτρα νερού τρίτων κατασκευαστών. Χρησιμοποιείτε μόνο φίλτρα που παρέχονται ή είναι εγκεκριμένα από τη Samsung.
- Τα μη εγκεκριμένα φίλτρα ενδέχεται να παρουσιάσουν διαρροές και να προκαλέσουν ζημιά στο ψυγείο, καθώς και ηλεκτροπληξία. Η Samsung δεν φέρει καμία ευθύνη για οποιαδήποτε ζημιά που ενδέχεται να προκληθεί από τη χρήση φίλτρων νερού τρίτων κατασκευαστών.
- Το εικονίδιο αντικατάστασης φίλτρου νερού ( ) αναβοσβήνει, για να σας ενημερώσει ότι είναι καιρός να αντικαταστήσετε το φίλτρο νερού.

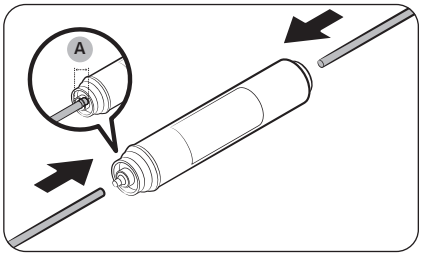

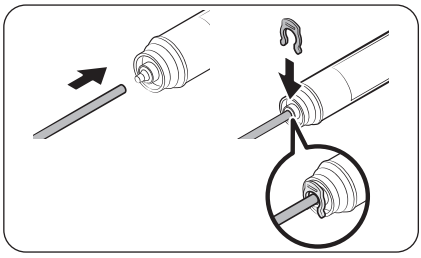

1. Κλείστε την κεντρική παροχή νερού.
2. Συνδέστε τον σωλήνα παροχής νερού στην πλευρά εισόδου του φίλτρου, ωθώντας τον εντελώς μέσα.
3. Συνδέστε τον σωλήνα του διανεμητή στην πλευρά εξόδου του φίλτρου. Το **βάθος εισαγωγής εύκαμπτου σωλήνα νερού (A)** είναι 18 mm.
4. Ελέγξτε αν υπάρχει διαρροή. Αν όχι, στερεώστε τους σωλήνες με τα κλιπ.
5. Τοποθετήστε το φίλτρο νερού στη θέση του και στερεώστε το με τα κλιπ.
6. Επαναφέρετε την ειδοποίηση αντικατάστασης φίλτρου νερού. (Για λεπτομερείς οδηγίες, ανατρέξτε στην ενότητα «**Επαναφορά ή απόρριψη της ειδοποίησης αντικατάστασης φίλτρου νερού (μόνο για τα κατάλληλα μοντέλα)**» στη σελίδα **57**.)
7. Όταν ολοκληρωθεί η αντικατάσταση, εκπλύνετε με 10 λίτρα νερού (ή διανείμετε νερό συνεχώς επί 6 - 7 λεπτά) για να απομακρύνετε τους ρύπους από τον σωλήνα νερού.

Εγκατάσταση

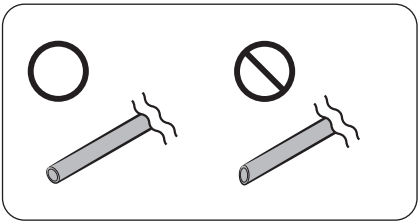

⚠ **ΠΡΟΣΟΧΗ**

Όταν προσαρμόζετε το μήκος των σωληνώσεων νερού, φροντίστε να εξομαλύνετε την κομμένη επιφάνεια υπό ορθή γωνία. Αυτό γίνεται για να αποτραπεί η διαρροή νερού.

ΣΗΜΕΙΩΣΗ

- Όταν τοποθετηθεί ένα νέο φίλτρο, ενδέχεται να προκληθεί απότομη εκτόξευση νερού από τον διανεμητή νερού. Αυτό γίνεται επειδή έχει εισέλθει αέρας στον σωλήνα νερού.
- Κατά τη διάρκεια αυτής της διαδικασίας αντικατάστασης, ενδέχεται να στάξει νερό από το ψυγείο στο δάπεδο. Αν συμβεί αυτό, σκουπίστε το με στεγνά πανιά.

ΒΗΜΑ 8 Αρχικές ρυθμίσεις

Μετά την ολοκλήρωση των παρακάτω βημάτων, το ψυγείο θα πρέπει να είναι πλήρως λειτουργικό.

1. Συνδέστε το καλώδιο ρεύματος στην πρίζα για να ενεργοποιήσετε το ψυγείο.
2. Ανοίξτε την πόρτα και βεβαιωθείτε ότι ανάβει η εσωτερική λυχνία.
3. Ρυθμίστε τη θερμοκρασία στη χαμηλότερη τιμή και περιμένετε για περίπου μία ώρα. Στη συνέχεια, ο καταψύκτης θα είναι ελαφρώς κρύος και το μοτέρ θα λειτουργεί ομαλά.
4. Περιμένετε μέχρι το ψυγείο να φτάσει στη ρυθμισμένη θερμοκρασία. Πλέον το ψυγείο είναι έτοιμο για χρήση.

ΒΗΜΑ 9 Τελικός έλεγχος

Όταν ολοκληρωθεί η εγκατάσταση, επιβεβαιώστε τα εξής:

- Το ψυγείο είναι συνδεδεμένο σε μια πρίζα και είναι γειωμένο σωστά.
- Το ψυγείο είναι εγκατεστημένο σε μια επίπεδη και ομαλή επιφάνεια, σε εύλογη απόσταση από τον τοίχο ή το ντουλάπι.
- Το ψυγείο είναι οριζόντιο και στηρίζεται σταθερά στο δάπεδο.
- Η πόρτα ανοίγει και κλείνει εύκολα, ενώ η εσωτερική λυχνία ανάβει αυτόματα όταν ανοίγετε την πόρτα.

Αφαίρεση της πόρτας στην είσοδο

Αν το ψυγείο δεν μπορεί να περάσει από την είσοδο λόγω του μεγέθους του, ακολουθήστε αυτές τις οδηγίες:

Απαιτούμενα εργαλεία (δεν παρέχονται)

Αυτά τα εργαλεία χρησιμοποιούνται για την αφαίρεση των πορτών.

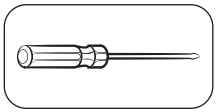

Κατσαβίδι Phillips

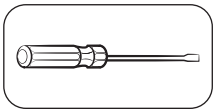

Κατσαβίδι με επίπεδη κεφαλή

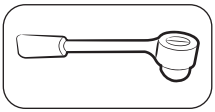

Καστάνια (10 mm)

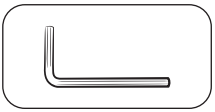

Κλειδί Allen (5 mm)

Αποσύνδεση του σωλήνα νερού

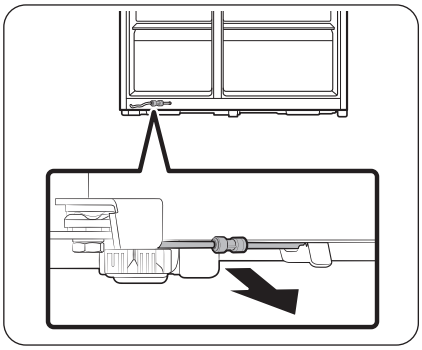

1. Από την κάτω και πίσω πλευρά του ψυγείου, τραβήξτε έξω τον σωλήνα νερού προς τα εμπρός.

ΣΗΜΕΙΩΣΗ

Ο σωλήνας νερού του ψυγείου είναι ένας σωλήνας κυκλοφορίας νερού που συνδέει τον σωλήνα νερού από την πηγή νερού με τους εύκαμπτους σωλήνες από το σύστημα φιλτραρίσματος νερού του ψυγείου.

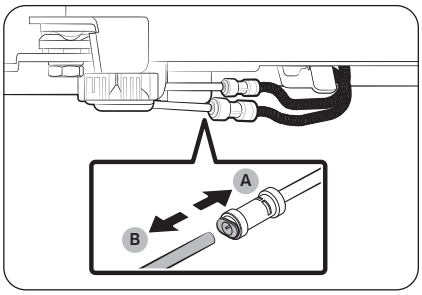

2. Για να αποσυνδέσετε τους εύκαμπτους σωλήνες, κρατήστε πατημένο τον **δακτύλιο σύσφιξης (A)** και αποσυνδέστε τον **εύκαμπτο σωλήνα νερού (B)**.

ΠΡΟΣΟΧΗ

Μην ασκείτε υπερβολική δύναμη στον σύνδεσμο. Ενδέχεται να σπάσει.

Εγκατάσταση

Αφαίρεση των πορτών

⚠ **ΠΡΟΣΟΧΗ**

Η πόρτα μπορεί να πέσει προς τα έξω ή προς τα κάτω και να υποστεί ζημιά κατά τη διάρκεια οποιουδήποτε από αυτά τα βήματα. Για να αποτρέψετε τυχόν ατύχημα, να είστε ιδιαίτερα προσεκτικοί όταν εκτελείτε αυτά τα βήματα.

Μοντέλα τύπου A

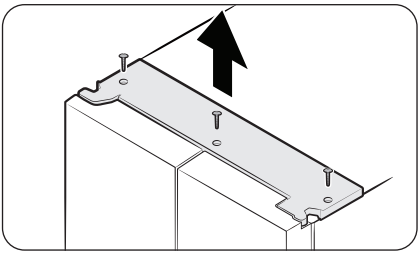

Μοντέλα τύπου B

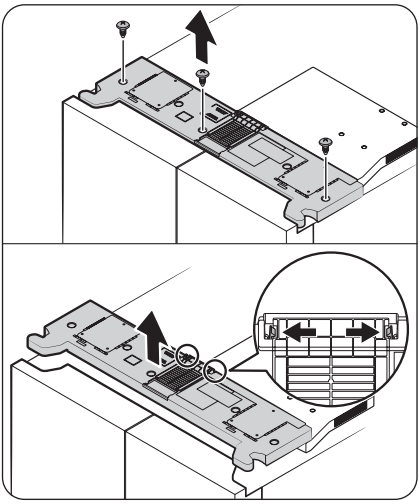

1. Με τις πόρτες κλειστές, αποσπάστε το επάνω κάλυμμα.
Η μέθοδος απόσπασης διαφέρει, ανάλογα με τον τύπο του επάνω καλύμματος.
- **Τύπος A**: Χρησιμοποιήστε ένα κατσαβίδι Phillips για να αφαιρέσετε τις βίδες και, στη συνέχεια, σηκώστε το επάνω κάλυμμα για να το αποσπάσετε.
- **Τύπος B**: Χρησιμοποιήστε ένα κατσαβίδι Phillips για να αφαιρέσετε τις βίδες, ωθήστε τις γλωττίδες ασφάλισης προς τα έξω για να ελευθερώσετε το επάνω κάλυμμα από το κάλυμμα αεραγωγού και, στη συνέχεια, σηκώστε το επάνω κάλυμμα για να το αποσπάσετε.

ΣΗΜΕΙΩΣΗ

Ο αριθμός των βιδών ενδέχεται να διαφέρει, ανάλογα με το μοντέλο.

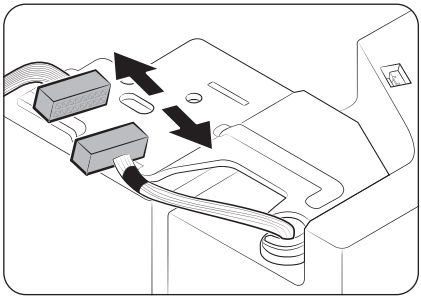

2. Αποσυνδέστε την πλεξούδα καλωδίων.

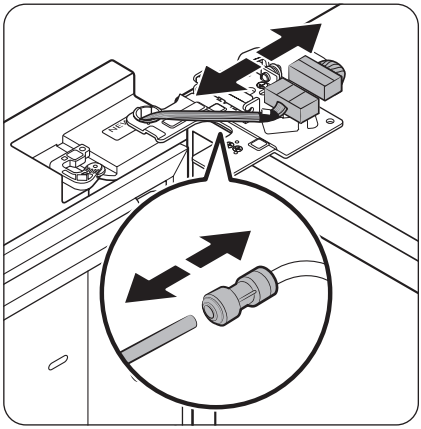

3. Αποσυνδέστε τους δύο συνδέσμους καλωδίων στην αριστερή πόρτα. Η θέση των συνδέσμων διαφέρει, ανάλογα με το μοντέλο.

⚠ **ΠΡΟΣΟΧΗ**

- Μην αφαιρείτε και τις δύο πόρτες ταυτόχρονα. Φροντίστε να αφαιρείτε μία πόρτα κάθε φορά. Διαφορετικά, οποιαδήποτε από τις πόρτες ενδέχεται να πέσει και να προκαλέσει τραυματισμό.
- Βεβαιωθείτε ότι το ψυγείο είναι απενεργοποιημένο προτού αποσυνδέσετε τους συνδέσμους.

4. Αποσυνδέστε τον σωλήνα νερού από τον σύνδεσμο στην αριστερή πόρτα, όπως φαίνεται στην εικόνα.

- Αυτό το βήμα δεν ισχύει για τα μοντέλα χωρίς κανάτα αυτόματου γεμίσματος και διανεμητή νερού.

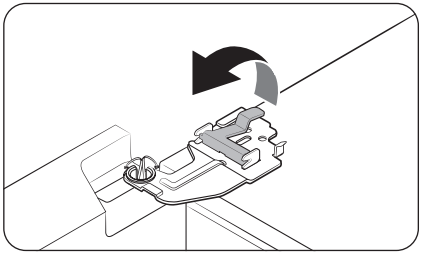

5. Ανασηκώστε προσεκτικά τον σφιγκτήρα.

ΣΗΜΕΙΩΣΗ

Για να αποτρέψετε την πρόκληση ζημιάς στον σφιγκτήρα ή τυχόν τραυματισμούς, μην ανασηκώνετε τον σφιγκτήρα με δύναμη.

Εγκατάσταση

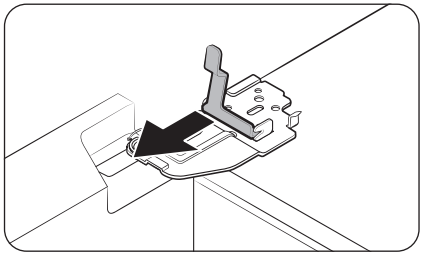

6. Τραβήξτε τον σφιγκτήρα για να τον αφαιρέσετε.

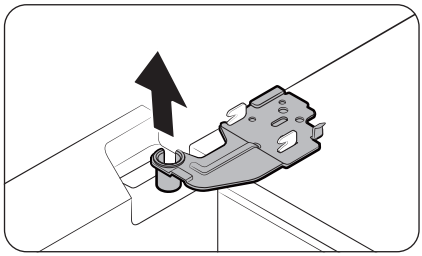

7. Ανοίξτε την πόρτα υπό γωνία 90 μοιρών. Ενώ κρατάτε την πόρτα, αφαιρέστε τον μεντεσέ.

⚠ **ΠΡΟΣΟΧΗ**

Αν αφαιρέσετε τον μεντεσέ χωρίς να κρατάτε την πόρτα, η πόρτα ενδέχεται να πέσει και να προκαλέσει τραυματισμό.

Για να επανατοποθετήσετε την πόρτα του ψυγείου

Αφού μετακινήσετε το ψυγείο στην τελική του θέση, επανατοποθετήστε τις πόρτες ακολουθώντας τις οδηγίες αφαίρεσης με την αντίστροφη σειρά.

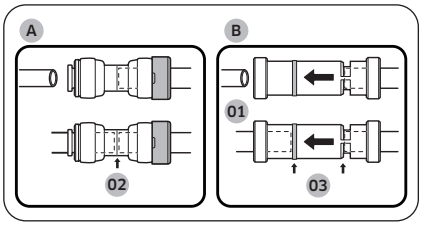

01 Διανεμητής
02 Κέντρο του διαφανούς συνδέσμου
03 Γραμμές καθοδήγησης

⚠ **ΠΡΟΣΟΧΗ**

Για να αποτραπούν οι διαρροές νερού από τον διανεμητή, ο σωλήνας νερού πρέπει να συνδεθεί πλήρως. Βεβαιωθείτε ότι και οι δύο σωλήνες του σωλήνα νερού εισάγονται πλήρως στο κέντρο του διαφανούς **συνδέσμου (A)** ή των **γραμμών καθοδήγησης (B)**.

Εγκατάσταση

Επανατοποθέτηση των πορτών

⚠ **ΠΡΟΣΟΧΗ**

- Προτού επανατοποθετήσετε τις πόρτες, βεβαιωθείτε ότι έχουν συνδεθεί σωστά όλοι οι ηλεκτρικοί σύνδεσμοι.
- Η πόρτα του καταψύκτη πρέπει να επανατοποθετηθεί πριν από την πόρτα του ψυγείου.
- Προσέχετε όταν αφαιρείτε την πόρτα, για να διασφαλίσετε ότι δεν θα πέσει πάνω σας.
- Προσέχετε να μην τη γρατσουνίσετε.

1. Κρατήστε την πόρτα του καταψύκτη και αγκιστρώστε την στον μεντεσέ που υπάρχει στο κάτω μέρος του ψυγείου.

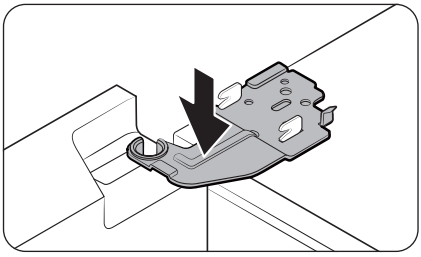

2. Τοποθετήστε τον μεντεσέ στη θέση του και, στη συνέχεια, εισαγάγετέ τον στην οπή της πόρτας.

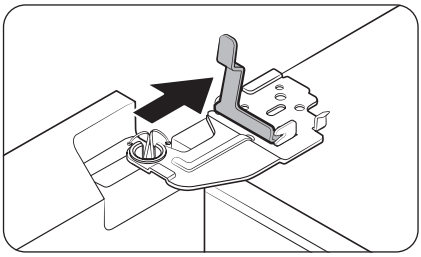

3. Εισαγάγετε τον σφιγκτήρα προς την κατεύθυνση του βέλους.

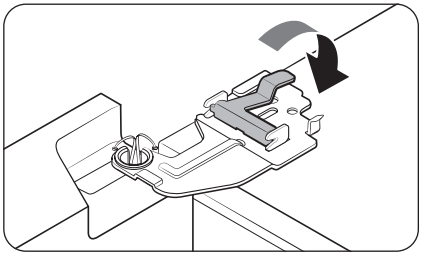

4. Πατήστε τον σφιγκτήρα όπως φαίνεται στην εικόνα.

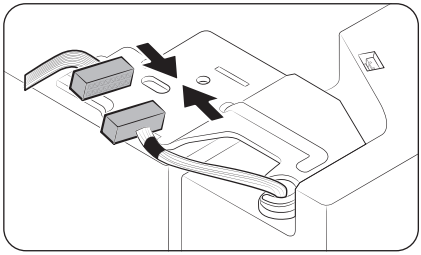

5. Συνδέστε την πλεξούδα καλωδίων.

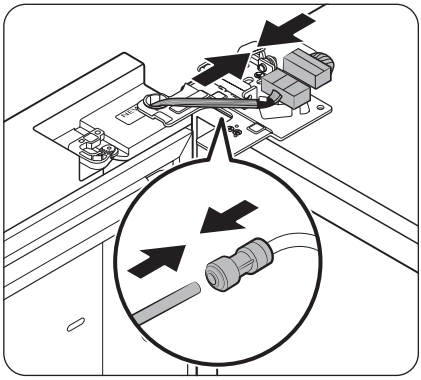

6. Συνδέστε τους συνδέσμους καλωδίων.

⚠ **ΠΡΟΣΟΧΗ**

- Βεβαιωθείτε ότι οι σύνδεσμοι καλωδίων είναι συνδεδεμένοι σωστά. Διαφορετικά, η οθόνη δεν θα λειτουργεί.

7. Συνδέστε τον σωλήνα νερού.

- Αυτό το βήμα δεν ισχύει για τα μοντέλα χωρίς κανάτα αυτόματου γεμίσματος και διανεμητή νερού.

⚠ **ΠΡΟΣΟΧΗ**

- Για να αποτραπούν οι διαρροές νερού, βεβαιωθείτε ότι τα κόκκινα κλιπ σφίγγουν σωστά τον σύνδεσμο.
- Κρατήστε τα κλιπ μακριά από παιδιά.

Εγκατάσταση

Μοντέλα τύπου A

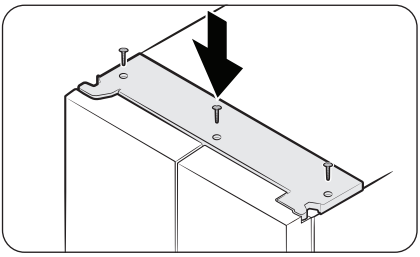

Μοντέλα τύπου B

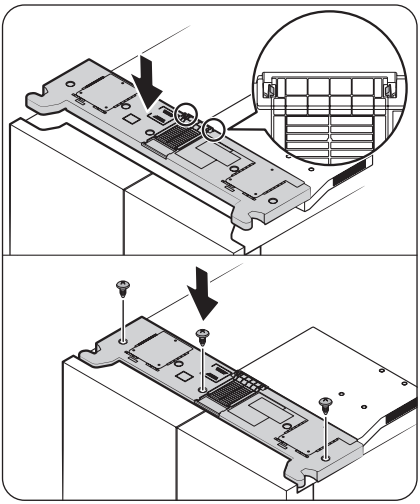

8. Προσαρτήστε το επάνω κάλυμμα με την εμπρός πλευρά πρώτη και, στη συνέχεια, πιέστε προς τα κάτω το πίσω μέρος του για να το τοποθετήσετε στη θέση του. Στη συνέχεια, σφίξτε τις βίδες.

- **Για τα μοντέλα τύπου B**: Βεβαιωθείτε ότι οι γλωττίδες ασφάλισης έχουν εμπλακεί πλήρως στο κάλυμμα αεραγωγού προτού σφίξετε τις βίδες.

ΣΗΜΕΙΩΣΗ

Ο αριθμός των βιδών ενδέχεται να διαφέρει, ανάλογα με το μοντέλο.

Λειτουργίες

Κύριος πίνακας

Η πραγματική εμφάνιση του κύριου πίνακα ενδέχεται να διαφέρει από την εικόνα και η σχεδίαση του κύριου πίνακα υπόκειται σε αλλαγές χωρίς προειδοποίηση.

Γενικός τύπος

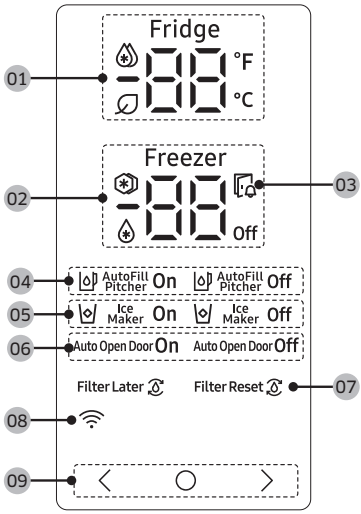

01 Ένδειξη ψυγείου	• Εμφανίζει την τρέχουσα ή επιθυμητή θερμοκρασία του ψυγείου. • Το εικονίδιο υποδεικνύει ότι είναι ενεργοποιημένη η λειτουργία Power Cool (Γρήγορη ψύξη). • Το εικονίδιο εμφανίζεται όταν η δυνατότητα AI Energy Mode είναι ενεργοποιημένη. Μπορείτε να ενεργοποιήσετε ή να απενεργοποιήσετε τη δυνατότητα AI Energy Mode στην εφαρμογή SmartThings. (μόνο για τα κατάλληλα μοντέλα)
02 Ένδειξη καταψύκτη	• Εμφανίζει την τρέχουσα ή επιθυμητή θερμοκρασία του καταψύκτη. • Το εικονίδιο υποδεικνύει ότι είναι ενεργοποιημένη η λειτουργία Power Freeze (Γρήγορη κατάψυξη). • Το εικονίδιο υποδεικνύει ότι ο καταψύκτης βρίσκεται στη λειτουργία Fridge (Ψυγείο). (Μόνο για τα κατάλληλα μοντέλα.) • Το εικονίδιο Off υποδεικνύει ότι ο καταψύκτης είναι απενεργοποιημένος. (Μόνο για τα κατάλληλα μοντέλα.)
03 Ένδειξη ανοιχτής πόρτας	Αυτή η ένδειξη αναβοσβήνει και ακούγεται ένας ήχος ειδοποίησης, αν η πόρτα παραμείνει ανοιχτή για περισσότερο από 2 λεπτά.

Λειτουργίες

04 Ένδειξη κανάτας αυτόματου γεμίσματος (μόνο για τα κατάλληλα μοντέλα)	Η AutoFill Pitcher (Κανάτα αυτόματου γεμίσματος) διαθέτει 2 ενδείξεις [AutoFill Pitcher (Κανάτα αυτόματου γεμίσματος) On (Ενεργοποίηση) / Off (Απενεργοποίηση)] που υποδεικνύουν την κατάσταση λειτουργίας της. • Όταν η κανάτα αυτόματου γεμίσματος είναι ενεργοποιημένη, εμφανίζεται η αντίστοιχη ένδειξη [AutoFill Pitcher On (Κανάτα αυτόματου γεμίσματος ενεργοποιημένη)]. • Όταν η κανάτα αυτόματου γεμίσματος είναι απενεργοποιημένη, εμφανίζεται η αντίστοιχη ένδειξη [AutoFill Pitcher Off (Κανάτα αυτόματου γεμίσματος απενεργοποιημένη)]. • Για να χρησιμοποιήσετε την κανάτα AutoFill Pitcher (Κανάτα αυτόματου γεμίσματος), πρέπει να ενεργοποιήσετε τη λειτουργία AutoFill Pitcher (Κανάτα αυτόματου γεμίσματος).
05 Ένδειξη παρασκευαστή πάγου	• Εμφανίζει την κατάσταση του παρασκευαστή πάγου. • Για να είναι δυνατή η παρασκευή πάγου, πρέπει να ενεργοποιήσετε τον παρασκευαστή πάγου.
06 Ένδειξη αυτόματου ανοίγματος πόρτας (μόνο για τα κατάλληλα μοντέλα)	• Εμφανίζει την κατάσταση της λειτουργίας Auto Open Door (Αυτόματο άνοιγμα πόρτας). • Για να χρησιμοποιήσετε τη λειτουργία Auto Open Door (Αυτόματο άνοιγμα πόρτας), πρέπει να ενεργοποιήσετε τη λειτουργία Auto Open Door (Αυτόματο άνοιγμα πόρτας). (Για περισσότερες πληροφορίες, ανατρέξτε στην ενότητα «**Ενεργοποίηση ή απενεργοποίηση της λειτουργίας αυτόματου ανοίγματος πόρτας (μόνο για τα κατάλληλα μοντέλα)**» στη σελίδα **58**.)
07 Ένδειξη φίλτρου νερού (μόνο για τα κατάλληλα μοντέλα)	• Το εικονίδιο υποδεικνύει ότι χρειάζεται να αντικατασταθεί το φίλτρο νερού. • Όταν εμφανίζεται το εικονίδιο , μπορείτε να αντικαταστήσετε το φίλτρο νερού και να επαναφέρετε την ειδοποίηση αντικατάστασης φίλτρου νερού ή να απορρίψετε την ειδοποίηση και να αντικαταστήσετε το φίλτρο αργότερα. (Για περισσότερες πληροφορίες, ανατρέξτε στην ενότητα «**Επαναφορά ή απόρριψη της ειδοποίησης αντικατάστασης φίλτρου νερού (μόνο για τα κατάλληλα μοντέλα)**» στη σελίδα **57**.)
08 Ένδειξη σύνδεσης δικτύου	• Αυτό το εικονίδιο υποδεικνύει ότι το ψυγείο είναι συνδεδεμένο σε ένα δίκτυο. • Μπορείτε να ελέγχετε και να παρακολουθείτε το ψυγείο σας από την εφαρμογή SmartThings. Για περισσότερες πληροφορίες, ανατρέξτε στην ενότητα **SmartThings (μόνο για τα κατάλληλα μοντέλα)**.
09 Κουμπιά	• Όταν η οθόνη είναι απενεργοποιημένη, πατήστε οποιοδήποτε κουμπί για να επανενεργοποιήσετε την οθόνη. • Χρησιμοποιήστε το κουμπί ◯ για να επιλέξετε το ψυγείο ή τον καταψύκτη και το κουμπί 〈 ή 〉 για να επιλέξετε την επιθυμητή θερμοκρασία ή λειτουργία για τον επιλεγμένο θάλαμο.

ΣΗΜΕΙΩΣΗ

- Ο πίνακας ελέγχου έχει σχεδιαστεί ώστε να παραμένει απενεργοποιημένος όταν το ψυγείο δε χρησιμοποιείται. Ενεργοποιείται και το φως του ανάβει μόνο όταν ανοίγετε την πόρτα ή πατάτε τα κουμπιά.
- Αν η πόρτα παραμείνει ανοιχτή για 5 λεπτά, το εσωτερικό φως αναβοσβήνει για 5 λεπτά και κατόπιν σβήνει. Αυτό γίνεται για να ενημερώνονται οι χρήστες με κώφωση και προβλήματα ακοής ότι κάποια πόρτα είναι ανοιχτή. Έχετε υπόψη ότι αυτή η λειτουργία είναι φυσιολογική.

Ρύθμιση της επιθυμητής θερμοκρασίας ή λειτουργίας

1. Πατήστε οποιοδήποτε κουμπί (〈 , ◯ ή 〉) για να επανενεργοποιήσετε την οθόνη.
   - Αυτό το βήμα ενδέχεται να μην ισχύει για ορισμένα μοντέλα.
2. Πατήστε το κουμπί ◯ για να επιλέξετε το ψυγείο ή τον καταψύκτη.
   - Αναβοσβήνει η ένδειξη του επιλεγμένου θαλάμου.
   - Το σύμβολο βαθμών Κελσίου (℃) δεν αναβοσβήνει.
3. Πατήστε 〈 ή 〉 για να επιλέξετε την επιθυμητή θερμοκρασία ή λειτουργία.
   - Ανατρέξτε στον πίνακα σχετικά με τις διαθέσιμες επιλογές για κάθε θάλαμο.

Fridge (Ψυγείο)	• Διαθέσιμες επιλογές: [Power Cool (Γρήγορη ψύξη)] ↔ 1 ℃ ↔ 2 ℃ ↔ 3 ℃ ↔ 4 ℃ ↔ 5 ℃ ↔ 6 ℃ ↔ 7 ℃ ↔ [Vacation (Διακοπές)] • Η λειτουργία Power Cool (Γρήγορη ψύξη) επιταχύνει τη διαδικασία ψύξης στη μέγιστη ταχύτητα ανεμιστήρα. Το ψυγείο λειτουργεί συνεχώς σε πλήρη ισχύ για δυόμισι ώρες και, στη συνέχεια, επανέρχεται στην προηγούμενη θερμοκρασία. • Αν πρόκειται να λείψετε σε διακοπές ή σε επαγγελματικό ταξίδι, ή αν δεν σκοπεύετε να χρησιμοποιήσετε το ψυγείο για παρατεταμένο χρονικό διάστημα, χρησιμοποιήστε τη λειτουργία Vacation (Διακοπές). Η θερμοκρασία του ψυγείου διατηρείται χαμηλότερη από 15 ℃, αλλά ο καταψύκτης παραμένει ενεργός στην προηγούμενη ρύθμιση.

Λειτουργίες

Freezer (Καταψύκτης)	• Διαθέσιμες επιλογές: [Power Freeze (Γρήγορη κατάψυξη)] ↔ -23 °C ↔ -22 °C ↔ -21 °C ↔ -20 °C ↔ -19 °C ↔ -18 °C ↔ -17 °C ↔ -16 °C ↔ -15 °C ↔ [Fridge (Ψυγείο)] ↔ Off • Η λειτουργία Power Freeze (Γρήγορη κατάψυξη) επιταχύνει τη διαδικασία κατάψυξης στη μέγιστη ταχύτητα ανεμιστήρα. Ο καταψύκτης λειτουργεί συνεχώς σε πλήρη ισχύ για 50 ώρες και, στη συνέχεια, επανέρχεται στην προηγούμενη θερμοκρασία. Για να καταψύξετε μεγάλες ποσότητες τροφίμων, ενεργοποιήστε τη λειτουργία Power Freeze (Γρήγορη κατάψυξη) επί τουλάχιστον 20 ώρες προτού τοποθετήσετε τα τρόφιμα στον καταψύκτη. • Αν επιλέξετε [Fridge (Ψυγείο)], ο καταψύκτης λειτουργεί ως ψυγείο και η ρύθμιση θερμοκρασίας αλλάζει σε 3 °C. • Αν επιλέξετε Off, ο καταψύκτης απενεργοποιείται. • Αδειάστε το δοχείο πάγου προτού επιλέξετε [Fridge (Ψυγείο)] ή Off. 15 δευτερόλεπτα αφότου επιλέξετε [Fridge (Ψυγείο)] ή Off, ο παρασκευαστής πάγου θα αρχίσει να διανέμει τυχόν πάγο που έχει απομείνει στο δοχείο πάγου. • Οι λειτουργίες [Fridge (Ψυγείο)] και Off δεν είναι διαθέσιμες σε ορισμένα μοντέλα. **⚠ ΠΡΟΕΙΔΟΠΟΙΗΣΗ** • Μην τοποθετείτε γυάλινα μπουκάλια που περιέχουν υγρά στον καταψύκτη ενώ βρίσκεται στη λειτουργία ψυγείου. Όταν αποεπιλέξετε τη λειτουργία Fridge (Ψυγείο) και ο καταψύκτης επανέλθει στη λειτουργία καταψύκτη, τα υγρά στα γυάλινα μπουκάλια θα παγώσουν, γεγονός που μπορεί να προκαλέσει ράγισμα ή σπάσιμο των γυάλινων μπουκαλιών μέσα στον καταψύκτη. • Φροντίστε να αφαιρέσετε τα κατεψυγμένα τρόφιμα από τον καταψύκτη προτού επιλέξετε τη λειτουργία Fridge (Ψυγείο). Τα κατεψυγμένα τρόφιμα θα λιώσουν και θα αλλοιωθούν καθώς η θερμοκρασία αυξάνεται. • Φροντίστε να αφαιρέσετε τα τρόφιμα που δεν θέλετε να καταψύξετε προτού αποεπιλέξετε τη λειτουργία Fridge (Ψυγείο) και χρησιμοποιήσετε τον καταψύκτη για κατάψυξη τροφίμων. **ΣΗΜΕΙΩΣΗ** • Όταν χρησιμοποιείτε τη λειτουργία Power Freeze (Γρήγορη κατάψυξη), η κατανάλωση ενέργειας του ψυγείου αυξάνεται. Θυμηθείτε να την απενεργοποιήσετε όταν δεν την χρειάζεστε πλέον και να επαναφέρετε τον καταψύκτη στην αρχική ρύθμιση θερμοκρασίας. • Όταν ο καταψύκτης είναι απενεργοποιημένος, η θερμοκρασία του καταψύκτη διατηρείται χαμηλότερη από 15 °C, αλλά το ψυγείο παραμένει ενεργό στην προηγούμενη ρύθμιση. • Μην αποθηκεύετε τρόφιμα ή ποτά στο ψυγείο όταν ο καταψύκτης έχει ρυθμιστεί σε Off. • Αν πρόκειται να χρησιμοποιήσετε τον καταψύκτη στη λειτουργία κατάψυξης, συνιστούμε ιδιαίτερα να χρησιμοποιήσετε πλαστικά δοχεία για να αποθηκεύσετε τα τρόφιμα, ειδικά τα λαχανικά.

4. Περιμένετε 5 δευτερόλεπτα για να επιβεβαιώσετε την επιλογή σας.
- Η ένδειξη του επιλεγμένου θαλάμου σταματά να αναβοσβήνει.

ΣΗΜΕΙΩΣΗ

Η χρήση της λειτουργίας Power Cool (Γρήγορη ψύξη) ή Power Freeze (Γρήγορη κατάψυξη) αυξάνει την κατανάλωση ενέργειας.

Ενεργοποίηση ή απενεργοποίηση της κανάτας αυτόματου γεμίσματος (μόνο για τα κατάλληλα μοντέλα)

Μπορείτε να ενεργοποιήσετε ή να απενεργοποιήσετε την κανάτα αυτόματου γεμίσματος του ψυγείου.

1. Πατήστε οποιοδήποτε κουμπί (〈 , ◯ ή 〉) για να επανενεργοποιήσετε την οθόνη.
   - Αυτό το βήμα ενδέχεται να μην ισχύει για ορισμένα μοντέλα.
2. Πατήστε ◯ μέχρι να αρχίσει να αναβοσβήνει η ένδειξη κανάτας αυτόματου γεμίσματος.
3. Πατήστε 〈 ή 〉 για να ενεργοποιήσετε ή να απενεργοποιήσετε την κανάτα αυτόματου γεμίσματος.
   - Πατήστε 〈 για ενεργοποίηση.
   - Πατήστε 〉 για απενεργοποίηση.
4. Περιμένετε 5 δευτερόλεπτα ή πατήστε ◯ για να επιβεβαιώσετε την επιλογή σας.
   - Η ένδειξη κανάτας αυτόματου γεμίσματος σταματά να αναβοσβήνει.

Ενεργοποίηση ή απενεργοποίηση του παρασκευαστή πάγου

Μπορείτε να ενεργοποιήσετε ή να απενεργοποιήσετε τον αυτόματο παρασκευαστή πάγου στον καταψύκτη.

1. Πατήστε οποιοδήποτε κουμπί (〈 , ◯ ή 〉) για να επανενεργοποιήσετε την οθόνη.
   - Αυτό το βήμα ενδέχεται να μην ισχύει για ορισμένα μοντέλα.
2. Πατήστε ◯ μέχρι να αρχίσει να αναβοσβήνει η ένδειξη παρασκευαστή πάγου.
3. Πατήστε 〈 ή 〉 για να ενεργοποιήσετε ή να απενεργοποιήσετε τον παρασκευαστή πάγου.
   - Πατήστε 〈 για ενεργοποίηση.
   - Πατήστε 〉 για απενεργοποίηση.
4. Περιμένετε 5 δευτερόλεπτα ή πατήστε ◯ για να επιβεβαιώσετε την επιλογή σας.
   - Η ένδειξη Ice Maker (Παρασκευαστής πάγου) σταματά να αναβοσβήνει.

Επαναφορά ή απόρριψη της ειδοποίησης αντικατάστασης φίλτρου νερού (μόνο για τα κατάλληλα μοντέλα)

Το εικονίδιο αντικατάστασης φίλτρου νερού (🔔) αναβοσβήνει για να ενημερώσει τον χρήστη ότι είναι καιρός να αντικαταστήσει το φίλτρο νερού. Μπορείτε να αντικαταστήσετε αμέσως το φίλτρο νερού και να επαναφέρετε την ειδοποίηση αντικατάστασης φίλτρου νερού ή να απορρίψετε την ειδοποίηση, αν θέλετε να αντικαταστήσετε το φίλτρο νερού αργότερα.

1. Πατήστε οποιοδήποτε κουμπί (〈 , ◯ ή 〉) για να επανενεργοποιήσετε την οθόνη.
   - Αυτό το βήμα ενδέχεται να μην ισχύει για ορισμένα μοντέλα.
2. Πατήστε ◯ μέχρι να αρχίσει να αναβοσβήνει η ένδειξη Water Filter (Φίλτρο νερού).
3. Πατήστε 〈 ή 〉 για να επαναφέρετε ή να απορρίψετε την ειδοποίηση αντικατάστασης φίλτρου νερού.
   - Πατήστε 〈 αν θέλετε να αλλάξετε το φίλτρο νερού αργότερα και να απορρίψετε την ειδοποίηση.
   - Πατήστε 〉 αν αλλάξατε το φίλτρο νερού και θέλετε να επαναφέρετε την ειδοποίηση αντικατάστασης φίλτρου νερού.
4. Περιμένετε 5 δευτερόλεπτα ή πατήστε ◯ για να επιβεβαιώσετε την επιλογή σας.
   - Η ένδειξη φίλτρου νερού σταματά να αναβοσβήνει.

Λειτουργίες

Ενεργοποίηση ή απενεργοποίηση της λειτουργίας αυτόματου ανοίγματος πόρτας (μόνο για τα κατάλληλα μοντέλα)

Μπορείτε να ενεργοποιήσετε ή να απενεργοποιήσετε τη λειτουργία Auto Open Door (Αυτόματο άνοιγμα πόρτας).

1. Πατήστε οποιοδήποτε κουμπί (〈 , ◯ ή 〉) για να επανενεργοποιήσετε την οθόνη.
   - Αυτό το βήμα ενδέχεται να μην ισχύει για ορισμένα μοντέλα.
2. Πατήστε ◯ μέχρι να αρχίσει να αναβοσβήνει η ένδειξη Auto Open Door (Αυτόματο άνοιγμα πόρτας).
3. Πατήστε 〈 ή 〉 για να ενεργοποιήσετε ή να απενεργοποιήσετε τη λειτουργία.
   - Πατήστε 〈 για ενεργοποίηση.
   - Πατήστε 〉 για απενεργοποίηση.
4. Περιμένετε 5 δευτερόλεπτα ή πατήστε ◯ για να επιβεβαιώσετε την επιλογή σας.
   - Η ένδειξη Auto Open Door (Αυτόματο άνοιγμα πόρτας) σταματά να αναβοσβήνει.

Ενεργοποίηση ή απενεργοποίηση του Wi-Fi (μόνο για τα κατάλληλα μοντέλα)

Για να ενεργοποιήσετε ή να απενεργοποιήσετε το Wi-Fi, κρατήστε πατημένο το κουμπί ◯ ή 〉 για 10 δευτερόλεπτα. Η κατάσταση του Wi-Fi εμφανίζεται στην οθόνη για 5 δευτερόλεπτα (όπως φαίνεται στην εικόνα).

Wi-Fi ενεργοποιημένο

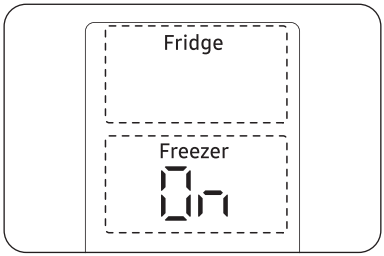

Wi-Fi απενεργοποιημένο

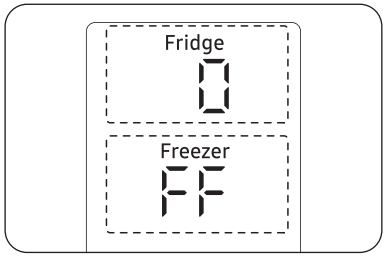

ΣΗΜΕΙΩΣΗ

- Πρέπει να ενεργοποιήσετε το Wi-Fi για να συνδέσετε το ψυγείο με την εφαρμογή SmartThings.
- Για περισσότερες πληροφορίες, ανατρέξτε στην ενότητα **SmartThings (μόνο για τα κατάλληλα μοντέλα)**.

Τύπος Family Hub

Αρχική οθόνη

ΣΗΜΕΙΩΣΗ

- Για περισσότερες πληροφορίες σχετικά με τα άλλα μενού και τις εφαρμογές που διατίθενται στην εφαρμογή ψυγείου, ανατρέξτε στο ηλεκτρονικό εγχειρίδιο του ψυγείου σας.
- Το περιεχόμενο και η σχεδίαση των εφαρμογών ή των γραφικών στοιχείων υπόκεινται σε αλλαγές και η υποστήριξή τους ενδέχεται να διακοπεί χωρίς προειδοποίηση, ανάλογα με την πολιτική του παρόχου περιεχομένου.
- Η χρήση των λειτουργιών, των εφαρμογών και των υπηρεσιών του ψυγείου από παιδιά πρέπει να επιβλέπεται από ενηλίκους.
- Οι συναλλαγές ανηλίκων με τις υπηρεσίες πρέπει να επιβλέπονται από ενηλίκους.

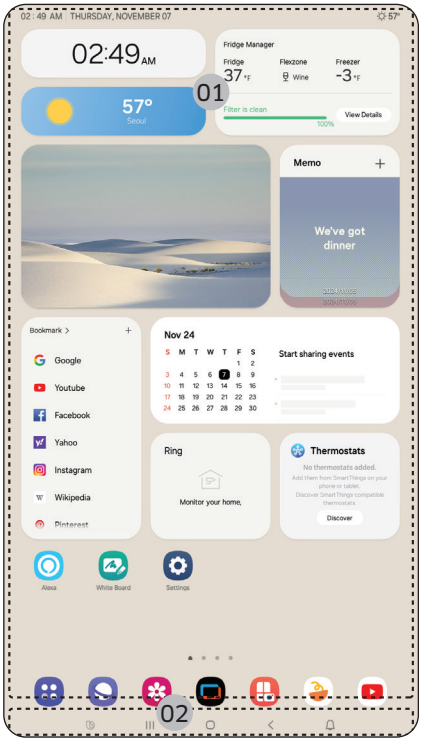

01 Αρχική οθόνη
02 Προγραμματιζόμενα κουμπιά

Λειτουργίες

01 Αρχική οθόνη

- Πατήστε την εφαρμογή ή το γραφικό στοιχείο που επιθυμείτε για να εκκινηθεί.
- Στην αρχική οθόνη, μπορείτε να προσθέσετε ή να αφαιρέσετε στοιχεία όπως εφαρμογές, γραφικά στοιχεία, εικόνες, βίντεο, σχέδια και κείμενο.
- Πατήστε και κρατήστε πατημένο ένα στοιχείο για να εισέλθετε στη λειτουργία επεξεργασίας. Στη λειτουργία επεξεργασίας, μπορείτε να μεταφέρετε και να αποθέσετε ένα στοιχείο σε μια νέα θέση στην αρχική οθόνη. Όταν μετακινείτε το στοιχείο σε μια νέα θέση, το στοιχείο γίνεται κόκκινο αν η θέση δεν είναι διαθέσιμη.

02 Προγραμματιζόμενα κουμπιά

01 Bixby
- Πατήστε για να χρησιμοποιήσετε το Bixby.

02 Διαχείριση εργασιών
- Πατήστε για να ανοίξετε το Διαχείριση εργασιών.

03 Αρχική
- Πατήστε για να ανοίξετε την οθόνη Αρχική.

04 Επιστροφή
- Πατήστε για να επιστρέψετε στην προηγούμενη οθόνη.

05 Ειδοποίηση
- Πατήστε για να εμφανίσετε το Πίνακας γρήγορης πρόσβασης.

06 Απόκρυψη/Εμφάνιση
- Πατήστε για να αποκρύψετε ή να εμφανίσετε τα προγραμματιζόμενα κουμπιά.
- Το κουμπί Απόκρυψη/Εμφάνιση εμφανίζεται μόνο όταν είναι ενεργή μια εφαρμογή.

Διαχείριση ψυγείου

Στην αρχική οθόνη, πατήστε την εφαρμογή **Fridge Manager (Διαχείριση ψυγείου)**.

- Μπορείτε να ρυθμίσετε την επιθυμητή θερμοκρασία ή λειτουργία για κάθε θάλαμο.
- Για πιο λεπτομερείς πληροφορίες σχετικά με την εφαρμογή Fridge Manager (Διαχείριση ψυγείου), ελέγξτε το ηλεκτρονικό εγχειρίδιο.
- Για να αποκτήσετε πρόσβαση στο ηλεκτρονικό εγχειρίδιο από το ψυγείο Family Hub, πατήστε **Setting (Ρύθμιση)** > **Help & Contact Us (Βοήθεια και Επικοινωνία)** > **Online Manual (Ηλεκτρονικό εγχειρίδιο)**.

Τύπος AI Home Hub

Αρχική οθόνη

ΣΗΜΕΙΩΣΗ

- Για περισσότερες πληροφορίες σχετικά με τα άλλα μενού και τις εφαρμογές που διατίθενται στην εφαρμογή ψυγείου, ανατρέξτε στο ηλεκτρονικό εγχειρίδιο του ψυγείου σας.
- Το περιεχόμενο και η σχεδίαση των εφαρμογών ή των γραφικών στοιχείων υπόκεινται σε αλλαγές και η υποστήριξή τους ενδέχεται να διακοπεί χωρίς προειδοποίηση, ανάλογα με την πολιτική του παρόχου περιεχομένου.
- Η χρήση των λειτουργιών, των εφαρμογών και των υπηρεσιών του ψυγείου από παιδιά πρέπει να επιβλέπεται από ενηλίκους.
- Οι συναλλαγές ανηλίκων με τις υπηρεσίες πρέπει να επιβλέπονται από ενηλίκους.

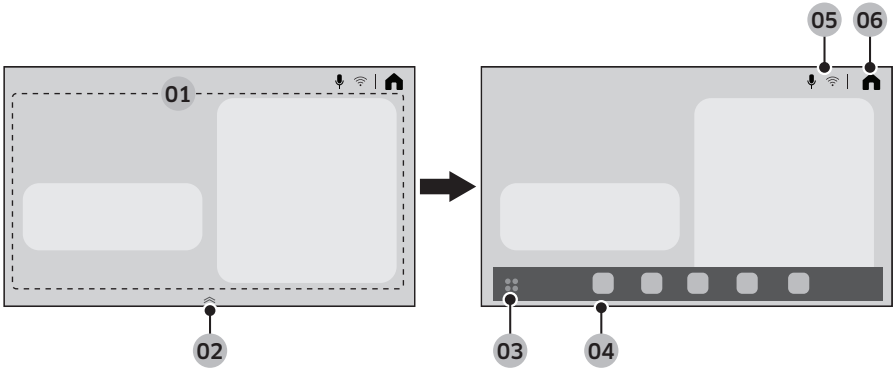

01 Περιοχή κάρτας αρχικής οθόνης	Μπορείτε να ρυθμίσετε διάφορες λειτουργίες και να ελέγξετε πληροφορίες. • **AI Vision Inside (Όραση AI στο εσωτερικό)**: Μπορείτε να διαχειριστείτε τα συστατικά που φυλάσσονται στο ψυγείο. • **Recipes (Συνταγές)**: Μπορείτε να λάβετε οδηγίες μαγειρέματος και συνταγές. • **SmartThings**: Μπορείτε να συνδέσετε το ψυγείο σας στην εφαρμογή SmartThings και να το ελέγχετε από απόσταση μέσω της εφαρμογής. • **Fridge Manager (Διαχείριση ψυγείου)**: Μπορείτε να ρυθμίσετε την επιθυμητή θερμοκρασία ή λειτουργία για κάθε θάλαμο. • **Product Care (Φροντίδα προϊόντος)**: Μπορείτε να διαχειριστείτε τα αναλώσιμα του ψυγείου.
02 Στοιχείο χειρισμού λωρίδας εφαρμογών	• Σύρετε το στοιχείο χειρισμού λωρίδας εφαρμογών προς τα πάνω για να ανοίξετε τη λωρίδα εφαρμογών. • Το στοιχείο χειρισμού λωρίδας εφαρμογών εμφανίζεται μόνο στην αρχική οθόνη.
03 Κουμπί περιοχής εφαρμογών	Πατήστε για να προβάλετε όλες τις διαθέσιμες εφαρμογές.

Λειτουργίες

04 Λωρίδα εφαρμογών	• Στη λωρίδα εφαρμογών εμφανίζονται εικονίδια, ώστε να επιτρέπουν ευκολότερη πρόσβαση στις εφαρμογές που χρησιμοποιούνται συχνά. • Έως και πέντε εικονίδια εμφανίζονται στη λωρίδα εφαρμογών, τα οποία δεν μπορείτε να επεξεργαστείτε.
05 Περιοχή ενδείξεων	Εμφανίζονται διάφορα εικονίδια που υποδεικνύουν τις ενεργοποιημένες λειτουργίες.
06 Αρχική οθόνη	Πατήστε για να μεταβείτε στην οθόνη Home (Αρχική).

Πίνακας γρήγορης πρόσβασης

Ο πίνακας γρήγορης πρόσβασης παρέχει γρήγορη πρόσβαση σε διάφορες ρυθμίσεις. Σαρώστε προς τα κάτω από το επάνω μέρος της οθόνης για να ανοίξετε τον πίνακα γρήγορης πρόσβασης.

1	Wi-Fi	• Πατήστε για να ενεργοποιήσετε ή να απενεργοποιήσετε το Wi-Fi. • Πατήστε και κρατήστε πατημένο το εικονίδιο για να αποκτήσετε πρόσβαση στην οθόνη ρυθμίσεων Wi-Fi.
2	Bluetooth	• Πατήστε για να αποκτήσετε πρόσβαση στην οθόνη ρυθμίσεων Bluetooth.
3	Μικρόφωνο	• Πατήστε για να ενεργοποιήσετε ή να απενεργοποιήσετε το μικρόφωνο.
4	Smart View	• Πατήστε για να αποκτήσετε πρόσβαση στην οθόνη Smart View.
5	Απενεργοποίηση οθόνης	• Πατήστε για να απενεργοποιήσετε την οθόνη.
6	Ρυθμίσεις	• Πατήστε για να αποκτήσετε πρόσβαση στις ρυθμίσεις.
7	Φωτεινότητα και ένταση ήχου	• Σύρετε το αντίστοιχο ρυθμιστικό για να προσαρμόσετε τη φωτεινότητα ή την ένταση ήχου της οθόνης.

Διαχείριση ψυγείου

Στην οθόνη Home (Αρχική), πατήστε την εφαρμογή Fridge Manager (Διαχείριση ψυγείου).

- Μπορείτε να ρυθμίσετε την επιθυμητή θερμοκρασία ή λειτουργία για κάθε θάλαμο.
- Για πιο λεπτομερείς πληροφορίες σχετικά με την εφαρμογή Fridge Manager (Διαχείριση ψυγείου), ελέγξτε το ηλεκτρονικό εγχειρίδιο.

- Για να αποκτήσετε πρόσβαση στο ηλεκτρονικό εγχειρίδιο από το ψυγείο σας, πατήστε ⚙ > **General (Γενικά)** > **Support (Υποστήριξη)** > **User manual (Εγχειρίδιο χρήσης)**.

Επαναφορά ρυθμίσεων οθόνης (μόνο για τα μοντέλα τύπου Family Hub και AI Home Hub)

Αν παρουσιαστεί κάποιο μη φυσιολογικό σύμπτωμα όσον αφορά την οθόνη, δοκιμάστε να επαναφέρετε τις ρυθμίσεις της οθόνης. Αυτό ενδέχεται να λύσει το πρόβλημα.

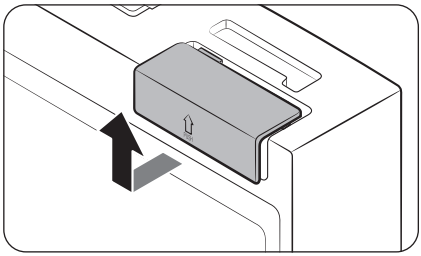

1. Ανοίξτε τη δεξιά πόρτα του ψυγείου και εντοπίστε το κάλυμμα διακόπτη στην επάνω δεξιά γωνία της πόρτας.
2. Πιέστε προς τα πάνω το κάλυμμα για να αποκαλύψετε τον διακόπτη λειτουργίας.

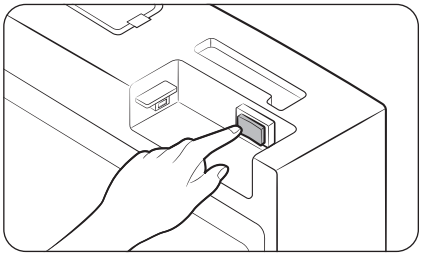

3. Κλείστε και ανοίξτε ξανά τον διακόπτη.
4. Επανατοποθετήστε το κάλυμμα διακόπτη, πιέζοντας μέχρι να ακούσετε έναν ήχο «κλικ».

Λειτουργίες

SmartThings (μόνο για τα κατάλληλα μοντέλα)

Εγκατάσταση

Επισκεφτείτε το Google Play Store, το Galaxy Apps ή το Apple App Store και αναζητήστε την εφαρμογή «SmartThings». Λάβετε και εγκαταστήστε την εφαρμογή SmartThings που παρέχεται από τη Samsung Electronics στην έξυπνη συσκευή σας.

ΣΗΜΕΙΩΣΗ

- Η υποστηριζόμενη έκδοση λογισμικού της εφαρμογής SmartThings υπόκειται σε αλλαγές, σύμφωνα με την πολιτική υποστήριξης λειτουργικού συστήματος που παρέχει ο κατασκευαστής. Επιπλέον, όσον αφορά την εφαρμογή SmartThings ή τις λειτουργίες που υποστηρίζει η εφαρμογή, η πολιτική νέων ενημερώσεων εφαρμογής στην υπάρχουσα έκδοση λειτουργικού συστήματος μπορεί να ανασταλεί για λόγους χρηστικότητας ή ασφαλείας.
- Η εφαρμογή SmartThings υπόκειται σε αλλαγές χωρίς προειδοποίηση για τη βελτίωση της χρηστικότητας ή της απόδοσης. Καθώς η έκδοση λειτουργικού συστήματος του κινητού τηλεφώνου ενημερώνεται κάθε έτος, η εφαρμογή SmartThings ενημερώνεται επίσης συνεχώς σύμφωνα με το τελευταίο λειτουργικό σύστημα. Αν έχετε ερωτήσεις σχετικά με τα προαναφερθέντα, επικοινωνήστε μαζί μας στο st.service@samsung.com
- Τα συνιστώμενα συστήματα κρυπτογράφησης περιλαμβάνουν τα WPA/TKIP και WPA2/AES. Δεν υποστηρίζονται τυχόν νεότερα ή μη τυπικά πρωτόκολλα ελέγχου ταυτότητας Wi-Fi.
- Τα ασύρματα δίκτυα ενδέχεται να επηρεαστούν από το περιβάλλον ασύρματης επικοινωνίας.
- Αν ο πάροχος υπηρεσιών Διαδικτύου έχει καταχωρίσει τη διεύθυνση MAC του υπολογιστή ή του μόντεμ σας ώστε να το αναγνωρίζει, το έξυπνο ψυγείο Samsung ενδέχεται να μη συνδέεται στο Διαδίκτυο. Αν συμβεί αυτό, επικοινωνήστε με τον πάροχο υπηρεσιών Διαδικτύου για τεχνική υποστήριξη.
- Οι ρυθμίσεις τείχους προστασίας του συστήματος δικτύου σας ενδέχεται να αποτρέπουν την πρόσβαση του έξυπνου ψυγείου Samsung στο Διαδίκτυο. Επικοινωνήστε με τον πάροχο υπηρεσιών Διαδικτύου για τεχνική υποστήριξη. Αν αυτό το σύμπτωμα συνεχίζει να παρουσιάζεται, επικοινωνήστε με το τοπικό επισκευαστικό κέντρο ή τον έμπορο λιανικής της Samsung.
- Για να διαμορφώσετε τις ρυθμίσεις του ασύρματου σημείου πρόσβασης (AP), ανατρέξτε στο εγχειρίδιο χρήσης του σημείου πρόσβασης (δρομολογητή).
- Τα έξυπνα ψυγεία Samsung υποστηρίζουν τα πρωτόκολλα Wi-Fi 2,4 GHz με IEEE 802.11 b/g/n και Soft-AP (συνιστάται IEEE 802.11 n).
- Οι μη εγκεκριμένοι δρομολογητές ασύρματου δικτύου Wi-Fi ενδέχεται να μη συνδέονται με τα κατάλληλα έξυπνα ψυγεία Samsung.

Λογαριασμός Samsung

Για να χρησιμοποιήσετε την εφαρμογή, απαιτείται να καταχωρίσετε τον δικό σας λογαριασμό Samsung. Αν δεν διαθέτετε λογαριασμό Samsung, ακολουθήστε τις οδηγίες της εφαρμογής στην οθόνη για να δημιουργήσετε δωρεάν έναν λογαριασμό Samsung.

Έναρξη χρήσης

Ενεργοποιήστε τη συσκευή που θέλετε να συνδέσετε, ανοίξτε την εφαρμογή SmartThings στο κινητό σας και, στη συνέχεια, ακολουθήστε τις παρακάτω οδηγίες.

Αν εμφανιστεί ένα αναδυόμενο μήνυμα που δηλώνει ότι βρέθηκε μια νέα συσκευή, πατήστε **ADD NOW (ΠΡΟΣΘΗΚΗ ΤΩΡΑ)**.

Αν δεν εμφανιστεί κανένα αναδυόμενο μήνυμα, πατήστε το κουμπί + και, στη συνέχεια, επιλέξτε τη συσκευή που θέλετε να συνδέσετε από τη λίστα των διαθέσιμων συσκευών.

Αν η συσκευή σας δεν βρίσκεται στη λίστα των διαθέσιμων συσκευών, πατήστε **Supported Devices (Υποστηριζόμενες συσκευές)**, επιλέξτε τον τύπο της συσκευής (ψυγείο) και, στη συνέχεια, επιλέξτε το μοντέλο της συγκεκριμένης συσκευής.

Ακολουθήστε τις οδηγίες στην εφαρμογή για να ρυθμίσετε τη συσκευή σας. Αφού ολοκληρωθεί η ρύθμιση, το ψυγείο σας θα εμφανίζεται ως «κάρτα» στην οθόνη **Devices (Συσκευές)**.

Εφαρμογή ψυγείου

Ολοκληρωμένος έλεγχος

Μπορείτε να παρακολουθείτε και να ελέγχετε το ψυγείο σας στο σπίτι και εν κινήσει.

- Πατήστε το εικονίδιο ψυγείου στον πίνακα εργαλείων SmartThings ή πατήστε το εικονίδιο συσκευών στο κάτω μέρος του πίνακα εργαλείων και, στη συνέχεια, πατήστε στην «κάρτα» ψυγείου για να ανοίξετε τη σελίδα του ψυγείου.
- Ελέγξτε την κατάσταση λειτουργίας ή τις ειδοποιήσεις που σχετίζονται με το ψυγείο σας και κατόπιν αλλάξτε τις επιλογές ή τις ρυθμίσεις, αν είναι απαραίτητο.

ΣΗΜΕΙΩΣΗ

Ορισμένες επιλογές ή ρυθμίσεις του ψυγείου ενδέχεται να μην είναι διαθέσιμες για απομακρυσμένο έλεγχο.

Λειτουργίες

Κατηγορία	Χαρακτηριστικό	Περιγραφή
Παρακολούθηση και έλεγχος	Θερμοκρασία ψυγείου	Μπορείτε να ρυθμίσετε και να παρακολουθείτε την επιθυμητή θερμοκρασία του ψυγείου.
	Γρήγορη ψύξη	Μπορείτε να ενεργοποιήσετε ή να απενεργοποιήσετε τη λειτουργία γρήγορης ψύξης και να ελέγξετε τις τρέχουσες ρυθμίσεις.
	Θερμοκρασία καταψύκτη	Μπορείτε να ρυθμίσετε και να παρακολουθείτε την επιθυμητή θερμοκρασία του καταψύκτη.
	Γρήγορη κατάψυξη	Μπορείτε να ενεργοποιήσετε ή να απενεργοποιήσετε τη λειτουργία γρήγορης κατάψυξης και να ελέγξετε τις τρέχουσες ρυθμίσεις.
	Παρασκευαστής πάγου *	Μπορείτε να ενεργοποιήσετε ή να απενεργοποιήσετε τον παρασκευαστή πάγου.
	Κανάτα αυτόματου γεμίσματος *	Μπορείτε να ενεργοποιήσετε ή να απενεργοποιήσετε τη λειτουργία Κανάτα αυτόματου γεμίσματος και να ελέγξετε τις τρέχουσες ρυθμίσεις της λειτουργίας.
Ειδοποιήσεις	Αφύσικα υψηλή θερμοκρασία	Αυτή η ειδοποίηση ενεργοποιείται όταν η θερμοκρασία του ψυγείου ή του καταψύκτη είναι αφύσικα υψηλή.
	Άνοιγμα πόρτας	Αυτή η ειδοποίηση ενεργοποιείται αν η πόρτα του ψυγείου ή του καταψύκτη παραμείνει ανοιχτή για περισσότερο από 2 λεπτά.
	Υπερχείλιση κανάτας Κανάτα αυτόματου γεμίσματος *	Αν η λειτουργία Κανάτα αυτόματου γεμίσματος ανιχνεύσει υπερχείλιση, ενεργοποιεί αυτήν την ειδοποίηση για να σας ενημερώσει σχετικά με την κατάσταση υπερχείλισης.
	Αντικατάσταση φίλτρου νερού	Αυτή η ειδοποίηση σάς υπενθυμίζει ότι πρέπει να αντικατασταθεί το φίλτρο νερού.
AI Energy Mode *	Μπορείτε να ενεργοποιήσετε ή να απενεργοποιήσετε τη δυνατότητα AI Energy Mode στο μενού Energy της εφαρμογής SmartThings. Μπορείτε να ελέγξετε την κατάσταση της δυνατότητας AI Energy Mode στην εφαρμογή SmartThings. Σε ορισμένα μοντέλα, το εικονίδιο εμφανίζεται στον κύριο πίνακα για να υποδείξει ότι η δυνατότητα AI Energy Mode είναι ενεργοποιημένη. (μόνο για τα κατάλληλα μοντέλα) Η ενεργοποίηση της δυνατότητας AI Energy Mode μειώνει την κατανάλωση ενέργειας, αλλά ενδέχεται επίσης να μειώσει την απόδοση ψύξης. **ΣΗΜΕΙΩΣΗ** Η δυνατότητα AI Energy Mode ενδέχεται να μη λειτουργεί, ανάλογα με τις ρυθμίσεις χρήστη ή το περιβάλλον λειτουργίας.	

* μόνο για τα κατάλληλα μοντέλα

Πληροφορίες για τις ενημερώσεις ασφαλείας

Οι ενημερώσεις ασφαλείας παρέχονται για να ενισχύουν την ασφάλεια της συσκευής σας και να προστατεύουν τα προσωπικά στοιχεία σας. Για περισσότερες πληροφορίες σχετικά με τις ενημερώσεις ασφαλείας, επισκεφτείτε τη διαδικτυακή τοποθεσία https://security.samsungda.com.

* Η διαδικτυακή τοποθεσία υποστηρίζει μόνο ορισμένες γλώσσες.

Λειτουργίες

Bixby (Αναγνώριση φωνής - μόνο για τα κατάλληλα μοντέλα)

Τι είναι το Bixby;

- Bixby είναι το όνομα της λύσης τεχνητής νοημοσύνης της Samsung που επιτρέπει τον έλεγχο της συσκευής μέσω φωνής.

Χρήση του Bixby

- Για να ενεργοποιήσετε την αναγνώριση φωνής, πρέπει να συνδέσετε τη συσκευή σας με την εφαρμογή SmartThings μέσω του δικτύου.
- Επίσης, πρέπει να συμφωνήσετε με τους όρους και τις προϋποθέσεις της υπηρεσίας Bixby.
- Αφού συνδεθείτε, μπορείτε να ελέγξετε ορισμένες λειτουργίες της συσκευής χρησιμοποιώντας το Bixby από ένα smartphone της Samsung, ακόμα και αν δεν υποστηρίζει εγγενώς την αναγνώριση φωνής.
- Για να ενεργοποιήσετε το Bixby, πείτε «Hi, Bixby» και ακολούθως μια φωνητική εντολή.
- Για περισσότερες εντολές αναγνώρισης φωνής, ανατρέξτε στην ενότητα «Φωνητικές εντολές».

Φωνητικές εντολές

Κατηγορία	Εντολή (παραδείγματα)
Θερμοκρασία	Tell me the temperature of the refrigerator (Πες μου τη θερμοκρασία του ψυγείου)
	Tell me the temperature of the fridge in the refrigerator (Πες μου τη θερμοκρασία του θαλάμου ψύξης του ψυγείου)
	Tell me the temperature of freezer in the refrigerator (Πες μου τη θερμοκρασία του θαλάμου κατάψυξης του ψυγείου)
Καιρός	Tell me the weather tomorrow (Πες μου τον αυριανό καιρό)
	How humid is it today? (Πόση υγρασία έχει σήμερα;)
	How high is the fine dust level today? (Πόσο υψηλό είναι το επίπεδο της λεπτόκοκκης σκόνης σήμερα;)
	When can I expect rain? (Πότε αναμένεται βροχή;)
Διεθνής ώρα	What time is it now? (Τι ώρα είναι τώρα;)
	What month is it today by the lunar calender? (Τι μήνα έχουμε σήμερα σύμφωνα με το σεληνιακό ημερολόγιο;)
	What time is it in New York? (Τι ώρα είναι στη Νέα Υόρκη;)

ΣΗΜΕΙΩΣΗ

Το Bixby θα εξέλθει από τη λειτουργία αναμονής μετά από ένα συγκεκριμένο χρονικό διάστημα αν δεν δοθεί καμία εντολή. Αφού ενεργοποιηθεί, η αναγνώριση φωνής ενδέχεται να μη λειτουργεί καλά ή να δυσλειτουργεί λόγω του ήχου περιβάλλοντος, όπως ο ήχος της τηλεόρασης.

⚠ **ΠΡΟΣΟΧΗ**

- **Πότε επηρεάζεται η αναγνώριση φωνής**
  - Η απόδοση ενδέχεται να επηρεαστεί από τη φωνή, το στυλ ομιλίας και την προφορά του χρήστη, καθώς και από το περιβάλλον.
  - Όταν χρησιμοποιείτε την αναγνώριση φωνής, να μιλάτε πιο δυνατά από τον ήχο περιβάλλοντος.
  - Για να βελτιώσετε την απόδοση της αναγνώρισης φωνής, σταθείτε σε απόσταση μικρότερη των 3 μέτρων από τη συσκευή και μιλήστε καθαρά.
  - Ενώ παρακολουθείτε τηλεόραση, οι φωνητικές εντολές μπορεί να αναγνωριστούν λανθασμένα λόγω του ήχου της τηλεόρασης.
- **Η αναγνώριση φωνής δεν λειτουργεί όταν...**
  - Το Bixby είναι απενεργοποιημένο στο μενού Bixby της εφαρμογής SmartThings.
  - Το μικρόφωνο είναι απενεργοποιημένο στη ρύθμιση μικροφώνου της εφαρμογής SmartThings.
- **Η αναγνώριση φωνής δεν λειτουργεί καλά όταν...**
  - Ο ήχος περιβάλλοντος είναι δυνατός (ήχος τηλεόρασης, μουσική κ.λπ.)
  - Το σήμα Wi-Fi είναι ασθενές (η σύνδεση στο Διαδίκτυο δεν είναι καλή)

Λειτουργίες

Πίνακας διανεμητή (μόνο για τα κατάλληλα μοντέλα)

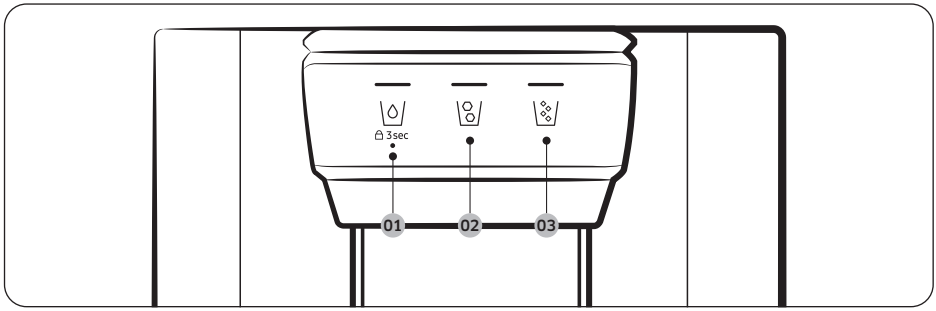

01

02

03

01 Νερό / Κλείδωμα (3 δευτ.)

	Για να διανείμετε παγωμένο νερό, πατήστε το κουμπί . Η αντίστοιχη ενδεικτική λυχνία ανάβει.
3 sec (3 δευτ.) (Πίνακας διανεμητή / Μοχλός διανεμητή)	Για να αποτρέψετε τη χρήση των κουμπιών του πίνακα διανεμητή και του μοχλού διανεμητή, κρατήστε πατημένο το κουμπί επί περισσότερα από 3 δευτερόλεπτα. Αν πατήσετε και κρατήσετε πατημένο ξανά το κουμπί επί περισσότερα από 3 δευτερόλεπτα, το κλείδωμα του διανεμητή θα απενεργοποιηθεί.

02 Πάγος σε κύβους

Πατήστε το κουμπί για να διανείμετε πάγο σε κύβους. Η αντίστοιχη ενδεικτική λυχνία ανάβει.

03 Θρυμματισμένος πάγος

Πατήστε το κουμπί για να διανείμετε θρυμματισμένο πάγο. Η αντίστοιχη ενδεικτική λυχνία ανάβει.

Ειδικές δυνατότητες

Το ψυγείο διαθέτει συσκευές που ρυθμίζονται από τον χρήστη, από τις οποίες μπορείτε να επωφεληθείτε.

Λειτουργία αυτόματου ανοίγματος πόρτας (μόνο για τα κατάλληλα μοντέλα)

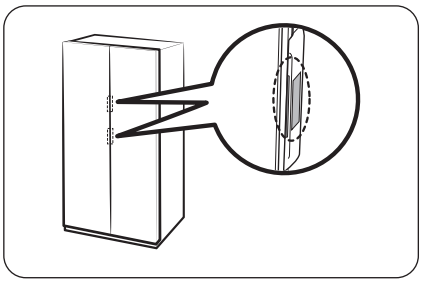

Αγγίξτε τον αισθητήρα κοντά στη λαβή της πόρτας. Η πόρτα θα ανοίξει.

- Η προεπιλεγμένη ρύθμιση είναι **Off (Απενεργοποίηση)**.
- Για να ενεργοποιήσετε τη λειτουργία, ανατρέξτε στις παρακάτω οδηγίες.
  - Γενικός τύπος: Ανατρέξτε στην ενότητα **Ενεργοποίηση ή απενεργοποίηση της λειτουργίας αυτόματου ανοίγματος πόρτας (μόνο για τα κατάλληλα μοντέλα)** στη σελίδα **58**.
  - Τύπος Family Hub: Στην εφαρμογή Fridge Manager (Διαχείριση ψυγείου), πατήστε **Settings (Ρυθμίσεις)** και, στη συνέχεια, ενεργοποιήστε τη λειτουργία **Auto Open Door (Αυτόματο άνοιγμα πόρτας)**.
  - Τύπος AI Home Hub: Στην αρχική οθόνη, πατήστε ⚙ > **Refrigerator (Ψυγείο)** > **Auto open door (Αυτόματο άνοιγμα πόρτας)** και επιλέξτε **On (Ενεργοποίηση)**.

ΣΗΜΕΙΩΣΗ

- Αν αγγίξετε ταυτόχρονα και τους δύο αισθητήρες, θα ανοίξει η πόρτα του πρώτου αισθητήρα που αγγίχτηκε και, στη συνέχεια, θα ανοίξει η άλλη πόρτα εντός περίπου 2 δευτερολέπτων.
- Η πόρτα δεν κλείνει αυτόματα. Κλείστε την πόρτα χειροκίνητα μετά τη χρήση.
- Οι γωνία (μοίρες) με την οποία ανοίγουν οι πόρτες ενδέχεται να διαφέρει ανάλογα με το περιβάλλον εγκατάστασης, όπως το δάπεδο στο οποίο είναι εγκατεστημένο το ψυγείο, η οριζοντίωση του ψυγείου και το βάρος των τροφίμων που φυλάσσονται στις θήκες της πόρτας.
  - Αν οι πόρτες ανοίγουν υπερβολικά ή δεν ανοίγουν αρκετά, ελέγξτε και βεβαιωθείτε ότι το ψυγείο είναι οριζόντιο. (Για περισσότερες πληροφορίες, ανατρέξτε στην ενότητα «**ΒΗΜΑ 4 Προσαρμογή των ποδιών ευθυγράμμισης**» στη σελίδα **36**.)

⚠ **ΠΡΟΣΟΧΗ**

- Η λειτουργία αυτόματου ανοίγματος πόρτας ενδέχεται να μην εκτελείται σωστά αν ανοίγετε και κλείνετε την πόρτα επανειλημμένα.
- Μη σταματάτε την πόρτα ωθώντας την ή με τη βία ενώ ανοίγει αυτόματα. Ενδέχεται να προκληθεί δυσλειτουργία του προϊόντος.
  - Προσέχετε να μη σας χτυπήσουν οι πόρτες όταν ανοίγουν αυτόματα.
- Αν η πόρτα αντιστέκεται στο άνοιγμα μετά από επανειλημμένα ανοίγματα της πόρτας, περιμένετε περίπου ένα λεπτό και, στη συνέχεια, προσπαθήστε ξανά. (Ενδέχεται να δυσκολευτείτε να ανοίξετε την πόρτα αμέσως αφού κλείσει, λόγω της μεταβολής της πίεσης του αέρα στο εσωτερικό του ψυγείου, η οποία δημιουργείται όταν ανοίγετε και κλείνετε την πόρτα).

Λειτουργίες

- Τα τυχαία αγγίγματα του αισθητήρα μπορεί να προκαλέσουν το άνοιγμα της πόρτας, να βεβαιώνεστε ότι έχει κλείσει.

Φωνή (μόνο για τα κατάλληλα μοντέλα)

Ρύθμιση αναγνώρισης φωνής

Στην εφαρμογή SmartThings, ρυθμίστε την επιλογή «Ήχος» σε «Φωνή».

Μερικές φωνητικές εντολές

1	Autofill pitcher detected water overflow (Η κανάτα αυτόματου γεμίσματος ανίχνευσε υπερχείλιση νερού)
2	The refrigerator door has been opened (Η πόρτα του ψυγείου είναι ανοιχτή)
3	Something went wrong (Προέκυψε κάποιο πρόβλημα)
4	The mode has been changed (Η λειτουργία έχει αλλάξει)
5	Power cool is now in operation (Η γρήγορη ψύξη βρίσκεται σε λειτουργία)
6	Power freeze is now in operation (Η γρήγορη κατάψυξη βρίσκεται σε λειτουργία)
7	The temperature inside the refrigerator has increased (Η θερμοκρασία στο εσωτερικό του ψυγείου αυξήθηκε)
8	The temperature is now set (Η θερμοκρασία ρυθμίστηκε)

ΣΗΜΕΙΩΣΗ

Όταν ρυθμίσετε την επιλογή «Ήχος» σε «Απενεργοποιημένος» στο ψυγείο σας, θα απενεργοποιηθεί και η αναγνώριση φωνής.

Κανάτα νερού (Κανάτα αυτόματου γεμίσματος) (μόνο για τα κατάλληλα μοντέλα)

Υπάρχει πάντα έτοιμο κρύο κεκαθαρμένο νερό στην AutoFill Pitcher (Κανάτα αυτόματου γεμίσματος). Μπορείτε να τοποθετήσετε τσάι ή φρούτα στο φίλτρο εκχύλισης, για να απολαύσετε το αγαπημένο σας νερό με εκχύλισμα.

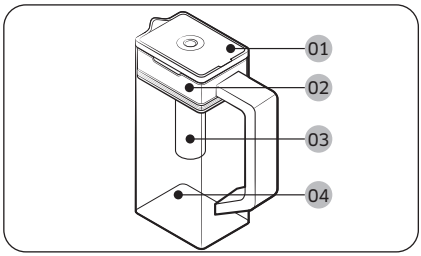

01 Καπάκι
02 Βάση φίλτρου εκχύλισης
03 Φίλτρο εκχύλισης
04 Κυρίως σώμα

Για να γεμίσετε την κανάτα νερού

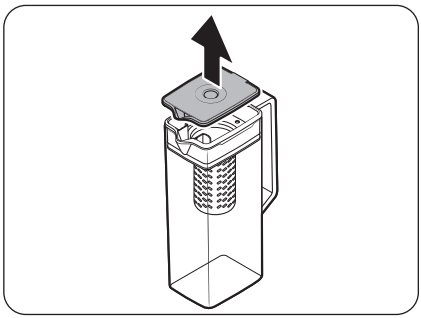

1. Πιάστε την εγκοπή λαβής του **καπακιού** και, στη συνέχεια, τραβήξτε προς τα επάνω για να ανοίξετε το **καπάκι**.
2. Τοποθετήστε φύλλα τσαγιού ή φρούτα μέσα στο φίλτρο εκχύλισης, ανάλογα με τις προτιμήσεις σας.

ΣΗΜΕΙΩΣΗ

Αν θέλετε να διατηρήσετε το νερό με εκχύλισμα στην αρχική του συγκέντρωση, απενεργοποιήστε τη λειτουργία AutoFill Pitcher (Κανάτα αυτόματου γεμίσματος).

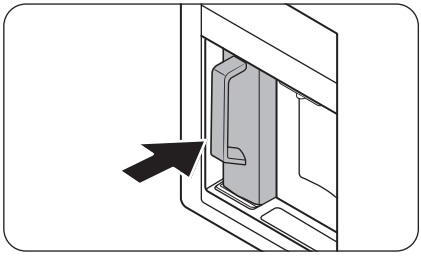

3. Ενεργοποιήστε τη λειτουργία AutoFill Pitcher (Κανάτα αυτόματου γεμίσματος) στον πίνακα ελέγχου. Ανοίξτε την πόρτα του Κέντρου ποτών και, στη συνέχεια, τοποθετήστε την κανάτα νερού στη βάση. Σπρώξτε την ευθεία προς τα μέσα, όπως φαίνεται στην εικόνα.

ΠΡΟΣΟΧΗ

Βεβαιωθείτε ότι η κανάτα νερού έχει εφαρμόσει στη βάση της.

4. Κλείστε την πόρτα. Η κανάτα νερού θα αρχίσει να γεμίζει με παγωμένο νερό μετά από λίγο.

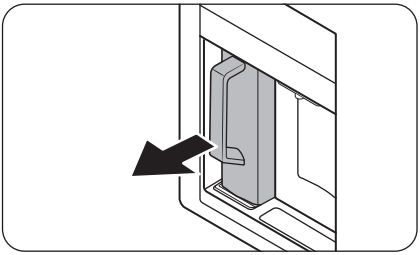

5. Για να πιείτε τσάι, ανοίξτε την πόρτα του Κέντρου ποτών και, στη συνέχεια, αφαιρέστε την κανάτα νερού. Τραβήξτε την ευθεία προς τα έξω.

⚠ **ΠΡΟΣΟΧΗ**

- Συνιστούμε να καταναλώνετε το νερό με εκχύλισμα φρούτων εντός 24 ωρών. Μετά από αυτό το χρονικό διάστημα, το νερό με εκχύλισμα μπορεί να αλλοιωθεί με την πάροδο του χρόνου.
- Πρέπει να καθαρίσετε την κανάτα νερού αφού καταναλώσετε το νερό με εκχύλισμα. Καθαρίστε επίσης την κανάτα νερού αν δεν την έχετε χρησιμοποιήσει για μεγάλο χρονικό διάστημα.

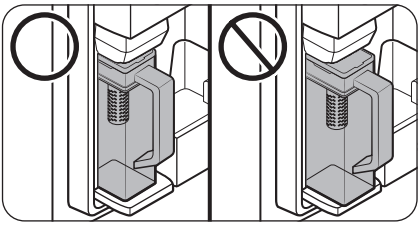

- Για να αποτρέψετε την πρόκληση κλίσης ή διαρροής στην κανάτα νερού, βεβαιωθείτε ότι η κανάτα νερού έχει εφαρμόσει στη βάση της.

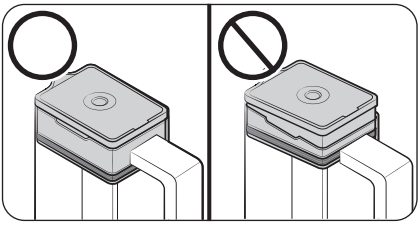

- Για να αποτρέψετε την πρόκληση έκχυσης ή διαρροής από την κανάτα νερού, βεβαιωθείτε ότι η βάση φίλτρου εκχύλισης είναι τοποθετημένη σωστά.

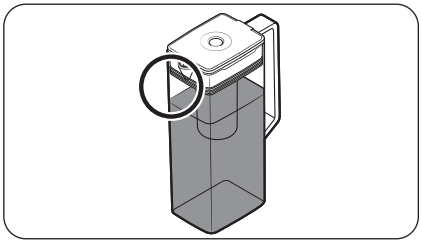

ΣΗΜΕΙΩΣΗ

- Αν υπάρχει υπερβολική υγρασία στην εμπρός πλευρά (ειδικά επισημασμένη περιοχή) της κανάτας νερού, η κανάτα νερού ενδέχεται να μη γεμίσει εντελώς. Απομακρύνετε την υγρασία και, στη συνέχεια, προσπαθήστε ξανά.
- Η λειτουργία AutoFill Pitcher (Κανάτα αυτόματου γεμίσματος) θα σταματήσει να παρέχει νερό στην κανάτα νερού, αν η κανάτα νερού δεν γεμίσει μετά από ένα συγκεκριμένο χρονικό διάστημα. Αν συμβεί αυτό, ελέγξτε αν ο σωλήνας νερού είναι συνδεδεμένος σωστά. Αφαιρέστε και επανατοποθετήστε την κανάτα νερού και, στη συνέχεια, προσπαθήστε ξανά.
- Αν η κανάτα νερού δεν έχει γεμίσει εντελώς, ελέγξτε αν υπάρχει νερό στο δοχείο νερού μέσα στο ψυγείο. Αν το δοχείο νερού είναι άδειο, γεμίστε πρώτα το δοχείο με νερό. Στη συνέχεια, αφαιρέστε την κανάτα νερού και τοποθετήστε την ξανά, για να συνεχίσει να παρέχεται νερό στην κανάτα νερού. (μόνο για τα κατάλληλα μοντέλα)

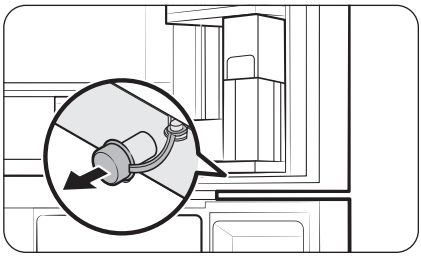

- Σκουπίστε το νερό γύρω από τη βάση της κανάτας νερού αν προκληθεί υπερχείλιση ή διαρροή στην κανάτα νερού.
- Το νερό εκρέει αν ανοιχτεί το ελαστικό πώμα.
- Η ένδειξη AutoFill Pitcher (Κανάτα αυτόματου γεμίσματος) στον πίνακα ελέγχου θα αναβοσβήνει αν παρουσιαστεί διαρροή. Σε περίπτωση διαρροής, ανοίξτε το ελαστικό πώμα για να αποστραγγιστεί το νερό που έχει διαρρεύσει. Αν η ένδειξη δεν σταματήσει να αναβοσβήνει μετά την αποστράγγιση, ενδέχεται να υπάρχει βλάβη στο σύστημα. Επικοινωνήστε με το τοπικό επισκευαστικό κέντρο της Samsung.

ΣΗΜΕΙΩΣΗ

- Πρέπει να καθαρίσετε την κανάτα νερού αφού καταναλώσετε το νερό με εκχύλισμα. Πρέπει επίσης να καθαρίσετε την κανάτα νερού αν δεν την έχετε χρησιμοποιήσει για μεγάλο χρονικό διάστημα ή αν έχετε αφήσει την κανάτα γεμάτη για περισσότερο από τρεις ημέρες.
- Αν δεν καθαρίσετε σωστά το φίλτρο εκχύλισης, ενδέχεται να παραμείνει η μυρωδιά του τσαγιού ή των φρούτων που χρησιμοποιήσατε προηγουμένως στο φίλτρο εκχύλισης. Αν δεν πρόκειται να χρησιμοποιείτε το φίλτρο εκχύλισης, διαχωρίστε το από την κανάτα και φυλάξτε το σε ένα ασφαλές μέρος.
- Αν δεν έχετε χρησιμοποιήσει το φίλτρο νερού για μεγάλο χρονικό διάστημα, πετάξτε τις δύο πρώτες κανάτες με νερό. Στη συνέχεια, καθαρίστε καλά την κανάτα νερού και χρησιμοποιήστε την.

Λειτουργίες

Διανεμητής νερού (μόνο για τα κατάλληλα μοντέλα)

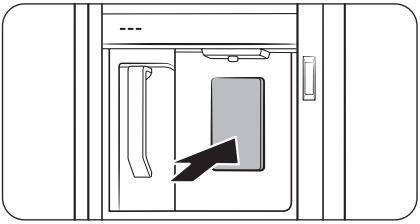

Για να διανείμετε παγωμένο νερό, ανοίξτε το Κέντρο ποτών και πιέστε τον μοχλό του διανεμητή.

ΣΗΜΕΙΩΣΗ

- Ο διανεμητής θα σταματήσει να διανέμει, αν συνεχίσετε να πιέζετε τον μοχλό διανεμητή για περίπου 1 λεπτό. Για να διανείμετε περισσότερο νερό, ελευθερώστε και πιέστε ξανά τον μοχλό.
- Βεβαιωθείτε ότι το ποτήρι είναι ευθυγραμμισμένο με τον διανεμητή, ώστε να μη χυθεί το νερό.
- Αν δεν χρησιμοποιήσετε τον διανεμητή νερού για 2-3 ημέρες, το νερό που διανέμει ενδέχεται να έχει αφύσικη οσμή ή γεύση. Αυτό δεν αποτελεί βλάβη στο σύστημα. Απορρίψτε τα πρώτα 1-2 ποτήρια νερού.
- Αν το δοχείο νερού μέσα στο ψυγείο είναι άδειο και χρησιμοποιήσετε τη λειτουργία AutoFill Pitcher (Κανάτα αυτόματου γεμίσματος) ή πιέσετε τον μοχλό του διανεμητή νερού, θα εισέλθει αέρας στον εύκαμπτο σωλήνα νερού. Αν γεμίσετε το δοχείο νερού ενώ υπάρχει αέρας στον εύκαμπτο σωλήνα νερού και χρησιμοποιήσετε τη λειτουργία AutoFill Pitcher (Κανάτα αυτόματου γεμίσματος) ή πιέσετε τον μοχλό του διανεμητή νερού, ενδέχεται να προκληθεί εκτόξευση νερού.

Θόλωση του νερού

Το νερό που παρέχεται στο ψυγείο ρέει μέσα από ένα βασικό αλκαλικό φίλτρο. Κατά τη διάρκεια αυτής της διαδικασίας φιλτραρίσματος, η πίεση του νερού αυξάνεται με αποτέλεσμα το νερό να είναι κορεσμένο σε οξυγόνο και άζωτο. Αυτό προκαλεί προσωρινή θόλωση του νερού όταν διανέμεται. Κάτι τέτοιο είναι φυσιολογικό και το νερό θα φαίνεται διαυγές μετά από λίγα δευτερόλεπτα.

Διανεμητής νερού/πάγου (μόνο για τα κατάλληλα μοντέλα)

Με χρήση του διανεμητή, μπορείτε να διανείμετε νερό με ή χωρίς πάγο.

Ο διανεμητής νερού προσφέρει 3 επιλογές: παγωμένο νερό, πάγος σε κύβους και θρυμματισμένος πάγος. Για να διανείμετε παγωμένο νερό, πατήστε το κουμπί στον πίνακα διανεμητή. Τοποθετήστε ένα ποτήρι κάτω από τον διανεμητή και, στη συνέχεια, πιέστε τον μοχλό διανεμητή.

Για να διανείμετε νερό με πάγο

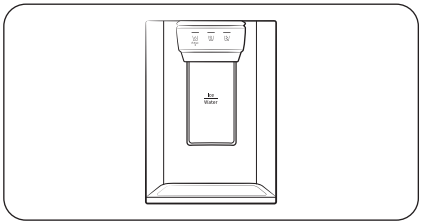

1. Με τον παρασκευαστή πάγου ενεργοποιημένο, πατήστε το κουμπί ή για να επιλέξετε τον τύπο πάγου.
2. Τοποθετήστε ένα ποτήρι κάτω από τον διανεμητή και, στη συνέχεια, πιέστε τον **μοχλό διανεμητή** με το ποτήρι. Θα βγει πάγος από τον διανεμητή.
3. Πατήστε το κουμπί για να επιλέξετε το νερό.
4. Πιέστε τον **μοχλό διανεμητή** με το ποτήρι. Θα βγει νερό από τον διανεμητή.

ΣΗΜΕΙΩΣΗ

- Ο διανεμητής θα σταματήσει να διανέμει, αν συνεχίσετε να πιέζετε τον μοχλό διανεμητή επί περίπου 1 λεπτό. Για να διανείμετε περισσότερο νερό, ελευθερώστε και πιέστε ξανά τον μοχλό.
- Βεβαιωθείτε ότι το ποτήρι είναι ευθυγραμμισμένο με τον διανεμητή, ώστε να μη χυθεί το νερό.
- Αν δεν χρησιμοποιήσετε τον διανεμητή νερού για 2-3 ημέρες, το νερό που διανέμει ενδέχεται να έχει αφύσικη οσμή ή γεύση. Αυτό δεν αποτελεί βλάβη στο σύστημα. Απορρίψτε τα πρώτα 1-2 ποτήρια νερού.

Λειτουργίες

Παρασκευαστής πάγου (μόνο για τα κατάλληλα μοντέλα)

Το ψυγείο διαθέτει έναν ενσωματωμένο παρασκευαστή πάγου που διανέμει αυτόματα πάγο, έτσι ώστε να μπορείτε να απολαμβάνετε φιλτραρισμένο νερό με πάγο σε κύβους ή θρυμματισμένο πάγο.

Παρασκευή πάγου

Αφού εγκαταστήσετε το ψυγείο και το συνδέσετε στην πρίζα, ακολουθήστε αυτές τις οδηγίες για να διασφαλίσετε τη σωστή παρασκευή πάγου και να διατηρήσετε το δοχείο πάγου γεμάτο με πάγο:

1. Αφήστε το ψυγείο να λειτουργήσει για τουλάχιστον 24 ώρες, ώστε να διασφαλίσετε τη βέλτιστη απόδοση.
2. Διανείμετε τα πρώτα 4 έως 6 παγάκια σε ένα ποτήρι.
3. Περιμένετε άλλες 8 ώρες και διανείμετε ακόμα 4 έως 6 παγάκια.
4. Τέλος, περιμένετε άλλες 16 ώρες και διανείμετε το πρώτο ποτήρι γεμάτο πάγο.

ΣΗΜΕΙΩΣΗ

- Αν καταναλώσετε όλο τον πάγο μαζί, πρέπει να περιμένετε 8 ώρες προτού διανείμετε τα πρώτα 4 έως 6 παγάκια. Αυτό διασφαλίζει ότι το δοχείο πάγου γεμίζει σωστά με πάγο.
- Τα παγάκια που δημιουργούνται γρήγορα ενδέχεται να φαίνονται λευκά, πράγμα που είναι φυσιολογικό.

⚠ ΠΡΟΣΟΧΗ

Διανείμετε τον πάγο σύμφωνα με το μέγεθος του ποτηριού.

- Αν διανείμετε υπερβολική ποσότητα, ενδέχεται να πέσει έξω πάγος και να προκληθεί τραυματισμός.
- Ο πάγος ενδέχεται να συσσωρευτεί και να φράξει τη χοάνη πάγου.

Για να γεμίσετε το δοχείο νερού (μόνο για τα κατάλληλα μοντέλα)

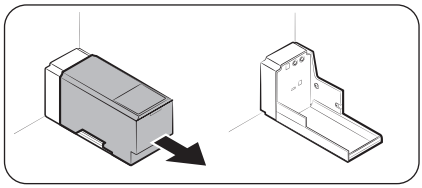

Για την πρώτη χρήση, καθαρίστε το εσωτερικό μέρος του δοχείου νερού και στεγνώστε το καλά.

1. Κρατήστε τις δύο χειρολαβές στο μπροστινό μέρος του δοχείου και σύρετε προς τα έξω, όπως φαίνεται στην εικόνα.

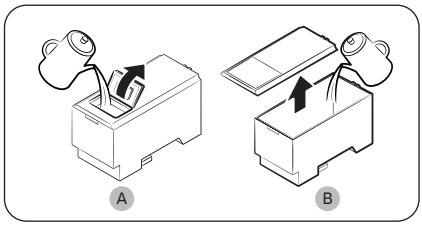

2. Ανοίξτε το **μπροστινό καπάκι (A)** του καλύμματος ή **ολόκληρο το κάλυμμα (B)** και γεμίστε το δοχείο με έως 5 λίτρα νερό.

⚠ ΠΡΟΣΟΧΗ

- Μην υπερβείτε τη γραμμή μέγιστης στάθμης. Το νερό θα ξεχειλίσει.
- Γεμίζετε μόνο με πόσιμο νερό.

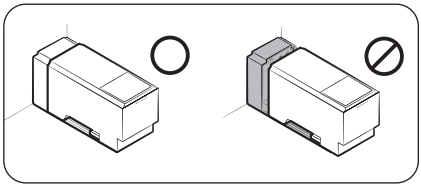

3. Επανατοποθετήστε το δοχείο νερού και εφαρμόστε το στον μηχανισμό του διανεμητή. Βεβαιωθείτε ότι το μπροστινό μέρος (με το μπροστινό καπάκι) του δοχείου είναι στραμμένο προς τα εμπρός.

⚠ **ΠΡΟΣΟΧΗ**

- Βεβαιωθείτε ότι το δοχείο νερού εφαρμόζει στο ράφι. Διαφορετικά, το δοχείο νερού ενδέχεται να μη λειτουργεί σωστά.
- Μη χρησιμοποιείτε το ψυγείο χωρίς να τοποθετήσετε το δοχείο νερού. Ενδέχεται να μειωθεί η απόδοση ψύξης.
- Γεμίζετε το δοχείο μόνο με πόσιμο νερό, όπως μεταλλικό ή απιονισμένο νερό. Μη χρησιμοποιείτε άλλα υγρά.
- Προσέχετε όταν μετακινείτε ένα γεμάτο δοχείο. Αν πέσει το δοχείο, ενδέχεται να προκληθεί τραυματισμός.
- Μην προσπαθείτε να αποσυναρμολογήσετε μόνοι σας την εσωτερική αντλία. Αν η εσωτερική αντλία υποστεί ζημιά ή αποσυνδεθεί από το δοχείο νερού, ο διανεμητής δεν λειτουργεί.

Για την πρώτη χρήση

- Πιέστε τον μοχλό διανεμητή επί 10 δευτερόλεπτα, για να εξέλθει ο αέρας από τους εύκαμπτους σωλήνες του συστήματος παροχής νερού.
- Απορρίψτε τα πρώτα έξι ποτήρια νερού, για να απομακρύνετε τους ρύπους από το σύστημα παροχής νερού.

Παρασκευή πάγου (μόνο για τα κατάλληλα μοντέλα)

Το ψυγείο διαθέτει έναν ενσωματωμένο παρασκευαστή πάγου που διανέμει αυτόματα πάγο, έτσι ώστε να μπορείτε να απολαμβάνετε φιλτραρισμένο νερό με πάγο σε κύβους ή θρυμματισμένο πάγο, ανάλογα με τις προτιμήσεις σας.

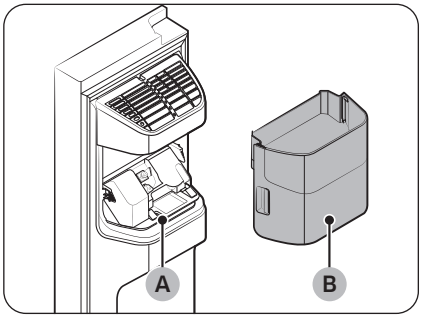

Αν δεν διανέμεται πάγος, ελέγξτε πρώτα αν ο παρασκευαστής πάγου παρασκευάζει σωστά τον πάγο.

Για να ελέγξετε τον παρασκευαστή πάγου

1. Κρατήστε προσεκτικά το **δοχείο παρασκευαστή πάγου (B)** με τα δύο χέρια και αφαιρέστε το από τη **χοάνη πάγου (A)**.

2. Ελέγξτε το δοχείο του παρασκευαστή πάγου, αν περιέχει πάγο όπως απαιτείται.

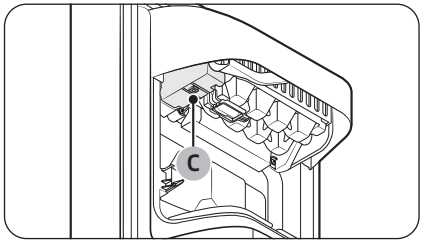

3. Πατήστε το **κουμπί (C)** στο κάτω μέρος του παρασκευαστή πάγου. Θα ακούσετε έναν χαρακτηριστικό ήχο (ντινγκ-ντονγκ) με το πάτημα του κουμπιού.
4. Θα ακούσετε ακόμα έναν ήχο αν ο παρασκευαστής πάγου λειτουργεί κανονικά.

ΣΗΜΕΙΩΣΗ

Αν αυτό το σύμπτωμα συνεχίζει να παρουσιάζεται, επικοινωνήστε με τον τεχνικό εγκατάστασης του σωλήνα νερού ή με το τοπικό επισκευαστικό κέντρο της Samsung.

⚠ ΠΡΟΣΟΧΗ

- Μην πατάτε το κουμπί επανειλημμένα αφού ο δίσκος πάγου γεμίσει με πάγο ή νερό. Το νερό μπορεί να ξεχειλίσει ή ο πάγος μπορεί να σφηνώσει.
- Όταν το ψυγείο ανακτά την τροφοδοσία ρεύματος μετά από διακοπή ρεύματος, το δοχείο του παρασκευαστή πάγου ενδέχεται να περιέχει ένα μείγμα από λιωμένα και σφηνωμένα παγάκια που θα προκαλέσει βλάβη στο σύστημα. Για να το αποτρέψετε αυτό, φροντίστε να αδειάσετε το δοχείο του παρασκευαστή πάγου προτού χρησιμοποιήσετε το ψυγείο.
- Για να αποτρέψετε την πτώση του δοχείου παρασκευαστή πάγου, φροντίστε να χρησιμοποιείτε και τα δύο χέρια όταν αφαιρείτε ή επανατοποθετείτε το δοχείο του παρασκευαστή πάγου.
- Μην αφήνετε τα παιδιά να κρέμονται ή να παίζουν με τον διανεμητή πάγου ή το δοχείο του παρασκευαστή πάγου. Τα παιδιά ενδέχεται να τραυματιστούν.
- Μη βάζετε τα δάχτυλά σας ή άλλα αντικείμενα στην οπή του διανεμητή ή στη χοάνη πάγου. Ενδέχεται να προκληθεί τραυματισμός ή υλικές ζημιές.

ΣΗΜΕΙΩΣΗ

- Όταν ο παρασκευαστής πάγου είναι ενεργοποιημένος, το ψυγείο θα συνεχίσει να παρασκευάζει πάγο ακόμα και αν αφαιρέσετε το δοχείο πάγου.
- Φροντίστε να απενεργοποιήσετε τον παρασκευαστή πάγου αν δεν πρόκειται να τον χρησιμοποιείτε.
- Η αφαίρεση του δοχείου παρασκευαστή πάγου δεν επηρεάζει τη θερμική και μηχανική απόδοση του ψυγείου.
- Ο αναφερόμενος όγκος του καταψύκτη μετράται με τον οδηγό καταψύκτη και το κάτω ράφι, αφού αφαιρεθεί ο παρασκευαστής πάγου, το επάνω συρτάρι και το κάτω συρτάρι.

Για να εξασφαλίσετε περισσότερο χώρο αποθήκευσης (μόνο για τα κατάλληλα μοντέλα)

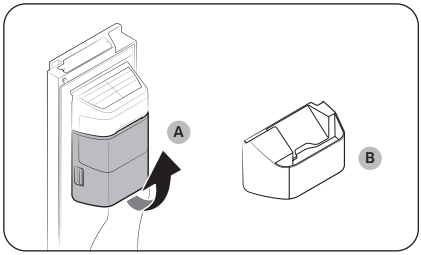

Αν δεν χρησιμοποιείτε τον παρασκευαστή πάγου και χρειάζεστε περισσότερο χώρο αποθήκευσης, αφαιρέστε το **δοχείο παρασκευαστή πάγου (A)**. Στη συνέχεια, εισαγάγετε τον **προαιρετικό οδηγό καταψύκτη (B)** στη θέση του δοχείου παρασκευαστή πάγου.

⚠ **ΠΡΟΣΟΧΗ**

Αν έχετε αφαιρέσει το δοχείο του παρασκευαστή πάγου, πρέπει να απενεργοποιήσετε τον παρασκευαστή πάγου.

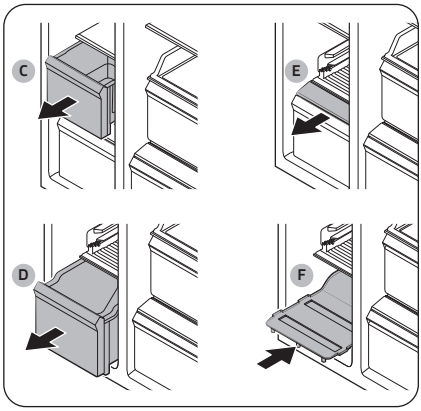

Για να εξασφαλίσετε περισσότερο χώρο, αφαιρέστε το **επάνω συρτάρι (C)**, το **κάτω συρτάρι (D)** και το **κάλυμμα κάτω συρταριού (E)**. Στη συνέχεια, εισαγάγετε το παρεχόμενο **κάτω ράφι (F)**.

ΣΗΜΕΙΩΣΗ

- Η αφαίρεση των συρταριών δεν επηρεάζει τη θερμοκρασία ή τη χρήση του καταψύκτη.
- Ο αναφερόμενος όγκος του καταψύκτη μετράται με το κάτω ράφι, αφού αφαιρεθεί το επάνω συρτάρι, το κάτω συρτάρι και το κάλυμμα κάτω συρταριού.

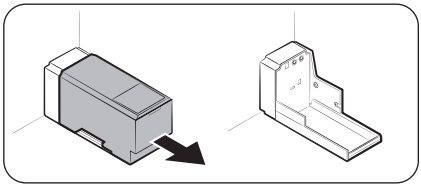

Για επιπλέον χώρο, αφαιρέστε το δοχείο νερού και χρησιμοποιήστε τον χώρο για να αποθηκεύσετε περισσότερα τρόφιμα.

Λειτουργίες

Δοχείο παρασκευαστή πάγου

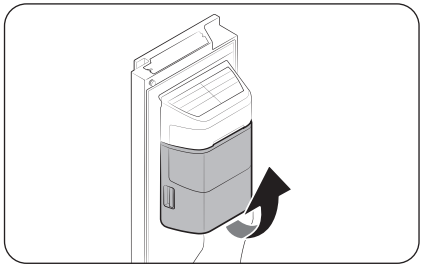

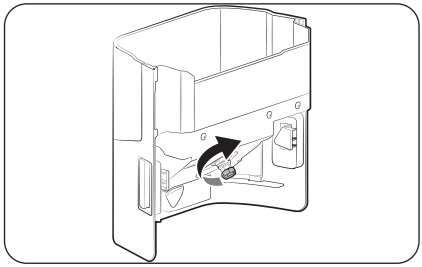

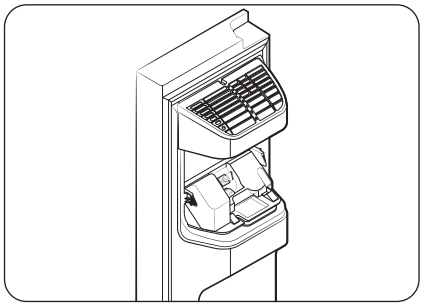

Αν δεν διανείμετε πάγο για παρατεταμένο χρονικό διάστημα, ο πάγος μπορεί να δημιουργήσει μάζες μέσα στο δοχείο. Αν συμβεί αυτό, αφαιρέστε και αδειάστε το δοχείο του παρασκευαστή πάγου.

1. Για να αφαιρέσετε το δοχείο του παρασκευαστή πάγου, ανασηκώστε το προσεκτικά και τραβήξτε το έξω αργά, κρατώντας τις χειρολαβές και με τα δύο χέρια.
2. Αφαιρέστε και αδειάστε το δοχείο του παρασκευαστή πάγου.
3. Όταν τελειώσετε, περιστρέψτε τη λαβή γραναζιού στο πίσω μέρος του δοχείου κατά 90° και, στη συνέχεια, τοποθετήστε ξανά το δοχείο στη θέση του. Φροντίστε να εισάγετε σωστά το δοχείο, μέχρι να ακούσετε έναν ήχο «κλικ».

⚠ ΠΡΟΣΟΧΗ

- Μην ασκείτε υπερβολική δύναμη στο κάλυμμα του δοχείου. Το κάλυμμα ενδέχεται να σπάσει.
- Μην κλείνετε δυνατά την πόρτα. Ενδέχεται να χυθεί νερό πάνω στον παρασκευαστή πάγου.
- Για να αποφευχθεί το ενδεχόμενο τραυματισμού, φροντίζετε να καθαρίζετε τυχόν πάγο ή νερό που έχει πέσει στο δάπεδο.
- Για να αποφευχθούν ατυχήματα ή τραυματισμός, μην αφήνετε τα παιδιά να παίζουν με τον διανεμητή νερού ή τον παρασκευαστή πάγου.
- Μη βάζετε το χέρι σας ή κάποιο αντικείμενο στη χοάνη πάγου. Ενδέχεται να προκληθεί τραυματισμός ή ζημιά στο προϊόν.

ΣΗΜΕΙΩΣΗ

- Οποιοσδήποτε ήχος ακουστεί από τον παρασκευαστή πάγου κατά τη διάρκεια της διαδικασίας παρασκευής πάγου είναι φυσιολογικός.
- Όταν η πόρτα είναι ανοιχτή, δεν λειτουργεί ούτε ο παρασκευαστής πάγου ούτε ο διανεμητής νερού.

Πίεση νερού

Αν θέλετε να ελέγξετε την ποσότητα του νερού που ρέει μέσα στον δίσκο πάγου, ακολουθήστε αυτά τα βήματα.

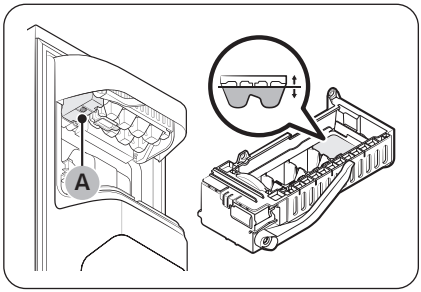

1. Αφαιρέστε το δοχείο πάγου.
2. Πατήστε το **κουμπί (A)** στο κάτω μέρος του παρασκευαστή πάγου. Κανονικά, ο δίσκος πάγου γεμίζει με νερό σε λίγα λεπτά.
3. Αν η στάθμη του νερού είναι χαμηλότερη από την αναμενόμενη, ελέγξτε την πίεση νερού του σωλήνα παροχής νερού από την πηγή νερού. Αυτό δεν αποτελεί βλάβη στο σύστημα.

⚠ **ΠΡΟΣΟΧΗ**

- Μην πατάτε επανειλημμένα το κουμπί στο κάτω μέρος του παρασκευαστή πάγου όταν ο δίσκος πάγου είναι γεμάτος με νερό. Το νερό μπορεί να ξεχειλίσει ή ο πάγος μπορεί να σφηνώσει.
- Βεβαιωθείτε ότι το δοχείο του παρασκευαστή πάγου έχει τοποθετηθεί σωστά. Διαφορετικά, ο παρασκευαστής πάγου δεν θα λειτουργεί.
- Αν προκύψει διακοπή ρεύματος, αφαιρέστε τον δίσκο πάγου. Ενδέχεται να χυθεί νερό.

Αυτόματος παρασκευαστής πάγου (μόνο για τα κατάλληλα μοντέλα)

Το ψυγείο διαθέτει έναν ενσωματωμένο παρασκευαστή πάγου που διανέμει αυτόματα πάγο.

- Η γενική σχεδίαση ή/και τα εξαρτήματα ενδέχεται να διαφέρουν, ανάλογα με το μοντέλο.
- Μια σέσουλα πάγου παρέχεται μαζί με το ψυγείο.

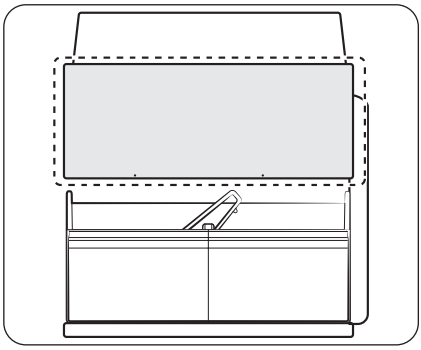

- Αυτό το προϊόν διαθέτει δύο τύπους παρασκευαστή πάγου.
- Μπορείτε απλά να σύρετε έξω τον δίσκο κάδου πάγου για να χρησιμοποιήσετε τον πάγο και, στη συνέχεια, να τον σύρετε ξανά μέσα μετά τη χρήση.

⚠ **ΠΡΟΕΙΔΟΠΟΙΗΣΗ**

Κίνδυνος πνιγμού: Ο πάγος ενδέχεται να προκαλέσει πνιγμό σε μικρά παιδιά.

Παρασκευή πάγου

Αφού εγκαταστήσετε το ψυγείο και το συνδέσετε στην πρίζα, ακολουθήστε αυτές τις οδηγίες για να διασφαλίσετε τη σωστή παρασκευή πάγου και να διατηρήσετε το δοχείο πάγου γεμάτο με πάγο.

Λειτουργίες

Για την πρώτη χρήση

- Αφήστε τον παρασκευαστή πάγου να παρασκευάζει πάγο για 1-2 ημέρες.
- Απορρίψτε τα πρώτα 1-2 δοχεία πάγου, για να απομακρύνετε τους ρύπους από το σύστημα παροχής νερού.

Διαγνωστικός έλεγχος

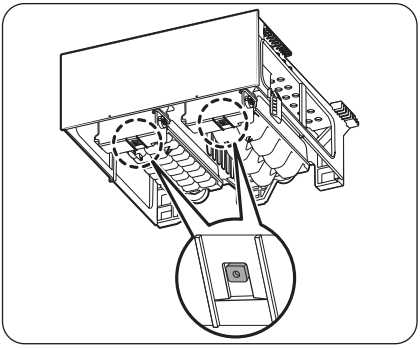

- Η γενική σχεδίαση ή/και τα εξαρτήματα ενδέχεται να διαφέρουν, ανάλογα με το μοντέλο.
- Αν δεν διανέμεται πάγος, ελέγξτε πρώτα την κατάσταση του παρασκευαστή πάγου χρησιμοποιώντας το κουμπί **Δοκιμή** στο κάτω μέρος του παρασκευαστή πάγου.
- Πατήστε το κουμπί **Δοκιμή** στο κάτω μέρος του παρασκευαστή πάγου. Θα ακούσετε έναν χαρακτηριστικό ήχο (ντινγκ-ντονγκ) όταν πατήσετε το κουμπί. Θα ακούσετε ακόμα έναν ήχο αν ο παρασκευαστής πάγου λειτουργεί σωστά.

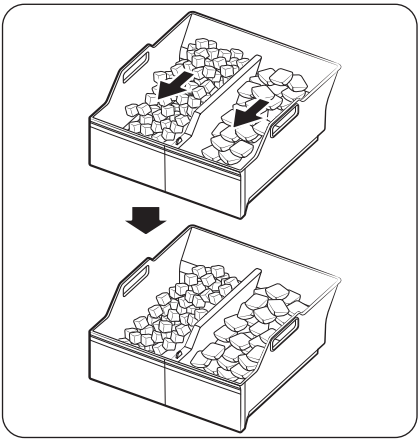

- Η συσσώρευση πάγου στη μία πλευρά του δίσκου είναι κάτι φυσιολογικό. Κατανείμετε τον πάγο ομοιόμορφα στον δίσκο για να αποθηκεύσετε περισσότερο πάγο.

Παρασκευή πάγου (μόνο για τα κατάλληλα μοντέλα)

Περιστρεφόμενος παρασκευαστής πάγου

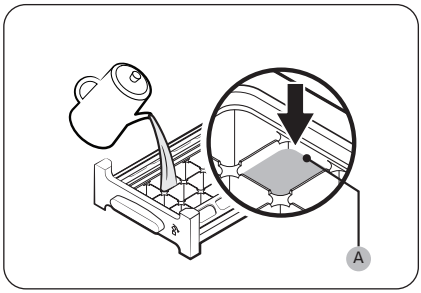

1. Ανοίξτε την πόρτα του καταψύκτη και σύρετε έξω τον δίσκο πάγου για να τον ανοίξετε.
2. Γεμίστε τον δίσκο με νερό έως την **ένδειξη μέγιστης στάθμης (A)** που σημειώνεται στο πίσω εσωτερικό μέρος του δίσκου.
3. Σύρετε ξανά τον δίσκο στη θέση του.

ΣΗΜΕΙΩΣΗ

Ο χρόνος παρασκευής πάγου εξαρτάται από τις ρυθμίσεις θερμοκρασίας.

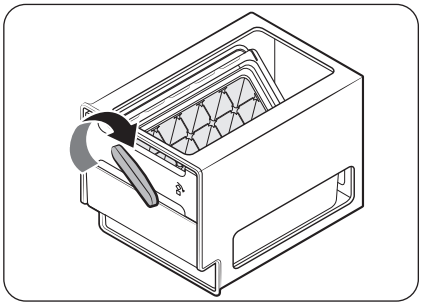

ΣΗΜΕΙΩΣΗ

- Βεβαιωθείτε ότι το δοχείο φύλαξης για τα παγάκια βρίσκεται στη θέση του, κάτω από τον δίσκο πάγου.
- Για να διανείμετε τα παγάκια, στρέψτε τη λαβή του δοχείου προς τα δεξιά για να αδειάσετε τα μισά παγάκια στο δοχείο. Στη συνέχεια, στρέψτε την προς τα αριστερά για να αδειάσετε τα άλλα μισά.
- Αφαιρέστε το δοχείο, συστρέφοντας ελαφρώς και τραβώντας προς τα εμπρός.

Συντήρηση

Χειρισμός και φροντίδα

Ράφια (ψυγείο/καταψύκτης) / Ράφι κρασιών (μόνο για τα κατάλληλα μοντέλα)

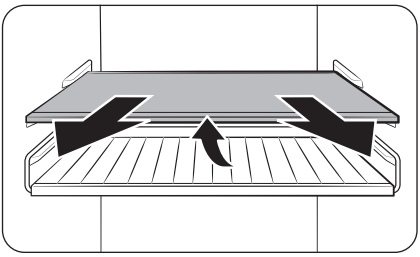

1. Τραβήξτε λίγο προς τα έξω το ράφι (ή το ράφι κρασιών). Στη συνέχεια, ενώ ανασηκώνετε την πίσω πλευρά, τραβήξτε το έξω.

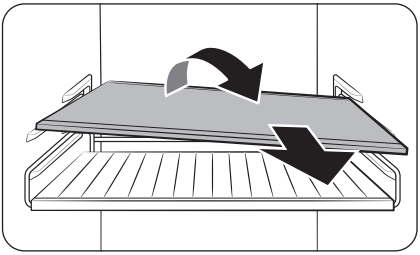

2. Γυρίστε διαγώνια το ράφι (ή το ράφι κρασιών) για να το αφαιρέσετε.

⚠ **ΠΡΟΣΟΧΗ**

- Το ράφι πρέπει να τοποθετηθεί σωστά. Μην το τοποθετείτε ανάποδα.
- Τα γυάλινα δοχεία ενδέχεται να γρατσουνίσουν την επιφάνεια των γυάλινων ραφιών.
- Μην τοποθετείτε κανένα άλλο ράφι στη θέση του ραφιού κρασιών. Ενδέχεται να προκληθεί ζημιά στο ψυγείο. (μόνο για τα κατάλληλα μοντέλα)

Θήκες πόρτας

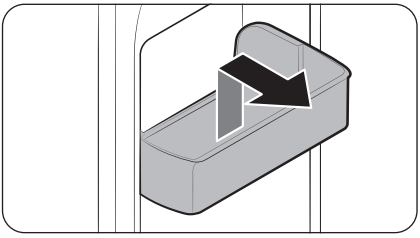

Για να αφαιρέσετε μια θήκη πόρτας, συγκρατήστε τις μπροστινές πλευρές της θήκης και ανασηκώστε την προσεκτικά για να την αφαιρέσετε.

Συρτάρια

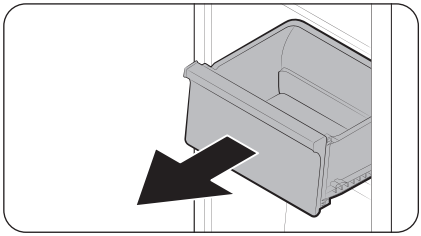

Ανασηκώστε προσεκτικά το εμπρός μέρος του συρταριού και σύρετέ το έξω.

Συρτάρι λαχανικών/αποξηραμένων τροφών και κρέατος

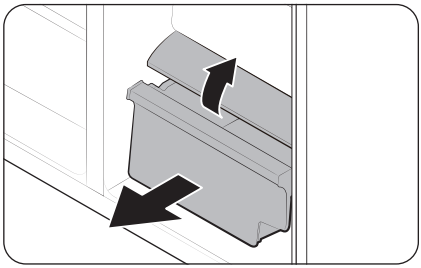

Για να αφαιρέσετε το συρτάρι λαχανικών από το ψυγείο ή το συρτάρι αποξηραμένων τροφών από τον καταψύκτη:

1. Πρώτα, αφαιρέστε τα γύρω συρτάρια πολλαπλών χρήσεων, αν είναι απαραίτητο.

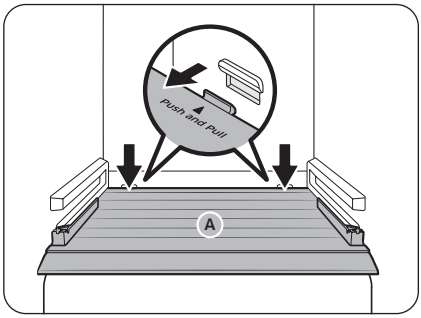

2. Αν το ψυγείο σας διαθέτει **κάλυμμα (A)** για το συρτάρι λαχανικών/αποξηραμένων τροφών, αφαιρέστε το με την παρακάτω μέθοδο.
   a. Τραβήξτε το συρτάρι προς τα έξω, μέχρι το μέσο της διαδρομής του.
   b. Τραβήξτε το κάλυμμα ενώ πιέζετε το πίσω μέρος του και από τις δύο πλευρές (όπως επισημαίνεται στην εικόνα).
3. Τραβήξτε προσεκτικά έξω το συρτάρι λαχανικών/αποξηραμένων τροφών.

Δοχείο παρασκευαστή πάγου (μόνο για τα κατάλληλα μοντέλα)

Για να αφαιρέσετε το δοχείο του παρασκευαστή πάγου, ανατρέξτε στην ενότητα «Δοχείο παρασκευαστή πάγου» στη σελίδα **82**.

Συντήρηση

Πού να φυλάσσετε τη σέσουλα (μόνο για τα κατάλληλα μοντέλα)

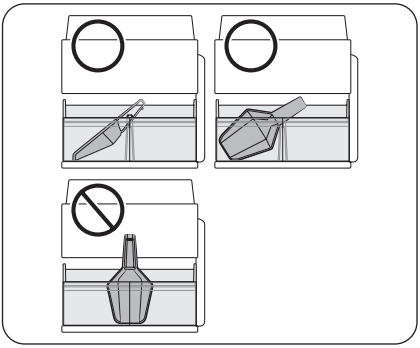

Φυλάσσετε τη σέσουλα στο εμπρός μέρος του κάδου πάγου. Τοποθετήστε τη σέσουλα όπως φαίνεται στην εικόνα, φροντίζοντας να μην εμποδίζει τον διανεμητή πάγου όταν εισάγεται ο δίσκος κάδου πάγου.

ΣΗΜΕΙΩΣΗ

Αν ο δίσκος κάδου πάγου δεν έχει εισαχθεί πλήρως, ο πάγος ενδέχεται να πέσει πίσω (και έξω) από τον κάδο πάγου ή ο παρασκευαστής πάγου ενδέχεται να σταματήσει την παρασκευή πάγου.

Κανάτα αυτόματου γεμίσματος (μόνο για τα κατάλληλα μοντέλα)

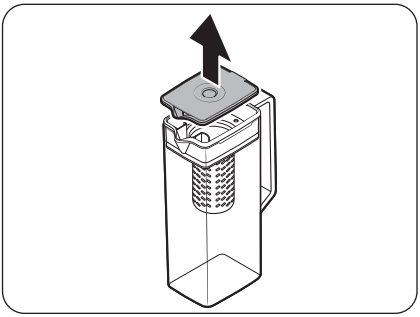

1. Πιάστε την εγκοπή λαβής του **καπακιού** και, στη συνέχεια, τραβήξτε προς τα επάνω για να το αφαιρέσετε.

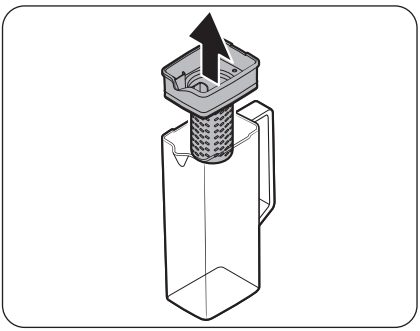

2. Πιάστε και τις δύο πλευρές της **βάσης φίλτρου εκχύλισης** και, στη συνέχεια, ανασηκώστε την για να την αφαιρέσετε.

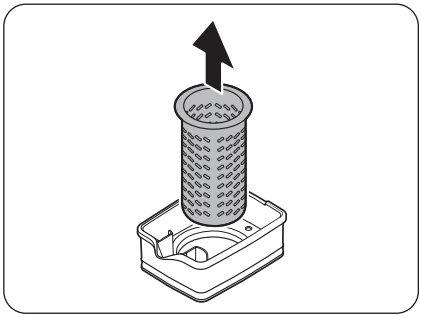

3. Ενώ συστρέφετε ελαφρώς το **φίλτρο εκχύλισης**, τραβήξτε το έξω από το στεγανοποιημένο στόμιο.
4. Καθαρίστε το **φίλτρο εκχύλισης** με ουδέτερο απορρυπαντικό και τρεχούμενο νερό. Ξεπλύνετε και στεγνώστε το καλά.
5. Συναρμολογήστε την κανάτα αυτόματου γεμίσματος εφαρμόζοντας την αντίστροφη διαδικασία σε σχέση με την αποσυναρμολόγηση.

⚠ **ΠΡΟΣΟΧΗ**

Η κανάτα νερού και το καπάκι δεν είναι ασφαλή για χρήση σε φούρνο μικροκυμάτων, καθώς μπορεί να λιώσουν ή να παραμορφωθούν αν εκτεθούν σε θερμότητα (συμπεριλαμβανομένου του καυτού νερού). Πλύνετε στο χέρι με κρύο ή ζεστό νερό, όπως απαιτείται. (Η θερμοκρασία του νερού πρέπει να είναι χαμηλότερη από 70 °C.)

Συντήρηση

Καθαρισμός

Εσωτερικό και εξωτερικό μέρος

⚠ **ΠΡΟΕΙΔΟΠΟΙΗΣΗ**

- Μη χρησιμοποιείτε βενζόλιο, διαλυτικό, ξύδι, υγρό λευκαντικό, μαγειρική σόδα, κιτρικά, μείγματα αλάτων ή οικιακό απορρυπαντικό/απορρυπαντικό αυτοκινήτου όπως το Clorox™ για σκοπούς καθαρισμού. Ενδέχεται να προκαλέσουν ζημιά στην επιφάνεια του ψυγείου, καθώς και πυρκαγιά.
- Μην ψεκάζετε νερό επάνω στο ψυγείο. Ενδέχεται να προκληθεί ηλεκτροπληξία.
- Μη βάζετε τα δάχτυλά σας ή άλλα αντικείμενα στην οπή του διανεμητή.

Χρησιμοποιείτε τακτικά ένα στεγνό πανί για να απομακρύνετε όλα τα ξένα σώματα, όπως σκόνη ή νερό, από τους ακροδέκτες και τα σημεία επαφής του φις τροφοδοσίας.

1. Αποσυνδέστε το καλώδιο ρεύματος.
2. Χρησιμοποιήστε ένα βρεγμένο μαλακό πανί που δεν αφήνει χνούδι ή μια χαρτοπετσέτα για να καθαρίσετε το εσωτερικό και το εξωτερικό μέρος του ψυγείου.
3. Όταν τελειώσετε, χρησιμοποιήστε ένα στεγνό πανί ή μια χαρτοπετσέτα για να το στεγνώσετε καλά.
4. Συνδέστε το καλώδιο ρεύματος.

Διανεμητής πάγου/νερού (μόνο για τα κατάλληλα μοντέλα)

ΣΗΜΕΙΩΣΗ

Για λόγους υγιεινής, να καθαρίζετε συχνά την περιοχή του διανεμητή.

⚠ **ΠΡΟΣΟΧΗ**

Όταν επιλέγεται ο θρυμματισμένος πάγος, ενδέχεται να μαζευτούν υπολείμματα κομματιών πάγου στη χοάνη πάγου. Για να το αποτρέψετε αυτό, αφαιρέστε τα υπολείμματα πάγου από τη χοάνη χρησιμοποιώντας ένα μαλακό και καθαρό πανί.

Ακροφύσιο διανεμητή (μόνο για τα κατάλληλα μοντέλα)

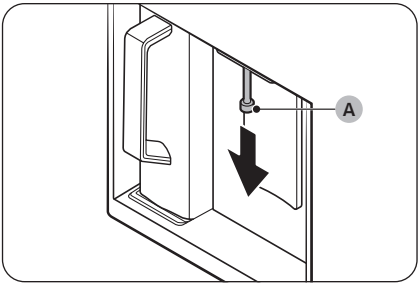

1. Συγκρατήστε το άκρο του **ακροφυσίου διανεμητή (A)**.
2. Ενώ στρέφετε το **ακροφύσιο διανεμητή (A)** προς τα αριστερά, τραβήξτε το προς τα κάτω για να το αφαιρέσετε από τον διανεμητή.

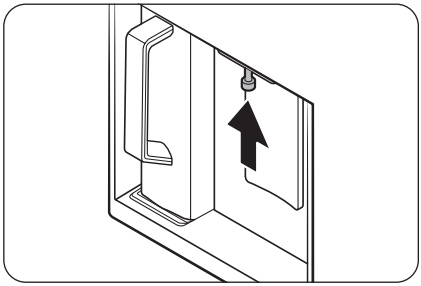

3. Καθαρίστε καλά το ακροφύσιο διανεμητή και, στη συνέχεια, επανατοποθετήστε το.

⚠ **ΠΡΟΣΟΧΗ**

- Εισαγάγετε πλήρως το ακροφύσιο διανεμητή, έτσι ώστε να βρίσκεται ξανά στην αρχική του θέση.
- Μη χρησιμοποιείτε σφουγγάρι με τραχιά υφή για να καθαρίσετε το ακροφύσιο διανεμητή.

Ελαστικά στεγανοποιητικά

Αν τα ελαστικά στεγανοποιητικά της πόρτας είναι βρόμικα, η πόρτα ενδέχεται να μην κλείνει σωστά με αποτέλεσμα να περιοριστούν οι επιδόσεις και η απόδοση του ψυγείου. Χρησιμοποιήστε ήπιο απορρυπαντικό και ένα υγρό πανί για να καθαρίσετε τα ελαστικά στεγανοποιητικά. Στη συνέχεια, στεγνώστε τα καλά με ένα πανί.

Πίσω πίνακας

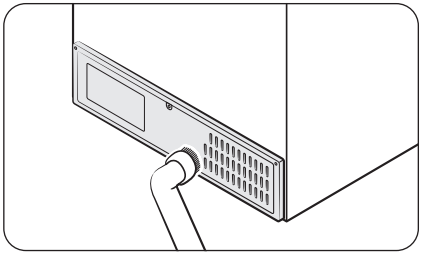

Για να διατηρείτε τα καλώδια και τα εκτεθειμένα μέρη του πίσω πίνακα ελεύθερα από βρομιά, να καθαρίζετε τον πίνακα με ηλεκτρική σκούπα μία ή δύο φορές το χρόνο.

⚠ **ΠΡΟΣΟΧΗ**

Μην αφαιρείτε το **κάλυμμα πίσω πίνακα**. Ενδέχεται να προκληθεί ηλεκτροπληξία.

Συντήρηση

Φίλτρο πλέγματος (μόνο για τα κατάλληλα μοντέλα)

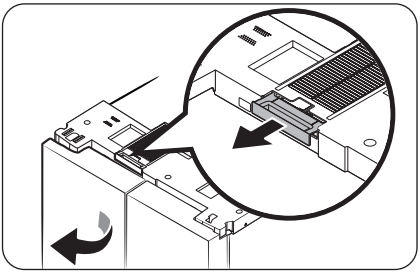

- Ανοίξτε την αριστερή πόρτα του ψυγείου και αφαιρέστε το φίλτρο πλέγματος που βρίσκεται στο επάνω μέρος του ψυγείου.
  - Αφού απομακρύνετε τη σκόνη, πλύνετε προσεκτικά το φίλτρο με χλιαρό νερό αναμεμιγμένο με ουδέτερο απορρυπαντικό.

ΣΗΜΕΙΩΣΗ

- Ενδέχεται να πέσει σκόνη όταν αποσπάσετε το φίλτρο.
- Το φίλτρο πλέγματος ενδέχεται να υποστεί ζημιά αν το τρίψετε με μια βούρτσα ή το πλύνετε με καυτό νερό.
- Αν έχει έντονη οσμή ή είναι πολύ λερωμένο, μουλιάστε το φίλτρο σε χλιαρό νερό αναμεμιγμένο με ουδέτερο απορρυπαντικό για περίπου 30 λεπτά προτού το ξεπλύνετε.

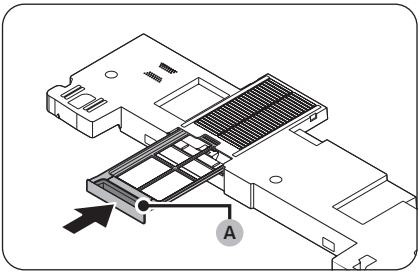

- Αφού στεγνώσετε εντελώς το φίλτρο, τοποθετήστε στο στη θέση του με τη **λαβή φίλτρου (A)** στραμμένη προς τα έξω.
  - Όταν στεγνώνετε το φίλτρο, αποφύγετε το άμεσο ηλιακό φως και αφήστε το να στεγνώσει καλά σε σκιερό μέρος.

Αντικατάσταση

Λυχνίες

Οι λυχνίες δεν μπορούν να επισκευαστούν από τον χρήστη. Για να αντικαταστήσετε τις λυχνίες του ψυγείου, επικοινωνήστε με το τοπικό επισκευαστικό κέντρο της Samsung.

Λυχνία (πηγή φωτός)

Το προϊόν αυτό περιέχει φωτεινή πηγή της τάξης ενεργειακής απόδοσης <G>.

Οι λυχνίες ή/και οι διατάξεις ελέγχου δεν μπορούν να επισκευαστούν από τον χρήστη. Για να αντικαταστήσετε τις λυχνίες ή/και τις διατάξεις ελέγχου του προϊόντος, επικοινωνήστε με το τοπικό επισκευαστικό κέντρο της Samsung.

Για λεπτομερείς οδηγίες σχετικά με την αντικατάσταση των λυχνιών ή των διατάξεων ελέγχου του προϊόντος σας, επισκεφτείτε τη διαδικτυακή τοποθεσία της Samsung (http://www.samsung.com), μεταβείτε στο μενού Υποστήριξη > Αρχική σελίδα υποστήριξης και εισαγάγετε το όνομα του μοντέλου.

Για λεπτομερείς οδηγίες σχετικά με την αποσυναρμολόγηση των λυχνιών ή/και των διατάξεων ελέγχου, απλά ακολουθήστε τις οδηγίες αντικατάστασης που μπορείτε να βρείτε όπως περιγράφεται παραπάνω.

Αντιμετώπιση προβλημάτων

Προτού καλέσετε το επισκευαστικό κέντρο, εξετάστε τα παρακάτω σημεία ελέγχου. Κάθε κλήση στο επισκευαστικό κέντρο σχετικά με φυσιολογικές καταστάσεις (περιπτώσεις που δεν υπάρχει κανένα ελάττωμα) θα χρεωθεί στον χρήστη.

Γενικά

Θερμοκρασία

Σύμπτωμα	Πιθανές αιτίες	Λύση
Το ψυγείο/καταψύκτης δεν λειτουργεί. **Η θερμοκρασία του ψυγείου/καταψύκτη είναι υψηλή.**	• Το καλώδιο ρεύματος δεν είναι συνδεδεμένο σωστά.	• Συνδέστε σωστά το καλώδιο ρεύματος.
	• Ο διακόπτης ελέγχου θερμοκρασίας δεν έχει ρυθμιστεί σωστά.	• Ρυθμίστε τη θερμοκρασία σε χαμηλότερο επίπεδο.
	• Το ψυγείο βρίσκεται κοντά σε πηγή θερμότητας ή εκτίθεται σε άμεσο ηλιακό φως.	• Κρατήστε το ψυγείο μακριά από άμεσο ηλιακό φως και πηγές θερμότητας.
	• Δεν υπάρχει αρκετός χώρος ανάμεσα στο ψυγείο και τους κοντινούς τοίχους ή ντουλάπια.	• Συνιστούμε το κενό ανάμεσα στο ψυγείο και τους κοντινούς τοίχους (ή ντουλάπια) να είναι πάνω από 50 mm.
	• Το ψυγείο είναι υπερφορτωμένο. Τα ανοίγματα εξαερισμού του ψυγείου είναι φραγμένα από τρόφιμα.	• Μην υπερφορτώνετε το ψυγείο. Μην αφήνετε τα τρόφιμα να φράζουν τα ανοίγματα εξαερισμού.
Το ψυγείο/καταψύκτης ψύχεται υπερβολικά.	• Ο διακόπτης ελέγχου θερμοκρασίας δεν έχει ρυθμιστεί σωστά.	• Ρυθμίστε τη θερμοκρασία σε υψηλότερο επίπεδο.
Τα εσωτερικά τοιχώματα είναι ζεστά.	• Το ψυγείο διαθέτει ανθεκτική στη θερμότητα σωλήνωση στα εσωτερικά τοιχώματα.	• Για να αποτραπεί η δημιουργία υγρασίας, το ψυγείο έχει ανθεκτική στη θερμότητα σωλήνωση στις μπροστινές γωνίες. Αν αυξηθεί η θερμοκρασία περιβάλλοντος, ο εξοπλισμός ενδέχεται να μη λειτουργεί αποτελεσματικά. Αυτό δεν αποτελεί βλάβη στο σύστημα. 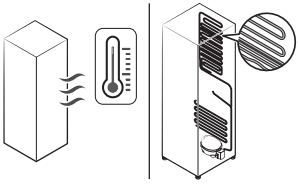

Σύμπτωμα	Πιθανές αιτίες	Λύση
Ο φωτισμός, ο πίνακας ελέγχου, ο παρασκευαστής πάγου, ο διανεμητής νερού και πάγου δεν λειτουργούν ταυτόχρονα.	• Ο έλεγχος λειτουργίας δεν έχει ρυθμιστεί σωστά.	**1.** Κρατήστε πατημένα ταυτόχρονα τα κουμπιά ◯ και 〉 για 6 δευτερόλεπτα. **2.** Όταν η ένδειξη αναβοσβήνει, πατήστε το κουμπί 〉. **3.** Επιλέξτε το επόμενο κουμπί. • Αν το σύμπτωμα συνεχίζει να παρουσιάζεται αφού ακολουθήσετε αυτά τα βήματα, επικοινωνήστε με το τοπικό επισκευαστικό κέντρο της Samsung Electronics.

Οσμή

Σύμπτωμα	Πιθανές αιτίες	Λύση
Αναδίδονται οσμές από το ψυγείο.	• Αλλοιωμένα τρόφιμα.	• Καθαρίστε το ψυγείο και αφαιρέστε τυχόν αλλοιωμένα τρόφιμα.
	• Τρόφιμα με έντονες οσμές.	• Βεβαιωθείτε ότι τα τρόφιμα με έντονες οσμές είναι τυλιγμένα αεροστεγώς.

Πάγος

Σύμπτωμα	Πιθανές αιτίες	Λύση
Πάγος γύρω από τα ανοίγματα εξαερισμού.	• Τα ανοίγματα εξαερισμού είναι φραγμένα από τρόφιμα.	• Βεβαιωθείτε ότι τα ανοίγματα εξαερισμού του ψυγείου δεν είναι φραγμένα από τρόφιμα.
Πάγος στα εσωτερικά τοιχώματα.	• Η πόρτα δεν έχει κλείσει σωστά.	• Βεβαιωθείτε ότι τα τρόφιμα δεν φράζουν την πόρτα. Καθαρίστε το παρέμβυσμα της πόρτας.

Υγρασία

Σύμπτωμα	Πιθανές αιτίες	Λύση
Δημιουργείται υγρασία στα εσωτερικά τοιχώματα.	• Αν η πόρτα παραμείνει ανοιχτή, εισχωρεί υγρασία στο ψυγείο.	• Απομακρύνετε την υγρασία και μην αφήνετε την πόρτα ανοιχτή για παρατεταμένο χρονικό διάστημα.
	• Τρόφιμα με υψηλή περιεκτικότητα σε υγρασία.	• Βεβαιωθείτε ότι τα τρόφιμα είναι τυλιγμένα αεροστεγώς.

Αντιμετώπιση προβλημάτων

Νερό/πάγος (μόνο στα μοντέλα με διανεμητή)

Σύμπτωμα	Πιθανές αιτίες	Λύση
Η ροή του νερού είναι ασθενέστερη από την κανονική.	• Η πίεση του νερού είναι πολύ χαμηλή.	• Βεβαιωθείτε ότι η πίεση του νερού είναι μεταξύ 30 και 125 psi.
Ακούγεται ένας βόμβος από τον παρασκευαστή πάγου.	• Η λειτουργία παρασκευαστή πάγου είναι ενεργοποιημένη, αλλά η παροχή νερού δεν έχει συνδεθεί στο ψυγείο.	• Απενεργοποιήστε τον παρασκευαστή πάγου.
Ο παρασκευαστής πάγου δεν παρασκευάζει πάγο.	• Ο παρασκευαστής πάγου μόλις τοποθετήθηκε.	• Πρέπει να περιμένετε 24 ώρες για να παρασκευάσει πάγο το ψυγείο.
	• Η θερμοκρασία του καταψύκτη είναι πολύ υψηλή.	• Ρυθμίστε τη θερμοκρασία του καταψύκτη χαμηλότερα από τους -18 °C ή τους -20 °C με ζεστό αέρα περιβάλλοντος.
	• Η λειτουργία Lock (Κλείδωμα) του πίνακα διανεμητή είναι ενεργοποιημένη.	• Κρατήστε πατημένο το κουμπί \⌂/ επί 3 δευτερόλεπτα για να απενεργοποιήσετε τη λειτουργία Lock (Κλείδωμα) του πίνακα διανεμητή.
	• Ο παρασκευαστής πάγου είναι απενεργοποιημένος.	• Ενεργοποιήστε τον παρασκευαστή πάγου.
	• Ο δίσκος δοχείου πάγου δεν έχει εισαχθεί πλήρως.	• Ωθήστε τον δίσκο δοχείου πάγου για να τον εισάγετε πλήρως.
Δεν διανέμεται πάγος.	• Ο πάγος ενδέχεται να σφηνώσει αν ο διανεμητής πάγου δεν χρησιμοποιηθεί για μεγάλο χρονικό διάστημα (περίπου 3 εβδομάδες).	• Αν δεν πρόκειται να χρησιμοποιήσετε το ψυγείο για μεγάλο χρονικό διάστημα, αδειάστε τον δίσκο δοχείου πάγου και απενεργοποιήστε τον παρασκευαστή πάγου.
	• Ο δίσκος δοχείου πάγου δεν έχει τοποθετηθεί σωστά.	• Βεβαιωθείτε ότι ο δίσκος δοχείου πάγου έχει τοποθετηθεί σωστά.
	• Δεν είναι συνδεδεμένος σωστά ο σωλήνας νερού ή δεν είναι ανοιχτή η παροχή νερού.	• Ελέγξτε τις συνθήκες της εγκατάστασης νερού. 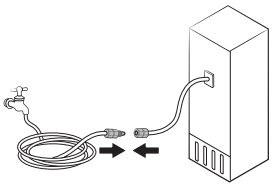

Σύμπτωμα	Πιθανές αιτίες	Λύση
Δεν διανέμεται νερό.	• Δεν είναι συνδεδεμένος σωστά ο σωλήνας νερού ή δεν είναι ανοιχτή η παροχή νερού.	• Ελέγξτε τις συνθήκες της εγκατάστασης νερού. 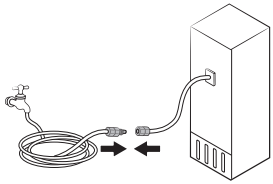
	• Η λειτουργία Lock (Κλείδωμα) του πίνακα διανεμητή είναι ενεργοποιημένη.	• Κρατήστε πατημένο το κουμπί επί 3 δευτερόλεπτα για να απενεργοποιήσετε τη λειτουργία Lock (Κλείδωμα) του πίνακα διανεμητή.
	• Τοποθετήθηκε φίλτρο νερού τρίτου κατασκευαστή.	• Χρησιμοποιείτε μόνο φίλτρα που παρέχονται ή είναι εγκεκριμένα από τη Samsung. • Τα μη εγκεκριμένα φίλτρα ενδέχεται να παρουσιάσουν διαρροές και να προκαλέσουν ζημιά στο ψυγείο.
Εμφανίζεται το εικονίδιο .	Γενικός τύπος • Η ένδειξη εμφανίζεται στον κύριο πίνακα. Τύπος Family Hub, AI Home Hub • Η ένδειξη ανάβει με κόκκινο χρώμα.	Γενικός τύπος • Αντικαταστήστε το φίλτρο νερού. Μετά την αντικατάσταση, πατήστε το κουμπί Filter Reset (Επαναφορά φίλτρου). Τύπος Family Hub • Αντικαταστήστε το φίλτρο νερού. Μετά την αντικατάσταση, επαναφέρετε το φίλτρο στη ρύθμιση Fridge Manager (Διαχείριση ψυγείου) > Fridge Settings (Ρυθμίσεις ψυγείου) > Water Filter (Φίλτρο νερού). Τύπος AI Home Hub • Αντικαταστήστε το φίλτρο νερού. Μετά την αντικατάσταση, επαναφέρετε το φίλτρο στη ρύθμιση Product Care (Φροντίδα προϊόντος) > Water Filter (Φίλτρο νερού).

Αντιμετώπιση προβλημάτων

Αυτόματο άνοιγμα πόρτας (μόνο για τα κατάλληλα μοντέλα)

Σύμπτωμα		Πιθανές αιτίες	Λύση
Οι πόρτες του ψυγείου δεν ανοίγουν αρκετά.	Και οι δύο πόρτες 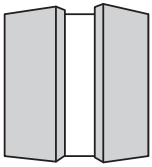	• Το ύψος και των δύο πίσω πλευρών του ψυγείου είναι χαμηλό.	• Ανυψώστε και τις δύο πίσω πλευρές του ψυγείου για να το οριζοντιώσετε. * 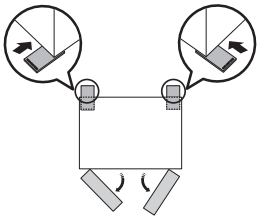
	Αριστερή πόρτα 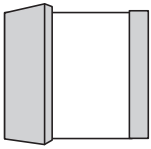	• Το ύψος της πίσω δεξιάς πλευράς του ψυγείου είναι χαμηλό.	• Ανυψώστε την πίσω δεξιά πλευρά του ψυγείου για να το οριζοντιώσετε. * 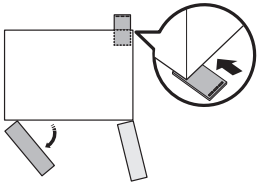
	Δεξιά πόρτα 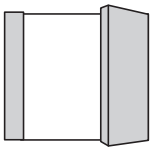	• Το ύψος της πίσω αριστερής πλευράς του ψυγείου είναι χαμηλό.	• Ανυψώστε την πίσω αριστερή πλευρά του ψυγείου για να το οριζοντιώσετε. * 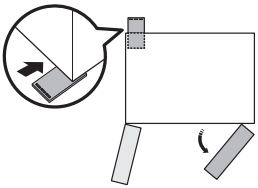

Σύμπτωμα	Πιθανές αιτίες	Λύση
Οι πόρτες του ψυγείου ανοίγουν υπερβολικά. 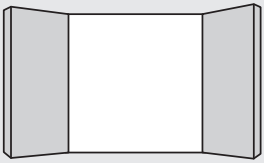	• Το ύψος και των δύο μπροστινών πλευρών του ψυγείου είναι χαμηλό.	• Ανυψώστε και τις δύο μπροστινές πλευρές του ψυγείου για να το οριζοντιώσετε. * 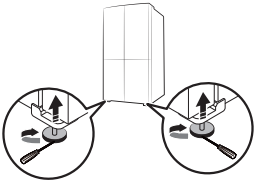

* Για περισσότερες πληροφορίες σχετικά με την οριζοντίωση του ψυγείου, ανατρέξτε στην ενότητα «**ΒΗΜΑ 4 Προσαρμογή των ποδιών ευθυγράμμισης**» στη σελίδα **36**.

Αντιμετώπιση προβλημάτων

Ακούτε μη φυσιολογικούς ήχους από το ψυγείο;

Προτού καλέσετε το επισκευαστικό κέντρο, εξετάστε τα παρακάτω σημεία ελέγχου. Κάθε κλήση στο επισκευαστικό κέντρο σχετικά με φυσιολογικούς ήχους θα χρεωθεί στο χρήστη.

Αυτοί οι ήχοι είναι φυσιολογικοί.

- Όταν αρχίζει ή τελειώνει μια λειτουργία, το ψυγείο ενδέχεται να εκπέμπει ήχους παρόμοιους με την εκκίνηση ενός κινητήρα αυτοκινήτου. Καθώς σταθεροποιείται η λειτουργία, οι ήχοι λιγοστεύουν.

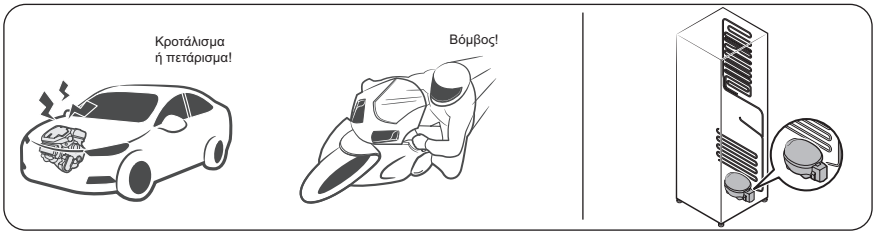

- Αυτοί οι ήχοι ενδέχεται να ακουστούν ενώ λειτουργεί ο ανεμιστήρας. Όταν το ψυγείο φτάσει στη ρυθμισμένη θερμοκρασία, δεν ακούγεται κανένας ήχος ανεμιστήρα.

- Κατά τη διάρκεια ενός κύκλου απόψυξης, ενδέχεται να στάξει νερό επάνω στον θερμαντήρα απόψυξης, προκαλώντας συριστικούς ήχους.

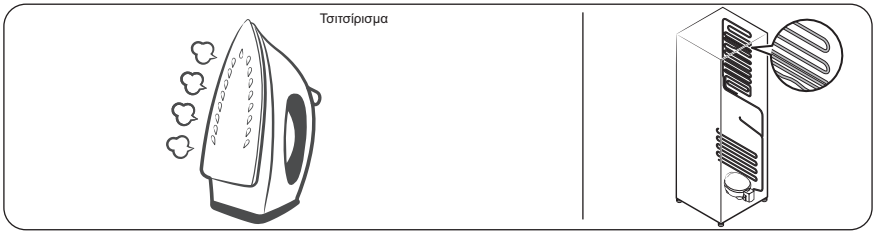

- Καθώς το ψυγείο πραγματοποιεί ψύξη ή κατάψυξη, μετακινείται ψυκτικό αέριο μέσα από στεγανοποιημένους σωλήνες, προκαλώντας ήχους φυσαλίδων.

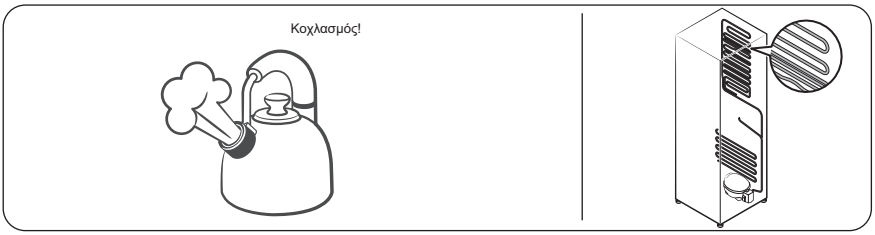

- Καθώς αυξάνεται ή μειώνεται η θερμοκρασία του ψυγείου, τα πλαστικά μέρη συστέλλονται και διαστέλλονται, δημιουργώντας θορύβους κρούσης. Αυτοί οι θόρυβοι ακούγονται κατά τη διάρκεια του κύκλου απόψυξης ή όταν λειτουργούν ηλεκτρονικά εξαρτήματα.

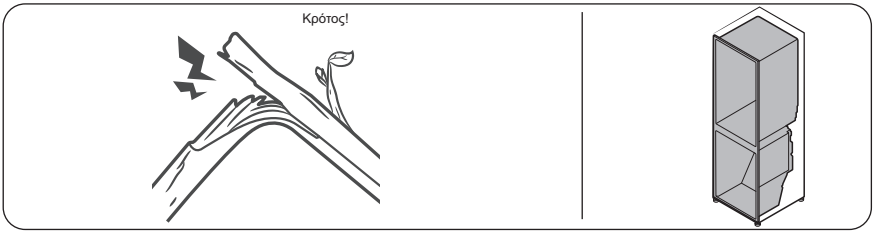

- Για μοντέλα με παρασκευαστή πάγου: Όταν ανοίγει η βαλβίδα νερού για να γεμίσει ο παρασκευαστής πάγου, ενδέχεται να ακουστεί βόμβος.
- Λόγω της εξισορρόπησης πίεσης κατά το άνοιγμα και το κλείσιμο της πόρτας του ψυγείου, ενδέχεται να ακουστούν σφυριχτοί ήχοι.

Αντιμετώπιση προβλημάτων

SmartThings (μόνο για τα κατάλληλα μοντέλα)

Σύμπτωμα	Ενέργεια
Δεν μπόρεσα να βρω την εφαρμογή «SmartThings» στο κατάστημα εφαρμογών.	• Η υποστηριζόμενη έκδοση λογισμικού της εφαρμογής SmartThings υπόκειται σε αλλαγές, σύμφωνα με την πολιτική υποστήριξης λειτουργικού συστήματος που παρέχει ο κατασκευαστής. Επιπλέον, όσον αφορά την εφαρμογή SmartThings ή τις λειτουργίες που υποστηρίζει η εφαρμογή, η πολιτική νέων ενημερώσεων εφαρμογής στην υπάρχουσα έκδοση λειτουργικού συστήματος μπορεί να ανασταλεί για λόγους χρηστικότητας ή ασφαλείας.
Η εφαρμογή SmartThings δεν λειτουργεί.	• Η εφαρμογή SmartThings είναι διαθέσιμη μόνο για τα κατάλληλα μοντέλα. • Η παλαιότερη εφαρμογή Samsung Smart Refrigerator δεν μπορεί να συνδεθεί με τα μοντέλα Samsung Smart Home.
Η εφαρμογή SmartThings είναι εγκατεστημένη, αλλά δεν συνδέεται με το ψυγείο μου.	• Για να χρησιμοποιήσετε την εφαρμογή, θα πρέπει να συνδεθείτε στον δικό σας λογαριασμό Samsung. • Βεβαιωθείτε ότι ο δρομολογητής σας λειτουργεί κανονικά. • Αν το εικονίδιο Wi-Fi στην οθόνη του ψυγείου είναι σβηστό, αυτό υποδεικνύει ότι δεν έχει πραγματοποιηθεί ακόμα σύνδεση στο δίκτυο. Σε αυτήν την περίπτωση, χρησιμοποιήστε την εφαρμογή SmartThings για να συνδέσετε και να καταχωρίσετε το ψυγείο στο σημείο πρόσβασης (AP) του σπιτιού σας.
Δεν μπόρεσα να συνδεθώ στην εφαρμογή.	• Για να χρησιμοποιήσετε την εφαρμογή, θα πρέπει να συνδεθείτε στον δικό σας λογαριασμό Samsung. • Αν δεν διαθέτετε λογαριασμό Samsung, ακολουθήστε τις οδηγίες της εφαρμογής στην οθόνη για να δημιουργήσετε έναν.
Εμφανίζεται ένα μήνυμα σφάλματος όταν προσπαθώ να καταχωρίσω το ψυγείο μου.	• Η εύκολη σύνδεση ενδέχεται να αποτύχει, λόγω της απόστασης του σημείου πρόσβασης (AP) ή ηλεκτρικών παρεμβολών από το περιβάλλον. Περιμένετε λίγο και προσπαθήστε ξανά.
Η εφαρμογή SmartThings έχει συνδεθεί επιτυχώς με το ψυγείο μου, αλλά δεν λειτουργεί.	• Κλείστε και επανεκκινήστε την εφαρμογή SmartThings, ή αποσυνδέστε και επανασυνδέστε τον δρομολογητή. • Απενεργοποιήστε το ψυγείο και, στη συνέχεια, ενεργοποιήστε το ξανά μετά από 1 λεπτό.
Το εικονίδιο Wi-Fi αναβοσβήνει. ( ) **(μόνο για τα κατάλληλα μοντέλα)**	• Συνδέστε το ψυγείο με την εφαρμογή SmartThings πριν από τη χρήση. Όταν η σύνδεση είναι επιτυχής, η ενδεικτική λυχνία σταματά να αναβοσβήνει. - Αν δεν μπορέσετε να πραγματοποιήσετε τη σύνδεση ή δεν θέλετε να χρησιμοποιήσετε την εφαρμογή, κρατήστε πατημένο το κουμπί 〉 για 10 δευτερόλεπτα. Η ένδειξη σταματά να αναβοσβήνει και εμφανίζεται το «O FF» στη θέση της ένδειξης θερμοκρασίας.

Open Source Announcement

Open Source Announcement

(For Wi-Fi models only)

The software included in this product contains open source software.

The following URL http://opensource.samsung.com/opensource/SMART_TP1_0/seq/0 leads to open source license information as related to this product.

Παράρτημα

(Μόνο για περιοχές της ΕΕ)

Οδηγίες για την ασφάλεια

- Για πιο αποδοτική χρήση ενέργειας, να αφήνετε όλα τα εσωτερικά εξαρτήματα όπως καλάθια, συρτάρια, ράφια και δίσκο για παγάκια στη θέση που προβλέπεται από τον κατασκευαστή.
- Αυτή η συσκευή ψυγείου δεν προορίζεται για χρήση ως εντοιχισμένη συσκευή.

Οδηγίες εγκατάστασης

Για συσκευές ψυγείου με κλιματική κλάση

Ανάλογα με την κλιματική κλάση, αυτή η συσκευή ψυγείου προορίζεται για χρήση στο εύρος θερμοκρασίας περιβάλλοντος που καθορίζεται στον παρακάτω πίνακα.

Μπορείτε να βρείτε την κλιματική κλάση στην πινακίδα τεχνικών στοιχείων. Το προϊόν ενδέχεται να μη λειτουργεί σωστά σε θερμοκρασίες εκτός του συγκεκριμένου εύρους.

Μπορείτε να βρείτε την κλιματική κλάση στην ετικέτα στο εσωτερικό του ψυγείου.

Ενεργό εύρος θερμοκρασίας

Το ψυγείο έχει σχεδιαστεί ώστε να λειτουργεί κανονικά στο εύρος θερμοκρασίας που καθορίζεται από την ονομαστική τιμή της κατηγορίας του.

Κατηγορία	Σύμβολο	Εύρος θερμοκρασίας περιβάλλοντος (°C)	
		IEC 62552 (ISO 15502)	ISO 8561
Εκτεταμένη εύκρατη	SN	+10 έως +32	+10 έως +32
Εύκρατη	N	+16 έως +32	+16 έως +32
Υποτροπική	ST	+16 έως +38	+18 έως +38
Τροπική	T	+16 έως +43	+18 έως +43

ΣΗΜΕΙΩΣΗ

Η απόδοση ψύξης και η κατανάλωση ενέργειας του ψυγείου ενδέχεται να επηρεαστούν από τη θερμοκρασία περιβάλλοντος, τη συχνότητα ανοίγματος της πόρτας και τη θέση του ψυγείου. Συνιστούμε να προσαρμόσετε τις ρυθμίσεις θερμοκρασίας όπως απαιτείται.

Οδηγίες για τη θερμοκρασία

Συνιστώμενη θερμοκρασία

Βέλτιστη ρύθμιση θερμοκρασίας για τη φύλαξη τροφίμων:

- Ψυγείο: 3 °C
- Καταψύκτης: -19 °C
- Ψυγείο στο Αλλαγή χρήσης καταψύκτη: 3 °C

ΣΗΜΕΙΩΣΗ

Η βέλτιστη ρύθμιση θερμοκρασίας για κάθε θάλαμο εξαρτάται από τη θερμοκρασία περιβάλλοντος. Η παραπάνω βέλτιστη θερμοκρασία βασίζεται σε θερμοκρασία περιβάλλοντος 25 °C.

Γρήγορη ψύξη

Η λειτουργία Γρήγορη ψύξη επιταχύνει τη διαδικασία ψύξης στη μέγιστη ταχύτητα ανεμιστήρα. Το ψυγείο λειτουργεί συνεχώς σε πλήρη ισχύ για δυόμισι ώρες και, στη συνέχεια, επανέρχεται στην προηγούμενη θερμοκρασία.

Γρήγορη κατάψυξη

Η λειτουργία Γρήγορη κατάψυξη επιταχύνει τη διαδικασία κατάψυξης στη μέγιστη ταχύτητα ανεμιστήρα. Ο καταψύκτης λειτουργεί συνεχώς σε πλήρη ισχύ για 50 ώρες και, στη συνέχεια, επανέρχεται στην προηγούμενη θερμοκρασία. Για να καταψύξετε μεγάλες ποσότητες τροφίμων, ενεργοποιήστε τη λειτουργία Γρήγορη κατάψυξη επί τουλάχιστον 20 ώρες προτού τοποθετήσετε τα τρόφιμα στον καταψύκτη.

ΣΗΜΕΙΩΣΗ

Όταν χρησιμοποιείτε αυτή τη λειτουργία, η κατανάλωση ενέργειας του ψυγείου αυξάνεται. Θυμηθείτε να την απενεργοποιήσετε όταν δεν την χρειάζεστε πλέον και να επαναφέρετε τον καταψύκτη στην αρχική ρύθμιση θερμοκρασίας.

Παράρτημα

Τρόπος φύλαξης για την καλύτερη δυνατή συντήρηση (μόνο για τα κατάλληλα μοντέλα)

Σκεπάστε τα τρόφιμα για να διατηρούν την υγρασία τους και να αποτρέψετε τη μεταφορά οσμών από άλλα τρόφιμα. Μια μεγάλη κατσαρόλα με φαγητό όπως σούπα ή ραγού θα πρέπει να χωρίζεται σε μικρές μερίδες και να τοποθετείται σε ρηχά δοχεία προτού ψυχθεί. Ένα μεγάλο κομμάτι κρέατος ή ολόκληρο κοτόπουλο θα πρέπει να χωρίζεται σε μικρότερα κομμάτια ή να τοποθετείται σε ρηχά δοχεία προτού ψυχθεί.

Τοποθέτηση τροφίμων

Ράφια	Τα ράφια είναι ρυθμιζόμενα για να χωρούν διάφορες συσκευασίες.
Ειδικός θάλαμος (μόνο για τα κατάλληλα μοντέλα)	Τα στεγανοποιημένα συρτάρια φρούτων και λαχανικών παρέχουν βέλτιστο περιβάλλον φύλαξης για τα φρούτα και τα λαχανικά. Τα λαχανικά απαιτούν συνθήκες υψηλότερης υγρασίας, ενώ τα φρούτα απαιτούν συνθήκες χαμηλότερης υγρασίας. Τα συρτάρια φρούτων και λαχανικών διαθέτουν συσκευές ελέγχου, για τον έλεγχο του επιπέδου υγρασίας. (*Ανάλογα με το μοντέλο και τα προαιρετικά εξαρτήματα) Το συρτάρι κρεάτων ρυθμιζόμενης θερμοκρασίας μεγιστοποιεί τον χρόνο φύλαξης των κρεάτων και των τυριών.
Φύλαξη στην πόρτα	Μη φυλάσσετε ευπαθή τρόφιμα στην πόρτα. Τα αβγά θα πρέπει να φυλάσσονται μέσα στη θήκη τους σε ένα ράφι. Η θερμοκρασία των δοχείων φύλαξης στην πόρτα παρουσιάζει μεγαλύτερες διακυμάνσεις από τη θερμοκρασία στο εσωτερικό του θαλάμου. Διατηρείτε την πόρτα κλειστή για όσο το δυνατόν περισσότερο.
Θάλαμος καταψύκτη	Μπορείτε να φυλάξετε κατεψυγμένα τρόφιμα, να παρασκευάσετε παγάκια και να καταψύξετε φρέσκα τρόφιμα στον θάλαμο του καταψύκτη.

ΣΗΜΕΙΩΣΗ

Καταψύχετε μόνο φρέσκα τρόφιμα που δεν έχουν αλλοιωθεί. Να διατηρείτε τα τρόφιμα που πρόκειται να καταψύξετε μακριά από τρόφιμα που έχουν ήδη καταψυχθεί. Για να μη χάσουν τα τρόφιμα τη γεύση τους και για να μην ξεραθούν, να τα τοποθετείτε σε αεροστεγή δοχεία.

Πίνακας χρόνου φύλαξης ψυγείου και καταψύκτη

Ο χρόνος για τον οποίο διατηρούνται φρέσκα τα τρόφιμα εξαρτάται από τη θερμοκρασία και την έκθεση σε υγρασία. Επειδή οι ημερομηνίες που αναγράφονται στα προϊόντα δεν αποτελούν οδηγό ασφαλούς χρήσης ενός προϊόντος, συμβουλευτείτε αυτόν τον πίνακα και ακολουθήστε αυτές τις συμβουλές.

Γαλακτοκομικά προϊόντα

Προϊόν	Ψυγείο	Καταψύκτης
Γάλα	1 εβδομάδα	1 μήνας
Βούτυρο	2 εβδομάδες	12 μήνες
Παγωτό	-	2-3 εβδομάδες
Φυσικό τυρί	1 μήνας	4-6 μήνες
Τυρί κρέμα	2 εβδομάδες	Δεν συνιστάται
Γιαούρτι	1 μήνας	-

Κρέας

Προϊόν	Ψυγείο	Καταψύκτης
Φρέσκο ψητό κρέας, μπριζόλες, παϊδάκια	3-4 ημέρες	2-3 μήνες
Φρέσκος κιμάς, κρέας ραγού	1-2 ημέρες	3-4 μήνες
Μπέικον	7 ημέρες	1 μήνας
Λουκάνικο, ωμό από χοιρινό, μοσχάρι, γαλοπούλα	1-2 ημέρες	1-2 μήνες

Πουλερικά / Αβγά

Προϊόν	Ψυγείο	Καταψύκτης
Φρέσκα πουλερικά	2 ημέρες	6-8 μήνες
Σαλάτα με πουλερικά	1 ημέρα	-
Αβγά, φρέσκα στο τσόφλι	2-4 εβδομάδες	Δεν συνιστάται

Παράρτημα

Ψάρια / Θαλασσινά

Προϊόν	Ψυγείο	Καταψύκτης
Φρέσκο ψάρι	1-2 ημέρες	3-6 μήνες
Μαγειρεμένο ψάρι	3-4 ημέρες	1 μήνας
Σαλάτα με ψάρι	1 ημέρα	Δεν συνιστάται
Αποξηραμένο ή παστό ψάρι	3-4 εβδομάδες	-

Φρούτα

Προϊόν	Ψυγείο	Καταψύκτης
Μήλα	1 μήνας	-
Ροδάκινα	2-3 εβδομάδες	-
Ανανάς	1 εβδομάδα	-
Άλλα φρέσκα φρούτα	3-5 ημέρες	9-12 μήνες

Λαχανικά

Προϊόν	Ψυγείο	Καταψύκτης
Σπαράγγι	2-3 ημέρες	-
Μπρόκολο, λαχανάκια Βρυξελλών, αρακάς, μανιτάρια	3-5 ημέρες	-
Λάχανο, κουνουπίδι, σέλινο, αγγούρι, μαρούλι	1 εβδομάδα	-
Καρότα, παντζάρια, ραπανάκια	2 εβδομάδες	-

Πληροφορίες για το μοντέλο και την παραγγελία ανταλλακτικών

Πληροφορίες μοντέλου

Για να προσπελάσετε τις πληροφορίες ενεργειακής επισήμανσης σχετικά με αυτό το προϊόν στο Ευρωπαϊκό μητρώο προϊόντων για την ενεργειακή επισήμανση (EPREL), σαρώστε τον κωδικό QR στην ετικέτα ενεργειακής απόδοσης.

Μπορείτε να βρείτε τον κωδικό QR στην ετικέτα ενεργειακής απόδοσης που υπάρχει στη συσκευασία του προϊόντος σας.

Πληροφορίες ανταλλακτικών

- Ελάχιστο χρονικό διάστημα για το οποίο θα είναι διαθέσιμα τα ανταλλακτικά που είναι απαραίτητα για την επισκευή της συσκευής
  - 7 έτη για θερμοστάτες, αισθητήρες θερμοκρασίας, πλακέτες τυπωμένων κυκλωμάτων και πηγές φωτός, λαβές πόρτας, μεντεσέδες πόρτας, δίσκους, καλάθια (μεγάλα ή κανονικά συρτάρια)
  - 10 έτη για παρεμβύσματα πόρτας
- Η ελάχιστη διάρκεια της εγγύησης που προσφέρεται από τον κατασκευαστή για τη συσκευή ψυγείου είναι 24 μήνες.
- Σχετικές πληροφορίες για την παραγγελία ανταλλακτικών, απευθείας ή μέσω άλλων καναλιών, παρέχονται από τον κατασκευαστή, τον εισαγωγέα ή τον εξουσιοδοτημένο αντιπρόσωπο.
- Μπορείτε να βρείτε πληροφορίες για επαγγελματική επισκευή στη διαδικτυακή τοποθεσία http://samsung.com/support.
  Μπορείτε να βρείτε το εγχειρίδιο σέρβις χρήστη στη διαδικτυακή τοποθεσία http://samsung.com/support.

Σημειώσεις

Σημειώσεις

SAMSUNG

ΣΗΜΕΙΩΣΗ (μόνο για τα μοντέλα με Wi-Fi)

Δια της παρούσης, η Samsung δηλώνει ότι αυτός ο ραδιοεξοπλισμός συμμορφώνεται με την Οδηγία 2014/53/ΕΕ και με τις σχετικές νομικές απαιτήσεις στο Ηνωμένο Βασίλειο.

Το πλήρες κείμενο της δήλωσης συμμόρφωσης ΕΕ και της δήλωσης συμμόρφωσης Ηνωμένου Βασιλείου είναι διαθέσιμο στην ακόλουθη διαδικτυακή διεύθυνση: Μπορείτε να βρείτε την επίσημη Δήλωση συμμόρφωσης στη διαδικτυακή τοποθεσία http://www.samsung.com. Μεταβείτε στο μενού Υποστήριξη > αναζητήστε υποστήριξη για το προϊόν σας και εισαγάγετε το όνομα του μοντέλου.

	Εύρος συχνοτήτων	Ισχύς πομπού (μέγιστη)
Wi-Fi	2412 - 2472 MHz	20 dBm
Bluetooth	2402 - 2480 MHz	20 dBm

FRANCE	01 48 63 00 00	www.samsung.com/fr/support
GERMANY	06196 77 555 77	www.samsung.com/de/support
LUXEMBURG	261 03 710	www.samsung.com/be_fr/support
NETHERLANDS	088 90 90 100	www.samsung.com/nl/support
BELGIUM	02-201-24-18	www.samsung.com/be/support (Dutch) www.samsung.com/be_fr/support (French)
NORWAY	21629099	www.samsung.com/no/support
DENMARK	707 019 70	www.samsung.com/dk/support
FINLAND	030-6227 515	www.samsung.com/fi/support
SWEDEN	0771-400 300	www.samsung.com/se/support
CYPRUS	8009 4000 only from landline, toll free	www.samsung.com/gr/support
GREECE	80111-SAMSUNG (80111 726 7864) only from land line (+30) 210 6897691 from mobile and land line	
ITALIA	800-SAMSUNG (800.7267864)	www.samsung.com/it/support
PORTUGAL	210 608 098 Chamada para a rede fixa nacional Dias úteis das 9h às 20h	www.samsung.com/pt/support
SPAIN	91 175 00 15	www.samsung.com/es/support

Kühl-/Gefrierkombination

Benutzerhandbuch

Standgerät

SAMSUNG

Inhalt

Sicherheitsinformationen 4

Wichtige Informationen zu den Sicherheitshinweisen 4
Wichtige Symbole für Sicherheits- und Gefahrenhinweise: 7
Wichtige Sicherheitshinweise 8
Wichtige Warnhinweise für Transport und Aufstellungsort 12
Kritische Warnungen bei der Installation 13
Installationshinweise 18
Kritische Warnungen im Betrieb 19
Warnhinweise im Betrieb 25
Warnhinweise zur Reinigung 29
Wichtige Warnhinweise zur Entsorgung 31
Weitere Tipps zur ordnungsgemäßen Verwendung 32
Hinweise zur WEEE-Kennzeichnung 34

Installation 35

Die Kühl-/Gefrierkombination auf einen Blick 36
Installation Schritt-für-Schritt 38
Ausbauen der Tür beim Transport 51

Bedienung 59

Bedienfeld 59
SmartThings (nur bestimmte Modelle) 71
Bixby (Spracherkennung – nur bestimmte Modelle) 75
Spenderbedienfeld (nur bestimmte Modelle) 77
Sonderfunktionen 78

Wartung und Pflege 93

Handhabung und Pflege 93
Reinigung 97
Ersetzen von Teilen 100

Fehlersuche 101

Allgemein 101
Hören Sie ungewöhnliche Geräusche aus dem Kühlschrank? 108
SmartThings (nur bestimmte Modelle) 110

Open Source Announcement 111

Open Source Announcement 111

Anhang **112**

Sicherheitshinweise 112
Installationsanleitung 112
Angaben zur Temperaturh 113
Modellinformationen und Bestellung von Ersatzteilen 117

Sicherheitsinformationen

Lesen Sie dieses Handbuch sorgfältig durch, um sicherzustellen, dass Sie die Merkmale und Funktionen dieser Kühl-/Gefrierkombination von Samsung kennen und bedienen können und Ihr neues Gerät sicher und effizient arbeitet.

Wichtige Informationen zu den Sicherheitshinweisen

- Die Warnungen und wichtigen Sicherheitsinformationen in diesem Benutzerhandbuch decken nicht alle denkbaren Umstände und Situationen ab.
  Lassen Sie den gesunden Menschenverstand, Vorsicht und die notwendige Sorgfalt nicht außer Acht, wenn Sie Ihr Gerät installieren, warten und einsetzen.
- Da die folgenden Hinweise zum Betrieb für verschiedene Modelle gelten, können sich die Eigenschaften Ihrer Kühl-/Gefrierkombination leicht von den in diesem Handbuch beschriebenen unterscheiden, und es kann sein, dass nicht alle Warnhinweise zutreffen. Bei Fragen oder Besorgnissen wenden Sie sich an Ihr nächstgelegenes Kundendienstcenter oder holen Sie sich Hilfe und Informationen online unter www.samsung.com/.
- Als Kältemittel werden R-600a oder R-134a verwendet. Sie können dem Kompressoraufkleber auf der Rückseite Ihres Geräts oder dem Typenschild im Innern des Geräts entnehmen, welches Kältemittel für Ihr Gerät verwendet wurde. Falls dieses Gerät entzündliche Gase enthält (Kältemittel R-600a), wenden Sie sich an die örtlichen Behörden, die Ihnen Informationen zur sicheren Entsorgung zur Verfügung stellen können.

- Um die Entwicklung eines entflammbaren Gas-Luftgemisches bei einem Leck des Kühlkreislaufs zu vermeiden, muss die Raumgröße entsprechend der eingesetzten Menge an Kältemitteln im Gerät gewählt werden.
- Schalten Sie das Gerät niemals ein, wenn es Anzeichen von Beschädigungen zeigt. Setzen Sie sich im Zweifelsfall mit Ihrem Händler in Verbindung. Der für die Aufstellung des Geräts vorgesehene Raum muss für je 8 g des im Gerät befindlichen Kältemittels R-600a ein Raumvolumen von 1 m^3 besitzen.
  Die Menge des in Ihrem Gerät eingesetzten Kältemittels können Sie an dem Typenschild im Innern des Geräts ablesen.
- Aus den Geräterohren austretendes Kältemittel kann sich entzünden oder zu Verletzungen an den Augen führen. Wenn Kältemittel aus den Rohren austritt, vermeiden Sie offene Flammen, und nehmen Sie entzündliche Gegenstände aus der Reichweite des Geräts. Lüften Sie außerdem sofort den Raum.
  - Andernfalls besteht Brand- oder Explosionsgefahr.
- Beachten Sie bitte die folgenden Anweisungen, um eine Kontamination von Lebensmitteln zu vermeiden:
  - Längeres Öffnen der Tür kann zu einem deutlichen Temperaturanstieg in den Fächern des Gerätes führen.
  - Reinigen Sie regelmäßig die erreichbaren Entwässerungssysteme sowie die Oberflächen, die mit Lebensmitteln in Berührung kommen können.

Sicherheitsinformationen

- Reinigen Sie die Wassertanks, wenn sie 48 Stunden lang nicht benutzt wurden und spülen Sie das an die Wasserversorgung angeschlossene Wassersystem, wenn Sie 5 Tage lang kein Wasser entnommen haben.
- Bewahren Sie rohes Fleisch und Fisch in der Kühl-/ Gefrierkombination in geeigneten Behältern auf, damit sie nicht mit anderen Lebensmitteln in Berührung kommen und keine Flüssigkeit daraus auf andere Lebensmittel tropft.
- Zwei-Sterne-Tiefkühlfächer eignen sich für die Aufbewahrung von tiefgefrorenen Lebensmitteln, für die Aufbewahrung oder Herstellung von Eiscreme und zur Herstellung von Eiswürfeln.
- Ein-, Zwei- und Drei-Sterne-Fächer sind zum Einfrieren frische Lebensmittel nicht geeignet.
- Wenn das Kühlgerät über einen längeren Zeitraum leer bleibt, empfehlen wir, es auszuschalten, abzutauen, zu reinigen, zu trocknen und die Tür offen zu lassen, um Schimmelbildung im Gerät zu verhindern.

Wichtige Symbole für Sicherheits- und Gefahrenhinweise:

Bitte beachten Sie alle Sicherheitshinweise in dieser Anleitung. In diesem Handbuch werden die folgenden Sicherheitssymbole verwendet.

⚠ WARNUNG

Gefährliche bzw. unsichere Praktiken, die zu **schweren Verletzungen, Sachschäden und/oder zum Tod** führen können.

⚠ VORSICHT

Gefährliche bzw. unsichere Praktiken, die zu **schweren Verletzungen und/oder Sachschäden** führen können.

HINWEIS

Nützliche Informationen, die dem Benutzer beim Einsatz der Kühl-/Gefrierkombination helfen.

Die folgenden Warnhinweise sollen Sie und andere vor Verletzungen schützen.

Befolgen Sie sie gewissenhaft.

Lesen Sie diesen Abschnitt aufmerksam durch, und bewahren Sie das Handbuch zum späteren Nachschlagen an einem sicheren Ort auf.

Sicherheitsinformationen

Wichtige Sicherheitshinweise

WARNUNG: Feuergefahr / brennbare Materialien

⚠ WARNUNG

- Achten Sie beim Aufstellen des Geräts darauf, dass das Netzkabel nicht eingeklemmt oder beschädigt wird.
- Stellen Sie weder Steckdosenleisten noch tragbare Stromversorgungen hinter dem Gerät auf.
- Nur mit Trinkwasser füllen.
- Es darf ausschließlich an eine Trinkwasserversorgung angeschlossen werden.
- Stellen Sie sicher, dass die Lüftungsöffnungen im Gerätegehäuse bzw. bei Einbau des Geräts nicht blockiert sind.
- Verwenden Sie keine anderen als die vom Hersteller empfohlenen mechanischen Vorrichtungen oder Hilfsmittel, um den Abtauvorgang zu beschleunigen.
- Beschädigen Sie niemals das Kältemittelsystem.
- Verwenden Sie keine elektrischen Geräte innerhalb des Lebensmittelabteils des Gerätes, sofern sie nicht dem durch den Hersteller empfohlenen Typ entsprechen.

- Dieses Gerät ist nicht zum Gebrauch durch Personen (auch Kinder) mit verminderten körperlichen, sensorischen oder geistigen Fähigkeiten oder einem Mangel an Erfahrung und Wissen bestimmt. Von dieser Regel darf nur abgewichen werden, wenn diese Personen unter Aufsicht stehen oder durch eine für ihre Sicherheit verantwortliche Person eine Unterweisung zur Bedienung des Geräts erhalten haben.
- Dieses Gerät darf von Kindern ab 8 Jahren und Personen mit verminderten körperlichen, sensorischen oder geistigen Fähigkeiten oder einem Mangel an Erfahrung und Wissen nur bedient werden, wenn sie unter Aufsicht stehen oder eine Unterweisung zum sicheren Umgang mit dem Gerät erhalten haben und die damit verbundenen Gefahren verstehen. Kinder dürfen nicht mit dem Gerät spielen. Kinder dürfen bei Reinigung und Wartung nur dann helfen, wenn sie dabei beaufsichtigt werden. Kinder im Alter von 3 bis 8 Jahren dürfen Kühlgeräte ein- und ausräumen.
- Wenn das Netzkabel beschädigt ist, muss es durch den Hersteller, seinen Kundendienst oder ähnlich qualifizierte Personen ersetzt werden, um eine Gefährdung zu vermeiden.
- Die Steckdose muss leicht zugänglich sein, so dass das Gerät im Notfall schnell von der Stromversorgung getrennt werden kann.
  - Sie darf sich nicht hinter dem Gerät befinden.
- Sehen Sie davon ab, in diesem Gerät explosive Stoffe wie Sprühdosen mit brennbaren Treibmitteln zu lagern.

Sicherheitsinformationen

- Wenn das Gerät mit einer LED-Leuchte ausgestattet ist, entfernen Sie die Lampenabdeckung und die Lampe an sich nicht selbst.
  - Wenden Sie sich an das nächstgelegene Kundendienstcenter.
  - Verwenden Sie nur die vom Hersteller oder seinen Kundendienstvertretern empfohlenen LED-Lampen.
- Es sind die neuen mit dem Gerät gelieferten Schlauchsets zu verwenden; die alten dürfen nicht wiederverwendet werden.
- Lassen Sie die Wasserversorgung der Kühl-/Gefrierkombination nur an eine Trinkwasserversorgung anschließen. Um die Eismaschine korrekt zu betreiben, ist ein Wasserdruck von 206 bis 861 kPa (30 – 125 psi) erforderlich.
- Für eine möglichst effiziente Energienutzung wird empfohlen, alle Einsätze, wie z. B. Türfächer, Schubfächer oder Fachböden, in der vom Hersteller angegebenen Position im Gerät zu verwenden.
- Um die optimale Energieeffizienz für dieses Gerät zu gewährleisten, sollte die ursprüngliche Position der Fachböden, Schubfächer und Türfächer nicht verändert werden.

So minimieren Sie den Energieverbrauch

- Stellen Sie das Gerät in einem kühlen, trockenen Raum mit ausreichender Belüftung auf.

- Stellen Sie sicher, dass es keinem direkten Sonnenlicht ausgesetzt ist und nicht in unmittelbarer Nähe von Wärmequellen (z. B. Heizkörper) aufgestellt wird.
  - Für eine gute Energieeffizienz wird empfohlen, die Lüfter und Gitter nicht zu versperren.
  - Lassen Sie warme Lebensmittel erst abkühlen, bevor Sie sie in das Gerät stellen.
  - Geben Sie tiefgefrorene Lebensmittel zum Auftauen in das Kühlabteil. Die niedrigen Temperaturen der tiefgefrorenen Lebensmittel können dann dazu genutzt werden, die übrigen Lebensmittel im Kühlabteil zu kühlen.
  - Lassen Sie die Tür des Gerätes nicht zu lange offenstehen, wenn Sie Lebensmittel hineinlegen oder herausnehmen.
  - Je kürzer die Zeit, in der die Tür geöffnet ist, desto weniger Eis bildet sich im Innern des Gefrierabteils.
  - Reinigen Sie die Rückseite der Kühl-/Gefrierkombination in regelmäßigen Abständen. Staubablagerungen steigern den Energieverbrauch.
  - Stellen Sie die Temperatur im Innern des Geräts nicht niedriger ein als nötig.
  - Stellen Sie sicher, dass die Abluft an der Unterseite und Rückwand der Kühl-/Gefrierkombination ausreichend zirkulieren kann. Versperren Sie nicht die Lüftungsöffnungen.
  - Achten Sie bei der Installation darauf, dass links, rechts, hinten und oben am Gerät ein Freiraum verbleibt. Dies wird dazu beitragen, den Stromverbrauch zu senken und Ihre Energiekosten gering zu halten.

Sicherheitsinformationen

Dieses Gerät ist zur Verwendung im Haushalt und ähnlichen Umgebungen bestimmt, wie z. B.:

- in Küchen oder Kantinen in Geschäften, Büros und anderen Arbeitsumgebungen;
- durch die Gäste in Gasthäusern, Hotels, Motels und anderen Wohnumgebungen;
- in Frühstückspensionen und ähnlichen Umgebungen;
- in Gastronomiebetrieben und ähnlichen Bereichen außerhalb des Einzelhandels.

Wichtige Warnhinweise für Transport und Aufstellungsort

⚠ WARNUNG

- Achten Sie darauf, dass keine Teile des Kühlkreislaufs beschädigt werden, wenn Sie das Gerät transportieren oder aufstellen.
  - Aus den Rohren austretendes Kältemittel kann sich entzünden oder zu Verletzungen der Augen führen. Wenn Kältemittel austritt, vermeiden Sie offene Flammen oder potenzielle Zündquellen, und lüften Sie einige Minuten lang den Raum, in dem sich das Gerät befindet.

- Bei diesem Gerät wird eine geringe Menge eines Isobutan-Kältemittels (R-600a) eingesetzt. Dies ist ein natürliches Gas mit hoher Umweltverträglichkeit, das allerdings auch brennbar ist. Achten Sie darauf, dass keine Teile des Kühlkreislaufs beschädigt werden, wenn Sie das Gerät transportieren oder aufstellen.

• Berühren Sie beim Transport oder bei der Installation nicht den Wasserschlauch an der Kühl-/Gefrierkombination.
  - Andernfalls kann es zu Schäden an der Kühl-/Gefrierkombination kommen, sodass der Wasserspender nicht mehr funktioniert.

Kritische Warnungen bei der Installation

⚠ WARNUNG

• Stellen Sie die Kühl-/Gefrierkombination nicht in feuchten Räumen oder an einem Ort auf, wo es mit Wasser in Kontakt kommen kann.
  - Eine beschädigte oder veraltete Isolierung an elektrischen Teilen kann zu einem Stromschlag oder Brand führen.

• Setzen Sie die Kühl-/Gefrierkombination keinem direkten Sonnenlicht aus, und stellen Sie sie nicht in der Nähe von Öfen, Heizkörpern oder anderen Wärmequellen auf.

Sicherheitsinformationen

- Stecken Sie den Netzstecker des Geräts nicht in eine Steckdosenleiste, die auch für verschiedene andere Geräten verwendet wird. Die Kühl-/Gefrierkombination darf immer nur an eine ausschließlich für dieses Gerät bestimmte Steckdose angeschlossen werden, deren Spannung mit der auf dem Typenschild am Gerät übereinstimmt.
  - Dies gewährleistet eine optimale Leistung und verhindert eine Überlastung der Stromkreise im Haus, die einen Brand aufgrund überhitzter Leitungen auslösen könnte.
- Stecken Sie den Netzstecker nicht in eine lose Steckdose.
  - Andernfalls besteht die Gefahr eines Stromschlags oder Brands.
- Verwenden Sie keine Kabel, die im Kabelverlauf oder an einem der Enden Brüche oder Abnutzungsschäden aufweisen.
- Knicken Sie das Netzkabel nicht übermäßig, und stellen Sie keine schweren Gegenstände darauf ab.
- Ziehen Sie nicht am Netzkabel und knicken Sie es nicht übermäßig.
- Verdrehen bzw. verknoten Sie das Netzkabel nicht.
- Verlegen Sie das Netzkabel nicht über scharfe Metallkanten, stellen Sie keine schweren Gegenstände darauf, verlegen Sie das Netzkabel nicht zwischen Objekten, und schieben Sie das Netzkabel nicht in den Raum hinter dem Gerät.

- Achten Sie darauf, die Kühl-/Gefrierkombination beim Verschieben nicht über das Netzkabel zu ziehen und es zu beschädigen.
  - Andernfalls besteht die Gefahr eines Stromschlags oder Brands.
- Trennen Sie die Kühl-/Gefrierkombination niemals vom Netz, indem Sie am Netzkabel ziehen. Fassen Sie stets den Stecker fest an und ziehen Sie ihn gerade aus der Steckdose heraus.
  - Schäden am Kabel können Kurzschlüsse, Brände und/ oder Stromschläge verursachen.
- Verwenden Sie in der Nähe der Kühl-/Gefrierkombination keine Aerosole.
  - Die Verwendung von Aerosolen in der Nähe der Kühl-/ Gefrierkombination kann zu Explosionen oder Bränden führen.
- Stellen Sie dieses Gerät nicht in der Nähe von Heizkörpern oder entflammbaren Materialien auf.
- Stellen Sie dieses Gerät nicht an Orten auf, an denen Gas austreten kann.
  - Andernfalls besteht die Gefahr eines Stromschlags oder Brands.
- Diese Kühl-/Gefrierkombination muss vor der Inbetriebnahme in Übereinstimmung mit den Anweisungen in diesem Handbuch ordnungsgemäß aufgestellt und installiert werden.

- Schließen Sie den Netzstecker ordnungsgemäß mit dem Kabel nach unten an die Steckdose an.
  - Wenn Sie den Netzstecker falsch herum (also mit dem Kabel nach oben) in die Steckdose stecken, kann das Kabel durchtrennt werden und einen Brand oder Stromschlag verursachen.
- Stellen Sie stets sicher, dass der Netzstecker von der Rückwand die Kühl-/Gefrierkombination nicht zerquetscht oder beschädigt wird.
- Bewahren Sie die Verpackungsmaterialien außerhalb der Reichweite von Kindern auf.
  - Es besteht Erstickungsgefahr, wenn Kinder sie über den Kopf ziehen.
- Stellen Sie dieses Gerät weder an einem feuchten, öligen oder staubigen Ort noch an einem Platz auf, der direktem Sonnenlicht oder Wassereinwirkungen (z. B. Regen) ausgesetzt ist.
  - Eine beschädigte oder veraltete Isolierung von elektrischen Teilen kann zu einem Stromschlag oder Brand führen.
- Wenn sich Staub oder Wasser im Gerät angesammelt haben, trennen Sie die Stromversorgung, und wenden Sie sich an das nächstgelegene Kundendienstzentrum von Samsung Electronics.
  - Andernfalls besteht Brandgefahr.

- Stellen Sie sich nicht auf das Gerät, und legen oder stellen Sie keine Gegenstände (Wäsche, brennende Kerzen, brennende Zigaretten, Geschirr, Chemikalien, Metallgegenstände usw.) auf das Gerät.
  - Andernfalls besteht Verletzungs- oder Brandgefahr bzw. die Gefahr von Stromschlägen oder Störungen des Geräts.
- Sie müssen die gesamte Schutzfolie entfernen, ehe Sie das Gerät mit der Netzsteckdose verbinden.
- Kinder müssen beaufsichtigt werden, damit sie nicht mit den Sprengringen für die Türeinstellung oder mit den Klammern für die Wasserleitungen spielen.
  - Es besteht die Gefahr von Tod durch Ersticken, wenn ein Kind einen Sprengring oder eine Wasserrohrklammer verschluckt. Halten Sie die Sprengringe und Wasserrohrklammern außerhalb der Reichweite von Kindern.
- Die Kühl-/Gefrierkombination muss geerdet werden.
  - Achten Sie immer darauf, dass die Kühl-/Gefrierkombination geerdet ist, ehe Sie eines ihrer Teile untersuchen oder zu reparieren versuchen. Leckströme können einen schweren elektrischen Schlag verursachen.
- Da sie Blitze anziehen können, dürfen Sie das Gerät zur Erdung niemals an Gasrohre, Telefonleitungen oder Blitzableiter anschließen.
  - Die Kühl-/Gefrierkombination muss geerdet werden, um durch Leckströme verursachte Stromverluste und Stromschläge zu verhindern.

  - Andernfalls besteht die Gefahr von Stromschlägen, Brand, Explosion oder Störungen des Geräts.
- Stecken Sie den Netzstecker fest in die Steckdose. Verwenden Sie keine beschädigten Netzstecker bzw. Netzkabel und keine losen Steckdosen.
  - Andernfalls besteht die Gefahr eines Stromschlags oder Brands.
- Die Sicherung der Kühl-/Gefrierkombination muss von einem qualifizierten Techniker oder einem dazu befugten Dienstleister durchgeführt werden.
  - Andernfalls besteht die Gefahr von Stromschlägen oder Verletzungen.

Installationshinweise

⚠ VORSICHT

- Lassen Sie im Bereich der Kühl-/Gefrierkombination genug freien Platz und stellen Sie ihn auf einer ebenen Fläche auf.
  - Wenn die Kühl-/Gefrierkombination nicht auf einer ebenen Fläche aufgestellt wird, können Kühlleistung und Zuverlässigkeit sinken.
- Lassen Sie das Gerät nach dem Aufstellen und Einschalten 2-3 Stunden lang ruhen, bevor Sie es mit Lebensmitteln füllen.

- Wir empfehlen Ihnen dringend, die Kühl-/Gefrierkombination durch einen qualifizierten Techniker oder den Service installieren zu lassen.
  - Andernfalls besteht Verletzungs- oder Brandgefahr bzw. die Gefahr von Stromschlägen, Explosionen oder Störungen des Geräts.

Kritische Warnungen im Betrieb

⚠ WARNUNG

- Verbinden Sie den Netzstecker nicht mit nassen Händen mit der Steckdose.
  - Andernfalls besteht die Gefahr von Stromschlägen.
- Stellen Sie keine Gegenstände oben auf das Gerät.
  - Die Gegenstände könnten beim Öffnen oder Schließen der Gerätetür herunterfallen und zu Verletzungen und/oder Sachschäden führen.
- Führen Sie weder Ihre Hände und Füße noch Metallgegenstände (Essstäbchen usw.) von unten oder von hinten in die Kühl-/Gefrierkombination ein.
  - Andernfalls besteht die Gefahr von Stromschlägen oder Verletzungen.
  - Scharfe Kanten können zu Verletzungen führen.
- Berühren Sie die Innenseiten des Gefrierabteils oder die darin aufbewahrten Lebensmittel nicht mit nassen Händen.
  - Dies kann zu Erfrierungen führen.

- Stellen Sie keine mit Wasser gefüllten Behälter auf die Kühl-/Gefrierkombination.
  - Wenn das Wasser verschüttet wird, besteht die Gefahr eines Stromschlags oder Brands.
- Bewahren Sie keine flüchtigen oder entflammbaren Gegenstände oder Stoffe (Reinigungsbenzin, Verdünner, Propangas, Alkohol, Äther, Erdgas oder ähnliche Produkte) in der Kühl-/Gefrierkombination auf.
  - Diese Kühl-/Gefrierkombination ist ausschließlich zur Aufbewahrung von Lebensmitteln bestimmt.
  - Andernfalls besteht Brand- oder Explosionsgefahr.
- Kinder müssen beaufsichtigt werden, um zu verhindern, dass sie mit dem Gerät spielen.
  - Halten Sie Ihre Finger von „Quetschstellen“ fern: Die Freiräume zwischen den Türen und dem Schrank sind notwendigerweise klein. Öffnen Sie die Gerätetür mit großer Vorsicht, wenn sich Kinder in der Nähe befinden.
- Stecken Sie nicht Ihre Finger oder die Finger von Kindern zwischen die Türen.
  - Halten Sie Ihre Finger von den Türspalten links und rechts fern. Öffnen Sie die Gerätetür mit großer Vorsicht, wenn sich Ihre Finger zwischen den Türen befinden.
- Lassen Sie nicht zu, dass Kinder sich an die Gerätetür oder die daran angebrachten Fächer hängen. Andernfalls kann es zu ernsthaften Verletzungen kommen.
- Lassen Sie Kinder nicht in der Kühl-/Gefrierkombination hineinklettern. Sie könnten eingesperrt werden.

- Führen Sie Ihre Hände nicht in den Bodenbereich unterhalb des Geräts ein.
  - Dort befinden sich scharfe Kanten, die Verletzungen verursachen können.
- Bewahren Sie keine Pharmazeutika, wissenschaftlichen Materialien oder temperaturempfindlichen Produkte in der Kühl-/Gefrierkombination auf.
  - Produkte, die unter streng kontrollierten Temperaturbedingungen gelagert werden müssen, dürfen nicht in diesem Kühl-/Gefrierkombination aufbewahrt werden.
- Wenn das Gerät nach Arzneimitteln oder Rauch riecht, trennen Sie es sofort von der Stromversorgung und wenden Sie sich an Ihr nächstgelegenes Kundendienstzentrum von Samsung Electronics.
- Wenn sich Staub oder Wasser in der Kühl-/Gefrierkombination angesammelt haben, trennen Sie die Stromversorgung und wenden Sie sich an das nächstgelegene Kundendienstzentrum von Samsung Electronics.
  - Andernfalls besteht Brandgefahr.
- Lassen Sie nicht zu, dass Kinder auf eine der Schubladen klettern.
  - Die Schublade kann zerbrechen, sodass die Kinder stürzen.
- Lassen Sie die Türen der Kühl-/Gefrierkombination nicht offen stehen, wenn sie unbeaufsichtigt ist, und lassen Sie Kinder nicht in die Kühl-/Gefrierkombination hineinklettern.

Sicherheitsinformationen

- Lassen Sie Kinder und Kleinkinder nicht in die Schubfächer klettern.
  - Dies kann zum Tod durch Ersticken oder zu Verletzungen führen, wenn die Kinder darin gefangen sind.
- Überfüllen Sie die Kühl-/Gefrierkombination nicht mit Lebensmitteln.
  - Beim Öffnen der Gerätetür könnten Produkte herunterfallen und Verletzungen und/oder Sachschäden verursachen.
- Sprühen Sie keine flüchtigen Substanzen wie Insektensprays auf die Oberfläche des Geräts.
  - Sie sind nicht nur gefährlich für Ihre Gesundheit, sondern es besteht außerdem die Gefahr eines Brands, eines Stromschlags oder einer Störung des Geräts.
- Führen Sie niemals Ihre Finger oder Gegenstände in die Öffnung des Wasserspenders, die Eisrutsche und den Eiswürfelbehälter ein.
  - Dies kann zu Verletzungen oder Sachschäden führen.
- Verwenden Sie keine temperaturempfindlichen Materialien wie entflammbare Sprays und Stoffe, Trockeneis, Medikamente oder Chemikalien in der Nähe oder innerhalb die Kühl-/Gefrierkombination und bewahren Sie sie darin nicht auf.
- Verwenden Sie keine Haartrockner, um das Innere der Kühl-/Gefrierkombination zu trocknen. Stellen Sie, um unangenehme Gerüche zu beseitigen, keine brennenden Duftkerzen in die Kühl-/Gefrierkombination.
  - Andernfalls besteht die Gefahr eines Stromschlags oder Brands.

- Füllen Sie den Wassertank, das Eiswürfelfach und die Eiswürfelform nur mit Trinkwasser (Mineralwasser oder gereinigtes Wasser).
  - Füllen Sie den Wassertank nicht mit Tee, Säften oder Sportgetränken. Dies kann zu Schäden am Gerät führen.
- Stellen Sie sich nicht auf das Gerät, und legen oder stellen Sie keine Gegenstände (Wäsche, brennende Kerzen, brennende Zigaretten, Geschirr, Chemikalien, Metallgegenstände usw.) auf das Gerät. Andernfalls besteht Verletzungs- oder Brandgefahr bzw. die Gefahr von Stromschlägen oder Störungen des Geräts. Stellen Sie keine mit Wasser gefüllten Behälter auf das Gerät.
  - Wenn das Wasser verschüttet wird, besteht die Gefahr eines Stromschlags oder Brands.
- Schauen Sie niemals direkt für eine längere Zeit auf die LED-UV-Lampe.
  - Andernfalls können Verletzungen der Augen aufgrund der UV-Strahlung die Folge sein.
- Legen Sie den Fachboden nicht mit der Oberseite nach unten ein. Dann haben die Fachböden keinen Halt.
  - Dies kann zu Verletzungen oder Sachschäden durch herunterfallende Glasfachböden führen.
- Wenn Gas austritt, vermeiden Sie offene Flammen oder potenzielle Zündquellen, und lüften Sie einige Minuten lang den Raum, in dem sich das Gerät befindet.
  - Berühren Sie dann weder das Gerät noch das Netzkabel.
  - Verwenden Sie keinen Lüfter.
  - Jeder Funke kann zu einer Explosion oder einem Brand führen.

Sicherheitsinformationen

- Flaschen sollten dicht nebeneinander verstaut werden, damit sie nicht aus dem Gerät fallen.
- Dieses Gerät ist ausschließlich für die Aufbewahrung von Lebensmitteln in Privathaushalten bestimmt.
- Versuchen Sie nicht selbst, die Kühl-/Gefrierkombination zu reparieren, auseinander zu nehmen oder zu verändern.
- Verwenden Sie ausschließlich Normsicherungen (KEINESFALLS Überbrückungen aus Kupfer, Stahldraht usw.).
- Wenden Sie sich an Ihr nächstgelegenes Kundendienstcenter, wenn Ihre Kühl-/Gefrierkombination repariert oder neu installiert werden muss.
  - Andernfalls besteht Verletzungs- oder Brandgefahr bzw. die Gefahr von Stromschlägen oder Störungen des Geräts.
- Wenn von der Kühl-/Gefrierkombination Brandgeruch oder Rauch ausgeht, ziehen Sie sofort den Netzstecker und wenden Sie sich an das nächstgelegene Kundendienstcenter von Samsung Electronics.
  - Andernfalls besteht die Gefahr eines Stromschlags oder Brands.
- Ziehen Sie den Netzstecker aus der Steckdose, bevor Sie die Beleuchtung im Innern der Kühl-/Gefrierkombination austauschen.
  - Andernfalls besteht die Gefahr eines Stromschlags.
- Wenden Sie sich an Ihr nächstgelegenes Kundendienstcenter, wenn Sie Probleme mit dem Austausch einer Leuchte (keine LED) haben.
- Stecken Sie den Netzstecker fest in die Steckdose.

- Verwenden Sie keine beschädigten Netzstecker bzw. Netzkabel und keine losen Steckdosen.
  - Andernfalls besteht die Gefahr eines Stromschlags oder Brands.

Warnhinweise im Betrieb

⚠ VORSICHT

- Frieren Sie aufgetaute Lebensmittel nicht wieder ein.
  - Gefrorene und aufgetaute Lebensmittel entwickeln schneller schädliche Bakterien als frische.
  - Beim zweiten Auftauen brechen noch mehr Zellen auf, sodass Feuchtigkeit entweicht und die Unversehrtheit des Produkts verloren geht.
- Lassen Sie Fleisch nicht bei Raumtemperatur auftauen.
  - Die Sicherheit hängt davon ab, ob das Rohprodukt ordnungsgemäß behandelt wurde.
- Bewahren Sie keine Glasbehälter, Flaschen oder kohlensäurehaltigen Getränke im Gefrierabteil auf.
  - Die Behälter könnten beim Einfrieren platzen und zu Verletzungen führen.
- Verwenden Sie nur die mit der Kühl-/Gefrierkombination mitgelieferte Eismaschine.
- Schließen Sie den Wasserhahn, wenn Sie längere Zeit von zu Hause abwesend sein werden (im Urlaub zum Beispiel) und kein Wasser oder Eis verwenden werden.
  - Andernfalls kann Wasser austreten.

- Wenn Sie die Kühl-/Gefrierkombination für eine sehr lange Zeit nicht verwenden wollen (3 Wochen oder mehr) leeren Sie das Gerät (einschließlich Eisbehälter), ziehen Sie den Netzstecker, schließen Sie den Wasserhahn, wischen Sie überschüssige Feuchtigkeit von den Innenwänden und lassen Sie die Türen offen, damit sich keine Gerüche und Schimmel bilden.
- Um optimale Leistung des Geräts zu gewährleisten:
  - Stellen Sie Lebensmittel nicht zu nah an die Belüftungsschlitze auf der Rückseite die Kühl-/Gefrierkombination. Andernfalls kann die Luftzirkulation in der Kühl-/Gefrierkombination behindert werden;
  - Geben Sie Lebensmittel in geeignete Kunststoffbeutel oder in luftdichte Behälter, bevor Sie sie in der Kühl-/Gefrierkombination aufbewahren;
  - Beachten Sie die maximale Aufbewahrungsdauer und das Verfallsdatum von tiefgefrorenen Lebensmitteln.
  - Die Kühl-/Gefrierkombination muss nicht vom Stromnetz getrennt werden, wenn Sie weniger als drei Wochen außer Haus sind. Wenn Sie jedoch länger als drei Wochen abwesend sein werden, entfernen Sie sämtliche Lebensmittel und das Eis im Eisbehälter, trennen Sie die Kühl-/Gefrierkombination vom Netz, schließen Sie den Wasserhahn, wischen Sie überschüssige Feuchtigkeit von den Innenwänden ab und lassen Sie die Türen offen, damit sich keine Gerüche und Schimmel bilden.

- Service-Garantie und Modifikationen.
  - Veränderungen und Modifikationen, die von einer Fremdpartei an diesem funktionstüchtigen Gerät durchgeführt werden, sind durch die Garantie von Samsung nicht gedeckt und Samsung haftet nicht für Sicherheitsprobleme, die durch solche von Fremdparteien vorgenommenen Modifikationen verursacht werden.
- Versperren Sie nicht die Lüftungsöffnungen im Innern die Kühl-/Gefrierkombination.
  - Wenn die Lüftungsöffnungen, insbesondere z. B. von einer Kunststofftüte, versperrt werden, wird die Kühl-/Gefrierkombination möglicherweise zu stark gekühlt. Wenn diese Abkühlung zu lange andauert, wird möglicherweise der Wasserfilter beschädigt und Wasser kann austreten.
- Verwenden Sie nur die mit dem Gerät mitgelieferte Eismaschine.
- Wischen Sie überschüssige Feuchtigkeit im Innern des Geräts ab und lassen Sie die Gerätetür geöffnet.
  - Andernfalls können sich schlechte Gerüche und Ablagerungen bilden.
- Wenn die Kühl-/Gefrierkombination von der Stromversorgung getrennt war, müssen Sie mindestens fünf Minuten warten, ehe Sie sie wieder anschließen.
- Wenn die Kühl-/Gefrierkombination durch den Kontakt mit Wasser nass geworden ist, ziehen Sie den Netzstecker und wenden Sie sich an das für Sie zuständige Kundendienstcenter von Samsung Electronics.

- Sie dürfen nicht auf Glasoberflächen schlagen oder sie übermäßiger Krafteinwirkung aussetzen.
  - Das Glas könnte brechen und zu Verletzungen und/oder Sachschäden führen.
- Füllen Sie den Wasserbehälter und den Eiswürfelbehälter nur mit Trinkwasser (Leitungswasser, Mineralwasser oder gefiltertes Wasser).
  - Füllen Sie den Tank nicht mit Tee oder Sportgetränken. Andernfalls könnten Sie die Kühl-/Gefrierkombination beschädigen.
- Seien Sie vorsichtig, damit Sie sich nicht die Finger einklemmen.
- Wenden Sie sich an Ihr nächstgelegenes Kundendienstcenter, wenn Ihre Kühl-/Gefrierkombination überschwemmt wird.
  - Andernfalls besteht die Gefahr eines Stromschlags oder Brands.
- Bewahren Sie kein Pflanzenöl in den Türbehältern der Kühl-/Gefrierkombination auf. Das Öl kann zähflüssig werden, sodass es ungenießbar wird und schwer zu gebrauchen ist. Darüber hinaus kann der offene Behälter auslaufen und das ausgetretene Öl kann dazu führen, dass das Türfach Risse bekommt. Nach dem Öffnen eines Ölbehälters ist es das Beste, den Behälter an einem kühlen und schattigen Ort wie in einem Schrank oder einer Speisekammer aufzubewahren.
  - Beispiele für Pflanzenöle: Olivenöl, Maisöl, Traubenkernöl usw.

Warnhinweise zur Reinigung

⚠ VORSICHT

- Sprühen Sie keinesfalls Wasser direkt auf die Kühl-/Gefrierkombination.
  - Es besteht die Gefahr von Stromschlägen oder Bränden.
- Verwenden Sie keine Haartrockner, um das Innere der Kühl-/Gefrierkombination zu trocknen.
- Stellen Sie, um unangenehme Gerüche zu beseitigen, keinesfalls eine brennende Duftkerze in die Kühl-/Gefrierkombination.
  - Andernfalls besteht die Gefahr eines Stromschlags oder Brands.
- Sprühen Sie keine Reinigungsmittel direkt auf den Display.
  - Andernfalls können sich die Aufdrucke auf dem Display lösen.
- Wenn ein Fremdstoff, wie z. B. Wasser, in das Gerät eingedrungen ist, ziehen Sie den Netzstecker und wenden Sie sich an Ihr nächstgelegenes Kundendienstzentrum.
  - Andernfalls besteht die Gefahr eines Stromschlags oder Brands.
- Verwenden Sie ein sauberes, trockenes Tuch, um Fremdkörper oder Staub von den Stiften des Netzsteckers zu entfernen. Verwenden Sie kein nasses oder feuchtes Tuch, wenn Sie den Stecker reinigen.
  - Andernfalls besteht die Gefahr von Stromschlägen oder Bränden.
- Sprühen Sie zum Reinigen kein Wasser direkt auf das Gerät.

Sicherheitsinformationen

- Reinigen Sie das Gerät niemals mit Waschbenzin, Verdünner, Bleichmittel oder Chlor.
  - Andernfalls können Schäden an der Oberfläche des Geräts oder ein Brand die Folge sein.
- Führen Sie niemals Ihre Finger oder Gegenstände in die Öffnung des Wasserspenders ein.
  - Dies kann zu Verletzungen oder Sachschäden führen.
- Ziehen Sie den Netzstecker aus der Steckdose, bevor Sie das Gerät reinigen oder Wartungsarbeiten durchführen.
  - Andernfalls besteht die Gefahr eines Stromschlags oder Brands.
- Verwenden Sie einen sauberen Schwamm oder ein weiches Tuch mit warmem Wasser und einem mildes Reinigungsmittel, um die Kühl-/Gefrierkombination zu reinigen.
- Verwenden Sie für die Reinigung der Außenflächen (Türen und Schränke), Kunststoffteile, Tür- und Innenauskleidungen sowie Dichtungen keine scheuernden oder scharfen Reinigungsmittel wie Glasreinigersprays, Scheuermittel, brennbare Flüssigkeiten, Salzsäure, Reinigungswachse, Reinigungsmittelkonzentrate, Bleichmittel oder Reinigungsmittel, die Erdölprodukte enthalten.
  - Diese können das Material verkratzen oder beschädigen.

- Reinigen Sie die Glaseinlegeböden oder Abdeckungen nicht mit heißem Wasser, solange diese kalt sind. Glaseinlegeböden und Abdeckungen können zerspringen, wenn sie plötzlichen Temperaturschwankungen oder Krafteinwirkungen (Stöße, Schläge, Herunterfallen) ausgesetzt sind.

Wichtige Warnhinweise zur Entsorgung

⚠ WARNUNG

- Achten Sie auf eine umweltgerechte Entsorgung des Verpackungsmaterials für dieses Gerät.
- Stellen Sie vor dem Entsorgen sicher, dass die Rohre auf der Rückseite der Kühl-/Gefrierkombination nicht beschädigt sind.
- Entfernen Sie vor dem Entsorgen der Kühl-/Gefrierkombination die Tür und die Türdichtungen sowie die Verriegelung, damit nicht versehentlich Kinder oder Tiere in der Kühl-/Gefrierkombination eingeschlossen werden können. Kinder müssen beaufsichtigt werden, um zu verhindern, dass sie mit dem Gerät spielen. Wenn ein Kind eingeschlossen ist, kann es sich verletzen und ersticken.
  - Wenn ein Kind im Gerät eingeschlossen ist, besteht Verletzungs- und Erstickungsgefahr.

- In der Isolierung wird Cyclopentan verwendet. Die im Isoliermaterial gebundenen Gase erfordern eine spezielle Entsorgung. Informationen zur umweltfreundlichen Entsorgung dieses Geräts erhalten Sie bei den örtlichen Behörden.
- Bewahren Sie alle Verpackungsmaterialien außerhalb der Reichweite von Kindern auf, denn Verpackungsmaterial kann für Kinder gefährlich sein.
  - Wenn ein Kind sich einen Beutel über den Kopf zieht, kann es ersticken.

Weitere Tipps zur ordnungsgemäßen Verwendung

- Wenden Sie sich im Falle eines Stromausfalls an das örtliche Büro Ihres Stromversorgungsunternehmens, und fragen Sie, wie lange der Ausfall voraussichtlich dauern wird.
  - Die meisten Stromausfälle können innerhalb von ein bis zwei Stunden behoben werden und haben keine negativen Auswirkungen auf die in der Kühl-/Gefrierkombination herrschende Temperatur. Während eines Stromausfalls sollten Sie jedoch die Gerätetür so selten wie möglich öffnen.
  - Sollte der Stromausfall länger als 24 Stunden andauern, entnehmen und entsorgen Sie das gesamte Gefriergut.

- Die Kühl-/Gefrierkombination funktioniert möglicherweise nicht ordnungsgemäß (Tiefgefrorenes kann auftauen oder die Temperaturen im Tiefkühlabteil können zu hoch steigen), wenn sie über einen längeren Zeitraum an einem Ort aufgestellt ist, an dem die Lufttemperaturen regelmäßig unter den Temperaturen liegen, für die das Gerät ausgelegt ist.
- Bestimmte temperaturempfindliche Lebensmittel sollten nicht gekühlt oder gar eingefroren werden, da sie ansonsten aufgrund ihrer speziellen Eigenschaften verderben können.
- Ihr Gerät ist frostfrei, d. h. der Abtauvorgang erfolgt automatisch und muss nicht manuell von Ihnen gestartet werden. Dies geschieht automatisch.
- Der Temperaturanstieg beim Abtauen erfüllt die ISO-Anforderungen. Wenn Sie jedoch beim Abtauen des Geräts einen übermäßigen Temperaturanstieg verhindern möchten, wickeln Sie das Gefriergut in mehrere Lagen Zeitungspapier.
- Frieren Sie bereits vollständig aufgetaute Lebensmittel nicht wieder ein.
- Die Temperatur in mit zwei Sternen (**) gekennzeichneten Fächern oder Abteilen ( ) ist geringfügig höher als die im restlichen Gefrierabteil.
  Die Position der Zwei-Sterne-Fächer variiert je nach Modell. Schlagen Sie im Zweifelsfall im mitgelieferten Benutzerhandbuch nach.

Sicherheitsinformationen

Hinweise zur WEEE-Kennzeichnung

Korrekte Entsorgung von Altgeräten (Elektroschrott)
(Gilt für Länder mit Abfalltrennsystemen)

Die Kennzeichnung auf dem Produkt, Zubehörteilen bzw. auf der dazugehörigen Dokumentation gibt an, dass das Produkt und Zubehörteile (z. B. Ladegerät, Kopfhörer, USB-Kabel) nach ihrer Lebensdauer nicht zusammen mit dem normalen Haushaltsmüll entsorgt werden dürfen. Entsorgen Sie dieses Gerät und Zubehörteile bitte getrennt von anderen Abfällen, um der Umwelt bzw. der menschlichen Gesundheit nicht durch unkontrollierte Müllbeseitigung zu schaden. Helfen Sie mit, das Altgerät und Zubehörteile fachgerecht zu entsorgen, um die nachhaltige Wiederverwertung von stofflichen Ressourcen zu fördern.

Private Nutzer wenden sich an den Händler, bei dem das Produkt gekauft wurde, oder kontaktieren die zuständigen Behörden, um in Erfahrung zu bringen, wo Sie das Altgerät bzw. Zubehörteile für eine umweltfreundliche Entsorgung abgeben können.

Gewerbliche Nutzer wenden sich an ihren Lieferanten und gehen nach den Bedingungen des Verkaufsvertrags vor. Dieses Produkt und elektronische Zubehörteile dürfen nicht zusammen mit anderem Gewerbemüll entsorgt werden.

Weitere Informationen zu den Umweltverpflichtungen von Samsung und zu produktspezifischen gesetzlichen Pflichten (z. B. REACH, WEEE und Batterien) finden Sie unter www.samsung.com auf unseren Nachhaltigkeitsseiten.

(Nur für Produkte, die in Europa und im Vereinigten Königreich verkauft werden)

Installation

Befolgen Sie diese Anweisungen vor dem Einsatz sorgfältig, um eine ordnungsgemäße Installation dieser Kühl-/Gefrierkombination zu gewährleisten und Unfälle zu verhindern.

⚠ **WARNUNG**

- Verwenden Sie die Kühl-/Gefrierkombination nur zu den in diesem Benutzerhandbuch beschriebenen Zwecken.
- Jegliche Wartung muss von Fachpersonal durchgeführt werden.
- Entsorgen Sie das Verpackungsmaterial des Geräts in Übereinstimmung mit den örtlichen Vorschriften.
- Zur Verhinderung von Stromschlägen ziehen Sie das Netzkabel vor Wartungs- oder Austauscharbeiten heraus.

Installation

Die Kühl-/Gefrierkombination auf einen Blick

Das tatsächliche Aussehen der Kühl-/Gefrierkombination kann sich je nach Modell und Land unterscheiden.

TYP A

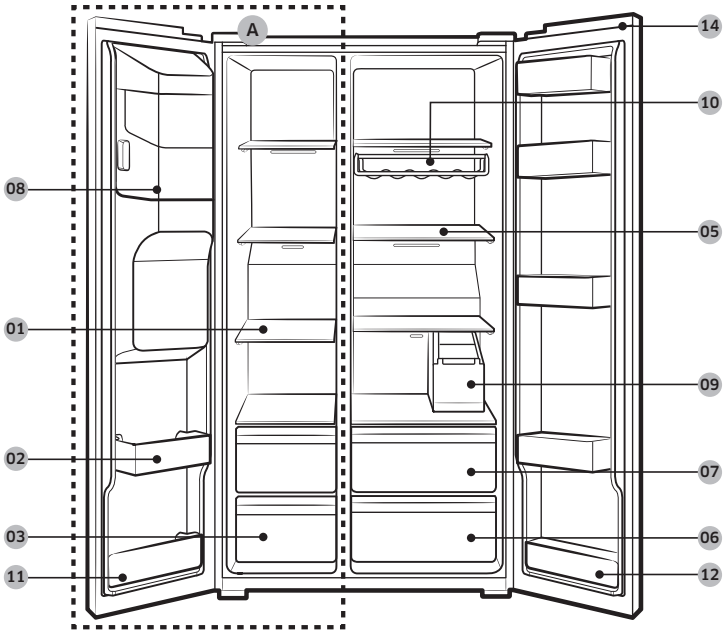

TYP B

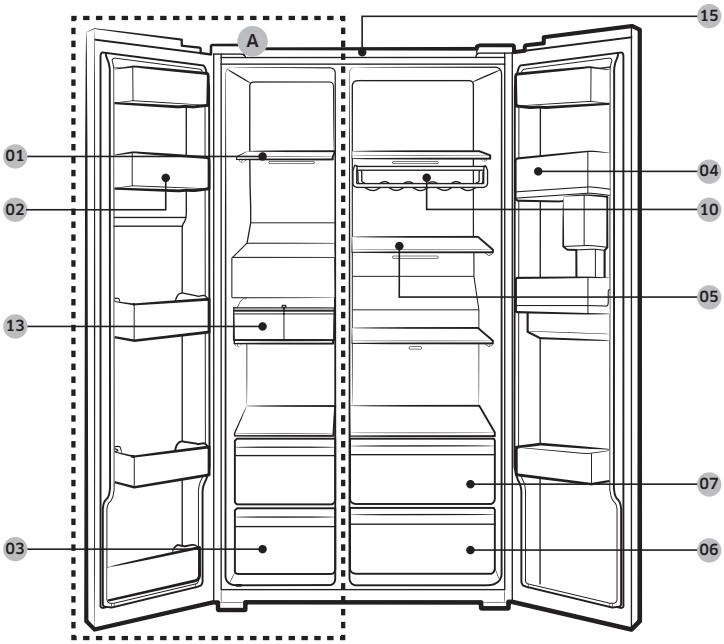

01 Fachböden im Gefrierabteil
02 Mehrzweck-Gefrierabteil
03 Schubfach für Fleisch und getrocknete Lebensmittel
04 Kühlfach
05 Fachböden im Kühlabteil
06 Gemüseschubfach
07 Mehrzweckschubfach
08 Eiswürfelbehälter **
09 Wassertank *
10 Weinregal *
11 Unteres Gefrierfach
12 Unteres Kühlfach *
13 Automatische Eismaschine *
14 Schalterabdeckung *
15 Netzfilter *

A. Gefrierabteil
* Nur bestimmte Modelle
** Nur Modelle mit Spender

Installation

HINWEIS

Das Aussehen des Eiereinsatzes kann sich je nach Modell unterscheiden.

⚠ VORSICHT

Verändern Sie bei normalen Modellen nicht die Position der Fachböden im Gefrierabteil. Die Fachböden im Gefrierabteil haben unterschiedliche Längen. Wenn Sie deren Position ändern, können Sie das Gerät beim Schließen der Tür beschädigen.

Installation Schritt-für-Schritt

SCHRITT 1 Standort auswählen

Anforderungen an den Standort:

- Ebener, fester Untergrund ohne Teppich oder Bodenbelag, der die Entlüftung behindern könnte
- Nicht im direkten Sonnenlicht
- Ausreichend Platz zum Öffnen und Schließen der Tür
- Nicht in der Nähe von Wärmequellen
- Raum für Wartung und Service

Freiraum

Informationen zum Platzbedarf beim Aufstellen erhalten Sie in den folgenden Bildern und der Tabelle.

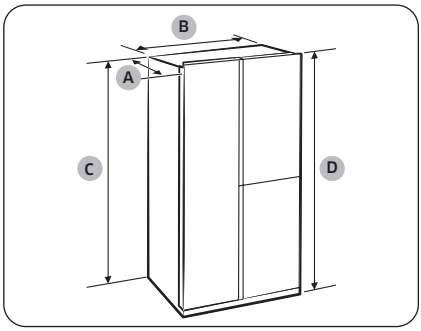

Tiefe „A“	726
Breite „B“	912
Höhe „C“	1746
Gesamthöhe „D“	1784

(Einheit: mm)

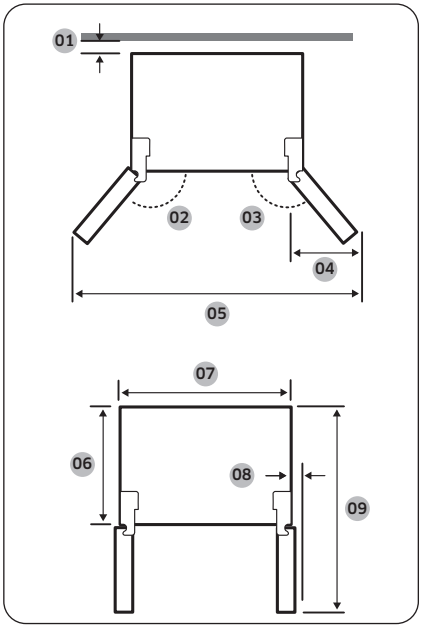

01	Empfehlung: mehr als 50 mm
02	165°
03	170°
04	564 mm
05	1730 mm
06	620 mm
07	912 mm
08	30 mm (ohne Griff)
09	1175 mm

HINWEIS

Die Abmessungen können je nach Messverfahren von den Werten der obigen Tabelle abweichen.

Installation

SCHRITT 2 Abstand (nur bestimmte Modelle)

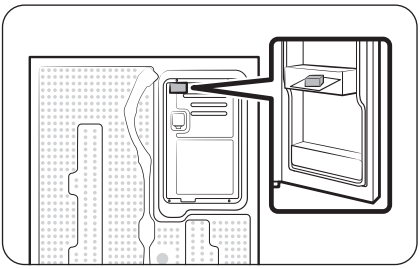

1. Öffnen Sie die Tür und suchen Sie den mitgelieferten Abstandshalter.
2. Packen Sie den Abstandshalter aus und bringen Sie ihn an der Rückseite der Kühl-/Gefrierkombination an (siehe Abbildung). So tragen Sie dazu bei, dass Luft an der Rückwand zirkulieren kann und der Stromverbrauch sinkt.

SCHRITT 3 Bodenbelag

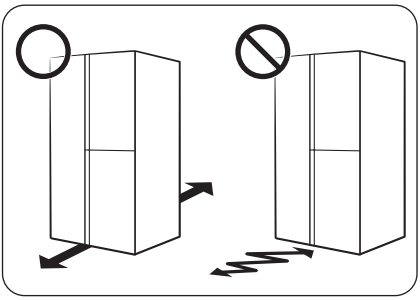

- Der Boden, auf dem die Kühl-/Gefrierkombination aufgestellt wird, muss das Gewicht des voll beladenen Geräts tragen können.
- Um den Boden zu schützen, legen Sie ein großes Stück Pappe unter jeden Fuß der Kühl-/Gefrierkombination.
- Sobald sich die Kühl-/Gefrierkombination in ihrer endgültigen Position befindet, sollten Sie sie zum Schutz des Untergrundes nur noch bewegen, wenn dies erforderlich ist. Wenn Sie es verschieben müssen, stellen Sie das Gerät auf eine dicke Pappe oder einen alten Teppich, und ziehen Sie es damit an die gewünschte Stelle.

HINWEIS

Falls die Kühl-/Gefrierkombination auf Grund ihrer Größe nicht durch die Türöffnung passt, schlagen Sie im Abschnitt **Ausbauen der Tür beim Transport** im Kapitel Installation nach.

SCHRITT 4 Stellfüße ausrichten

Einstellen der Höhe des vorderen Teils

⚠ **VORSICHT**

- Die Kühl-/Gefrierkombination muss auf ebenem, festem Untergrund stehen. Anderenfalls kann es zu Schäden an der Kühl-/Gefrierkombination oder zu Verletzungen kommen.
- Führen Sie die Nivellierung mit der leeren Kühl-/Gefrierkombination durch. Achten Sie darauf, dass keine Lebensmittel in der Kühl-/Gefrierkombination bleiben.
- Stellen Sie die Vorderseite aus Sicherheitsgründen ein wenig höher als die Rückseite ein.

Das Nivellieren der Kühl-/Gefrierkombination kann mit Hilfe der hinteren Standfüße erfolgen. Diese verfügen zu diesem Zweck über eine Spezialschraube (Nivellierschraube). Verwenden Sie zum Nivellieren einen Schlitzschraubendreher.

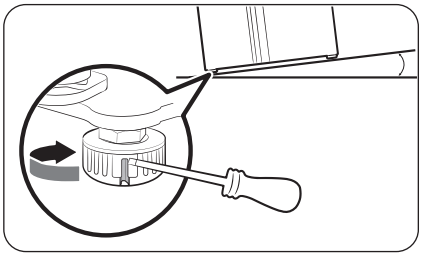

So stellen Sie die seitliche Höhe der Kühl-/Gefrierkombination ein:

Setzen Sie auf der Seite des Gefrierabteils einen Schlitzschraubendreher in die Nivellierschraube am vorderen Standfuß ein. Drehen Sie die Nivellierschraube im Uhrzeigersinn, um das Gerät anzuheben, und gegen den Uhrzeigersinn, um es abzusenken.

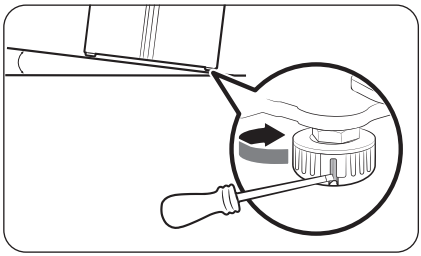

So stellen Sie die Höhe auf der Seite des Kühlabteils ein:

Setzen Sie auf der Seite des Kühlabteils einen Schlitzschraubendreher in die Nivellierschraube am vorderen Standfuß ein. Drehen Sie die Nivellierschraube im Uhrzeigersinn, um das Gerät anzuheben, und gegen den Uhrzeigersinn, um es abzusenken.

Installation

Einstellen der Höhe den hinteren Teil (nur bestimmte Modelle)

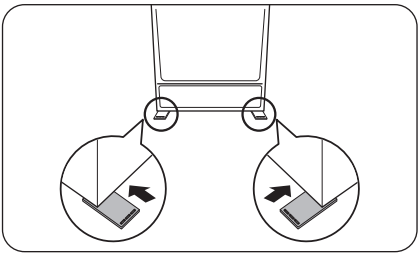

Wenn Sie den hinteren Teil der Kühl-/Gefrierkombination anheben müssen, um sie zu nivellieren, können Sie die bereitgestellte(n) Nivellierunterlage(n) verwenden. Befolgen Sie diese Anweisungen, um den hinteren Teil der Kühl-/Gefrierkombination anzuheben.

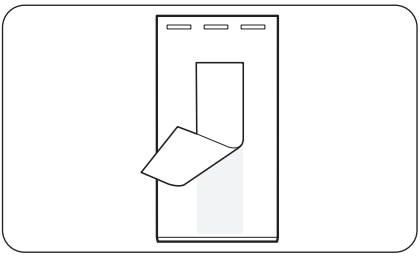

1. Wählen Sie die Position auf dem Boden aus, an der Sie die Nivellierunterlage anbringen möchten.
2. Ziehen Sie das doppelseitige Klebeband an der Unterseite der Nivellierunterlage ab.

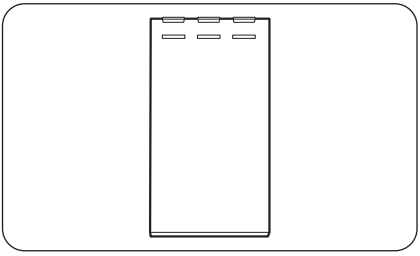

3. Befestigen Sie die Nivellierunterlage auf dem Boden.

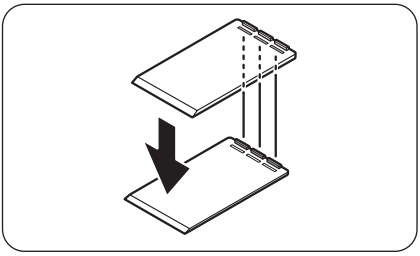

4. Wenn Sie die hintere Höhe weiter anheben möchten, bringen Sie eine weitere Nivellierunterlage auf der ersten Nivellierunterlage an.

HINWEIS

- Sie können diesen Schritt überspringen, wenn Sie die Kühl-/Gefrierkombination mit einem einzigen Aufsatzpolster ausrichten können.
- Vergewissern Sie sich, dass die Rippen der ersten Nivellierunterlage in die Nuten der zweiten Nivellierunterlage eingesteckt sind.

SCHRITT 5 Einstellen der Türhöhe und des Türspalts

So stellen Sie die Höhe der Türen ein:

Die Höhe einer jeden Tür können Sie mit der Klemmmutter und der Einstellmutter vorn an der Unterseite der Tür einstellen.

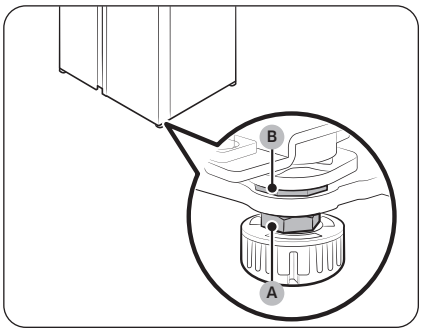

1. Öffnen Sie zum Justieren die Tür und suchen Sie die beiden Muttern (A) und (B) vorn an der Unterseite der Tür.

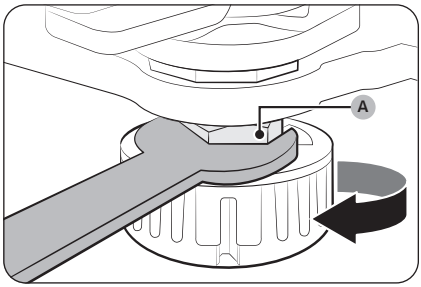

2. Um sie zu lösen, drehen Sie die Klemmmutter (A) mit einem 19 mm-Maulschlüssel (im Lieferumfang enthalten) im Uhrzeigersinn. Öffnen Sie dann die Tür und gehen Sie bei geöffneter Tür folgendermaßen vor.
   - Um die Tür anzuheben, drehen Sie die Einstellmutter (B) gegen den Uhrzeigersinn.
   - Um die Tür abzusenken, drehen Sie die Einstellmutter (B) im Uhrzeigersinn.

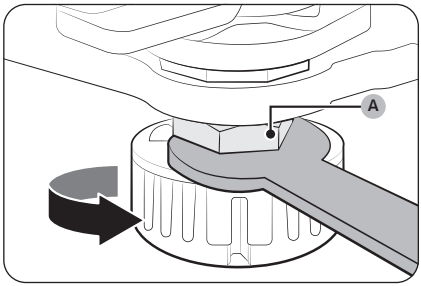

3. Wenn Sie fertig sind, ziehen Sie die Klemmmutter (A) durch Drehen gegen den Uhrzeigersinn wieder fest.

Installation

SCHRITT 6 Anschließen der Leitung zum Wasserspender (nur bestimmte Modelle)

Benötigte Ersatzteile und Werkzeuge

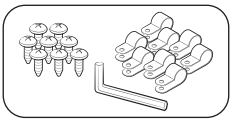

Halterung für die Wasserleitung und Schrauben

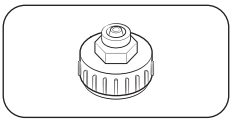

Koppler (24 mm)

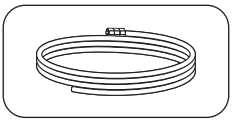

Wasserleitung

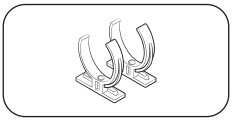

Halteclip für Wasserfilter

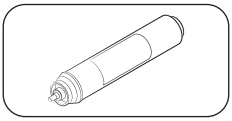

Wasserfilter

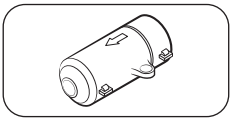

Prüfventil

Installation (externe Leitung zum Spender)

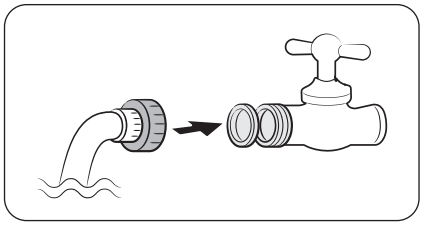

1. Montieren Sie die Wasserleitung mit Hilfe der Kupplungen.
2. Schließen Sie zuerst die Hauptwasserversorgung und dann den Wasserhahn.
3. Schließen Sie die Kupplung an den Kaltwasserhahn an.

⚠ **VORSICHT**

- Denken Sie daran, die Kupplung an den Kaltwasserhahn anzuschließen. Beim Anschluss an den Warmwasserhahn kann der Wasserfilter verstopfen und nicht mehr normal arbeiten.
- Die Garantie für Ihren Kühl-/Gefrierkombination deckt nicht die Installation der Wasserleitung ab. Wenn die Installationskosten nicht im Händlerpreis enthalten sind, erfolgt die Installation der Wasserleitung auf eigene Kosten.
- Samsung übernimmt keine Haftung für die Installation der Wasserleitung. Bei Wasseraustritt wenden Sie sich an den Installateur der Wasserleitung.
- Die Reparatur der Wasserleitung darf nur von qualifizierten Technikern vorgenommen werden. Falls Sie Wasseraustritt feststellen, wenden Sie sich an Ihr nächstgelegenes Samsung-Kundendienstcenter oder an den Installateur der Wasserleitung.

SCHRITT 7 Anschluss an eine Wasserquelle (nur bestimmte Modelle)

⚠ **VORSICHT**

- Die Wasserleitung darf nur von einem qualifizierten Techniker angeschlossen werden.
- Die Garantie für Ihren Kühl-/Gefrierkombination deckt nicht die Installation der Wasserleitung ab. Wenn die Installationskosten nicht im Händlerpreis enthalten sind, erfolgt die Installation der Wasserleitung auf eigene Kosten.
- Samsung übernimmt keine Haftung für die Installation der Wasserleitung. Bei Wasseraustritt wenden Sie sich an den Installateur der Wasserleitung.

So schließen Sie die Kaltwasserleitung an den Wasserfilterschlauch an

⚠ **VORSICHT**

- Stellen Sie sicher, dass der Wasserfilterschlauch nur an eine Frischwasserversorgung mit kaltem Trinkwasser angeschlossen ist. Das Anschließen an die Warmwasserleitung kann zu einer Fehlfunktion des Filters führen.

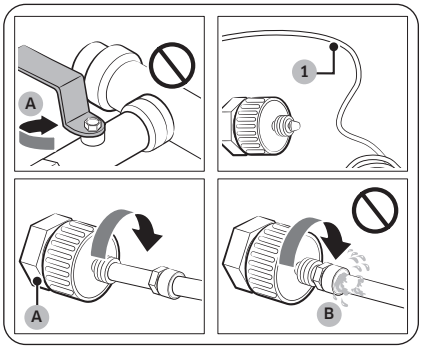

A. Hauptwasserhahn schließen
B. Keine Lücke

1. Schließen Sie den Hauptwasserhahn, um die Wasserzufuhr zu unterbinden.
2. Verwenden Sie ein **Wasserrohr (1)** mit kalten Trinkwasser.
3. Befolgen Sie die Anweisungen in der Installationsanleitung für die Wasserleitung.

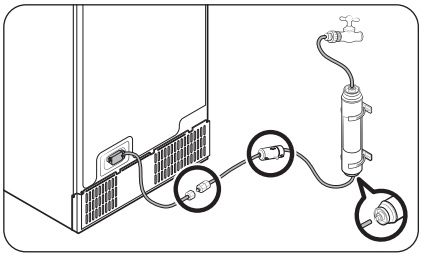

HINWEIS

Es sind die neuen mit dem Gerät gelieferten Schlauchsets zu verwenden; die alten dürfen nicht wiederverwendet werden.

Installation

So schließen Sie den Frischwasserschlauch an die Wasserleitung an.

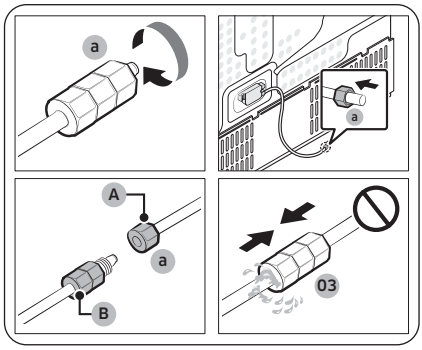

A. Wasserleitung des Geräts
B. Wasserleitung des Einbausatzes

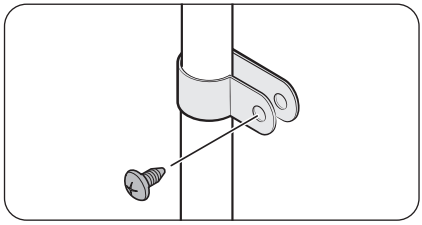

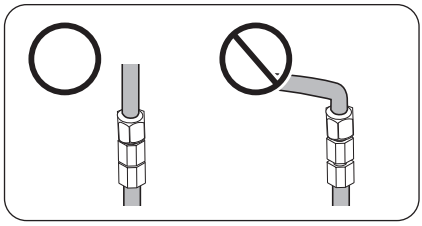

1. Lösen und entfernen Sie die Überwurfmutter (a) von der Wasserleitung der Kühl-/Gefrierkombination und setzen Sie sie in den Wasserfilterschlauch ein.
2. Ziehen Sie die Überwurfmutter (a) wieder fest, um den Wasserfilterschlauch und die Wasserleitung zu verbinden.
3. Öffnen Sie den Hauptwasserhahn und prüfen Sie das System auf Dichtheit.
4. Sofern keine Lecks vorhanden sind, lassen Sie etwa 10 Liter Wasser ausströmen oder lassen Sie den Spender 6 bis 7 Minuten lang laufen, ehe sie die Kühl-/Gefrierkombination tatsächlich verwenden. Auf diese Weise können Sie etwaige Verunreinigungen aus dem Wasserfiltersystem entfernen.
5. Befestigen Sie die Wasserleitung mithilfe eines Clips an einem Waschbecken oder an der Wand.

⚠ VORSICHT

- Ziehen Sie die Wasserleitung nicht zu fest an. Stellen Sie sicher, dass die Wasserleitung nicht geknickt, eingeklemmt oder gequetscht ist.
- Befestigen Sie die Wasserleitung nicht an einem Bauteil der Kühl-/Gefrierkombination an. Andernfalls könnten Sie die Kühl-/Gefrierkombination beschädigen.

HINWEIS

Stellen Sie sicher, dass der angeschlossene Abschnitt der Wasserleitung gerade ist, wenn Sie die Kühl-/Gefrierkombination nach dem Anschließen der Wasserleitung an eine andere Stelle rücken müssen.

So reparieren Sie die Wasserleitung

⚠ VORSICHT

Die Reparatur der Wasserleitung darf nur von qualifizierten Technikern vorgenommen werden. Falls Sie Wasseraustritt feststellen, wenden Sie sich an Ihr nächstgelegenes Samsung-Kundendienstcenter oder an den Installateur der Wasserleitung.

Wasserfilter mit Umkehrosmose

Der Wasserdruck der Frischwasserversorgung eines Wasserfilters mit Umkehrosmose muss zwischen 241 kPa und 827 kPa liegen.

Der Wasserdruck des zur Kaltwasserleitung der Kühl-/Gefrierkombination führenden Wasserfilters mit Umkehrosmose muss mindestens 276 kPa betragen. Wenn der Wasserdruck unter dem Nenndruck liegt:

- Überprüfen Sie, ob der Sedimentfilter des Umkehrosmosesystems verstopft ist. Ersetzen Sie wenn nötig den Filter.
- Füllen Sie den Wassertank im Umkehrosmosesystem mit Wasser.
- Wenn Ihre Kühl-/Gefrierkombination mit einem Wasserfilter ausgestattet ist, kann sich der Wasserdruck bei Verwendung mit einem Umkehrosmosesystem zusätzlich verringern. Entfernen Sie den Wasserfilter.

Für weitere Informationen oder Wartungsarbeiten wenden Sie sich an einen zugelassenen Klempner.

HINWEIS

WASSERFILTER MUSS INSTALLIERT SEIN.

- Vergewissern Sie sich, dass ein Wasserfilter installiert ist.
- Ohne Wasserfilter können ständig feine Fremdkörper (Sand, Kalk) mit dem Wasser in die Wasserzuleitung gelangen und möglicherweise Defekte im Wasserversorgungssystem verursachen.

Bestellen eines neuen Filters

Um einen neuen Wasserfilter zu kaufen (Teiletyp: **HAFEX/EXP**), wenden Sie sich an das nächstgelegene Samsung-Kundendienstzentrum.

So montieren Sie den Wasserfilter

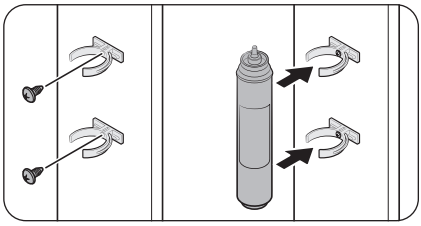

1. Befestigen Sie die **Halteclips** (2 Stck.) an geeigneten Positionen z. B. unter der Spüle. Sichern Sie anschließend die **Halteclips** mit Schrauben.
2. Setzen Sie den **Wasserfilter** in richtiger Richtung in die oberen und unteren Clips ein. Vergessen Sie nicht, die vertikale Ausrichtung des **Wasserfilters** zu überprüfen.

HINWEIS

Falls der Filter horizontal installiert wird, kann Wasser darin verbleiben. Daher wird eine vertikale Installation empfohlen.

Installation

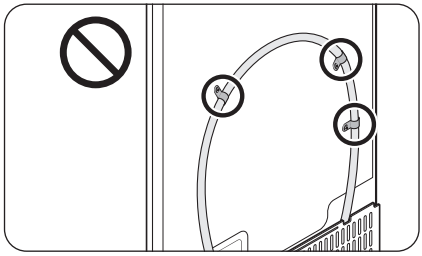

⚠ **VORSICHT**

Bringen Sie den Wasserfilter nicht an einem Bauteil der Kühl-/Gefrierkombination an. Andernfalls könnten Sie die Kühl-/Gefrierkombination beschädigen.

Wechseln des Wasserfilters (nur bestimmte Modelle)

⚠ **VORSICHT**

- Verwenden Sie keine Wasserfilter von Drittanbietern. Verwenden Sie nur von Samsung zur Verfügung gestellte oder zugelassene Filter.
- An nicht zugelassenen Filtern können Wasser austreten und die Kühl-/Gefrierkombination beschädigen oder einen elektrischen Schlag verursachen. Samsung übernimmt keinerlei Haftung für Schäden, die aus der Verwendung von Wasserfiltern von Drittanbietern resultieren.
- Das Symbol der Filtertauschanzeige ( ) blinkt, damit Sie wissen, dass es an der Zeit ist, den Wasserfilter zu tauschen.

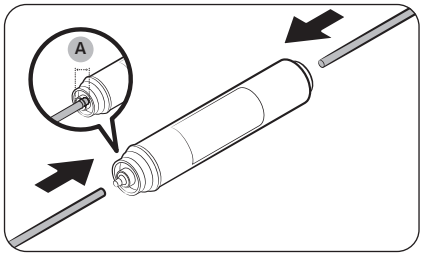

1. Schließen Sie die Wasserversorgung.
2. Verbinden Sie die Frischwasserleitung mit der Einlassseite des Filters.
3. Verbinden Sie die Zuleitung des Wasserspenders mit der Auslassseite des Filters. Die Einsatztiefe des Wasserschlauchs (A) beträgt 18 mm.

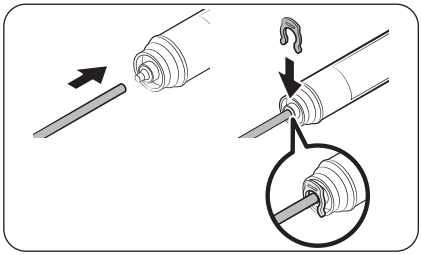

4. Prüfen Sie ob Wasser austritt. Falls kein Wasser austritt, fixieren Sie die Leitungen mit den Clips.
5. Setzen Sie den Wasserfilter ein und fixieren Sie ihn mit den Clips.
6. Setzen Sie den Filtertauschalarm zurück. (Detaillierte Anweisungen finden Sie im Abschnitt „Zurücksetzen oder Verwerfen des Filtertauschalarms (nur bestimmte Modelle)“ auf Seite 63.)
7. Spülen Sie nach dem Auswechseln den Filter mit 10 Litern Wasser durch (oder lassen Sie den Spender 6 bis 7 Minuten lang laufen), um etwaige Verunreinigungen aus der Wasserleitung zu beseitigen.

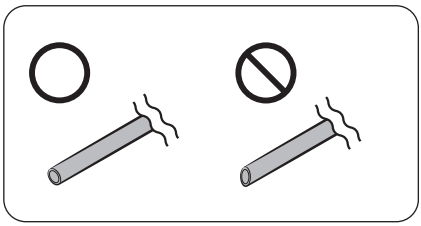

⚠ VORSICHT

Wenn Sie den Wasserschlauch auf eine bestimmte Länge zuschneiden, vergessen Sie nicht, die Schnittfläche im rechten Winkel zu glätten. So beugen Sie etwaigem Wasseraustritt vor.

HINWEIS

- Ein neu installierter Filter kann bewirken, dass der Wasserspender das Wasser kurzzeitig ausspuckt. Dies liegt daran, dass Luft in die Wasserleitung gekommen ist.
- Beim Austauschen kann es passieren, dass Wasser aus der Kühl-/Gefrierkombination auf den Boden tropft. Wenn dies geschieht, wischen Sie es mit trockenen Tüchern auf.

SCHRITT 8 Anfangseinstellungen

Nachdem Sie die folgenden Schritte ausgeführt haben, sollte die Kühl-/Gefrierkombination voll einsatzfähig sein.

1. Verbinden Sie das Netzkabel mit der Steckdose, um die Kühl-/Gefrierkombination einzuschalten.
2. Öffnen Sie die Tür und prüfen Sie, ob die Innenbeleuchtung angeht.
3. Stellen Sie die niedrigste Temperatur ein und warten Sie etwa eine Stunde. Das Gefrierabteil ist nun leicht gekühlt und der Motor läuft störungsfrei.
4. Warten Sie, bis die Kühl-/Gefrierkombination die eingestellte Temperatur erreicht hat. Sie können die Kühl-/Gefrierkombination nun verwenden.

Installation

SCHRITT 9 Letzte Kontrolle

Bestätigen Sie nach Abschluss der Aufstellung, dass:

- die Kühl-/Gefrierkombination an eine Steckdose angeschlossen und ordnungsgemäß geerdet ist.
- die Kühl-/Gefrierkombination in ausreichendem Abstand von der Wand oder dem Schrank und auf einer flachen, ebenen Fläche aufgestellt ist.
- die Kühl-/Gefrierkombination waagerecht und sicher auf dem Boden steht.
- die Tür frei öffnet und schließt, und dass die Innenbeleuchtung sich automatisch einschaltet, wenn Sie die Tür öffnen.

Ausbauen der Tür beim Transport

Gehen Sie folgendermaßen vor, wenn die Kühl-/Gefrierkombination auf Grund ihrer Größe nicht durch den Eingang passt:

Benötigte Werkzeuge (nicht mitgeliefert)

Diese Werkzeuge werden zum Ausbauen der Türen verwendet.

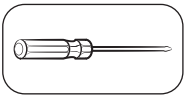

Kreuzschlitzschraubendreher

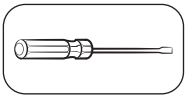

Schlitzschraubendreher

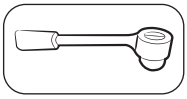

Steckschlüssel (10 mm)

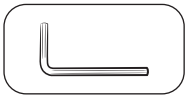

Inbusschlüssel (5 mm)

Trennen des Wasseranschlusses

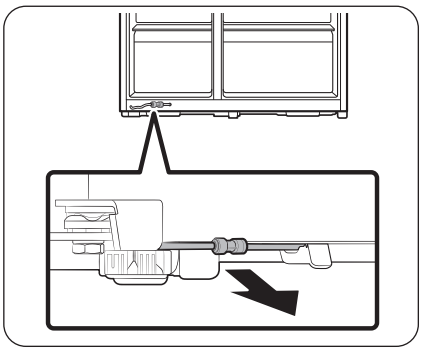

1. Ziehen Sie die Wasserleitung hinten an der Seite des Kühlschranks heraus und nach vorn.

HINWEIS

Die Wasserleitung der Kühl-/Gefrierkombination ist eine Wasserzirkulationsleitung, die das Wasserrohr der Frischwasserquelle mit den aus dem Wasserfiltersystem der Kühl-/Gefrierkombination kommenden Schläuchen verbindet.

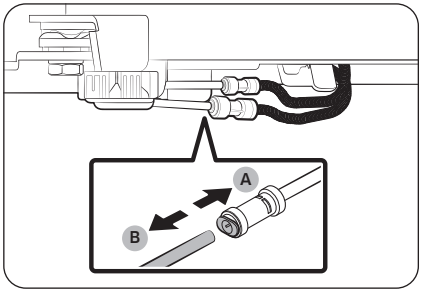

2. Um die Schläuche zu trennen, drücken Sie auf die Klemmhülse (A) und lösen Sie den Wasserschlauch (B).

⚠ VORSICHT

Vermeiden Sie übermäßige Krafteinwirkung auf die Kupplung. Sie könnte beschädigt werden.

Installation

Lösen der Türen

⚠ VORSICHT

Die Tür kann in jedem dieser Schritte hinfallen und beschädigt werden. Gehen Sie bei diesen Schritten besonders vorsichtig vor, um Unfälle zu vermeiden.

Modelle vom Typ A

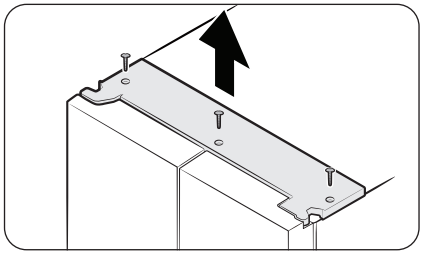

Modelle vom Typ B

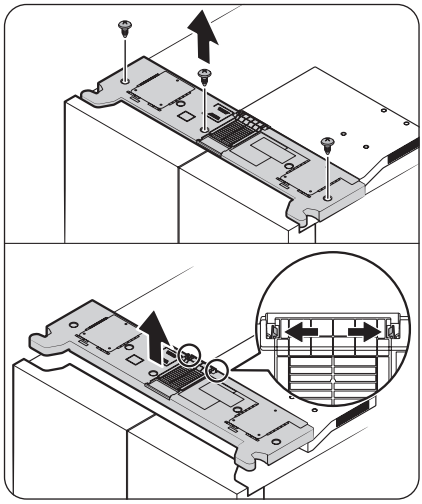

1. Nehmen Sie bei geschlossenen Türen die obere Abdeckung ab.
   Die Methode zum Abnehmen ist je nach Art der oberen Abdeckung unterschiedlich.
   - Typ A: Verwenden Sie einen Kreuzschlitzschraubendreher, um die Schrauben zu entfernen, und heben Sie dann die obere Abdeckung an, um sie abzunehmen.
   - Typ B: Entfernen Sie die Schrauben mit einem Kreuzschlitzschraubendreher, drücken Sie die Verriegelungslaschen nach außen, um die obere Abdeckung von der Kanalabdeckung zu lösen, und heben Sie dann die obere Abdeckung an, um sie abzunehmen.

HINWEIS

Die Anzahl der Schrauben kann je nach Modell unterschiedlich sein.

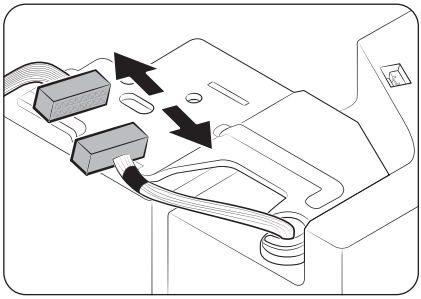

2. Trennen Sie die Verbindung zum Kabelbaum.

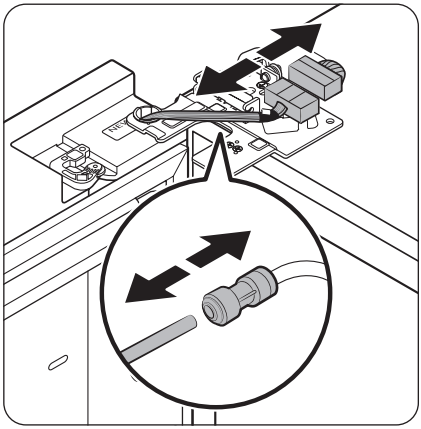

3. Trennen Sie die beiden Kabelanschlüsse an der linken Tür. Die Anordnung der Anschlüsse hängt vom jeweiligen Modell ab.

⚠ **VORSICHT**

- Entfernen Sie nicht beide Türen gleichzeitig. Achten Sie darauf, jeweils eine Tür nach der anderen zu entfernen. Andernfalls kann eine der beiden Türen hinfallen und Verletzungen verursachen.
- Stellen Sie sicher, dass das Kühlabteil ausgeschaltet ist, bevor Sie die Stecker aus der Dose ziehen.

4. Trennen Sie den Wasserschlauch vom Anschluss an der linken Tür (siehe Abbildung).

- Dieser Schritt gilt nicht für die Modelle ohne AutoFill-Krug und Wasserspender.

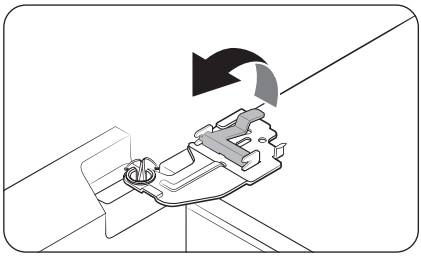

5. Heben Sie die Klemme vorsichtig an.

HINWEIS

Um Schäden an der Klemme oder Verletzungen zu vermeiden, heben Sie die Klemme nicht mit Gewalt an.

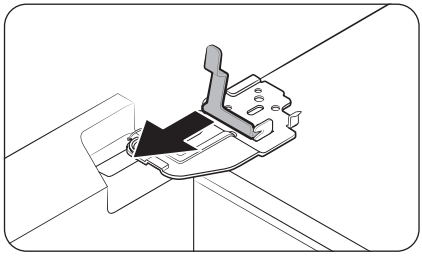

6. Ziehen Sie die Klemme zu Entfernen heraus.

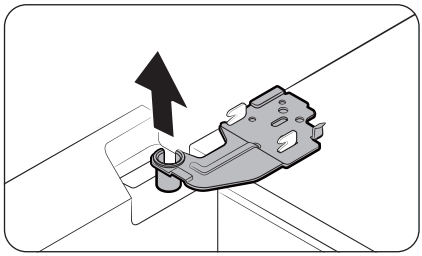

7. Öffnen Sie die Tür im 90 Grad-Winkel. Halten Sie die Tür fest und entfernen Sie das Scharnier.

⚠ **VORSICHT**

Wenn Sie das Scharnier entfernen ohne die Tür zu festzuhalten, kann sie umfallen und Verletzungen verursachen.

Einbauen der Tür des Kühlabteils

Nachdem Sie den Kühlschrank an seinen endgültigen Aufstellort gebracht haben, bringen Sie die Türen wieder an. Befolgen Sie dazu die Anweisungen zum Ausbau in umgekehrter Reihenfolge.

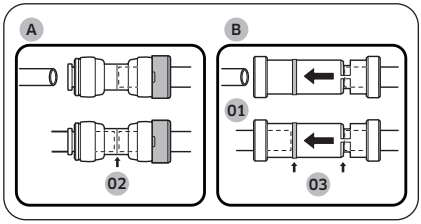

01 Spender
02 Mitte der transparenten Kupplung
03 Führungsleitungen

⚠ **VORSICHT**

Um Wasseraustritt aus dem Spender zu verhindern, muss die Wasserleitung vollständig angeschlossen werden. Stellen Sie sicher, dass beide Schläuche der Wasserleitung vollständig bis zur Mitte der transparenten **Kupplung (A)** bzw. der **Führungsleitungen (B)** eingeführt sind.

Installation

Bringen Sie die Türen wieder an

⚠ **VORSICHT**

- Ehe Sie die Türen wieder anbringen, müssen Sie sicherstellen, dass alle elektrischen Anschlüsse richtig ausgeführt wurden.
- Die Tür des Kühlabteils muss vor der des Gefrierabteils angebracht werden.
- Seien Sie beim Ausbauen der Tür vorsichtig,, damit sie nicht auf Sie fallen kann.
- Achten Sie darauf, die Oberfläche nicht zu zerkratzen.

1. Halten Sie die Gerätetür fest und haken Sie sie in das Scharnier unten an der Kühl-/ Gefrierkombination ein.

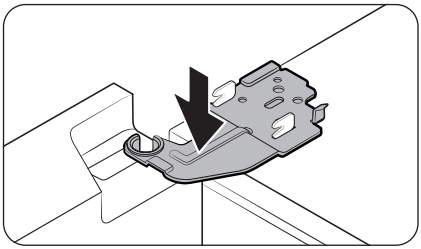

2. Bringen Sie das Scharnier in die vorgesehene Position und führen Sie es in das Loch an der Tür ein.

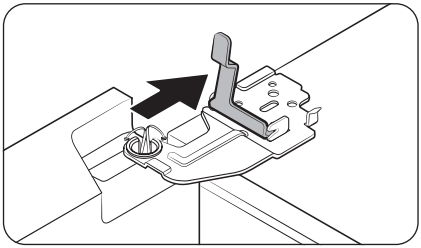

3. Setzen Sie die Klemme in Pfeilrichtung ein.

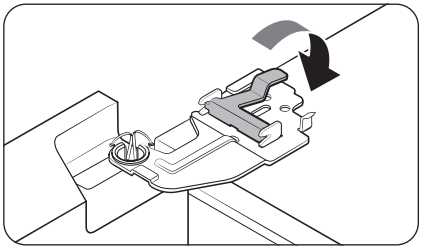

4. Drücken Sie die Klemme wie abgebildet fest.

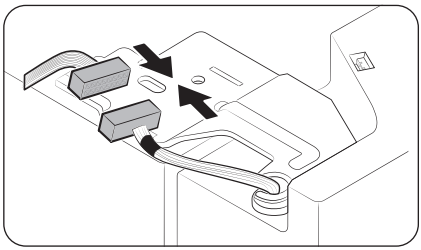

5. Stellen Sie die Verbindung zum Kabelbaum her.

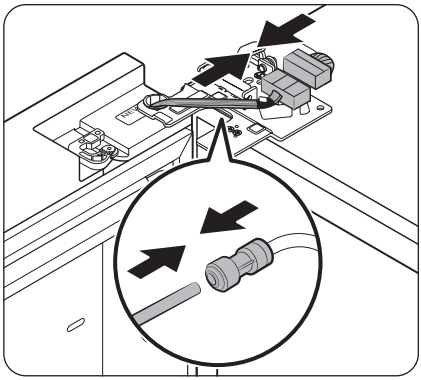

6. Schließen Sie die Drahtverbinder an.

⚠ **VORSICHT**

- Stellen Sie sicher, dass die Kabelverbinder richtig angeschlossen sind. Andernfalls funktioniert die Anzeige nicht.

7. Schließen Sie den Wasserschlauch an.
  - Dieser Schritt gilt nicht für die Modelle ohne AutoFill-Krug und Wasserspender.

⚠ **VORSICHT**

- Um Wasserlecks zu vermeiden, müssen Sie sicherstellen, dass die roten Clips den Verbinder richtig festziehen.
- Halten Sie die Clips außerhalb der Reichweite von Kindern.

Modelle vom Typ A

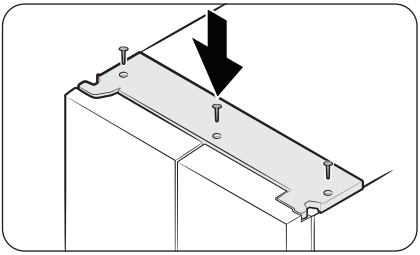

Modelle vom Typ B

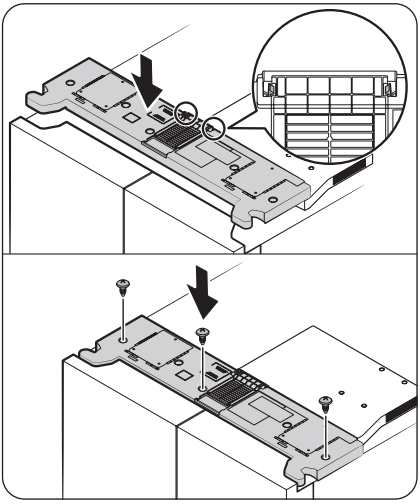

8. Bringen Sie die obere Abdeckung zuerst mit der Vorderseite an, und drücken Sie sie dann auf der Rückseite nach unten, um sie in Position zu bringen. Ziehen Sie dann die Schrauben fest.
   - Für Modelle vom Typ B: Vergewissern Sie sich, dass die Verriegelungslaschen vollständig in die Kanalabdeckung eingerastet sind, bevor Sie die Schrauben festziehen.

HINWEIS

Die Anzahl der Schrauben kann je nach Modell unterschiedlich sein.

Bedienung

Bedienfeld

Das tatsächliche Aussehen Ihres Bedienfelds kann von der Abbildung abweichen und das Design des Bedienfelds kann ohne vorherige Ankündigung geändert werden.

Allgemeiner Typ

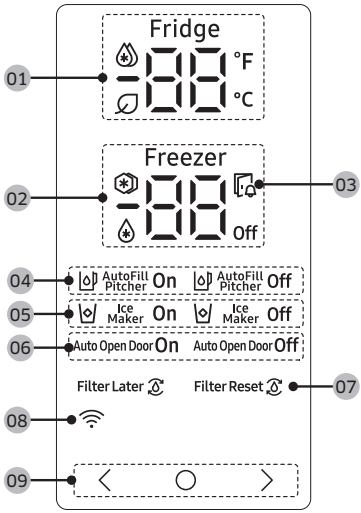

01 Kühlabteilanzeige	• Zeigt die Ist- oder die Solltemperatur des Kühlabteils an. • Zeigt an, dass die Funktion Power Cool (Turbokühlung) eingeschaltet ist. • Das Symbol erscheint, wenn der AI Energy Mode in Betrieb ist. Sie können den AI Energy Mode in der SmartThings-App ein- oder ausschalten. (nur bestimmte Modelle)
02 Gefrierabteilanzeige	• Zeigt die Ist- oder die Solltemperatur des Gefrierabteils an. • Zeigt an, dass die Funktion Power Freeze (Turbokälte) eingeschaltet ist. • Zeigt an, dass das Gefrierabteil im Fridge (Kühlabteil) Modus arbeitet. (nur bestimmte Modelle.) • **Off** Zeigt an, dass das Gefrierabteil ausgeschaltet ist. (nur bestimmte Modelle.)
03 Anzeige für eine geöffnete Gerätetür	Diese Anzeige und Sie hören einen Alarm, wenn die Tür für mehr als 2 Minuten offen gelassen wird.

04 Indikator AutoFill-Krug (nur bestimmte Modelle)	Der AutoFill Pitcher (AutoFill-Krug) verfügt über 2 Anzeigen (AutoFill Pitcher (AutoFill-Krug) On (Ein) / Off (Aus)), um seinen Betriebsstatus anzuzeigen. • Wenn der AutoFill in Betrieb ist, leuchtet die entsprechende Anzeige (AutoFill Pitcher On (AutoFill-Krug Ein)) auf. • Wenn der AutoFill ausgeschaltet ist, leuchtet die entsprechende Anzeige (AutoFill Pitcher Off (AutoFill-Krug Aus)) auf. • Um den AutoFill Pitcher (AutoFill-Krug) zu aktivieren, müssen Sie den AutoFill Pitcher (AutoFill-Krug) einschalten.
05 Anzeige der Eismaschine	• Hiermit wird der Status der Eismaschine angezeigt. • Um die Eisherstellung zu ermöglichen, müssen Sie die Eismaschine einschalten.
06 Indikator Automatische Türöffnung (nur bestimmte Modelle)	• Zeigt den Status der Funktion Auto Open Door (Automatische Türöffnung) an. • Um die Funktion Auto Open Door (Automatische Türöffnung) zu aktivieren, müssen Sie die Funktion Auto Open Door (Automatische Türöffnung) einschalten. (Weitere Informationen finden Sie im Abschnitt **Ein- und Ausschalten der automatischen Türöffnungsfunktion (nur bestimmte Modelle)** auf Seite **64**.)
07 Indikator des Wasserfilters (nur bestimmte Modelle)	• Zeigt an, dass der Wasserfilter getauscht werden muss. • Wenn das Symbol angezeigt wird, können Sie den Wasserfilter austauschen und anschließend den Filtertauschalarm zurücksetzen oder den Alarm verwerfen und den Filter später tauschen. (Weitere Informationen finden Sie im Abschnitt „ **Zurücksetzen oder Verwerfen des Filtertauschalarms (nur bestimmte Modelle)**“ auf Seite **63**.)
08 Anzeige der Netzwerkverbindung	• Dieses Symbol zeigt an, dass die Kühl-/Gefrierkombination mit einem Netzwerk verbunden ist. • Sie können Ihre Kühl-/Gefrierkombination über die SmartThings-App steuern und überwachen. Weitere Informationen finden Sie im Abschnitt **SmartThings (nur bestimmte Modelle)**.
09 Schaltflächen und Tasten	• Um die Anzeige wieder einzuschalten, wenn sie deaktiviert ist, tippen Sie einfach auf eine beliebige Taste. • Wählen Sie mit ○ das Kühl- oder Gefrierabteil und mit 〈 bzw. 〉 die gewünschte Temperatur oder Funktion für das zuvor gewählte Abteil.

HINWEIS

- Das Bedienfeld ist so konzipiert, dass es ausgeschaltet bleibt, wenn die Kühl-/Gefrierkombination nicht benutzt wird. Es wird erst aktiviert und leuchtet auf, wenn Sie die Tür öffnen oder auf die Tasten tippen.
- Wenn die Tür 5 Minuten lang offen steht, blinkt die Innenbeleuchtung 5 Minuten lang und schaltet sich dann aus. Damit sollen Benutzer mit Gehörproblemen darauf aufmerksam gemacht werden, dass eine Tür offen steht. Beachten Sie, dass dies eine normale Funktion ist.

Einstellung der gewünschten Temperatur oder Funktion

1. Tippen Sie auf eine beliebige Taste (〈 , ◯ oder 〉), um die Anzeige zu aktivieren.
   - Dieser Schritt gilt möglicherweise nicht für alle Modelle.
2. Tippen Sie auf ◯, um das Kühl- oder Gefrierabteil auszuwählen.
   - Die Anzeige für das gewählte Abteil blinkt.
   - Das Grad Celsius-Symbol (℃) blinkt nicht.
3. Tippen Sie auf 〈 oder 〉, um die gewünschte Temperatur oder Funktion auszuwählen.
   - In der Tabelle finden Sie die verfügbaren Einstellungen für die beiden Abteile.

Fridge (Kühlabteil)	• Verfügbare Einstellung: (Power Cool (Turbokühlung)) ↔ 1 ℃ ↔ 2 ℃ ↔ 3 ℃ ↔ 4 ℃ ↔ 5 ℃ ↔ 6 ℃ ↔ 7 ℃ ↔ (Vacation (Abwesenheit)) • Power Cool (Turbokühlung) beschleunigt das Abkühlen bei maximaler Lüfterdrehzahl. Das Kühlabteil läuft zweieinhalb Stunden lang mit voller Leistung weiter. Danach wird das Gerät wieder mit der vorher eingestellten Temperatur betrieben. • Verwenden Sie die Funktion Vacation (Abwesenheit), wenn Sie in Urlaub fahren, auf Geschäftsreise sind oder das Kühlabteil für längere Zeit nicht benötigen. Die Temperatur des Kühlabteils unter 15 ℃ gehalten, aber das Gefrierabteil bleibt mit der vorherigen Einstellung eingeschaltet.

Freezer (Gefrierabteil)	• Verfügbare Einstellung: (Power Freeze (Turbokälte)) ↔ -23 °C ↔ -22 °C ↔ -21 °C ↔ -20 °C ↔ -19 °C ↔ -18 °C ↔ -17 °C ↔ -16 °C ↔ -15 °C ↔ (Fridge (Kühlabteil)) ↔ **Off** • Bei Power Freeze (Turbokälte) wird mit maximaler Lüfterdrehzahl gearbeitet, um das Einfrieren zu beschleunigen. Die Kühl-/Gefrierkombination läuft 50 Stunden lang mit voller Leistung. Danach wird das Gerät wieder mit der vorher eingestellten Temperatur betrieben. Um große Mengen an Lebensmitteln einzufrieren, aktivieren Sie Power Freeze (Turbokälte) mindestens 20 Stunden, bevor Sie die Lebensmittel in das Gefrierabteil stellen. • Wenn Sie (Fridge (Kühlabteil)) auswählen, arbeitet das Gefrierabteil wie ein Kühlschrank und die Temperatur wechselt zu 3 °C. • Wenn Sie **Off** auswählen, schaltet sich das Gefrierabteil aus. • Leeren Sie den Eiswürfelbehälter, ehe Sie (Fridge (Kühlabteil)) oder **Off** auswählen. 15 Sekunden, nachdem Sie (Fridge (Kühlabteil)) oder **Off** ausgewählt haben, beginnt die Eismaschine, das restliche Eis in den Eiswürfelbehälter auszugeben. • Die Modi (Fridge (Kühlabteil)) und **Off** sind bei einigen Modellen nicht verfügbar. ⚠ **WARNUNG** • Bewahren Sie im Modus „Kühlabteil“ keine Glasflaschen mit Flüssigkeiten im Gefrierabteil auf. Wenn Sie den Modus Fridge (Kühlabteil) wieder deaktivieren und der Gefrierschrank in den Tiefkühlmodus zurückkehrt, gefriert die Flüssigkeit in den Glasflaschen, was dazu führen kann, dass die Glasflaschen im Gefrierschrank zerbrechen oder platzen. • Nehmen Sie tiefgefrorene Lebensmittel aus dem Gefrierabteil, ehe Sie den Modus Fridge (Kühlabteil) aktivieren. Gefrorene Lebensmittel werden auftauen und verderben, wenn die Temperatur steigt. • Stellen Sie sicher, dass sich im Gefrierabteil keine Lebensmittel befinden, die Sie nicht einfrieren möchten, wenn Sie den Modus Fridge (Kühlabteil) deaktivieren und den Gefrierschrank wieder zum Tieffrieren verwenden. **HINWEIS** • Der Energieverbrauch steigt, wenn Sie die Funktion Power Freeze (Turbokälte) verwenden. Denken Sie daran, diese Funktion zu deaktivieren, wenn Sie sie nicht benötigen, und betreiben Sie das Gefrierabteil mit der ursprünglichen Temperatureinstellung. • Wenn das Gefrierabteil auf „Aus“ geschaltet ist, wird die Temperatur im Gefrierabteil unter 15 °C gehalten, aber das Kühlabteil bleibt wie zuvor eingestellt aktiv. • Bewahren Sie keine Lebensmittel und keine Getränke in der Kühl-/Gefrierkombination auf, wenn das Gefrierabteil auf **Off** eingestellt ist. • Wenn Sie das Gefrierabteil im Tiefkühlmodus verwenden, empfehlen wir dringend, zur Aufbewahrung von Lebensmitteln und insbesondere von Gemüse Kunststoffbehälter zu verwenden.

4. Warten Sie 5 Sekunden, um Ihre Auswahl zu bestätigen.
   - Die Anzeige des ausgewählten Abteils hört auf zu blinken.

HINWEIS

Power Cool (Turbokühlung) und Power Freeze (Turbokälte) erhöhen den Stromverbrauch.

Aktivieren oder Deaktivieren des AutoFill-Krugs (nur bestimmte Modelle)

Sie können den AutoFill-Krug im Kühlabteil ein- oder ausschalten.

1. Tippen Sie auf eine beliebige Taste (〈 , ◯ oder 〉), um die Anzeige zu aktivieren.
   - Dieser Schritt gilt möglicherweise nicht für alle Modelle.
2. Tippen Sie auf ◯, bis die Anzeige AutoFill-Krug blinkt.
3. Tippen Sie auf 〈 oder 〉, um den AutoFill-Krug ein- oder auszuschalten.
   - Tippen Sie auf 〈, um sie einzuschalten.
   - Tippen Sie auf 〉, um sie auszuschalten.
4. Warten Sie 5 Sekunden lang oder tippen Sie auf ◯, um Ihre Auswahl zu bestätigen.
   - Die Anzeige des AutoFill-Krugs hört auf zu blinken.

Ein-/Ausschalten der Eismaschine

Sie können die automatische Eismaschine im Gefrierabteil ein- und ausschalten.

1. Tippen Sie auf eine beliebige Taste (〈 , ◯ oder 〉), um die Anzeige zu aktivieren.
   - Dieser Schritt gilt möglicherweise nicht für alle Modelle.
2. Tippen Sie so oft auf ◯, bis die Anzeige für die Eismaschine blinkt.
3. Tippen Sie auf 〈 oder 〉, um die Eismaschine ein- oder auszuschalten.
   - Tippen Sie auf 〈, um sie einzuschalten.
   - Tippen Sie auf 〉, um sie auszuschalten.
4. Warten Sie 5 Sekunden lang oder tippen Sie auf ◯, um Ihre Auswahl zu bestätigen.
   - Die Anzeige Ice Maker (Eismaschine) hört auf zu blinken.

Zurücksetzen oder Verwerfen des Filtertauschalarms (nur bestimmte Modelle)

Das Symbol für den Filtertausch (⚠) blinkt, um den Benutzer darauf hinzuweisen, dass es an der Zeit ist, den Wasserfilter auszutauschen. Sie können den Wasserfilter sofort tauschen und den Filtertauschalarm zurücksetzen oder verwerfen, wenn Sie den Wasserfilter erst später tauschen möchten.

1. Tippen Sie auf eine beliebige Taste (〈 , ◯ oder 〉), um die Anzeige zu aktivieren.
   - Dieser Schritt gilt möglicherweise nicht für alle Modelle.
2. Tippen Sie so oft auf ◯, bis die Anzeige Water Filter (Wasserfilter) blinkt.
3. Tippen Sie auf 〈 oder 〉, um den Filtertauschalarm zurückzusetzen oder zu deaktivieren.
   - Tippen Sie auf 〈, wenn Sie den Wasserfilter später wechseln und den Alarm abstellen möchten.
   - Tippen Sie auf 〉, wenn Sie den Wasserfilter gewechselt haben und den Filteraustauschalarm zurücksetzen möchten.
4. Warten Sie 5 Sekunden lang oder tippen Sie auf ◯, um Ihre Auswahl zu bestätigen.
   - Die Anzeige Wasserfilter hört auf zu blinken.

Bedienung

Ein- und Ausschalten der automatischen Türöffnungsfunktion (nur bestimmte Modelle)

Sie können die Funktion Auto Open Door (Automatische Türöffnung) ein- oder ausschalten.

1. Tippen Sie auf eine beliebige Taste (〈 , ◯ oder 〉), um die Anzeige zu aktivieren.
   - Dieser Schritt gilt möglicherweise nicht für alle Modelle.
2. Tippen Sie auf ◯, bis die Anzeige Auto Open Door (Automatische Türöffnung) blinkt.
3. Tippen Sie auf 〈 oder 〉, um die Funktion ein- oder auszuschalten.
   - Tippen Sie auf 〈, um sie einzuschalten.
   - Tippen Sie auf 〉, um sie auszuschalten.
4. Warten Sie 5 Sekunden lang oder tippen Sie auf ◯, um Ihre Auswahl zu bestätigen.
   - Die Anzeige Auto Open Door (Automatische Türöffnung) hört auf zu blinken.

Aktivieren bzw. Deaktivieren des WLAN (nur bestimmte Modelle)

Halten Sie Ihren Finger 10 Sekunden lang auf ◯ oder 〉, um das WLAN-Netzwerk zu aktivieren bzw. zu deaktivieren. Im Display wird 5 Sekunden lang der WLAN-Status angezeigt (wie in der Abbildung dargestellt).

WLAN ein

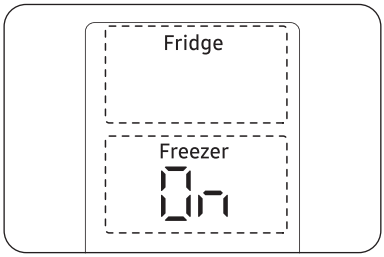

WLAN aus

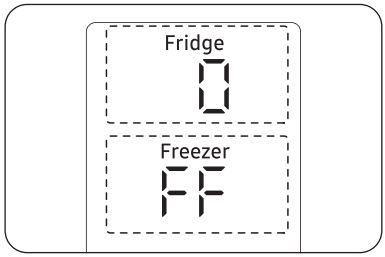

HINWEIS

- Um die Kühl-/Gefrierkombination mit der SmartThings-App zu verbinden, müssen Sie das WLAN einschalten.
- Weitere Informationen finden Sie im Abschnitt SmartThings (nur bestimmte Modelle).

Familie Hub-Typ

Startbildschirm

HINWEIS

- Weitere Informationen zu anderen Menüs und Apps der Kühlschrank-App finden Sie in der Online-Anleitung Ihres Geräts.
- Der Inhalt von Apps und Widgets oder deren Design unterliegt Änderungen und die Unterstützung kann je nach Verfahrensweise des Anbieters der Inhalte ohne vorherige Ankündigung eingestellt werden.
- Die Verwendung der Funktionen, Apps und Dienste der Kühl-/Gefrierkombination durch Kinder muss von Erwachsenen beaufsichtigt werden.
- Die Inanspruchnahme von Dienstleistungen durch Minderjährige muss von einem Erwachsenen beaufsichtigt werden.

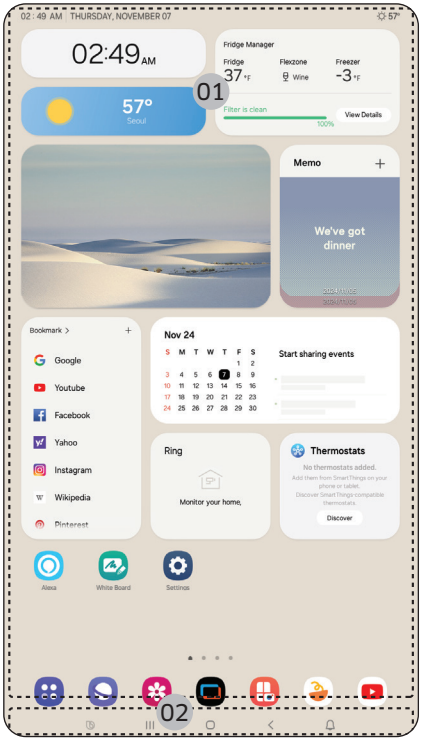

01 Startbildschirm
02 Soft-Schaltflächen

Bedienung

01 Startbildschirm

- Tippen Sie auf eine gewünschte App oder Widget, um sie zu starten.
- Auf dem Startbildschirm können Sie Elemente wie Apps, Widgets, Bilder, Videos, Zeichnungen und Texte hinzufügen oder entfernen.
- Halten Sie Ihren Finger auf eine App, um den Bearbeitungsmodus zu starten. Im Bearbeitungsmodus können Sie nun Elemente an eine andere Stelle auf dem Startbildschirm ziehen und sie dort ablegen. Wenn Sie ein Element an eine andere Stelle verschieben, wird das Element rot gekennzeichnet, wenn die Stelle nicht frei ist.

02 Soft-Schaltflächen

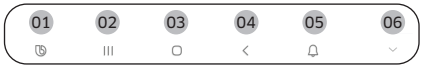

01 Bixby
- Tippen Sie hier, um Bixby zu verwenden.

02 Taskmanager
- Tippen Sie zum Öffnen des Taskmanagers

03 Start
- Tippen Sie zum Öffnen des Startbildschirms.

04 Zurück
- Tippen Sie hier, um zum vorherigen Bildschirm zurückzukehren.

05 Benachrichtigungen
- Tippen Sie hier, um das Quick Panel anzuzeigen.

06 Ausblenden/Einblenden
- Tippen Sie hier, um Soft-Schaltflächen aus- oder einzublenden.
- Die Schaltfläche Ausblenden/Einblenden wird nur angezeigt, wenn eine App aktiv ist.

Kühlschrank-Manager

Tippen Sie im Startbildschirm auf die App **Fridge Manager (Kühlschrank-Manager)**.

- Sie können die gewünschten Temperaturen und Modi für die verschiedenen Fächer einstellen.
- Ausführlichere Informationen zum Fridge Manager (Kühlschrank-Manager) finden Sie in der Online-Anleitung.
- Um das Online-Handbuch von Ihrem Familie Hub-Kühlschrank aus aufzurufen, tippen Sie auf **Setting (Einstellungen)** > **Help & Contact Us (Hilfe & Kontakt)** > **Online Manual (Online-Handbuch)**.

KI-Heim-Hub-Typ

Startbildschirm

HINWEIS

- Weitere Informationen zu anderen Menüs und Apps der Kühlschrank-App finden Sie in der Online-Anleitung Ihres Geräts.
- Der Inhalt von Apps und Widgets oder deren Design unterliegt Änderungen und die Unterstützung kann je nach Verfahrensweise des Anbieters der Inhalte ohne vorherige Ankündigung eingestellt werden.
- Die Verwendung der Funktionen, Apps und Dienste der Kühl-/Gefrierkombination durch Kinder muss von Erwachsenen beaufsichtigt werden.
- Die Inanspruchnahme von Dienstleistungen durch Minderjährige muss von einem Erwachsenen beaufsichtigt werden.

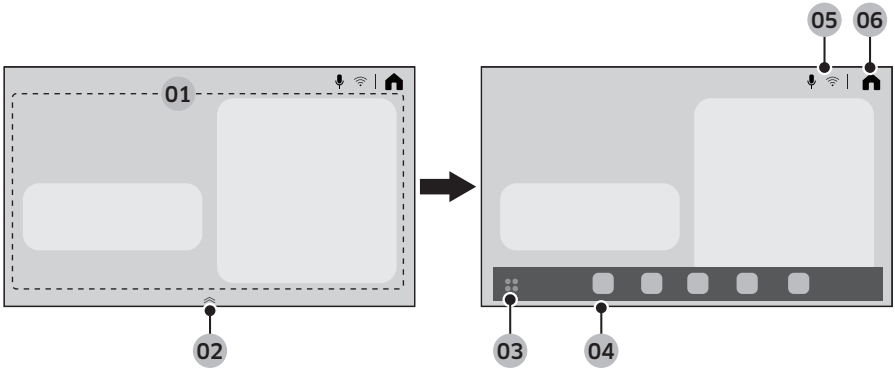

Bedienung

01 Bereich für die Startseite	Sie können verschiedene Funktionen einstellen und Informationen überprüfen. • AI Vision Inside: Sie können die in der Kühl-/Gefrierkombination gelagerten Zutaten verwalten. • Recipes: Sie können Kochanleitungen und Rezepte erhalten. • SmartThings: Sie können Ihre Kühl-/Gefrierkombination mit der SmartThings-App verbinden und sie über die App fernsteuern. • Fridge Manager (Kühlschrank-Manager): Sie können die gewünschten Temperaturen und Modi für die verschiedenen Fächer einstellen. • Product Care (Produktpflege): Sie können die Verbrauchsmaterialien der Kühl-/Gefrierkombination verwalten.
02 App-Dock-Handler	• Ziehen Sie den App-Dock-Handler nach oben, um das App-Dock zu öffnen. • Der App-Dock-Handler erscheint nur auf dem Startbildschirm.
03 App-Fach-Taste	Tippen Sie hier, um alle verfügbaren Apps anzuzeigen.
04 App-Dock	• Das App-Dock zeigt die Symbole an, um den Zugriff auf häufig verwendete Apps zu erleichtern. • Im App-Dock werden maximal fünf Symbole angezeigt, die nicht bearbeitet werden können.
05 Anzeigebereich	Verschiedene Symbole zeigen die aktivierten Funktionen an.
06 Start	Tippen Sie hier, um zum Startbildschirm zu wechseln.

Quick Panel

Das Quick Panel bietet schnellen Zugriff auf verschiedene Einstellungen. Wischen Sie vom oberen Rand des Bildschirms nach unten, um das Quick Panel zu öffnen.

1	WLAN	• Tippen Sie, um das WLAN ein- oder auszuschalten. • Berühren und halten Sie das Symbol, um den Bildschirm mit den WLAN-Einstellungen aufzurufen.
2	Bluetooth	• Tippen Sie, um den Bildschirm mit den Bluetooth-Einstellungen aufzurufen.
3	Mikrofon	• Tippen Sie hier, um das Mikrofon ein- bzw. auszuschalten.
4	Smart View	• Tippen Sie, um den Bildschirm Smart View aufzurufen.
5	Bildschirm aus	• Tippen Sie, um den Bildschirm auszuschalten.
6	Einstellungen	• Tippen Sie, um auf die Einstellungen zuzugreifen.
7	Helligkeit und Lautstärke	• Verschieben Sie den entsprechenden Schieberegler, um die Helligkeit des Bildschirms oder die Lautstärke einzustellen.

Kühlschrank-Manager

Tippen Sie im Home (Start)bildschirm auf die App Fridge Manager (Kühlschrank-Manager).

- Sie können die gewünschten Temperaturen und Modi für die verschiedenen Fächer einstellen.
- Ausführlichere Informationen zum Fridge Manager (Kühlschrank-Manager) finden Sie in der Online-Anleitung.
- Um von Ihrem Kühlschrank aus auf die Online-Anleitung zuzugreifen, tippen Sie auf ⚙ > General (Allgemein) > Support > User manual (Benutzerhandbuch).

Anzeige zurücksetzen (nur Modelle vom Typ Familie Hub und KI-Heim-Hub)

Versuchen Sie, die Anzeige zurückzusetzen, wenn Sie ein ungewöhnliches Problem auf dem Display erkennen. Damit kann das Problem behoben werden.

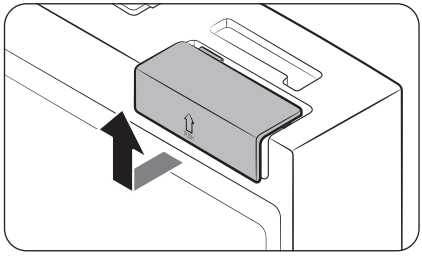

1. Öffnen Sie die rechte Tür des Kühlabteils und suchen Sie in der oberen rechten Ecke der Tür nach der Schalterabdeckung.
2. Drücken Sie die Abdeckung nach oben, um den Netzschalter freizulegen.

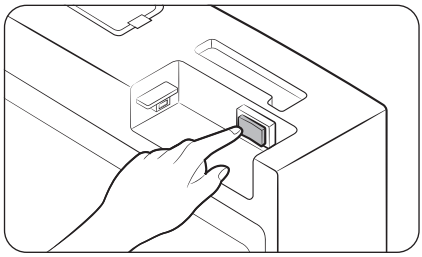

3. Schalten Sie den Schalter aus und wieder ein.
4. Setzen Sie die Schalterabdeckung wieder vollständig ein, bis Sie ein Klicken hören.

SmartThings (nur bestimmte Modelle)

Installation

Besuchen Sie Google Play Store, Galaxy Apps oder Apple App Store und suchen Sie nach „SmartThings“. Laden Sie die von Samsung Electronics zur Verfügung gestellte SmartThings-App herunter und installieren Sie diese auf Ihrem Smart-Gerät.

HINWEIS

- Welche Softwareversion die SmartThings-App unterstützt, hängt von den Richtlinien des Herstellers zur Unterstützung von Betriebssystemen ab. Im Hinblick auf die SmartThings-App und die von der App unterstützten Funktionen kann die neue Update-Richtlinie für die jeweilige Betriebssystemversion aus Gründen der Benutzerfreundlichkeit oder der Sicherheit ausgesetzt werden.
- Jederzeitige unangekündigte Änderungen der SmartThings-App zur Verbesserung der Benutzerfreundlichkeit oder der Leistung sind vorbehalten. Da die Betriebssystemversion des Mobilgeräts jedes Jahr aktualisiert wird, wird auch SmartThings laufend an das neueste Betriebssystem angepasst. Kontaktieren Sie uns bitte unter st.service@samsung.com, falls Sie Fragen zu den oben genannten Themen haben.
- Empfohlene Verschlüsselungssysteme sind unter anderem WPA/TKIP und WPA2/AES. Neuere oder nicht genormte WLAN-Authentifizierungsprotokolle werden nicht unterstützt.
- Drahtlose Netzwerke können durch die sie umgebende drahtlose Kommunikationsumgebung beeinflusst werden.
- Wenn Ihr Internetdienstanbieter die MAC-Adresse Ihres PCs oder Modems zur Identifikation gespeichert hat, kann sich Ihre Samsung Smart-Kühl-/Gefrierkombination möglicherweise nicht mit dem Internet verbinden. Wenn dies der Fall ist, wenden Sie sich für technische Unterstützung an Ihren Internetdienstanbieter.
- Die Firewall-Einstellungen Ihres Netzwerks können den Zugriff Ihrer Samsung Smart-Kühl-/Gefrierkombination auf das Internet verhindern. Wenden Sie sich für technische Unterstützung an Ihren Internetdienstanbieter. Wenn sich dieses Symptom weiterhin zeigt, wenden Sie sich an das nächste Samsung-Kundendienstzentrum oder an einen Samsung-Händler.
- Informationen zur Konfiguration der Zugangspunkteinstellungen finden Sie im Benutzerhandbuch unter Zugangspunkte (Router).
- Samsung Smart-Kühl-/Gefrierkombinationen unterstützen WLAN 2,4 GHz mit IEEE 802.11 b/g/n sowie Soft-AP-Protokolle. (IEEE 802.11 n wird empfohlen.)
- Nicht zugelassene WLAN-Router können sich möglicherweise nicht mit den jeweiligen Samsung Smart Kühl-/Gefrierkombinationen verbinden.

Samsung-Konto

Für die Nutzung der App müssen Sie ein Samsung-Konto einrichten. Wenn Sie kein Samsung-Konto haben, befolgen Sie die Anweisungen der App zur Erstellung eines kostenlosen Samsung-Kontos.

Erste Schritte

Schalten Sie das Gerät, mit dem Sie sich verbinden möchten, ein, öffnen Sie die SmartThings-App auf Ihrem Telefon und befolgen Sie anschließend die nachstehenden Anweisungen.

Wenn ein Popup mit der Nachricht eingeblendet wird, dass ein neues Gerät gefunden wurde, tippen Sie auf ADD NOW (JETZT HINZUFÜGEN).

Wenn kein Popup angezeigt wird, tippen Sie auf die Taste + und wählen Sie das Gerät, mit dem Sie sich verbinden möchten, aus der Liste der verfügbaren Geräte aus.

Ist Ihr Gerät nicht in der Liste der verfügbaren Geräte aufgeführt, tippen Sie auf Supported Devices (Unterstützte Geräte), wählen Sie den Gerätetyp (Kühl-/Gefrierkombination) und anschließend das genaue Modell der Kühl-/Gefrierkombination aus.

Befolgen Sie die Anweisungen in der App, um Ihr Gerät einzurichten. Sobald die Einrichtung abgeschlossen ist, erscheint Ihre Kühl-/Gefrierkombination als „Karte" auf Ihrem Bildschirm Devices (Geräte).

Kühl-/Gefrierkombination-App

Integrierte Steuerung

Sie können Ihre Kühl-/Gefrierkombination zu Hause und unterwegs überwachen und bedienen.

- Tippen Sie zuerst auf das Symbol der Kühl-/Gefrierkombination auf dem SmartThings-Dashboard oder auf das Geräte-Symbol am unteren Rand des Dashboards und dann auf die Karte „Kühl-/Gefrierkombination", um die Seite für die Kühl-/Gefrierkombination zu öffnen.
- Prüfen Sie den Betriebsstatus oder etwaige Benachrichtigungen, die mit Ihrer Kühl-/Gefrierkombination zu tun haben und ändern Sie gegebenenfalls die Optionen oder Einstellungen.

HINWEIS

Einige Optionen und Einstellungen der Kühl-/Gefrierkombination stehen über die Fernbedienung nicht zur Verfügung.

Kategorie	Element	Beschreibung
Überwachen und Bedienen	Temperatur im Kühlabteil	Sie können die Solltemperatur des Kühlabteils einstellen und überwachen.
	Turbokühlung	Sie können die Funktion Turbokühlung ein- und ausschalten und die aktuellen Einstellungen überprüfen.
	Temperatur im Gefrierabteil	Sie können die gewünschte Temperatur des Gefrierabteils einstellen.
	Turbokälte	Sie können die Funktion Turbokälte ein- und ausschalten und die aktuellen Einstellungen überprüfen.
	Eismaschine *	Sie können die Eismaschine ein- oder ausschalten.
	AutoFill-Krug *	Sie können die Funktion AutoFill-Krug ein- oder ausschalten und die aktuellen Einstellungen der Funktion überprüfen.
Alarme	Zu hohe Temperatur	Dieser Alarm wird ausgelöst, wenn das Kühl- oder Gefrierabteil eine zu hohe Temperatur aufweist.
	Türöffnung	Dieser Alarm wird ausgelöst, wenn die Tür des Gefrierabteils oder des Kühlabteils mehr als 2 Minuten lang offen steht.
	Der AutoFill-Krug läuft über *	Wenn die Funktion AutoFill-Krug ein Überlaufen feststellt, löst sie diesen Alarm aus, um Sie darüber zu informieren.
	Austausch des Wasserfilters	Dieser Alarm erinnert Sie daran, dass der Wasserfilter ausgetauscht werden muss.
AI Energy Mode *	Sie können den AI Energy Mode unter dem Menüpunkt Energy in der SmartThings App ein- oder ausschalten. Sie können den Status des AI Energy Mode in der SmartThings-App kontrollieren. Bei einigen Modellen erscheint das Symbol auf dem Bedienfeld, um anzuzeigen, dass der AI Energy Mode in Betrieb ist. (nur bestimmte Modelle) Durch Aktivieren des AI Energy Mode verringern Sie zwar den Energieverbrauch, zugleich kann aber auch die Kühlleistung zurückgehen. **HINWEIS** Der AI Energy Mode funktioniert möglicherweise nicht nach den Einstellungen des Benutzers oder der Betriebsumgebung.	

* Nur bestimmte Modelle

Bedienung

Informationen zu Sicherheitsaktualisierungen

Sicherheitsaktualisierungen werden bereitgestellt, um die Sicherheit Ihres Geräts zu erhöhen und Ihre personenbezogenen Daten zu schützen. Weitere Informationen zu Sicherheitsaktualisierungen finden Sie unter https://security.samsungda.com.

* Die Website unterstützt nur einige Sprachen.

Bixby (Spracherkennung – nur bestimmte Modelle)

Was ist Bixby?

- Bixby ist der Name von Samsungs Lösung für künstliche Intelligenz, die eine Gerätesteuerung per Sprache ermöglicht.

Verwendung von Bixby

- Um die Spracherkennung zu aktivieren, müssen Sie Ihr Gerät über das Netzwerk mit der SmartThings-App verbinden.
- Außerdem müssen Sie den Bedingungen für den Bixby-Dienst zustimmen.
- Sobald die Verbindung hergestellt ist, können Sie einige Funktionen des Geräts über Bixby auf Ihrem Samsung-Smartphone steuern, auch wenn es die Spracherkennung nicht von Haus aus unterstützt.
- Um Bixby zu aktivieren, sagen Sie „Hallo, Bixby“, gefolgt von einem Sprachbefehl.
- Weitere Spracherkennungsbefehle finden Sie im Abschnitt „Sprachbefehle“.

Sprachbefehle

Kategorie	Befehl (Beispiele)
Temperatur	Wie ist die Kühltemperatur des Kühlschranks
	Wie ist die Kühltemperatur des Eisschranks
	Wie ist die Temperatur im Eisfach des Kühlschranks
Wetter	Wie wird das Wetter morgen?
	Wie feucht ist es heute?
	Wie hoch ist die Feinstaubbelastung heute?
	Wann kann ich mit Regen rechnen?
Internationale Zeit	Wie spät ist es jetzt?
	Welcher Monat ist heute nach dem Mondkalender?
	Wie spät ist es in New York?

HINWEIS

Bixby beendet den Standby-Modus nach einer bestimmten Zeit, wenn kein Befehl gegeben wird. Nach der Aktivierung kann die Spracherkennung aufgrund von Umgebungsgeräuschen, wie beispielsweise dem Fernsehton, schlecht funktionieren oder nicht richtig funktionieren.

⚠ **VORSICHT**

- Wenn die Spracherkennung beeinträchtigt ist
  - Die Leistung kann durch die Stimme des Benutzers, seinen Sprachstil, die Aussprache und die Umgebung beeinflusst werden.
  - Wenn Sie die Spracherkennung verwenden, sprechen Sie lauter als die Umgebungsgeräusche.
  - Um die Leistung der Spracherkennung zu verbessern, sollten Sie sich nicht weiter als 3 Meter vom Gerät entfernen und deutlich sprechen.
  - Während Sie fernsehen, können Sprachbefehle aufgrund des Fernsehtons fehlerhaft erkannt werden.
- Spracherkennung funktioniert nicht, wenn...
  - Bixby im Bixby-Menü der SmartThings-App ausgeschaltet wird.
  - Das Mikrofon in den Mikrofoneinstellungen der SmartThings-App ausgeschaltet ist.
- Die Spracherkennung funktioniert nicht richtig, wenn...
  - Die Umgebungsgeräusche laut sind (Fernsehton, Musikton usw.)
  - Das WLAN-Signal ist schwach (die Internetverbindung ist schlecht)

Spenderbedienfeld (nur bestimmte Modelle)

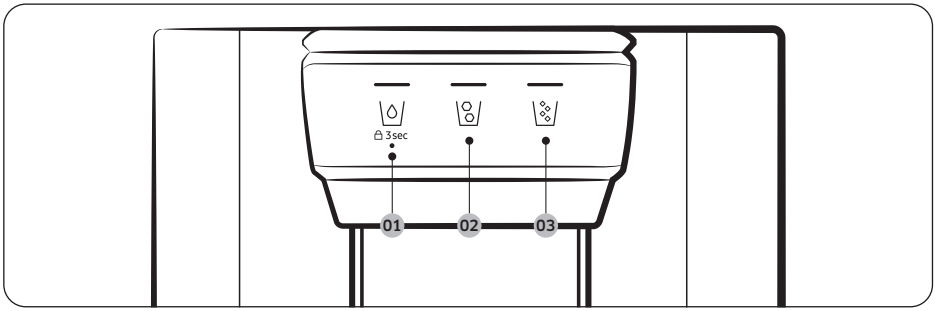

01 \◊/ 02 \◊/

03 \◊/

01 Wasser / Bediensperre (3 Sek.)

\◊/	Drücken Sie \◊/, um gekühltes Wasser auszugeben. Die entsprechende Anzeige leuchtet auf.
3 sec (3 Sek.) (Spenderbedienfeld / Spenderhebel)	Um zu verhindern, dass die Tasten des Spenders und der Spenderhebel gedrückt werden, halten Sie \◊/ länger als 3 Sekunden gedrückt. Wenn Sie die Taste länger als 3 Sekunden gedrückt halten, wird die Spendersperre deaktiviert.

02 Eiswürfel

Drücken Sie auf \◊/, um Eiswürfel auszugeben. Die entsprechende Anzeige leuchtet auf.

03 Zerstoßenes Eis

Drücken Sie auf \◊/, um zerstoßenes Eis auszugeben. Die entsprechende Anzeige leuchtet auf.

Bedienung

Sonderfunktionen

Die Kühl-/Gefrierkombination verfügt über benutzerfreundliche Vorrichtungen, die Sie zu Ihrem Nutzen verwenden können.

Funktion „Automatische Türöffnung“ (nur bestimmte Modelle)

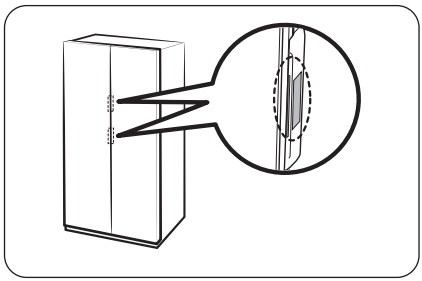

Berühren Sie den Sensor in der Nähe des Türgriffs. Die Tür wird sich öffnen.

- Die Standardeinstellung ist **Off (Aus)**.
- Um die Funktion zu aktivieren, sehen Sie wie folgt aus.
  - Allgemeiner Typ: Informationen hierzu finden Sie im Abschnitt **Ein- und Ausschalten der automatischen Türöffnungsfunktion (nur bestimmte Modelle)** auf Seite **64**.
  - Familie Hub-Typ: Tippen Sie in der Kühlschrank-Manager-App auf **Settings (Einstellungen)** und aktivieren Sie dann die Funktion **Auto Open Door (Automatische Türöffnung)**.
  - KI-Heim-Hub-Typ: Tippen Sie auf dem Startbildschirm auf ⚙ > **Refrigerator (Kühl-/Gefrierkombination)** > **Auto open Door (Automatische Türöffnung)** und wählen Sie **On (Ein)** aus.

HINWEIS

- Wenn beide Sensoren gleichzeitig berührt werden, öffnet sich die Tür am ersten berührten Sensor und dann auch die andere Tür innerhalb von etwa 2 Sekunden.
- Die Tür kann dann nicht korrekt schließen. Schließen Sie die Tür nach Gebrauch von Hand.
- Der Winkel (Grad), in dem sich die Türen öffnen, kann je nach Installationsumgebung variieren, wie z. B. dem Boden, auf dem das Kühlabteil steht, der Höhe des Kühlabteils und der Beladung der im Türfach gelagerten Lebensmittel.
  - Wenn sich die Türen zu weit oder nicht weit genug öffnen lassen, überprüfen Sie, ob die Kühl-/Gefrierkombination eben steht. (Weitere Informationen finden Sie im Abschnitt „**SCHRITT 4 Stellfüße ausrichten**“ auf Seite **41**.)

⚠ VORSICHT

- Die Funktion „Automatische Türöffnung kann bei wiederholtem Öffnen und Schließen der Tür nicht richtig funktionieren.
- Drücken Sie nicht gegen die Tür und halten Sie sie nicht mit Gewalt an, während sie sich automatisch öffnet. Dies kann zu Fehlfunktionen des Geräts führen.
  - Achten Sie darauf, dass Sie nicht von den Türen getroffen werden, wenn diese sich automatisch öffnen.

- Wenn sich die Tür nach wiederholtem Öffnen nicht mehr öffnen lässt, warten Sie etwa eine Minute und versuchen Sie es dann erneut. (Es kann schwierig sein, die Tür sofort nach dem Schließen wieder zu öffnen, da sich der Luftdruck im Inneren des Kühlabteils beim Öffnen und Schließen der Tür verändert.)
- Versehentliche Berührungen des Sensors können dazu führen, dass sich die Tür öffnet. Stellen Sie sicher, dass sie geschlossen ist.

Stimme (nur bestimmte Modelle)

Einrichtung der Spracherkennung

Stellen Sie in der SmartThings-App „Ton“ auf „Sprache“ ein.

Einige der Sprachbefehle

1	Der sich automatisch auffüllende Pitcher hat Wüberlaufendes Wasser erkannt
2	Die Kühlschranktür wurde geöffnet
3	Etwas ist schief gelaufen.
4	Der Modus wurde geändert
5	Power Cool wurde eingeschaltet
6	Power Freeze wurde eingeschaltet
7	Die Temperatur im Inneren des Kühlschranks ist gestiegen
8	Die Temperatur ist nun eingestellt

HINWEIS

Wenn Sie „Ton“ in Ihrer Kühl-/Gefrierkombination auf „Deaktiviert“ stellen, wird die Spracherkennung entsprechend ausgeschaltet.

Bedienung

Wasserkrug (AutoFill-Krug) (nur bestimmte Modelle)

Im AutoFill Pitcher (AutoFill-Krug) steht immer kaltes, gereinigtes Wasser bereit. Sie können Tee oder Früchte in den Teesiebhalter geben, um verschiedenen Arten von aromatisiertem Wasser herzustellen.

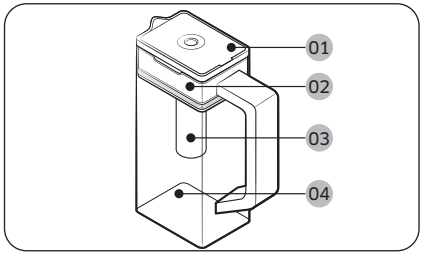

01 Deckel
02 Teesiebhalter
03 Teesieb
04 Gehäuse

So füllen Sie den Wasserkrug

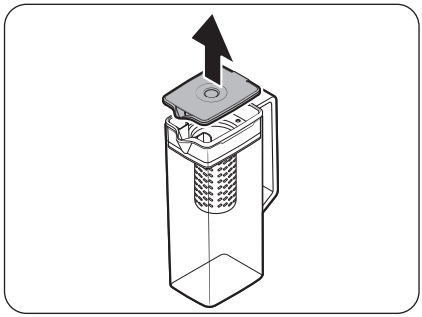

1. Fassen Sie in die Griffmulde des **Deckels** und ziehen Sie den **Deckel** dann nach oben, um ihn zu öffnen.
2. Geben Sie nach Geschmack Teeblätter oder Früchte in das Teesieb.

HINWEIS

Deaktivieren Sie die Funktion Autofill Pitcher (AutoFill-Krug), wenn Sie den aufgebrühten Tee in seiner anfänglichen Stärke behalten möchten.

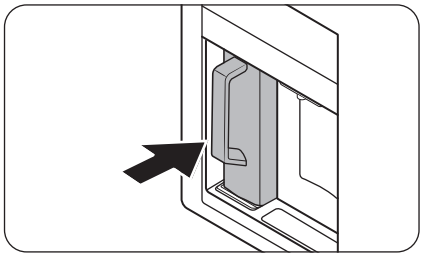

3. Aktivieren Sie die Funktion Autofill Pitcher (AutoFill-Krug) auf dem Bedienfeld. Öffnen Sie die Tür des Getränke-Centers und bringen Sie dann den Wasserkrug an der Halterung an. Schieben Sie ihn, wie in der Abbildung gezeigt, gerade hinein.

⚠ VORSICHT

Stellen Sie sicher, dass der Wasserkrug in die Halterung passt.

4. Schließen Sie die Tür. Kurze Zeit später wird der Wasserkrug mit gekühltem Wasser gefüllt.

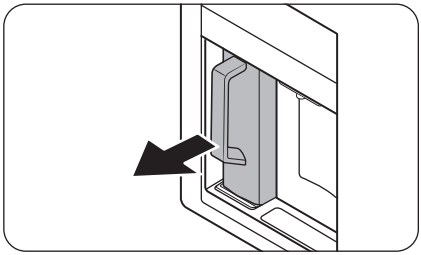

5. Wenn Sie Tee trinken möchten, öffnen Sie die Tür des Getränke-Centers und lösen Sie dann den Wasserkrug. Ziehen Sie ihn gerade heraus.

⚠ **VORSICHT**

- Wir empfehlen, das Früchtetee innerhalb von 24 Stunden zu verbrauchen. Später kann der Tee im Laufe der Zeit verderben.
- Sie müssen den Wasserkrug reinigen, nachdem Sie den Tee verbraucht haben. Reinigen Sie den Wasserkrug auch dann, wenn Sie ihn längere Zeit nicht verwendet haben.

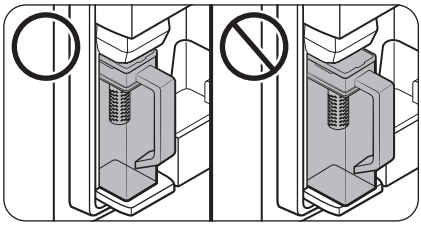

- Um zu verhindern, dass der Wasserkrug umfällt oder ausläuft, müssen Sie darauf achten, dass der Krug in die Halterung passt.

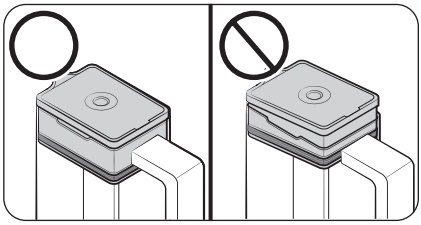

- Um zu verhindern, dass der Wasserkrug überläuft oder ausläuft, müssen Sie darauf achten, dass der Teesiebhalter richtig eingesetzt ist.

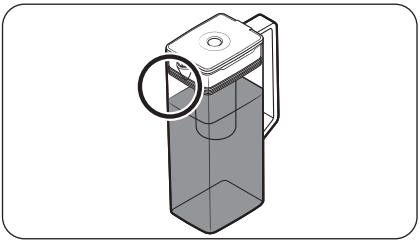

HINWEIS

- Wenn die Vorderseite (der besonders gekennzeichnete Bereich) des Wasserkrugs zu feucht ist, wird der Wasserkrug möglicherweise nicht vollständig gefüllt. Entfernen Sie die Feuchtigkeit und versuchen Sie es anschließend erneut.
- Die Funktion Autofill Pitcher (AutoFill-Krug) stoppt die Wasserzufuhr zum Wasserkrug, wenn der Wasserkrug nach einer bestimmten Zeit noch nicht voll ist. Prüfen Sie in diesem Fall, ob die Wasserleitung richtig angeschlossen ist. Entfernen Sie den Wasserkrug, setzen Sie ihn wieder ein und versuchen Sie es erneut.
- Wenn der Wasserkrug nicht vollständig gefüllt ist, überprüfen Sie, ob sich Wasser im Wasserbehälter der Kühl-/Gefrierkombination befindet. Wenn der Wasserkrub leer ist, füllen Sie ihn zunächst mit Wasser. Nehmen Sie dann den Wasserkrug heraus und setzen Sie den Wasserkrug wieder ein, um Wasser in den Wasserkrug zu füllen. (nur bestimmte Modelle)

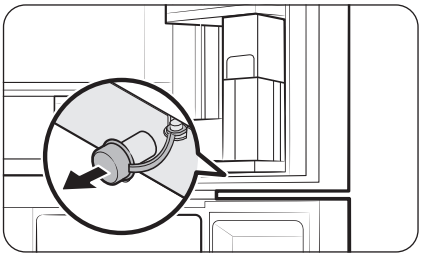

- Wenn der Wasserkrug überläuft oder undicht ist, sollten Sie die Fläche um den Wasserkrughalter herum trocken wischen.
- Wasser tropft herunter, wenn die Gummikappe geöffnet wird.
- Die Anzeige AutoFill Pitcher (AutoFill-Krug) auf dem Bedienfeld blinkt, wenn ein Leck vorhanden ist. Öffnen Sie im Falle von Wasseraustritt die Gummikappe, damit das ausgetretene Wasser abfließen kann. Wenn die Anzeige nach dem Entleeren nicht aufhört zu blinken, liegt möglicherweise ein Systemfehler vor. Wenden Sie sich an das örtliche Samsung-Kundendienstzentrum.

HINWEIS

- Sie müssen den Wasserkrug reinigen, nachdem Sie den Tee verbraucht haben. Sie müssen den Wasserkrug auch reinigen, wenn Sie ihn längere Zeit nicht benutzt haben oder den vollen Krug länger als drei Tage stehen lassen.
- Wenn der Teesiebhalter nicht richtig gereinigt wird, kann der Duft des Tees oder der Früchte, die Sie zuvor im Teesiebhalter verwendet haben, zurückbleiben. Wenn Sie den Teesiebhalter nicht verwenden, trennen Sie ihn vom Krug und bewahren Sie ihn sicher auf.

- Wenn Sie den Wasserfilter längere Zeit nicht benutzt haben, schütten Sie die ersten beiden Krüge mit Wasser weg. Reinigen Sie den Wasserkrug anschließend gründlich und Sie können ihn wieder verwenden.

Wasserspender (nur entsprechende Modelle)

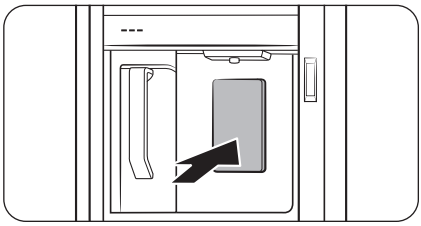

Um gekühltes Wasser auszugeben, öffnen Sie das Getränke-Center und drücken Sie den Spenderhebel.

HINWEIS

- Der Spender beendet die Abgabe von Wasser, wenn Sie den Hebel des Spenders ca. 1 Minute lang gedrückt halten. Drücken Sie den Hebel erneut, um mehr Wasser zu entnehmen.
- Achten Sie darauf, dass sich das Glas mit der Öffnung des Spenders befindet, damit kein Wasser daneben läuft.
- Wenn Sie den Wasserspender 2 oder 3 Tage langt nicht verwendet haben, riecht oder schmeckt das entnommene Wasser möglicherweise ungewöhnlich. Dies ist keine Fehlfunktion des Geräts. Gießen Sie die ersten 1-2 Gläser mit Wasser fort.
- Wenn der Wasserbehälter im Inneren des Kühlschranks leer ist, kann durch die AutoFill function (AutoFill-Funktion) oder durch Drücken des Wasserspenderhebels Luft in den Wasserleitungsschlauch gelangen. Wenn Sie den Wasserbehälter füllen, während sich Luft im Wasserleitungsschlauch befindet, kann es bei Verwendung der AutoFill function (AutoFill-Funktion) oder beim Drücken des Wasserspenderhebels zu einem Wasseraustritt kommen.

Wassertrübung

Das Wasser, mit dem die Kühl-/Gefrierkombination versorgt wird, strömt vorher durch einen alkalischen Kernfilter. Während dieses Filterprozesses steigt der Wasserdruck des Wassers und das Wasser wird mit Sauerstoff und Stickstoff gesättigt. Dies führt dazu, dass das Wasser bei der Ausgabe vorübergehend trüb oder neblig aussieht. Das ist normal und das Wasser wird nach einigen Sekunden wieder klar sein.

Bedienung

Wasserspender (nur bestimmte Modelle)

Am Spender können Sie Wasser mit oder ohne Eis abfüllen.

Der Wasserspender bietet 3 Optionen: gekühltes Wasser, Eiswürfel und zerstoßenes Eis. Um kaltes Wasser auszugeben, drücken Sie auf \ auf dem Spenderbedienfeld. Um Wasser auszugeben, halten Sie ein Glas unter den Spender und drücken Sie es vorsichtig gegen den Spenderhebel.

Wasser mit Eis ausgeben

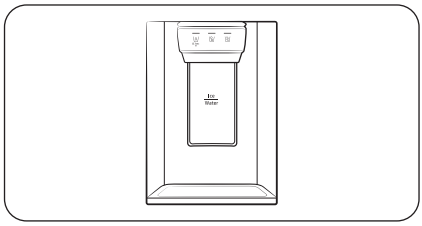

1. Drücken Sie \ oder \ bei eingeschalteter Eismaschine, um den Eistyp auszuwählen.
2. Um Wasser auszugeben, halten Sie ein Glas unter den Spender und drücken Sie es vorsichtig gegen den **Spenderhebel**. Aus dem Spender wird Eis ausgegeben.
3. Drücken Sie \, um Wasser einzustellen.
4. Drücken Sie mit dem Glas gegen den **Spenderhebel**. Aus dem Spender wird Wasser ausgegeben.

HINWEIS

- Der Spender beendet die Wasserabgabe, wenn Sie den Hebel des Spenders ca. 1 Minute lang gedrückt halten. Drücken Sie den Hebel erneut, um mehr Wasser zu entnehmen.
- Achten Sie darauf, dass sich das Glas mit der Öffnung des Spenders befindet, damit kein Wasser daneben läuft.
- Wenn Sie den Wasserspender 2 oder 3 Tage langt nicht verwendet haben, riecht oder schmeckt das entnommene Wasser möglicherweise ungewöhnlich. Dies ist keine Fehlfunktion des Geräts. Gießen Sie die ersten 1-2 Gläser mit Wasser fort.

Eismaschine (nur für entsprechend ausgestattete Modelle)

Die Kühl-/Gefrierkombination verfügt über eine eingebaute Eismaschine, die automatisch Eis ausgibt, so dass Sie Ihr gefiltertes Wasser wahlweise mit Eiswürfeln oder Eisbruch genießen können.

Eismaschine

Nachdem Sie Ihren Kühlschrank installiert und angeschlossen haben, befolgen Sie bitte die folgenden Anweisungen, um eine funktionierende Herstellung von Eis zu gewährleisten und den Eiswürfelbehälter voll zu halten:

1. Um eine optimale Leistung zu gewährleisten, sollten Sie den Kühlschrank mindestens 24 Stunden lang laufen lassen.
2. Geben Sie die ersten 4 bis 6 Eiswürfel in ein Glas.
3. Warten Sie weitere 8 Stunden und geben Sie dann weitere 4 bis 6 Eiswürfel aus.
4. Warten Sie danach noch einmal 16 Stunden und geben Sie dann erst das erste voll Glas mit Eis aus.

HINWEIS

- Wenn Sie das gesamte Eis auf einmal verbrauchen, müssen Sie 8 Stunden warten, ehe Sie die ersten 4 bis 6 Würfel ausgeben können. Dadurch wird sichergestellt, dass der Eisbehälter richtig mit Eis gefüllt wird.
- Schnell hergestellte Eiswürfel erscheinen manchmal milchig weiß. Das ist normal.

⚠ VORSICHT

Geben Sie eine der Größe des Bechers entsprechende Eismenge aus.

- Wenn Sie übermäßig viel Eis ausgeben, kann es auf den Boden fallen und Verletzungen verursachen.
- Eis kann sich ansammeln und den Eisschacht blockieren.

So füllen Sie den Wassertank mit Trinkwasser (nur bestimmte Modelle)

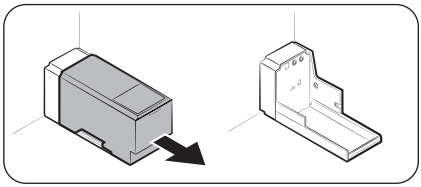

Reinigen Sie die Innenseiten des Wassertanks vor dem erstmaligen Gebrauch und trocknen Sie sie gründlich ab.

1. Fassen Sie beide Handgriffe an der Vorderseite des Tanks, und ziehen Sie ihn heraus (siehe Abbildung).

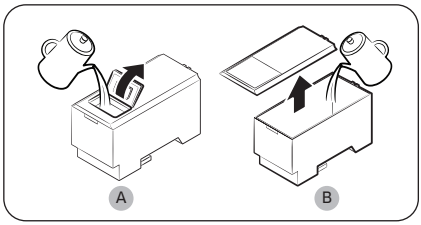

2. Öffnen Sie die **vordere Klappe (A)** der Abdeckung oder die **gesamte Abdeckung (B)** und füllen Sie den Tank mit maximal 5 Litern Wasser.

⚠ VORSICHT

- Überschreiten Sie nicht die maximale Einfüllhöhe. Andernfalls läuft Wasser über.
- Nur mit Trinkwasser füllen.

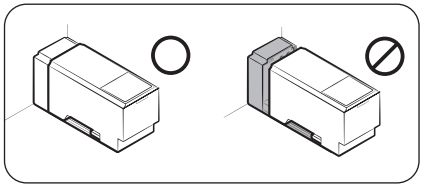

3. Setzen Sie den Wassertank vorsichtig ein, sodass er mit der Ausgabeeinheit verbunden ist. Achten Sie darauf, dass die Vorderseite (mit dem vorderen Deckel) des Tanks zur Vorderseite weist.

⚠ **VORSICHT**

- Achten Sie darauf, dass der Wassertank in das Fach passt. Andernfalls funktioniert der Wassertank möglicherweise nicht richtig.
- Verwenden Sie die Kühl-/Gefrierkombination niemals ohne eingesetzten Wassertank. Dies kann die Kühlleistung verringern.
- Füllen Sie den Tank nur mit Trinkwasser (z. B. Mineral- oder gefiltertes Wasser). Verwenden Sie keine anderen Flüssigkeiten.
- Seien Sie vorsichtig, wenn Sie den gefüllten Tank transportieren. Sie können sich verletzen, wenn der Tank hinfällt.
- Versuchen Sie nicht, die eingebaute Pumpe auf eigene Faust zu zerlegen. Der Wasserspender funktioniert nicht, wenn die eingebaute Pumpe beschädigt oder vom Wassertank getrennt wird.

Bei der erstmaligen Verwendung

- Drücken Sie den Hebel der Ausgabeeinheit 10 Sekunden lang, um die Luft aus den Schläuchen des Wasserversorgungssystems zu entfernen.
- Gießen Sie die ersten sechs Gläser mit Wasser weg, um aus der Wasserversorgung stammende Verunreinigungen zu beseitigen.

Eisherstellung (nur bestimmte Modelle)

Die Kühl-/Gefrierkombination verfügt über eine eingebaute Eismaschine, die automatisch Eis ausgibt, so dass Sie Ihr gefiltertes Wasser wahlweise mit Eiswürfeln oder Eisbruch genießen können.

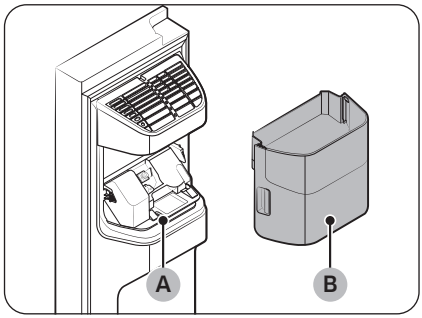

Wenn kein Eis ausgegeben wird, überprüfen Sie zunächst, ob die Eisherstellung in der Eismaschine ordnungsgemäß abläuft.

Überprüfung der Eismaschine

1. Halten Sie den **Eiswürfelbehälter (B)** vorsichtig mit beiden Händen und nehmen Sie ihn aus der **Eisrutsche (A)** heraus.
2. Überprüfen Sie, ob der Eiswürfelbehälter in normalem Umfang Eis enthält.

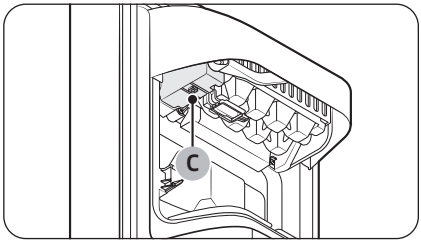

3. Drücken Sie unten an der Eismaschine auf **Taste (C)**. Es erklingt ein Signalton (Ding-Dong), wenn Sie die Taste betätigen.
4. Ein weiterer Signalton erklingt, wenn die Eismaschine ordnungsgemäß funktioniert.

HINWEIS

Wenn sich dieses Symptom weiterhin zeigt, wenden Sie sich an den Installateur der Wasserleitung oder an das nächstgelegene Samsung-Kundendienstzentrum.

⚠ VORSICHT

- Betätigen Sie, wenn das Eisfach mit Eis oder Wasser gefüllt ist, diese Taste nicht mehrfach. Andernfalls kann Wasser überlaufen und es können sich Eiswürfel verklemmen.
- Wenn die Stromversorgung der Kühl-/Gefrierkombination nach einem Stromausfall wieder einsetzt, kann der Eiswürfelbehälter eine Mischung aus geschmolzenen und verklemmten Eiswürfeln enthalten, was einen Systemausfall zur Folge haben kann. Um dies zu verhindern, achten Sie darauf, den Eiswürfelbehälter zu leeren, bevor Sie die Kühl-/Gefrierkombination in Betrieb nehmen.
- Benutzen Sie beide Hände, wenn Sie den Eiswürfelbehälter herausnehmen oder wieder einsetzen, damit Sie ihn nicht fallen lassen.
- Sorgen Sie dafür, dass sich Kinder nicht an den Eisspender oder den Eiswürfelbehälter hängen und dass sie nicht damit spielen. Andernfalls können sich die Kinder verletzen.
- Führen Sie niemals Ihre Finger oder Gegenstände in die Öffnung der Ausgabeeinheit oder in die Eisrutsche ein. Andernfalls kann es zu Verletzungen oder zu Sachschäden kommen.

HINWEIS

- Wenn die Eismaschine auf „EIN“ eingestellt ist, produziert der Kühlschrank auch dann weiterhin Eis, wenn Sie den Eisbehälter entfernen.
- Stellen Sie die Eismaschine unbedingt auf „AUS“, wenn Sie sie nicht benutzen.
- Das Entfernen des Eiswürfelbehälters hat keinen Einfluss auf die thermische und mechanischen Leistung der Kühl-/Gefrierkombination.
- Das offizielle Volumen des Gefrierabteils wird mit der Gefrierfachführung und dem unteren Fachboden gemessen, nachdem die Eismaschine sowie die obere und untere Schublade entfernt wurden.

Bedienung

So schaffen Sie mehr Stauraum (nur bestimmte Modelle)

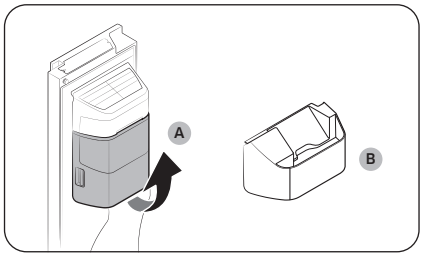

Wenn Sie die Eismaschine nicht verwenden möchten und mehr Stauraum benötigen, entfernen Sie den **Eiswürfelbehälter (A)**. Setzen Sie dann die (optional lieferbare) **Gefrierfach-Führung (B)** anstelle des Eiswürfelbehälters ein.

⚠ VORSICHT

Sie müssen die Eismaschine ausschalten, wenn der Eiswürfelbehälter der Eismaschine entfernt wurde.

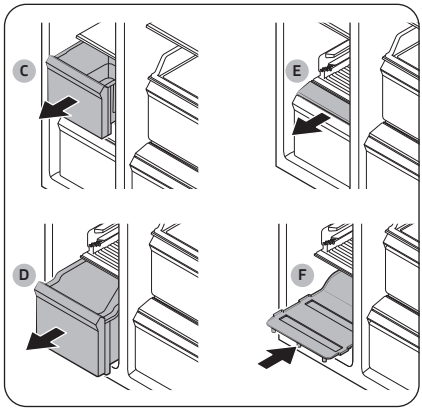

Um mehr Platz zu schaffen, entfernen Sie das **obere Schubfach (C)**, das **untere Schubfach (D)** und die **untere Schubfachabdeckung (E)**. Setzen Sie dann den mitgelieferten **unteren Fachboden (F)** ein.

HINWEIS

- Das Entfernen der beiden Schubfächer hat keinen Einfluss auf die Temperatur und Verwendungsmöglichkeiten des Gefrierabteils.
- Das offizielle Volumen des Gefrierateils wird mit eingesetztem unteren Fachboden gemessen, nachdem das obere und untere Schubfach und die untere Schubfachabdeckung entfernt wurden.

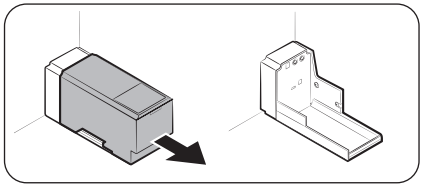

Wenn Sie mehr Platz benötigen, können Sie den Wassertank ausbauen und Sie den gewonnenen Platz verwenden, um mehr Lebensmittel aufzubewahren.

Eiswürfelbehälter

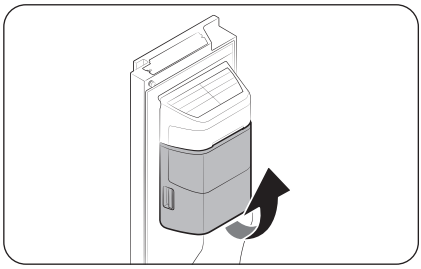

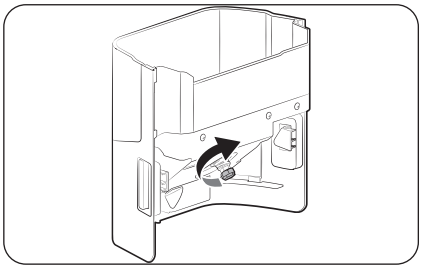

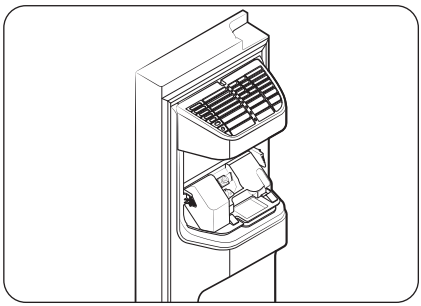

Wenn Sie über einen längeren Zeitraum kein Eis entnommen haben, können sich Eisklumpen im Eiswürfelbehälter bilden. Wenn dies der Fall ist, entfernen Sie den Eiswürfelbehälter und entleeren Sie ihn.

1. Wenn Sie den Eiswürfelbehälter entfernen möchten, heben Sie ihn vorsichtig an und ziehen Sie ihn langsam heraus, wobei Sie die Handgriffe mit beiden Händen fassen.
2. Entfernen und leeren Sie den Eiswürfelbehälter.
3. Wenn Sie fertig sind, drehen Sie den Griff an der Rückseite des Behälters um 90°, und setzen Sie den Behälter in der ursprünglichen Position wieder ein. Achten Sie darauf, den Eiswürfelbehälter hineinzuschieben, bis er hörbar einrastet.

⚠ VORSICHT

- Vermeiden Sie übermäßige Krafteinwirkung auf die Abdeckung des Behälters. Die Abdeckung könnte brechen.
- Schließen Sie die Tür nicht mit zu viel Schwung. Es könnte Wasser aus der Eismaschine verschüttet werden.
- Achten Sie darauf, alle Eisstücke und Wasserspritzer, die versehentlich auf dem Boden gelandet sind, zu entfernen, um Verletzungen zu vermeiden.
- Lassen Sie Kinder nicht mit dem Wasserspender oder der Eismaschine spielen. So vermeiden Sie Verletzungen.
- Führen Sie nicht Ihre Hand oder Gegenstände in die Eisrutsche ein. Andernfalls kann es zu Verletzungen oder Sachschäden kommen.

HINWEIS

- Wenn die Eismaschine während der Eisherstellung Geräusche abgibt, ist dies normal.
- Weder die Eismaschine noch der Wasserspender funktionieren, wenn die Gerätetür offen ist.

Bedienung

Wasserdruck

Gehen Sie folgendermaßen vor, wenn Sie überprüfen möchten, wie viel Wasser in das Eisfach fließt.

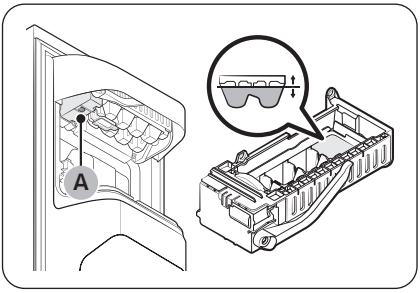

1. Entfernen Sie den Eisbehälter.
2. Drücken Sie **Taste (A)** unten an der Eismaschine. Normalerweise füllt sich der Eisbehälter innerhalb weniger Minuten mit Wasser.
3. Wenn der Wasserstand niedriger ist als erwartet, prüfen Sie den Wasserdruck der Frischwasserleitung von der Wasserversorgung her. Dies ist keine Fehlfunktion des Geräts.

⚠ VORSICHT

- Drücken Sie nicht wiederholt auf den Knopf unten an der Eismaschine, wenn das Tablett mit Wasser gefüllt ist. Andernfalls kann Wasser überlaufen und es können sich Eiswürfel verklemmen.
- Stellen Sie sicher, dass der Eiswürfelbehälter richtig eingesetzt ist. Andernfalls funktioniert die Eismaschine nicht.
- Nehmen Sie bei einem Stromausfall das Eisfach heraus. Wasser darf fließen.

Automatische Eismaschine (nur bestimmte Modelle)

Das Kühlabteil verfügt über eine eingebaute Eismaschine, die automatisch Eis ausgibt.

- Das Gesamtdesign und/oder das Zubehör können sich je nach Modell unterscheiden.
- Der Eisportionierer wird in der Kühl-/Gefrierkombination bereitgestellt.

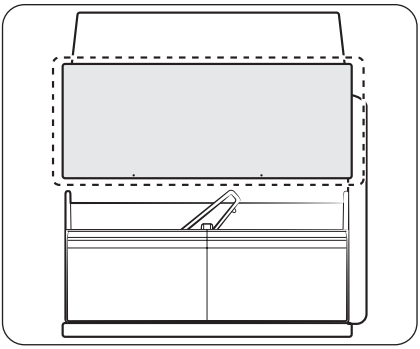

- Dieses Gerät bietet zwei Arten von Eis.
- Sie können den Eisbehälter einfach herausziehen, um Eis zu verwenden, und ihn nach Gebrauch wieder hineinschieben.

⚠ WARNUNG

Erstickungsgefahr: Bei Kleinkindern kann Eis zum Ersticken führen.

Eismaschine

Nachdem Sie Ihren Kühlschrank installiert und angeschlossen haben, befolgen Sie bitte die folgenden Anweisungen, um eine funktionierende Herstellung von Eis zu gewährleisten und den Eiswürfelbehälter voll zu halten:

Bei der erstmaligen Verwendung

- Lassen Sie die Eismaschine 1-2 Tage lang Eis herstellen.
- Gießen Sie die ersten 1-2 Behälter mit Eiswürfeln weg, um aus der Wasserversorgung stammende Verunreinigungen zu entfernen.

Diagnose

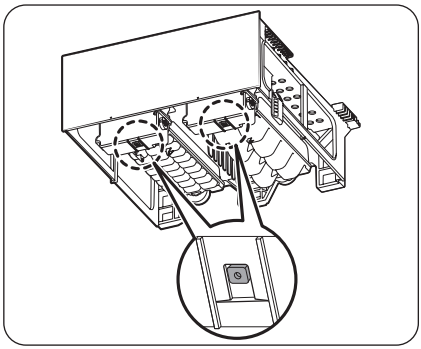

- Das Gesamtdesign und/oder das Zubehör können sich je nach Modell unterscheiden.
- Wenn kein Eis ausgegeben wird, überprüfen Sie mithilfe der Taste **Test** an der Unterseite des Eisbereiters zunächst seinen Status.
- Drücken Sie die Taste **Test** unten an der Eismaschine. Wenn Sie die Taste betätigen, erklingt ein Signalton (Ding-Dong). Ein weiterer Signalton ist zu hören, wenn die Eismaschine ordnungsgemäß funktioniert.

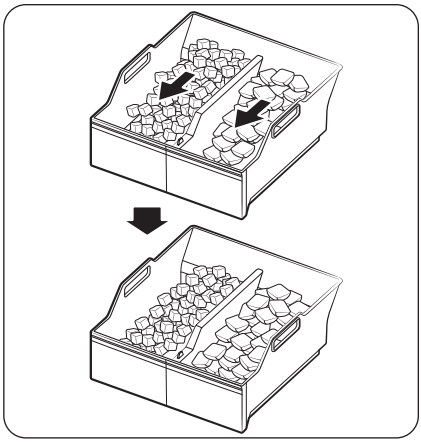

- Es ist normal, wenn sich das Eis auf einer Seite der Schale ansammelt. Verteilen Sie das Eis gleichmäßig in der Schale, um mehr Eis aufzubewahren.

Bedienung

Eisherstellung (nur bestimmte Modelle)

Roto-Eisspender

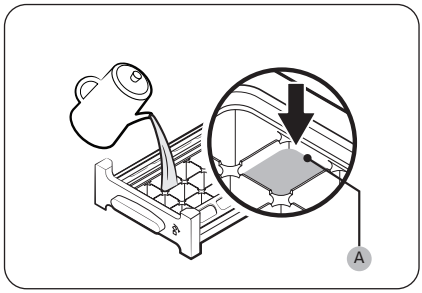

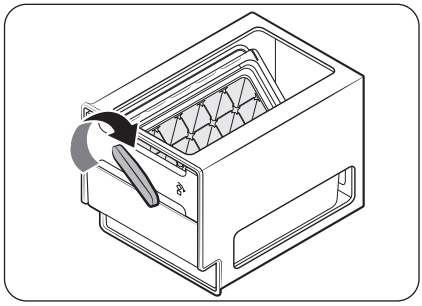

1. Öffnen Sie die Tür des Gefrierabteils und ziehen Sie den Eisbehälter auf.
2. Füllen Sie bis zur maximalen Füllstandsmarkierung (A) auf der Rückseite des Fachs Wasser ein.
3. Schieben Sie das Fach wieder zurück an seine alte Stelle.

HINWEIS

Die Zeit für die Eisherstellung hängt von Ihrer Temperatureinstellung ab.

HINWEIS

- Stellen Sie sicher, dass sich der Eiswürfelbehälter direkt unter dem Eisfach befindet.
- Um Eiswürfel ausgeben, drehen Sie den Griff des Behälters nach rechts, um die Hälfte der Eiswürfel in den Behälter zu geben. Drehen Sie ihn dann wieder nach links, um die andere Hälfte zu entleeren.
- Nehmen Sie den Behälter heraus. Dazu müssen Sie ihn leicht drehen und nach vorne ziehen.

Wartung und Pflege

Handhabung und Pflege

Fachböden (Kühlabteil/Gefrierabteil)/Weinregal (nur bestimmte Modelle)

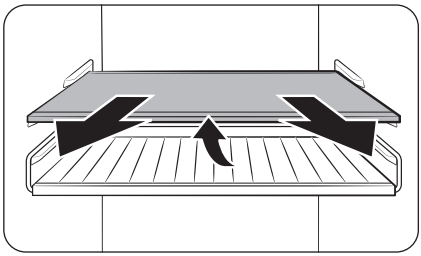

1. Ziehen Sie den Fachboden (oder das Weinregal) ein wenig heraus. Heben Sie ihn dann auf der Rückseite an und ziehen in ganz heraus.

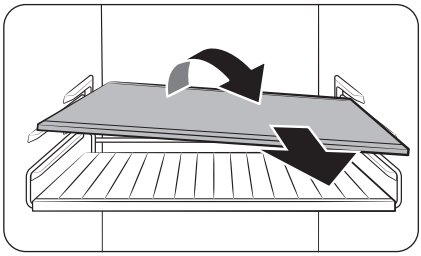

2. Kippen Sie den Fachboden (bzw. das Weinregal) zum Herausnehmen diagonal an.

⚠ **VORSICHT**

- Das Regal muss richtig herum eingesetzt werden. Achten sie darauf, dass die Unterseite nicht nach oben zeigt.
- Glasbehälter können zu Kratzern auf der Oberfläche von Glasböden führen.
- Setzen Sie kein Regal an der Position des Weinregals ein. Andernfalls könnten Sie die Kühl-/Gefrierkombination beschädigen. (nur bestimmte Modelle)

Türfächer

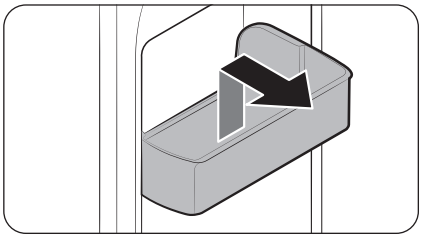

Um ein Türfach auszubauen, fassen Sie es zuerst an der Vorderseite an und ziehen es dann vorsichtig nach oben heraus.

Wartung und Pflege

Schubfächer

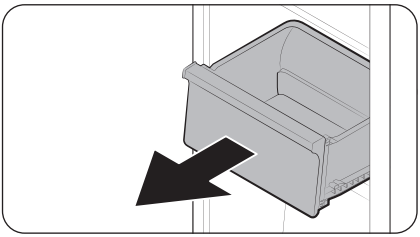

Heben Sie das Schubfach vorn leicht an und ziehen Sie es heraus.

Schubfach für Gemüse sowie Fleisch und getrocknete Lebensmittel

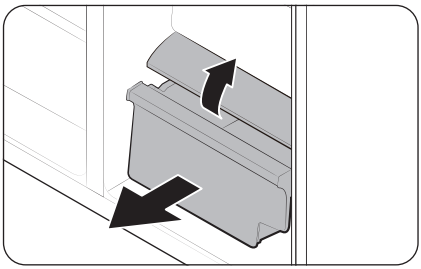

So entfernen Sie das Gemüsefach aus dem Kühlabteil oder das Trockenfach aus dem Gefrierabteil:

1. Nehmen Sie, wenn nötig, zuerst die umgebenden Mehrzweckfächer heraus.

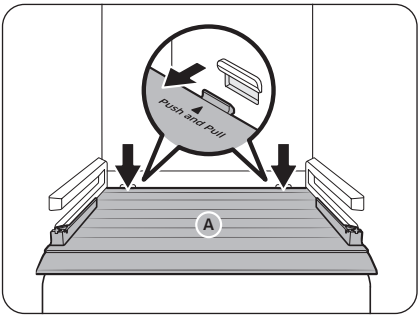

2. Entfernen Sie die **Abdeckung (A)** für das Gemüsefach/Trockenfach, sofern Ihr Gerät über eine solche verfügt.
   a. Ziehen Sie das Schubfach zur Hälfte heraus.
   b. Ziehen Sie an der Abdeckung, während Sie gleichzeitig seitlich hinten hinteren darauf drücken (wie in der Abbildung markiert).
3. Ziehen Sie das Gemüsefach/Trockenfach vorsichtig heraus.

Eismaschine (nur bestimmte Modelle)

Schlagen Sie auf Seite **89** nach, um zu erfahren, wie Sie den Eiswürfelbehälter herausnehmen können.

Aufbewahrungsort für die Schaufel (nur bestimmte Modelle)

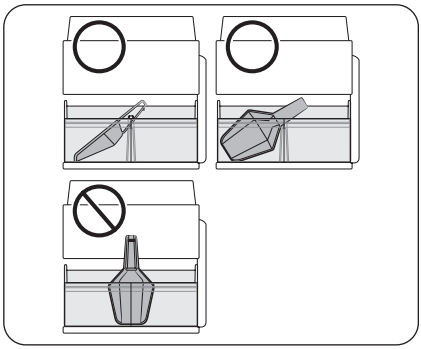

Halten Sie die Schaufel in den vorderen Teil des Eiswürfelbehälters. Platzieren Sie die Schaufel wie in der Abbildung gezeigt und achten Sie darauf, dass sie den Eiswürfelspender nicht behindert, wenn der Eiswürfelbehälter eingesetzt ist.

HINWEIS

Wenn der Eiswürfelbehälter nicht vollständig eingesetzt ist, kann das Eis hinter den Eiswürfelbehälter (und aus ihm heraus) fallen, oder die Eismaschine kann die Eisproduktion einstellen.

AutoFill-Krug (nur bestimmte Modelle)

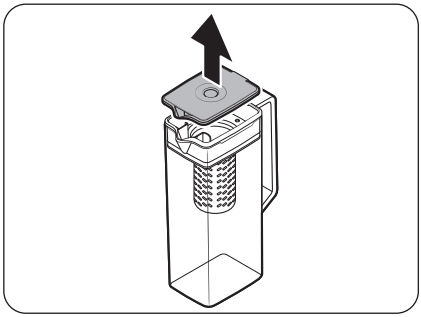

1. Fassen Sie in die Griffmulde des **Deckels** und ziehen Sie ihn dann nach oben ab.

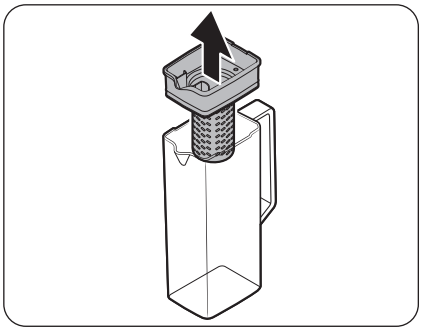

2. Fassen Sie den **Teesiebhalter** beide Seiten und heben Sie ihn dann nach oben heraus.

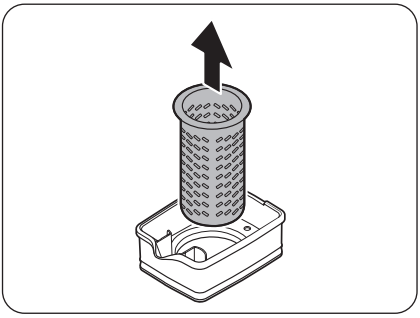

3. Ziehen Sie den **Teesiebhalter** unter leichter Drehung aus der verschlossenen Öffnung.
4. Reinigen Sie den **Teesiebhalter** mit einem neutralen Spülmittel und unter fließendem Wasser. Danach müssen Sie ihn abspülen und gut abtrocknen.
5. Gehen Sie beim Einbauen des AutoFill-Krugs in der umgekehrten Reihenfolge wie beim Ausbauen vor.

⚠ **VORSICHT**

Der Wasserkrug und der Deckel sind nicht mikrowellenfest. Sie können bei Hitzeeinwirkung (auch unten heißem Wasser) schmelzen und sich verformen. Waschen Sie das Gerät je nach Bedarf von Hand in kaltem oder warmem Wasser. (Die Wassertemperatur muss unter 70 °C liegen.)

Reinigung

Innen und außen

⚠ **WARNUNG**

- Verwenden Sie Benzin, Verdünner, Essig, flüssige Bleichmittel, Backpulver, Zitronensäure, Salzmischungen oder Haushalts-/Autoreiniger wie Clorox™ nicht zu Reinigungszwecken. Andernfalls können Schäden an der Oberfläche der Kühl-/Gefrierkombination oder ein Brand die Folge sein.
- Sprühen Sie kein Wasser auf die Kühl-/Gefrierkombination. Andernfalls besteht die Gefahr von Stromschlägen.
- Führen Sie niemals Ihre Finger oder Gegenstände in die Öffnung des Spenders ein.

Entfernen Sie eventuelle Fremdkörper (z. B. Staub oder Wasser) in regelmäßigen Abständen mit einem trockenen Tuch vom Netzstecker und von den Kontakten.

1. Ziehen Sie das Netzkabel aus der Steckdose.
2. Verwenden Sie ein angefeuchtetes, weiches, fusselfreies Tuch oder ein Papiertuch, um die Innen- und Außenflächen der Kühl-/Gefrierkombination zu reinigen.
3. Wenn Sie fertig sind, verwenden Sie ein trockenes Tuch oder ein Papiertuch, um das Gerät gründlich zu trocknen.
4. Verbinden Sie das Netzkabel mit der Steckdose.

Eis- / Wasserspender (nur bestimmte Modelle)

HINWEIS

Reinigen Sie den Spenderbereich aus hygienischen Gründen häufig.

⚠ **VORSICHT**

Wenn Sie zerstoßenes Eis ausgewählt haben, sammeln sich in der Eisrutsche möglicherweise ein paar Eisstücke an. Um dies zu verhindern, entfernen Sie Eisrückstände auf der Rutsche mit einem weichen, sauberen Tuch.

Ausgabeeinheit (nur bestimmte Modelle)

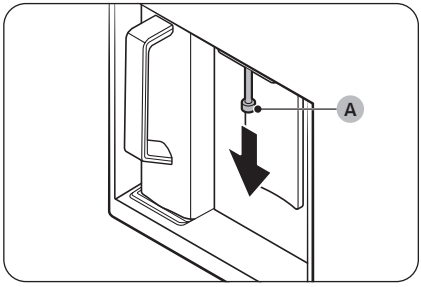

1. Fassen Sie die **Ausgabeeinheit (A)** am Ende an.
2. Drehen Sie die **Ausgabeeinheit (A)** nach links, und ziehen Sie sie dabei nach unten, um sie aus dem Spender auszubauen.

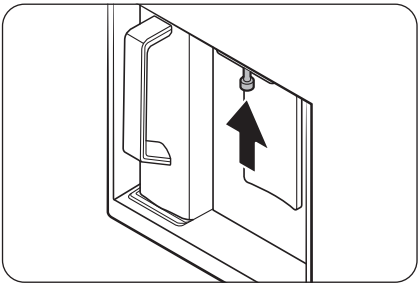

3. Reinigen Sie die Ausgabeeinheit gründlich und setzen Sie sie wieder ein.

⚠ **VORSICHT**

- Bauen Sie die Ausgabeeinheit ganz wieder ein, so dass sie sich wieder in ihrer ursprünglichen Position befindet.
- Verwenden Sie zum Reinigen der Ausgabeeinheit keine Bürste mit rauer Struktur.

Gummidichtungen

Wenn die Gummidichtungen einer Tür verschmutzt sind, schließt die Tür möglicherweise nicht mehr richtig. Das verschlechtert Leistung und Effizienz der Kühl-/Gefrierkombination. Verwenden Sie zum Reinigen der Gummidichtungen ein mildes Reinigungsmittel und ein feuchtes Tuch. Anschließend mit einem Tuch gut trocknen.

Rückwand

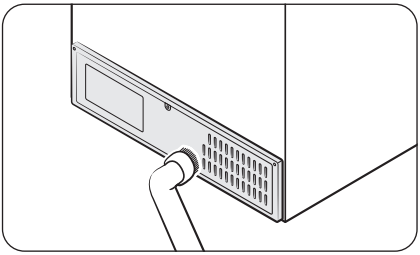

Um Kabel und freiliegende Teile der Rückwand frei von Schmutz zu halten, saugen Sie die Rückwand ein- bis zweimal pro Jahr mit dem Staubsauger ab.

⚠ **VORSICHT**

Entfernen Sie dabei nicht die **Rückwandverkleidung**. Andernfalls besteht die Gefahr eines elektrischen Schlags.

Netzfilter (nur bei bestimmten Modellen)

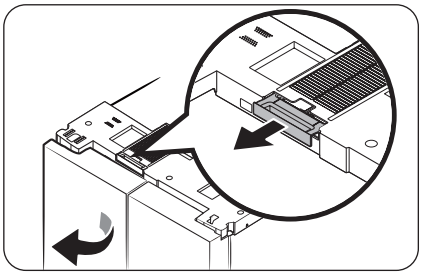

- Öffnen Sie die linke Tür der Kühl-/ Gefrierkombination und nehmen Sie den Netzfilter heraus, der sich oben in der Kühl-/ Gefrierkombination befindet.
  - Nachdem Sie den Staub entfernt haben, waschen Sie den Filter vorsichtig mit lauwarmem Wasser und einem neutralen Reinigungsmittel.

HINWEIS

- Beim Abnehmen des Filters kann Staub herunterfallen.
- Der Netzfilter kann beschädigt werden, wenn Sie ihn mit einer Bürste schrubben oder mit heißem Wasser waschen.
- Bei starkem Geruch oder starker Verunreinigung weichen Sie den Filter vor dem Spülen etwa 30 Minuten lang in lauwarmem Wasser mit neutralem Reinigungsmittel ein.

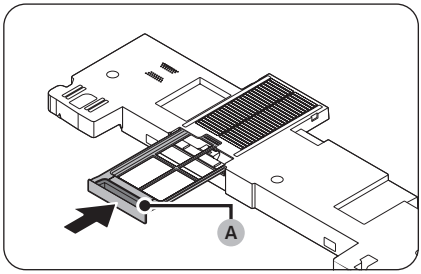

- Nachdem der Filter vollständig getrocknet ist, setzen Sie ihn mit dem **Filtergriff (A)** nach außen an seinen Platz.
  - Vermeiden Sie beim Trocknen des Filters direkte Sonneneinstrahlung und lassen Sie ihn im Schatten gut trocknen.

Wartung und Pflege

Ersetzen von Teilen

Leuchten

Die Lampen können nicht vom Benutzer gewartet werden. Um Leuchten auszutauschen, wenden Sie sich an das nächstgelegene Samsung-Kundendienstzentrum.

Leuchte (Lichtquelle)

Dieses Produkt enthält eine Lichtquelle der Energieeffizienzklasse <G>.

Die Leuchte(n) und/oder das/die Vorschaltgerät(e) dürfen vom Benutzer nicht gewartet werden. Um die Leuchten und/oder Vorschaltgeräte auszutauschen, wenden Sie sich an das nächstgelegene Samsung-Kundendienstzentrum.

Ausführliche Anweisungen zum Austauschen der Leucht(en) oder Vorschaltgerät(e) in Ihrem Produkt finden Sie auf der Samsung-Website (http://www.samsung.com). Wechseln Sie dort zu Support > Support-Startseite und geben Sie dann die Modellbezeichnung ein.

Detaillierte Anweisung zum Ausbauen der Leuchte(n) und/oder des/der Vorschaltgerät(e) finden Sie in der obigen Anweisung zum Tauschen.

Fehlersuche

Überprüfen Sie die unten stehend aufgeführten Punkte, ehe Sie den Kundendienst anrufen. Alle Serviceanrufe, die sich nicht auf Fehlfunktionen beziehen, werden dem Benutzer in Rechnung gestellt.

Allgemein

Temperatur

Problem	Mögliche Ursachen	Lösung
Kühlabteil/Gefrierabteil funktionieren nicht. Die Temperatur im Kühlabteil/Gefrierabteil ist zu hoch.	• Das Netzkabel ist nicht richtig eingesteckt.	• Verbinden Sie das Netzkabel richtig mit der Steckdose.
	• Die Temperaturregelung ist nicht richtig eingestellt.	• Stellen Sie eine niedrigere Temperatur ein.
	• Die Kühl-/Gefrierkombination wurde in der Nähe einer Wärmequelle oder in direktem Sonnenlicht aufgestellt.	• Schützen Sie die Kühl-/Gefrierkombination vor direkter Sonneneinstrahlung oder Wärmequellen.
	• Kein ausreichender Freiraum der Kühl-/Gefrierkombination zu den nächsten Wänden.	• Wir empfehlen, dass der Abstand zwischen der Kühl-/Gefrierkombination und den angrenzenden Wänden (oder Schränken) mehr als 50 mm beträgt.
	• Die Kühl-/Gefrierkombination ist überladen. Die Lüftungsöffnungen der Kühl-/Gefrierkombination sind mit Lebensmitteln verstellt.	• Überladen Sie die Kühl-/Gefrierkombination nicht. Versperren Sie die Lüftungsöffnungen nicht mit Lebensmitteln.
Kühlabteil/Gefrierabteil kühlt zu stark.	• Die Temperaturregelung ist nicht richtig eingestellt.	• Stellen Sie eine höhere Temperatur ein.

Fehlersuche

Problem	Mögliche Ursachen	Lösung
Innenwand ist heiß.	• Die Kühl-/Gefrierkombination hat hitzebeständige Rohrleitungen in der Innenwand.	• Um Kondensation zu verhindern, wurde die Kühl-/Gefrierkombination an den vorderen Ecken mit wärmeisolierten Rohren ausgestattet. Dieses Gerät arbeitet bei höheren Umgebungstemperaturen möglicherweise nicht effektiv. Dies ist keine Fehlfunktion des Geräts. 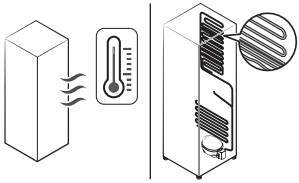
Beleuchtung, Bedienfeld, Eismaschine, Wasser- und Eisspender funktionieren nicht gleichzeitig.	• Die Modusregelung ist nicht richtig eingestellt.	**1.** Tippen und halten Sie die Taste ◯ und 〉 6 Sekunden lang gedrückt. **2.** Wenn die Anzeige blinkt, tippen Sie auf 〉. **3.** Wählen Sie die nächste Taste. • Wenn das Problem nach diesen Schritten weiterhin besteht, wenden Sie sich bitte an Ihr Kundendienstcenter von Samsung Electronics.

Gerüche

Problem	Mögliche Ursachen	Lösung
Die Kühl-/ Gefrierkombination riecht schlecht.	• Verdorbene Lebensmittel.	• Reinigen Sie die Kühl-/ Gefrierkombination und entfernen Sie verdorbene Lebensmittel.
	• Lebensmittel mit starkem Eigengeruch.	• Stellen Sie sicher, dass stark riechende Lebensmittel luftdicht verpackt sind.

Eisbildung

Problem	Mögliche Ursachen	Lösung
Eis um die Lüftungsöffnungen.	• Die Lüftungsöffnungen werden von Lebensmitteln verstellt.	• Stellen Sie sicher, dass keine Lebensmittel die Lüftungsöffnungen der Kühl-/Gefrierkombination versperren.
Eis auf den Innenwänden.	• Die Tür ist nicht richtig geschlossen.	• Achten Sie darauf, dass keine Lebensmittel die Tür blockieren. Reinigen Sie die Türdichtung.

Kondensation

Problem	Mögliche Ursachen	Lösung
Kondenswasser auf den Innenwänden.	• Wenn die Tür offen steht, dringt Feuchtigkeit in die Kühl-/Gefrierkombination ein.	• Entfernen Sie die Feuchtigkeit und lassen Sie die Tür nicht längere Zeit offen stehen.
	• Lebensmittel mit hohem Feuchtigkeitsgehalt.	• Achten Sie darauf, dass die Lebensmittel luftdicht verpackt sind.

Wasser/Eis (Nur Modelle mit Spender)

Problem	Mögliche Ursachen	Lösung
Der Wasserdurchsatz ist geringer als normal.	• Der Wasserdruck ist zu niedrig.	• Stellen Sie sicher, dass der Wasserdruck 30 bis 125 psi beträgt.
Die Eismaschine macht ein summendes Geräusch.	• Die Eismaschine ist aktiviert, aber die Wasserzufuhr zur Kühl-/Gefrierkombination ist nicht angeschlossen.	• Schalten Sie die Eismaschine aus.

Fehlersuche

Problem	Mögliche Ursachen	Lösung
Die Eismaschine produziert kein Eis.	• Die Eismaschine ist gerade installiert worden.	• Sie müssen 24 Stunden lang warten, bis die Kühl-/ Gefrierkombination Eis herstellt.
	• Die Temperatur im Gefrierabteil ist zu hoch.	• Stellen Sie die Temperatur im Gefrierabteil auf weniger als -18 °C oder, in warmer Umgebungsluft, -20 °C ein.
	• Die Lock (Sperre) am Bedienfeld des Spenders ist aktiviert.	• Drücken Sie \⌂/ und halten Sie es 3 Sekunden lang gedrückt, um die Lock (Sperre) des Spenderbedienfelds zu deaktivieren.
	• Die Eismaschine ist ausgeschaltet.	• Schalten Sie die Eismaschine ein.
	• Eiskübelbehälter ist nicht vollständig eingesetzt.	• Drücken Sie den Eiskübelbehälter, um ihn vollständig einzusetzen.
Es wird kein Eis ausgegeben.	• Es kann zu einem Eisstau kommen, wenn der Eisspender für eine längere Zeit (ca. 3 Wochen) nicht verwendet wird.	• Wenn Sie die Kühl-/ Gefrierkombination für eine längere Zeit nicht verwenden werden, müssen Sie den Eiskübelbehälter entleeren und die Eismaschine ausschalten.
	• Eiskübelbehälter ist nicht richtig eingesetzt.	• Stellen Sie sicher, dass der Eiskübelbehälter richtig eingesetzt ist.
	• Die Wasserleitung ist nicht richtig angeschlossen oder die Wasserversorgung ist nicht geöffnet.	• Überprüfen Sie den Wasserabschluss. 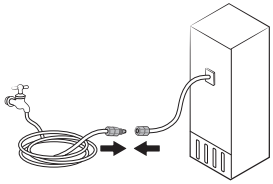

Problem	Mögliche Ursachen	Lösung
Es wird kein Wasser ausgegeben.	• Die Wasserleitung ist nicht richtig angeschlossen oder die Wasserversorgung ist nicht geöffnet.	• Überprüfen Sie den Wasserabschluss. 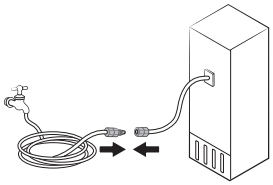
	• Die Lock (Sperre) am Bedienfeld des Spenders ist aktiviert.	• Drücken Sie \ ◊ / und halten Sie es 3 Sekunden lang gedrückt, um die Lock (Sperre) des Spenderbedienfelds zu deaktivieren.
	• Sie haben den Wasserfilter eines Drittanbieters eingesetzt.	• Verwenden Sie nur von Samsung zur Verfügung gestellte oder zugelassene Filter. • Nicht zugelassene Filter können lecken und das Kühlabteil beschädigen.
Wenn Sie das Symbol sehen.	Allgemeiner Typ • Das steht auf dem Bedienfeld. Familie Hub, KI-Heim-Hub-Typ: • Die Anzeige leuchtet rot.	Allgemeiner Typ • Tauschen Sie den Wasserfilter. Drücken Sie nach dem Auswechseln auf Filter Reset (Filter zurücksetzen). Familie Hub-Typ • Tauschen Sie den Wasserfilter. Setzen Sie nach dem Austausch den Filter unter Fridge Manager (Kühlschrank-Manager) > Fridge Settings (Kühlschrankeinstellungen) > Water Filter (Wasserfilter) zurück. KI-Heim-Hub-Typ • Tauschen Sie den Wasserfilter. Setzen Sie nach dem Austausch den Filter unter Product Care (Produktpflege) > Water Filter (Wasserfilter) zurück.

Fehlersuche

Automatische Türöffnung (nur bestimmte Modelle)

Problem		Mögliche Ursachen	Lösung
Die Türen des Kühlabteils lassen sich nicht weit genug öffnen.	Beide Türen 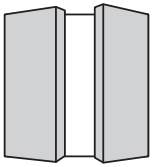	• Die hinteren Teile der Kühl-/Gefrierkombination sind niedrig.	• Heben Sie die hinteren Teile der Kühl-/Gefrierkombination an, um sie zu nivellieren. * 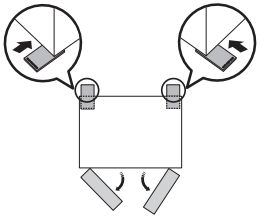
	Linke Tür 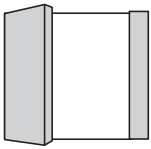	• Der rechte Teil der Kühl-/Gefrierkombination ist niedrig.	• Heben Sie den hinteren rechten Teil der Kühl-/Gefrierkombination an, um sie zu nivellieren. * 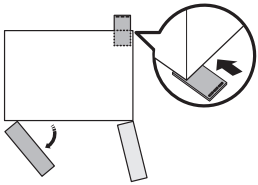
	Rechte Tür 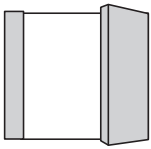	• Der linke Teil der Kühl-/Gefrierkombination ist niedrig.	• Heben Sie den hinteren linken Teil der Kühl-/Gefrierkombination an, um sie zu nivellieren. * 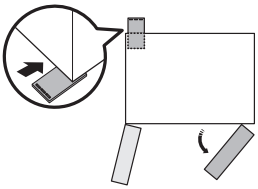

Problem	Mögliche Ursachen	Lösung
Die Türen des Kühlabteils lassen sich zu weit öffnen. 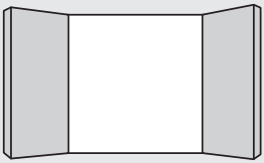	• Die vorderen Teile der Kühl-/Gefrierkombination sind niedrig.	• Heben Sie die vorderen Teile der Kühl-/Gefrierkombination an, um sie zu nivellieren. * 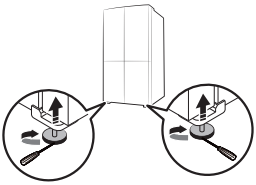

* Weitere Informationen zum Nivellieren der Kühl-/Gefrierkombination finden Sie im Abschnitt „SCHRITT 4 Stellfüße ausrichten“ auf Seite 41.)

Fehlersuche

Hören Sie ungewöhnliche Geräusche aus dem Kühlschrank?

Überprüfen Sie Folgendes, ehe Sie den Kundendienst anrufen. Anrufe beim Service wegen normaler Geräusche werden dem Nutzer in Rechnung gestellt.

Diese Geräusche sind normal.

- Beim Ein- oder Ausschalten der Kühl-/Gefrierkombination hören Sie vom Gerät möglicherweise Geräusche wie ein Automotor, der angelassen wird. Wenn sich der Betrieb stabilisiert, gehen diese Geräusche zurück.

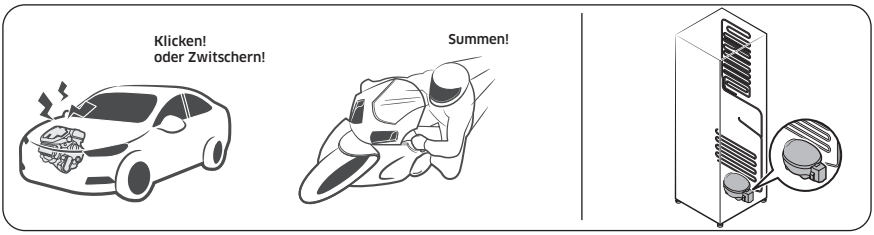

- Zu diesen Geräuschen kann es kommen, solange der Lüfter läuft. Wenn der Kühlschrank die eingestellte Temperatur erreicht, ist kein Lüftergeräusch zu hören.

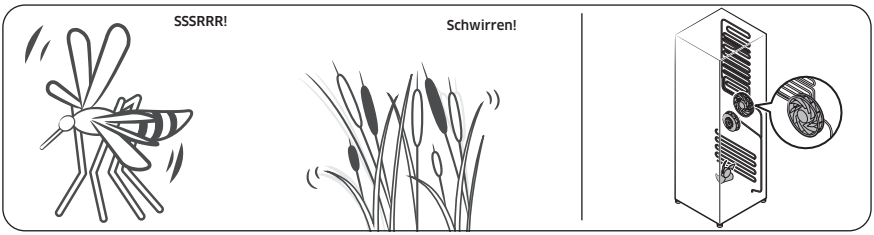

- Beim Abtauen kann Wasser auf die Abtauheizung tropfen und ein zischendes Geräusch verursachen.

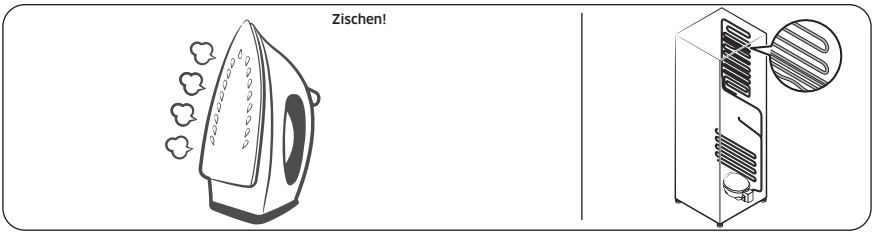

- Im Kühl- oder Gefrierbetrieb wird Kältemittelgas durch abgedichtete Rohre transportiert, wobei blubbernde Gehäuse verursacht werden können.

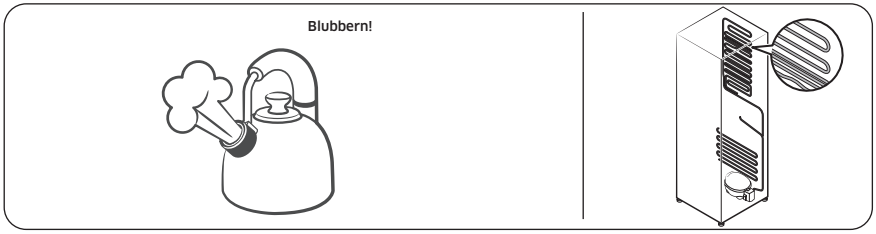

- Mit der Zunahme bzw. Abnahme der Kühlschranktemperatur ziehen sich Kunststoffteile zusammen und dehnen sich aus, wodurch Knackgeräusche entstehen. Diese Geräusche treten beim Abtauen auf, oder wenn elektronische Teile arbeiten.

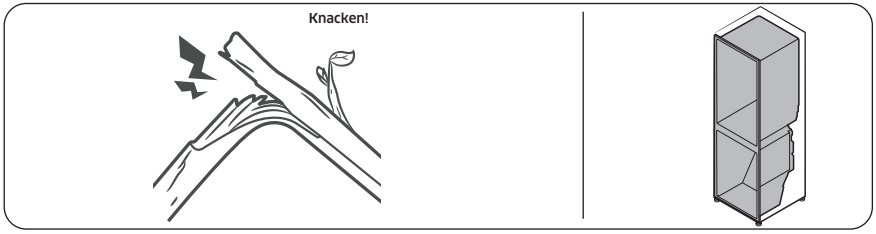

- Modelle mit Eisspender: Möglicherweise sind Summtöne zu hören, wenn sich das Wasserventil öffnet, um die Eismaschine zu füllen.
- Durch den Druckausgleich beim Öffnen und Schließen der Kühlschranktür kann ein zischendes Geräusch auftreten.

Fehlersuche

SmartThings (nur bestimmte Modelle)

Problem	Abhilfemaßnahme
„SmartThings“ ist im App-Shop nicht zu finden.	• Welche Softwareversion die SmartThings-App unterstützt, hängt von den Richtlinien des Herstellers zur Unterstützung von Betriebssystemen ab. Im Hinblick auf die SmartThings-App und die von der App unterstützten Funktionen kann die neue Update-Richtlinie für die jeweilige Betriebssystemversion aus Gründen der Benutzerfreundlichkeit oder der Sicherheit ausgesetzt werden.
Die SmartThings-App funktioniert nicht.	• Die SmartThings-App ist nur nur für entsprechend ausgestattete Modelle verfügbar. • Die alte Samsung Smart Kühl-/Gefrierkombination-App kann sich nicht mit Samsung Smart Home-Modellen verbinden.
Die SmartThings-App ist installiert, verbindet sich aber nicht mit meiner Kühl-/Gefrierkombination.	• Sie müssen sich bei Ihrem Samsung-Konto anmelden, um die App zu nutzen. • Prüfen Sie, ob Ihr Router normal arbeitet. • Wenn das WLAN-Symbol auf dem Display der Kühl-/Gefrierkombination nicht angezeigt wird, bedeutet dies, dass noch keine Netzwerkverbindung hergestellt wurde. Verwenden Sie in diesem Fall die SmartThings-App, um Ihre Kühl-/Gefrierkombination mit dem Zugangspunkt (AP) Ihres Hauses zu verbinden und sie zu registrieren.
Anmeldung bei der App nicht möglich.	• Sie müssen sich bei Ihrem Samsung-Konto anmelden, um die App zu nutzen. • Wenn Sie kein Samsung-Konto haben, befolgen Sie die Anweisungen der App zur Erstellung eines solchen.
Eine Fehlermeldung wird angezeigt, wenn ich versuche, meine Kühl-/Gefrierkombination zu registrieren.	• Easy Connection kann aufgrund der Entfernung vom Zugangspunkt oder elektrischen Umgebungsstörungen nicht verbinden. Warten Sie kurz und versuchen Sie es dann erneut.
Die SmartThings-App hat fehlerfrei eine Verbindung zu meiner Kühl-/Gefrierkombination hergestellt, funktioniert aber nicht.	• Beenden Sie die SmartThings-App und starten Sie sie neu oder trennen Sie den Router und verbinden Sie ihn erneut. • Schalten Sie die Kühl-/Gefrierkombination aus und nach 1 Minute wieder ein.
Das WLAN-Symbol blinkt. ( ) (nur bestimmte Modelle)	• Verbinden Sie Ihre Kühl-/Gefrierkombination vor der Verwendung mit der SmartThings-App. Wenn die Verbindung erfolgreich hergestellt ist, hört die Anzeige auf zu blinken. - Wenn Sie die Verbindung nicht herstellen können oder die App nicht verwenden möchten, halten Sie die Taste > 10 Sekunden lang gedrückt. Die Anzeige hört auf zu blinken und auf dem Temperaturdisplay wird O FF (AUS) angezeigt.

Open Source Announcement

Open Source Announcement

(For Wi-Fi models only)

The software included in this product contains open source software.

The following URL http://opensource.samsung.com/opensource/SMART_TP1_0/seq/0 leads to open source license information as related to this product.

Anhang

(Nur für EU-Regionen)

Sicherheitshinweise

- Für eine möglichst effiziente Energienutzung wird empfohlen, alle Einsätze, wie z. B. Türfächer, Schubfächer, Fachböden oder den Eiswürfelbehälter, in der vom Hersteller angegebenen Position im Gerät zu verwenden.
- Dieses Kühlgerät ist nicht für die Verwendung als Einbaugerät vorgesehen.

Installationsanleitung

für Kühlgeräte mit Klimaklasse

In Abhängigkeit von der Klimaklasse ist dieses Kühlgerät für den Einsatz in den in der folgenden Tabelle angegebenen Umgebungstemperaturbereichen vorgesehen.
Die Klimaklasse ist auf dem Typenschild zu finden. Das Gerät funktioniert bei Temperaturen außerhalb des jeweiligen Bereichs möglicherweise nicht ordnungsgemäß.

Sie können die Klimaklasse auf dem Etikett im Inneren Ihrer Kühl-/Gefrierkombination ablesen.

Effektiver Temperaturbereich

Die Kühl-/Gefrierkombination ist so ausgelegt, dass sie im Temperaturbereich ihrer Klimaklasse normal arbeitet.

Klimaklasse	Symbol	Raumtemperaturbereich (°C)	
		IEC 62552 (ISO 15502)	ISO 8561
Kalt gemäßigt (subnormal)	SN	+10 bis +32	+10 bis +32
Warm gemäßigt (normal)	N	+16 bis +32	+16 bis +32
Subtropisch	ST	+16 bis +38	+18 bis +38
Tropisch	T	+16 bis +43	+18 bis +43

HINWEIS

Die Kühlleistung und der Energieverbrauch der Kühl-/Gefrierkombination können von der Umgebungstemperatur, der Türöffnungshäufigkeit und der Position der Kühl-/Gefrierkombination beeinflusst werden. Wir empfehlen, angemesse Temperatureinstellungen zu verwenden.

Angaben zur Temperaturh

Empfohlene Temperatur

Die optimale Temperatur für die Lagerung von Lebensmitteln:

- Kühlabteil: 3 ℃
- Gefrierabteil: -19 ℃
- Kühlabteil mit Tiefkühlung ausgeschaltet: 3 ℃

HINWEIS

Die optimale Temperatureinstellung für jedes Fach hängt von der Umgebungstemperatur ab. Die obige Optimaltemperatur ergibt sich bei einer Umgebungstemperatur von 25 ℃.

Turbokühlung

Die Turbokühlung beschleunigt das Abkühlen bei maximaler Lüfterdrehzahl. Das Kühlabteil läuft zweieinhalb Stunden lang mit voller Leistung weiter. Danach wird das Gerät wieder mit der vorher eingestellten Temperatur betrieben.

Turbokälte

Mit Turbokälte wird das Einfrieren bei maximaler Lüfterdrehzahl beschleunigt. Das Gefrierabteil läuft 50 Stunden lang mit voller Leistung. Danach wird das Gerät wieder mit der vorher eingestellten Temperatur betrieben. Um größere Mengen an Lebensmitteln einzufrieren, aktivieren Sie Turbokälte für mindestens 20 Stunden, bevor Sie die Lebensmittel in das Gefrierabteil stellen.

HINWEIS

Der Energieverbrauch der Kühl-/Gefrierkombination steigt, wenn Sie diese Funktion verwenden. Denken Sie daran, diese Funktion zu deaktivieren, wenn Sie sie nicht benötigen, und betreiben Sie das Gefrierabteil mit der ursprünglichen Temperatureinstellung.

Anhang

Regeln zur Lagerung mit bester Haltbarkeit (nur bestimmte Modelle)

Decken Sie Lebensmittel ab, um Feuchtigkeit zu speichern und zu verhindern, dass sie Gerüche von anderen Lebensmitteln aufnehmen. Ein großer Topf mit z. B. Suppe oder Eintopf sollte in kleine Portionen aufgeteilt und in flache Behälter gegeben werden, ehe sie sie kühlen. Ein großes Stück Fleisch oder Geflügel im Ganzen sollte vor dem Kühlen in kleinere Stücke zerteilt oder in flache Behälter gelegt werden.

Anordnung der Lebensmittel in der Kühl-/Gefrierkombination

Fachböden	Die Fachböden sollten verstellbar sein, damit sie eine Vielzahl von Packungsgrößen aufnehmen können.
Spezialfach (nur bestimmte Modelle)	Versiegelte Gemüsefächer bieten eine optimale Aufbewahrungumgebung für Obst und Gemüse. Gemüse benötigt höhere Feuchtigkeit, während Früchte weniger Feuchtigkeit benötigen. Gemüsefächer sind mit Vorrichtungen zum Regulieren der Feuchtigkeit ausgestattet. (*je nach Modell und Zubehör) Ein Fleischschubfach mit einstellbarer Temperatur maximiert die Aufbewahrungszeit von Fleisch und Käse.
An der Tür verstaut	Bewahren Sie verderblichen Lebensmittel nicht in der Tür. Eier sollten im Karton in einem Regalfach aufbewahrt werden. Die Temperatur der Türfächer in der Tür schwankt stärker als die Temperatur in der Kühl-/Gefrierkombination. Halten Sie die Tür so weit wie möglich geschlossen.
Gefrierfach	Im Gefrierfach können Sie Tiefkühlkost aufbewahren, Eiswürfel herstellen und frische Lebensmittel einfrieren.

HINWEIS

Frieren Sie nur frische, einwandfreie Lebensmittel ein. Legen Sie Lebensmittel, die Sie neu einfrieren möchten, möglichst nicht neben solche, die bereits eingefroren sind. Damit Lebensmittel nicht ihren Geschmack verlieren oder austrocknen, müssen Sie sie in luftdicht verschlossenen Behältern oder Gefrierbeuteln aufbewahren.

Tabelle zur Lagerung in Kühl-/Gefrierkombinationen und Gefrierabteilen

Wie lange Lebensmittel frisch bleiben, hängt von Temperatur und der Feuchtigkeitseinwirkung ab. Da die Angaben auf dem Produkt für die sichere Verwendung eines Produkts nicht verlässlich sind, schlagen Sie in dieser Tabelle nach und befolgen Sie diese Tipps.

Milchprodukte

Produkt	Kühlabteil	Gefrierabteil
Milch	1 Woche	1 Monat
Butter	2 Wochen	12 Monate
Eiskreme	-	2–3 Wochen
Naturkäse	1 Monat	4-6 Monate
Frischkäse	2 Wochen	Nicht empfehlenswert
Joghurt	1 Monat	-

Fleisch

Produkt	Kühlabteil	Gefrierabteil
Frischer Braten, Steaks, Koteletts	3-4 Tage	2-3 Monate
Frisches Hackfleisch, Suppenfleisch	1-2 Tage	3-4 Monate
Speck	7 Tage	1 Monat
Wurst, Rohes vom Schwein, Rind, Pute	1-2 Tage	1-2 Monate

Geflügel / Eier

Produkt	Kühlabteil	Gefrierabteil
Frisches Geflügel	2 Tage	6-8 Monate
Geflügelsalat	1 Tag	-
Eier, frisch in der Schale	2–4 Wochen	Nicht empfehlenswert

Anhang

Fisch / Meeresfrüchte

Produkt	Kühlabteil	Gefrierabteil
Frischer Fisch	1-2 Tage	3-6 Monate
Gekochter Fisch	3-4 Tage	1 Monat
Fischsalat	1 Tag	Nicht empfehlenswert
Getrockneter oder eingelegter Fisch	3–4 Wochen	-

Obst

Produkt	Kühlabteil	Gefrierabteil
Äpfel	1 Monat	-
Pfirsiche	2–3 Wochen	-
Ananas	1 Woche	-
Sonstiges Frischobst	3-5 Tage	9-12 Monate

Gemüse

Produkt	Kühlabteil	Gefrierabteil
Spargel	2-3 Tage	-
Brokkoli, Rosenkohl, grüne Erbsen, Pilze	3-5 Tage	-
Kohl, Blumenkohl, Sellerie, Gurken, Kopfsalat	1 Woche	-
Karotten, Rüben, Radieschen	2 Wochen	-

Modellinformationen und Bestellung von Ersatzteilen

Modellinformationen

Scannen Sie den QR-Code auf dem Energieaufkleber, um Informationen über dieses Produkt aus dem Europäischen Produktregister für Energiekennzeichnung (EPREL) abzurufen.

Sie finden den QR-Code auf dem Energieaufkleber in Ihrer Produktverpackung.

Angaben zu Ersatzteil

- Abgaben zum Zeitraum, während dem Ersatzteile vorgehalten werden, die für die Reparatur des Geräts erforderlich sind:
  - 7 Jahre: Thermostate, Temperaturfühler, Leiterplatten und Lichtquellen, Türgriffe, Türscharniere, Fachböden, Körbe (Kästen oder Auszüge)
  - 10 Jahre: Türdichtungen
- Die Mindestdauer der vom Hersteller geleisteten Garantie für das Kühlgerät beträgt 24 Monate.
- Relevante Informationen für die Bestellung von Ersatzteilen, sei es direkt bei Samsung oder über andere Kanäle, werden vom Hersteller, Importeur oder einem offiziellen Vertreter zur Verfügung gestellt.
- Informationen zu Reparaturfachbetrieben erhalten Sie auf http://samsung.com/support.
  Das Servicehandbuch für Benutzer erhalten Sie auf http://samsung.com/support.

Notizen

Notizen

SAMSUNG

HINWEIS (Nur für Modelle mit WLAN)

Hiermit erklärt Samsung, dass dieses Funkgerät den Bestimmungen der Richtlinie 2014/53/EU und den entsprechenden gesetzlichen Vorschriften im Vereinigten Königreich entspricht.

Der vollständige Wortlaut der Konformitätserklärungen für die EU und das Vereinigte Königreich ist unter der folgenden Internetadresse verfügbar: Die offizielle Konformitätserklärung finden Sie unter http://www.samsung.com. Wechseln Sie zu Support > Produktsuche, und geben Sie den Modellnamen ein.

	Frequenzbereich	Senderleistung (Max)
WLAN	2412–2472 MHz	20 dBm
Bluetooth	2402–2480 MHz	20 dBm

FRANCE	01 48 63 00 00	www.samsung.com/fr/support
GERMANY	06196 77 555 77	www.samsung.com/de/support
LUXEMBURG	261 03 710	www.samsung.com/be_fr/support
NETHERLANDS	088 90 90 100	www.samsung.com/nl/support
BELGIUM	02-201-24-18	www.samsung.com/be/support (Dutch) www.samsung.com/be_fr/support (French)
NORWAY	21629099	www.samsung.com/no/support
DENMARK	707 019 70	www.samsung.com/dk/support
FINLAND	030-6227 515	www.samsung.com/fi/support
SWEDEN	0771-400 300	www.samsung.com/se/support
CYPRUS	8009 4000 only from landline, toll free	www.samsung.com/gr/support
GREECE	80111-SAMSUNG (80111 726 7864) only from land line (+30) 210 6897691 from mobile and land line	
ITALIA	800-SAMSUNG (800.7267864)	www.samsung.com/it/support
PORTUGAL	210 608 098 Chamada para a rede fixa nacional Dias úteis das 9h às 20h	www.samsung.com/pt/support
SPAIN	91 175 00 15	www.samsung.com/es/support

Koelkast

Gebruiksaanwijzing

Losstaand apparaat

SAMSUNG

Inhoud

Veiligheidsinformatie **4**

Belangrijke informatie over de veiligheidswaarschuwingen 4
Belangrijke veiligheidssymbolen en voorzorgsmaatregelen: 7
Belangrijke veiligheidsvoorschriften 8
Belangrijke waarschuwingssymbolen voor transport en op locatie 12
Belangrijke waarschuwingen met betrekking tot de installatie 13
Let op bij de installatie 17
Belangrijke waarschuwingen met betrekking tot het gebruik 18
Let op bij het gebruik 24
Waarschuwingen voor het schoonmaken 28
Belangrijke waarschuwingen met betrekking tot het verwijderen 30
Aanvullende tips voor correct gebruik 31
Instructies over de AEEA-richtlijn 33

Installatie **34**

Overzicht van de koelkast 35
Stapsgewijze installatie 37
Deur verwijderen voor verplaatsing 50

Bediening **58**

Hoofdpaneel 58
SmartThings (alleen bepaalde modellen) 69
Bixby (spraakherkenning - alleen bepaalde modellen) 72
Dispenserpaneel (alleen bepaalde modellen) 74
Speciale functies 75

Onderhoud **90**

Behandeling en onderhoud 90
Reinigen 94
Vervanging 97

Problemen oplossen **98**

Algemeen 98
Hoort u een abnormaal geluid uit de koelkast? 104
SmartThings (alleen bepaalde modellen) 106

Open Source Announcement **107**

Open Source Announcement 107

Bijlage 108
Veiligheidsinstructie 108
Installatieinstructie 108
Temperatuurinstructie 109
Informatie over het model en het bestellen van reserveonderdelen 113

Veiligheidsinformatie

Lees deze handleiding aandachtig door voordat u uw nieuwe Samsung-koelkast in gebruik neemt, zodat u weet hoe u op veilige en efficiënte wijze gebruikmaakt van de mogelijkheden en functies van uw nieuwe apparaat.

Belangrijke informatie over de veiligheidswaarschuwingen

- In de waarschuwingen en veiligheidsvoorschriften in deze handleiding worden niet alle mogelijke omstandigheden en situaties besproken.
  Het is uw verantwoordelijkheid om uw gezonde verstand te gebruiken en voorzichtig te zijn bij het installeren, onderhouden en bedienen van uw apparaat.
- Aangezien deze gebruiksinstructies gelden voor meerdere modellen, kunnen de eigenschappen van de koelkast verschillen van de beschrijving in deze handleiding. Als u vragen of opmerkingen hebt, dient u contact op te nemen met het dichtstbijzijnde servicecentrum. U kunt ook hulp en informatie online verkrijgen op www.samsung.com.
- R-600a of R-134a wordt gebruikt als koelmiddel. Raadpleeg het compressorlabel achter op het apparaat of het typeplaatje binnen in de koelkast om te controleren welk koelmiddel er in uw apparaat wordt gebruikt. Als dit product brandbaar gas bevat (koelmiddel R-600a), neemt u contact op met de plaatselijke autoriteiten met betrekking tot het veilig afvoeren van dit product.

- Als u het vormen van een brandbaar gas-luchtmengsel wilt vermijden bij een lek in het koelcircuit, dient u rekening te houden met de grootte van de ruimte waarin het apparaat staat en met de hoeveelheid koelmiddel die wordt gebruikt.
- Zet nooit een apparaat aan dat tekenen van schade vertoont. Neem bij twijfel contact op met uw dealer. De ruimte moet 1 m^3 groot zijn voor elke 8 g aan R-600a-koelmiddel in het apparaat.
  De hoeveelheid koelmiddel in uw specifieke apparaat wordt aangegeven op het identificatieplaatje binnen in het apparaat.
- Als er koelmiddel uit de leidingen spuit, kan dit ontbranden of oogletsel veroorzaken. Als er koelmiddel uit de leiding lekt, dient u open vuur te vermijden, verwijdert u alle ontvlambare items uit de buurt van het product en moet u de ruimte meteen ventileren.
  - Als u dit niet doet, kan dit leiden tot brand of een explosie.
- Ter voorkoming van besmetting van etenswaren moet het volgende in acht worden genomen:
  - Als de deur te lang geopend is, kan de temperatuur in de koelkastcompartimenten aanzienlijk stijgen.
  - Oppervlakken die in contact komen met etenswaren en bereikbare afvoersystemen moeten regelmatig worden gereinigd.

Veiligheidsinformatie

- Wanneer watertanks gedurende 48 uur niet zijn gebruikt, dient u deze te reinigen. Als er 5 dagen lang geen water is gebruikt, dient u het watersysteem te spoelen door het aan te sluiten op een watertoevoer.
- Bewaar rauw vlees en rauwe vis in de koelkast in geschikte bakken, zodat dit niet in contact kan komen met andere etenswaren en geen vocht kan lekken op andere etenswaren.
- Vriescompartimenten met twee sterren zijn geschikt voor het bewaren van ingevroren etenswaren, voor het bewaren of maken van ijs en voor het maken van ijsblokjes.
- Compartimenten met één, twee en drie sterren zijn niet geschikt voor het invriezen van verse etenswaren.
- Als de koelkast langere tijd leeg is, moet u deze uitschakelen, ontdooien, reinigen, droogmaken en de deur open laten staan om te voorkomen dat er schimmelvorming in de koelkast ontstaat.

Belangrijke veiligheidssymbolen en voorzorgsmaatregelen:

Volg alle veiligheidsinstructies in deze handleiding. In deze handleiding worden de volgende veiligheidssymbolen gebruikt.

⚠ WAARSCHUWING

Risico's of onveilige situaties die kunnen leiden tot ernstig lichamelijk letsel, materiële schade en/of de dood.

⚠ LET OP

Risico's of onveilige situaties die kunnen leiden tot ernstig lichamelijk letsel en/of schade aan eigendommen.

OPMERKING

Nuttige informatie voor gebruikers voor begrip en profijt van de koelkast.

Deze waarschuwingstekens zijn bestemd om te voorkomen dat u zichzelf of anderen verwondt.

Neem ze nauwgezet in acht.

Lees dit onderdeel door en bewaar het op een veilige plaats voor toekomstige referentie.

Veiligheidsinformatie

Belangrijke veiligheidsvoorschriften

WAARSCHUWING: brandgevaar/brandbare materialen

⚠ WAARSCHUWING

- Zorg bij het plaatsen van het apparaat dat de voedingskabel niet wordt bekneld of beschadigd.
- Plaats niet meerdere verlengsnoeren of stekkerdozen achter het apparaat.
- Alleen met drinkwater vullen.
- Alleen aansluiten op watertoevoer voor drinkwater.
- Houd de ventilatieopeningen in de kast of ombouw van het apparaat vrij.
- Gebruik geen mechanische apparaten of andere middelen om het ontdooien te bespoedigen, tenzij deze door de fabrikant worden aanbevolen.
- Beschadig het koelcircuit niet.
- Gebruik geen elektrische apparaten in de compartimenten voor voedingsmiddelen, tenzij ze van het type zijn dat door de fabrikant wordt aanbevolen.

- Dit apparaat is niet bedoeld voor personen (waaronder kinderen) met een verminderd fysiek, zintuiglijk of mentaal vermogen of met onvoldoende ervaring en kennis, tenzij ze onder toezicht staan of instructies hebben gekregen met betrekking tot het gebruik van het apparaat van een persoon die verantwoordelijk is voor hun veiligheid.

- Dit apparaat kan door kinderen vanaf 8 jaar en door personen met een verminderd fysiek, zintuiglijk of mentaal vermogen of gebrek aan ervaring en kennis worden gebruikt. In dat geval dient er toezicht te zijn of dienen aan deze personen instructies te zijn gegeven omtrent veilig gebruik van het apparaat en moeten deze personen begrijpen welke gevaren het gebruik met zich meebrengt. Kinderen mogen niet met het apparaat spelen. Reiniging en gebruikersonderhoud mogen niet zonder toezicht door kinderen worden uitgevoerd. Kinderen van 3 t/m 8 jaar mogen koelkasten vullen en leeghalen.
- Als het netsnoer is beschadigd, moet dit door de fabrikant, een door de fabrikant aangewezen servicebedrijf of een vergelijkbaar gekwalificeerd persoon worden vervangen om schade te voorkomen.
- Zorg dat het stopcontact goed toegankelijk is zodat u de stekker van het apparaat snel kunt lostrekken bij een noodgeval.
  - Het stopcontact mag zich niet achter het apparaat bevinden.
- Bewaar in dit apparaat geen explosieve stoffen zoals spuitbussen met een brandbaar drijfgas.
- Als het product is uitgerust met LED-lampjes, neem de kapjes dan niet zelf van de lampjes en demonteer de LED-lampjes niet zelf.
  - Neem contact op met een Samsung-onderhoudscentrum.
  - Gebruik uitsluitend de LED-lampjes die door de fabrikant of door de servicebedrijven zijn geleverd.

Veiligheidsinformatie

- Gebruik de nieuwe slangensets die bij het apparaat worden geleverd. Oude slangensets mogen niet worden hergebruikt.
- De watertoevoer naar deze koelkast mag alleen worden aangesloten op een watertoevoer met drinkwater. Voor het goed functioneren van de ijsmaker is een waterdruk van 206-861 kPa (30-125 psi) vereist.
- Voor het efficiëntste energiegebruik dient u alle onderdelen zoals bakken, laden en leggers op de plaats te houden waar deze door de fabrikant zijn geleverd.
- Voor een optimale energie-efficiëntie laat u alle schappen, laden en manden op de oorspronkelijke positie.

Stroomverbruik verminderen

- Installeer het apparaat in een koele, droge ruimte met voldoende ventilatie.
- Zorg dat het apparaat niet is blootgesteld aan direct zonlicht en plaats het nooit in de buurt van een bron van directe warmte (bijvoorbeeld een radiator).
  - Zorg ervoor dat ventilatieopeningen of roosters niet worden geblokkeerd, zodat het apparaat niet onnodig veel stroom verbruikt.
  - Laat het voedsel afkoelen alvorens het in de koelkast te zetten.
  - Zet bevroren voedsel in de koelkast om het te laten ontdooien. U kunt de lage temperaturen van bevroren producten gebruiken om voedsel in de koelkast af te koelen.

- Houd de deur van het apparaat niet te lang open terwijl u er etenswaren inzet of uitneemt.
- Hoe korter de deur open is, hoe minder ijsvorming er in de vriezer plaatsvindt.
- Reinig de achterkant van de koelkast regelmatig. Stof doet het energieverbruik toenemen.
- Stel geen koudere temperatuur in dan nodig is.
- Zorg voor voldoende luchtafvoer aan de onderzijde en de achterwand van de koelkast. Sluit geen luchtopeningen af.
- Plaats het apparaat zo dat er genoeg ruimte is aan de rechter-, linker-, achter- en bovenzijde. Het stroomverbruik neemt hierdoor af, wat kosten bespaart.

Dit apparaat is bedoeld om te worden gebruikt in huishoudens en soortgelijke toepassingen, zoals

- personeelskantines in winkels, kantoren en andere bedrijfsomgevingen;
- pensions, en door klanten in hotels, motels en andere accommodaties;
- bed & breakfast-achtige omgevingen;
- catering en soortgelijke kleinhandelstoepassingen.

Veiligheidsinformatie

Belangrijke waarschuwingssymbolen voor transport en op locatie

⚠ WAARSCHUWING

- Bij het transporteren en installeren van het apparaat moet u ervoor zorgen dat er geen onderdelen van het koelcircuit beschadigd raken.
  - Koelmiddel dat uit de pijp lekt, kan ontbranden of oogletsel veroorzaken. Als een lek wordt ontdekt, moet u open vuur of mogelijke ontstekingsbronnen vermijden en de ruimte waarin het apparaat staat, enkele minuten ventileren.
  - Dit apparaat bevat een kleine hoeveelheid isobutaan (R-600a), een natuurlijk, milieuvriendelijk gas, dat echter zeer brandbaar is. Bij het transporteren en installeren van het apparaat moet u ervoor zorgen dat er geen onderdelen van het koelcircuit beschadigd raken.
- Raak de waterslang aan de achterzijde van de koelkast niet aan tijdens het transport of de installatie.
  - Dit kan leiden tot beschadiging van de koelkast, met als gevolg dat de waterdispenser niet kan worden gebruikt.

Belangrijke waarschuwingen met betrekking tot de installatie

⚠ WAARSCHUWING

- Installeer de koelkast niet in een vochtige omgeving of op een plaats waar deze in contact kan komen met water.
  - Verslechterde isolatie van elektrische onderdelen kan leiden tot een elektrische schok of brand.
- Plaats deze koelkast niet in direct zonlicht en stel het apparaat niet bloot aan warmte van fornuizen, radiatoren of andere apparaten.
- Vermijd het aansluiten van meerdere apparaten op één stekkerdoos. De koelkast moet altijd een eigen individueel stopcontact hebben met een voltage dat overeenkomt met het voltage van het typeplaatje van de koelkast.
  - Dit zorgt ervoor dat het apparaat optimaal presteert en voorkomt overbelasting van de elektrische bekabeling in uw huis, die zou kunnen leiden tot brand door oververhitting van de elektriciteitskabels.
- Steek de stekker niet in het stopcontact als dit los zit.
  - Er bestaat gevaar op elektrische schokken of brand.
- Gebruik geen netsnoer dat over de lengte of aan de uiteinden is gebarsten of versleten.
- Buig het netsnoer niet te veel en plaats er geen zware voorwerpen op.

Veiligheidsinformatie

- Trek niet te hard aan het netsnoer en buig het niet overmatig.
- Draai het netsnoer niet en leg er geen knoop in.
- Haak het netsnoer niet over een metalen object, plaats geen zwaar voorwerp op het netsnoer en steek het snoer niet tussen voorwerpen door of druk het niet op zijn plaats achter het apparaat.
- Zorg dat u bij het verplaatsen van de koelkast niet met de koelkast over het netsnoer rolt of dit beschadigt.
  - Elektrische schokken en brand kunnen het gevolg zijn.
- Trek nooit aan het netsnoer wanneer u de koelkast loskoppelt. Neem altijd de stekker stevig beet en trek deze recht uit het stopcontact.
  - Schade aan het snoer kan kortsluiting, brand of elektrische schokken veroorzaken.
- Gebruik geen spuitbussen in de buurt van de koelkast.
  - Spuitbussen die in de buurt van de koelkast worden gebruikt, kunnen leiden tot een explosie of brand.
- Installeer het apparaat niet in de buurt van een verwarming of ontvlambaar materiaal.
- Plaats het apparaat niet op een locatie waar gas kan vrijkomen.
  - Elektrische schokken en brand kunnen het gevolg zijn.
- Deze koelkast dient voor gebruik op de juiste wijze, zoals beschreven in deze handleiding, geplaatst en geïnstalleerd te worden.

- Sluit de stekker aan in de juiste positie met het snoer naar beneden.
  - Als u de stekker ondersteboven in het stopcontact steekt, kan de draad afgeklemd raken en brand of elektrische schokken veroorzaken.
- Zorg dat het netsnoer niet geplet of beschadigd wordt door de achterkant van de koelkast.
- Houd het verpakkingsmateriaal uit de buurt van kinderen.
  - Er is gevaar van dodelijk letsel door verstikking als kinderen het verpakkingsmateriaal over hun hoofd trekken.
- Installeer dit apparaat niet in een omgeving met veel vocht, olie of stof, of op een locatie waar het wordt blootgesteld aan direct zonlicht en water (regendruppels).
  - Verslechterde isolatie van elektrische onderdelen kan leiden tot een elektrische schok of brand.
- Als er zich stof of water in uw koelkast bevindt, haalt u de stekker uit het stopcontact en neemt u contact op met het servicecentrum van Samsung Electronics.
  - Anders bestaat het risico op brand.
- Ga niet op het apparaat staan en plaats geen objecten (zoals wasgoed, brandende kaarsen, aangestoken sigaretten, de vaatwas, chemicaliën, metalen objecten enz.) op het apparaat.
  - Dit kan resulteren in elektrische schokken, brand, problemen met het product of letsel.

Veiligheidsinformatie

- Verwijder eerst alle beschermende plastic folie voordat u de stekker in het stopcontact doet.
- Kinderen moeten onder toezicht staan om te voorkomen dat ze met de borgringen voor het afstellen van de deur, of met de waterslangklemmen gaan spelen.
  - Er is gevaar van dodelijk letsel door verstikking als kinderen een borgring of waterslangklem inslikken. Houd de borgringen en waterslangklemmen buiten het bereik van kinderen.
- De koelkast moet veilig worden geaard.
  - Controleer altijd of u de koelkast hebt geaard voordat u een onderdeel van het apparaat onderzoekt of herstelt. Stroomlekken kunnen ernstige elektrische schokken veroorzaken.
- Gebruik nooit gasleidingen, telefoonkabels of andere potentiële bliksemafleiders als aarding.
  - U dient de koelkast te aarden om stroomlekken of elektrische schokken te voorkomen die veroorzaakt worden door stroomlekkage van de koelkast.
  - Een elektrische schok, brand, explosie of problemen met het product zouden het gevolg kunnen zijn.
- Steek de stekker stevig in het stopcontact. Gebruik geen beschadigde stekker, beschadigde voedingskabel of los stopcontact.
  - Elektrische schokken en brand kunnen het gevolg zijn.

- De zekering op de koelkast moet worden vervangen door een gekwalificeerde monteur of een gekwalificeerd servicebedrijf.
  - Als u dit nalaat, kan dat leiden tot elektrische schokken of lichamelijk letsel.

Let op bij de installatie

⚠ LET OP

- Zorg voor voldoende ruimte rond de koelkast en installeer deze op een vlak oppervlak.
  - Als de koelkast niet waterpas staat, kunnen de koelingsefficiëntie en duurzaamheid afnemen.
- Laat het apparaat gedurende 2-3 uur na de installatie staan alvorens etenswaren in de koelkast te leggen en de koelkast in te schakelen.
- Wij adviseren u met klem de koelkast door een gekwalificeerde monteur of onderhoudsbedrijf te laten installeren.
  - Als u dit nalaat, kan dat leiden tot elektrische schokken, brand, een explosie, problemen met het product of lichamelijk letsel.

Veiligheidsinformatie

Belangrijke waarschuwingen met betrekking tot het gebruik

⚠ WAARSCHUWING

- Steek de stekker niet met natte handen in het stopcontact.
  - Als u dit wel doet, loopt u het risico op een elektrische schok.
- Bewaar geen voorwerpen boven op het apparaat.
  - Als u de deur opent of sluit, kunnen deze voorwerpen vallen en persoonlijk letsel en/of materiële schade veroorzaken.
- Steek uw handen, voeten of metalen objecten (zoals stokjes) niet onder of achter de koelkast.
  - Elektrische schokken en lichamelijk letsel kunnen het gevolg zijn.
  - Scherpe randen kunnen lichamelijk letsel veroorzaken.
- Raak de binnenwanden van de vriezer of producten die in de vriezer liggen niet met natte handen aan.
  - Dit kan bevriezing van de handen veroorzaken.
- Plaats geen voorwerpen op de koelkast die zijn gevuld met water.
  - Als deze omvallen, bestaat het risico op een elektrische schok of brand.

- Bewaar geen vluchtige of brandbare voorwerpen of stoffen (zoals wasbenzine, thinner, propaangas, alcohol, ether, LP-gas en dergelijke producten) in de koelkast.
  - Deze koelkast is uitsluitend bestemd om voedsel in te bewaren.
  - Dit kan brand of een explosie veroorzaken.
- Kinderen mogen het apparaat uitsluitend onder toezicht gebruiken om te voorkomen dat ze ermee gaan spelen.
  - Houd uw vingers uit de buurt van gebieden waar ze afgekneld kunnen worden. Ruimtes tussen de deuren en de kast zijn noodzakelijkerwijze nauw. Wees voorzichtig wanneer u de deuren opent als er kinderen aanwezig zijn.
- Voorkom dat uw vingers of de vingers van uw kinderen tussen de deur komen.
  - Houd vingers uit de weg van de linker- en rechterdeuropeningen. Wees voorzichtig wanneer u de deuren opent terwijl uw vingers tussen de deuren zijn geplaatst.
- Laat kinderen niet aan de deur of de deurbakken hangen. Dit kan leiden tot ernstig letsel.
- Zorg dat kinderen niet in de koelkast kunnen komen. Ze kunnen worden opgesloten.
- Steek uw hand niet in het onderste deel onder het apparaat.
  - Scherpe randen kunnen lichamelijk letsel veroorzaken.

Veiligheidsinformatie

- Bewaar geen farmaceutische producten, wetenschappelijk materiaal of temperatuurgevoelige producten in de koelkast.
  - Producten met strenge temperatuurvereisten mogen niet in de koelkast worden bewaard.
- Als het apparaat een brandlucht verspreidt of als er rook uit het apparaat komt, trekt u de onmiddellijk de stekker uit het stopcontact en neemt u contact op met het servicecenter van Samsung Electronics.
- Als er zich stof of water in uw koelkast bevindt, trekt u de stekker uit het stopcontact en neemt u contact op met het servicecentrum van Samsung Electronics.
  - Anders bestaat het risico op brand.
- Laat kinderen niet op een lade staan.
  - De lade kan breken waardoor ze uit kunnen glijden.
- Laat de deuren van de koelkast niet open staan als er niemand in de buurt is en laat kinderen niet binnen in de koelkast.
- Zorg dat baby's of kinderen niet in de lade gaan liggen.
  - Dit kan leiden tot verstikking als kinderen blijven vastzitten, of tot lichamelijk letsel.
- Zorg dat er niet te veel voedsel in de koelkast ligt.
  - Als u de deur opent, kan er een item uitvallen en persoonlijk letsel of materiële schade veroorzaken.

- Spuit geen vluchtig materiaal zoals insectenverdelger op het oppervlak van het apparaat.
  - Dit is niet alleen gevaarlijk voor mensen, maar kan ook leiden tot elektrische schokken, brand of problemen met het product.
- Plaats uw vingers of andere voorwerpen nooit in de opening van de waterdispenser, ijskoker en ijsemmer.
  - Dit kan lichamelijk letsel of materiële schade veroorzaken.
- Gebruik of bewaar geen temperatuurgevoelige stoffen in de buurt van of in de koelkast, zoals brandbare sprays, brandbare voorwerpen, droog ijs, medicijnen of chemicaliën.
- Gebruik geen föhn om de binnenkant van de koelkast te drogen. Plaats geen aangestoken kaars in de koelkast om nare geurtjes te verwijderen.
  - Elektrische schokken en brand kunnen het gevolg zijn.
- Vul de watertank, de ijslade en het ijsblokjesbakje uitsluitend met drinkwater (mineraalwater of gezuiverd water).
  - Vul de tank niet met thee, sap of sportdranken. Hierdoor kan de koelkast beschadigd raken.

Veiligheidsinformatie

- Ga niet op het apparaat staan en plaats geen objecten (zoals wasgoed, brandende kaarsen, aangestoken sigaretten, de vaatwas, chemicaliën, metalen objecten enz.) op het apparaat. Dit kan resulteren in elektrische schokken, brand, problemen met het product of letsel. Plaats geen voorwerpen op het apparaat die zijn gevuld met water.
  - Als deze omvallen, bestaat het risico op een elektrische schok of brand.
- Kijk nooit gedurende langere tijd rechtstreeks in de UV LED-lamp.
  - Door de ultraviolette straling kunt u last van uw ogen krijgen.
- Plaats de glasplaat niet ondersteboven. Mogelijk werkt de stopper van het legplateau dan niet.
  - Dit kan leiden tot persoonlijk letsel of materiële schade.
- Als een gaslek wordt ontdekt, dient u open vuur of mogelijke ontstekingsbronnen te vermijden en de ruimte waarin het apparaat staat enkele minuten lang te luchten.
  - Raak het apparaat of netsnoer niet aan.
  - Gebruik geen ventilator.
  - Een vonkje kan een explosie of brand veroorzaken.
- Flessen moeten dicht naast elkaar worden bewaard, zodat ze er niet uitvallen.
- Dit product is uitsluitend bestemd voor het bewaren van voedsel in een huishoudelijke omgeving.

- Probeer de koelkast niet zelf te repareren, te demonteren of aan te passen.
- Gebruik geen andere zekering (zoals koper, staaldraad, enz.) dan een standaardzekering.
- Neem contact op met het dichtstbijzijnde servicecentrum wanneer de koelkast moet worden gerepareerd of opnieuw moet worden geïnstalleerd.
  - Als u dit nalaat, kan dat leiden tot elektrische schokken, brand, problemen met het product of lichamelijk letsel.
- Als u een brandlucht of rook uit de koelkast waarneemt, trekt u onmiddellijk de stekker van de koelkast uit het stopcontact en neemt u contact op met het servicecentrum van Samsung Electronics.
  - Als u dit niet doet, kan dat leiden tot brand of elektrische schokken.
- Trek de stekker uit het stopcontact voordat u het lampje in de koelkast vervangt.
  - Anders loopt u het risico op een elektrische schok.
- Als u problemen ondervindt bij het vervangen van een niet-LED-lampje, dient u contact op te nemen met het Samsung-servicebedrijf.
- Steek de stekker stevig in het stopcontact.
- Gebruik geen beschadigde stekker, beschadigd netsnoer of een loszittend stopcontact.
  - Elektrische schokken en brand kunnen het gevolg zijn.

Veiligheidsinformatie

Let op bij het gebruik

⚠ LET OP

- Vries ontdooide etenswaren niet opnieuw in.
  - Schadelijke bacteriën kunnen zich in ingevroren en ontdooide etenswaren sneller ontwikkelen dan in verse etenswaren.
  - Wanneer etenswaren een tweede keer worden ontdooid, worden nog meer cellen afgebroken, waardoor er vocht uit wordt onttrokken en de integriteit van het product verandert.
- Laat vleeswaren niet bij kamertemperatuur ontdooien.
  - De veiligheid is afhankelijk van of het rauwe product op de juiste manier is verwerkt.
- Plaats geen glazen flessen of koolzuurhoudende dranken in de vriezer.
  - Het voorwerp kan bevriezen en breken, wat kan leiden tot letsel.
- Gebruik uitsluitend de ijsmaker die bij de koelkast is geleverd.
- Als u een lange tijd van huis bent (bv. op vakantie) en de water- of ijsdispensers langere tijd niet gebruikt, kunt u het beste de waterklep sluiten.
  - Anders gaat het water mogelijk lekken.

- Als u de koelkast een zeer lange tijd (3 weken of meer) niet gebruikt, haal de koelkast en de ijsemmer dan leeg, haal de stekker uit het stopcontact, sluit de waterklep, verwijder het overtollige vocht aan de binnenkant en laat de deuren open om geurtjes en schimmel te voorkomen.
- Ga als volgt te werk om ervoor te zorgen dat uw product optimaal presteert:
  - Plaats geen etenswaren te dicht bij de luchtgaten achter in de koelkast, aangezien dit de vrije luchtcirculatie in het koelkastcompartiment kan belemmeren.
  - Dek de etenswaren goed af of plaats deze in luchtdichte bakjes voordat u de etenswaren in de koelkast zet.
  - Houd de maximale bewaartijd en houdbaarheidsdatum van bevroren voedsel goed in de gaten.
  - De koelkast hoeft niet van de stroomvoorziening te worden verwijderd als u korter dan drie weken afwezig bent. Als u echter langer dan drie weken afwezig bent, verwijder dan alle etenswaren en het ijs uit de ijsemmer, haal de stekker uit het stopcontact, sluit de waterklep, verwijder het overtollige vocht aan de binnenkant en laat de deuren open om geurtjes en schimmel te voorkomen.

Veiligheidsinformatie

- Garantie en wijzigingen.
  - Wijzigingen of aanpassingen die door derden zijn verricht aan dit kant-en-klare apparaat worden niet gedekt door de garantieservice van Samsung. Samsung is tevens niet verantwoordelijk voor veiligheidskwesties die resulteren uit aanpassingen door derden.
- Zorg dat de luchtopeningen in de koelkast niet worden geblokkeerd.
  - Als de luchtopeningen geblokkeerd zijn, vooral door een plastic zak, kan de koelkast te zeer afkoelen. Als dit te lang duurt, kan het waterfilter breken en een waterlek veroorzaken.
- Gebruik uitsluitend de ijsmaker die bij de koelkast is geleverd.
- Verwijder het overtollige vocht aan de binnenkant en laat de deuren open.
  - Anders kunnen er geurtjes en schimmels ontstaan.
- Als de stekker van de koelkast uit het stopcontact is gehaald, hoort u ten minste vijf minuten te wachten voordat u deze weer aansluit.
- Als de koelkast nat is geworden door water, trekt u de stekker uit het stopcontact en neemt u contact op met het servicecenter van Samsung Electronics.

- Pas geen schokken of sterke krachten toe op glazen oppervlakken.
  - Gebroken glas kan leiden tot lichamelijk letsel en/of eigendomsschade.
- Vul de watertank en ijsblokjesbakjes uitsluitend met drinkwater (kraanwater, mineraalwater of gezuiverd water).
  - Vul de tank niet met thee of sportdranken. Hierdoor kan de koelkast beschadigd raken.
- Pas op dat uw vingers niet bekneld raken.
- Als de koelkast overstroomt, neemt u contact op met het dichtstbijzijnde servicecentrum.
  - Er bestaat het risico op een elektrische schok of brand.
- Bewaar geen plantaardige olie in de deurbakken van de koelkast. De olie kan hard worden, waardoor deze vies gaat smaken en lastig te gebruiken is. Bovendien kan de open bak lekken en de gelekte olie kan de deurbak doen scheuren. Nadat een olieverpakking is geopend, kunt u deze het best op een koele, donkere plek bewaren, zoals een voorraadkast.
  - Voorbeelden van plantaardige olie: olijfolie, zonnebloemolie, raapzaadolie etc.

Veiligheidsinformatie

Waarschuwingen voor het schoonmaken

⚠ LET OP

- Sproei geen water rechtstreeks op de binnen- of buitenkant van de koelkast.
  - Er bestaat een risico op brand of een elektrische schok.
- Gebruik geen föhn om de binnenkant van de koelkast te drogen.
- Plaats geen aangestoken kaars in de koelkast om vieze geurtjes te verwijderen.
  - Elektrische schokken en brand kunnen het gevolg zijn.
- Spuit geen reinigingsproducten rechtstreeks op het display.
  - De letters op het display kunnen loslaten.
- Neem de stekker uit het stopcontact en neem contact op met uw dichtstbijzijnde servicecentrum als er vreemde voorwerpen of vloeistoffen zoals water in het apparaat terecht zijn gekomen.
  - Als u dit niet doet, kan dit leiden tot een elektrische schok of brand.
- Gebruik een schone, droge doek om vreemd materiaal of stof van de bladen van de stekker te verwijderen. Gebruik geen natte of vochtige doek bij het reinigen van de stekker.
  - Anders bestaat het risico op een elektrische schok of brand.

- Maak het product niet schoon door rechtstreeks water op het product te sproeien.
- Gebruik geen wasbenzine, verdunner of chloorhoudende producten om het apparaat te reinigen.
  - Deze kunnen het oppervlak van het apparaat beschadigen en brand veroorzaken.
- Plaats uw vingers of andere voorwerpen nooit in de opening van de dispenser.
  - Dit kan lichamelijk letsel of materiële schade veroorzaken.
- Haal de stekker van het apparaat uit het stopcontact voordat u het apparaat reinigt of onderhoudswerkzaamheden verricht.
  - Als u dit niet doet, kan dit leiden tot een elektrische schok of brand.
- Gebruik een schone spons of zachte doek en een mild schoonmaakmiddel met warm water om de koelkast schoon te maken.
- Gebruik geen schurende of scherpe schoonmaakmiddelen, zoals glasreiniger, schuursponsjes, brandbare vloeistoffen, zoutzuur, schoonmaakwas, geconcentreerde wasmiddelen, bleek of schoonmaakmiddelen op basis van petroleum op de buitenste oppervlakken (deur en kast), plastic onderdelen, deur- en interieurbekleding en pakkingen.
  - Deze kunnen het materiaal krassen of beschadigen.

- Reinig de glazen planken of deksels niet met warm water wanneer ze koud zijn. Glazen planken en deksels kunnen breken als ze worden blootgesteld aan plotselinge temperatuurwisselingen of stoten/vallen.

Belangrijke waarschuwingen met betrekking tot het verwijderen

⚠ WAARSCHUWING

- Gooi het verpakkingsmateriaal van dit product op een milieuvriendelijke manier weg.
- Controleer of de leidingen aan de achterkant van de koelkast niet beschadigd zijn voordat u het apparaat afvoert.
- Bij het afvoeren van deze koelkast, dient u de deur/ deurafdichtingen en deurklink te verwijderen, zodat kleine kinderen of dieren er niet in kunnen worden opgesloten. Kinderen mogen het apparaat uitsluitend onder toezicht gebruiken om te voorkomen dat ze ermee gaan spelen. Als een kind in een koelkast opgesloten komt te zitten, kan het letsel oplopen of stikken.
  - Als een kind in een koelkast opgesloten komt te zitten, kan het stikken.

- Cyclopentaan wordt gebruikt in de isolatie. De gassen in het isolatiemateriaal vereisen een speciale verwijderingsprocedure. Neem contact op met de plaatselijke autoriteiten met betrekking tot het milieuvriendelijk verwijderen van dit product.
- Houd al het verpakkingsmateriaal ver buiten het bereik van kinderen, aangezien verpakkingsmateriaal gevaarlijk kan zijn voor kinderen.
  - Als een kind een zak over het hoofd trekt, kan het kind stikken.

Aanvullende tips voor correct gebruik

- Bel bij een stroomstoring met de lokale vestiging van uw elektriciteitsbedrijf en vraag hoe lang de storing gaat duren.
  - De meeste stroomstoringen die binnen een uur of twee zijn verholpen, hebben geen gevolgen voor de temperatuur in uw koelkast. Probeer de deuren echter zo weinig mogelijk open te doen tijdens een stroomstoring.
  - Als de stroomstoring langer dan 24 uur duurt, verwijdert u al het ingevroren voedsel en gooit u het weg.

Veiligheidsinformatie

- De koelkast kan mogelijk niet consistent koelen (bevroren inhoud kan ontdooien of de temperatuur in de vriezer wordt te hoog) als deze langere tijd op een plek staat waar de omgevingstemperatuur constant lager is dan de temperatuur waarvoor de koelkast is ontworpen.
- Koeling kan een nadelig effect op de conservering van bepaalde etenswaren hebben.
- Uw apparaat is vorstvrij. Dit betekent dat u uw apparaat niet zelf hoeft te ontdooien. Dit wordt automatisch gedaan.
- Een temperatuurstijging tijdens het ontdooien voldoet aan ISO-vereisten. Als u wilt voorkomen dat het bevroren voedsel te warm wordt tijdens het ontdooien van het apparaat, moet u het bevroren voedsel in meerdere lagen krantenpapier wikkelen.
- Vries voedsel dat al volledig is ontdooid, niet opnieuw in.
- De temperatuur in een vriesvak met twee sterren of een compartiment met een tweesterrensymbool (**) ligt enigszins hoger dan in andere vriesvakken.
  De vriesvakken of compartimenten met twee sterren zijn gebaseerd op de instructie en/of toestand bij aflevering.

Instructies over de AEEA-richtlijn

Correcte verwijdering van dit product (elektrische & elektronische afvalapparatuur)
(Van toepassing in landen waar afval gescheiden wordt ingezameld)

Dit merkteken op het product, de accessoires of het informatiemateriaal duidt erop dat het product en zijn elektronische accessoires (bv. lader, headset, USB-kabel) niet met ander huishoudelijk afval verwijderd mogen worden aan het einde van hun gebruiksduur. Om mogelijke schade aan het milieu of de menselijke gezondheid door ongecontroleerde afvalverwijdering te voorkomen, moet u deze artikelen van andere soorten afval scheiden en op een verantwoorde manier recyclen, zodat het duurzame hergebruik van materiaalbronnen wordt bevorderd.

Huishoudelijke gebruikers moeten contact opnemen met de winkel waar ze dit product hebben gekocht of met de gemeente waar ze wonen om te vernemen waar en hoe ze deze artikelen milieuvriendelijk kunnen laten recyclen.

Zakelijke gebruikers moeten contact opnemen met hun leverancier en de algemene voorwaarden van de koopovereenkomst nalezen. Dit product en zijn elektronische accessoires mogen niet met ander bedrijfsafval voor verwijdering worden gemengd.

Ga voor informatie over de milieuafspraken en productspecifieke wettelijke verplichtingen van Samsung, zoals REACH, WEEE en m.b.t. accu's, naar onze duurzaamheidspagina via www.samsung.com.

(Geldt alleen voor producten die worden verkocht in Europese landen en in de VK.)

Installatie

Volg vóór gebruik deze instructies zorgvuldig op om een goede installatie van deze koelkast te garanderen en om ongelukken te voorkomen.

⚠ **WAARSCHUWING**

- Gebruik de koelkast alleen voor de doeleinden waarvoor deze is ontworpen, zoals beschreven in deze handleiding.
- Eventuele reparatiewerkzaamheden moeten worden verricht door een gekwalificeerde monteur.
- Voer het verpakkingsmateriaal van het product in overeenstemming met de plaatselijke regelgeving af.
- Haal voor onderhoud of vervanging de stekker uit het stopcontact om elektrische schokken te voorkomen.

Overzicht van de koelkast

Het werkelijke uiterlijk van uw koelkast kan afwijken, afhankelijk van het model en het land.

Type A

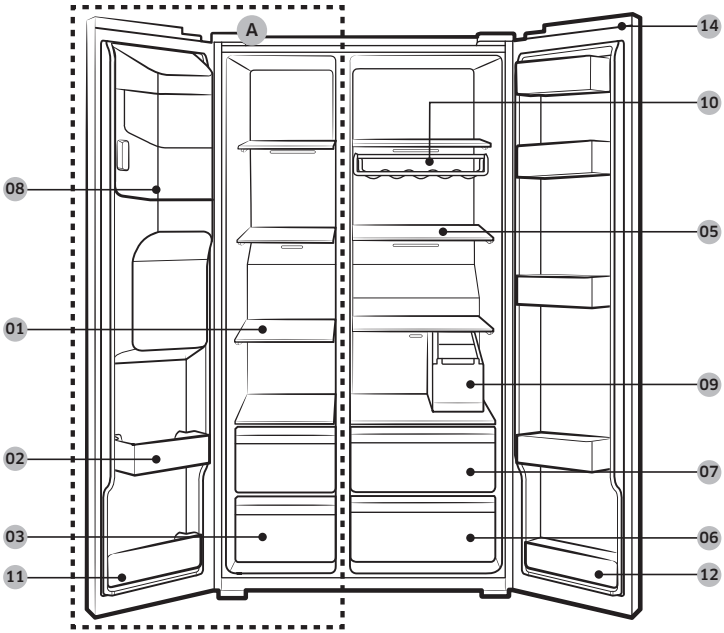

Installatie

Type B

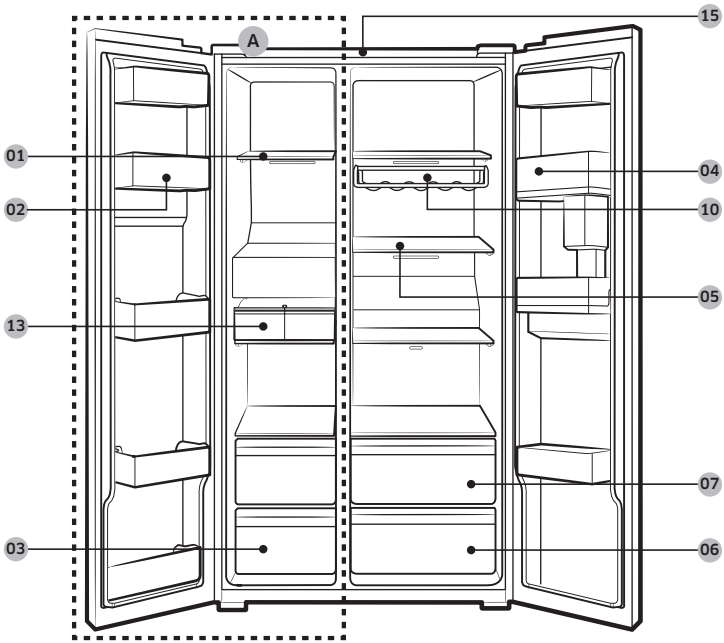

01 Leggers in de vriezer
02 Multifunctionele vriezerbak
03 Bewaarlade voor gedroogd eten en vlees
04 Koelkastbak
05 Koelkastleggers
06 Groentelade
07 Multifunctionele lade
08 IJsemmer **
09 Watertank *
10 Wijnrek *
11 Onderste vriezerbak
12 Onderste koelkastbak *
13 Automatische ijsmaker *
14 Schakelaarafdekking *
15 Maasfilter *

A. Vriezer
* Alleen bepaalde modellen
** Alleen modellen met dispenser

OPMERKING

Het ontwerp van het eiercompartiment kan per model verschillen.

⚠ LET OP

Wijzig bij normale modellen niet de positie van de leggers in de vriezer. De leggers in de vriezer verschillen in lengte, en als u de positie ervan wijzigt, kunt u het product beschadigen wanneer u de deur sluit.

Stapsgewijze installatie

STAP 1 Een locatie selecteren

Vereisten voor locatie:

- Een solide, vlakke ondergrond zonder vloerbedekking of andere ventilatiebelemmeringen
- Buiten direct zonlicht
- Voldoende ruimte voor het openen en sluiten van de deur
- Uit de buurt van een warmtebron
- Ruimte voor onderhoud en service

Installatie

Vrije ruimte

Zie de foto's en tabel hieronder voor de benodigde ruimte voor de installatie.

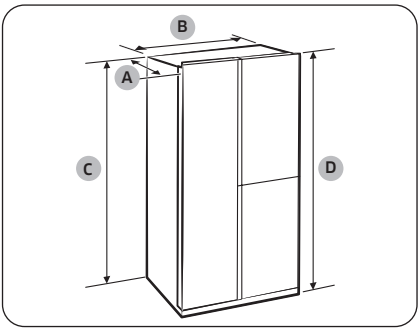

Diepte 'A'	726
Breedte 'B'	912
Hoogte 'C'	1746
Algemene hoogte 'D'	1784

(eenheid: mm)

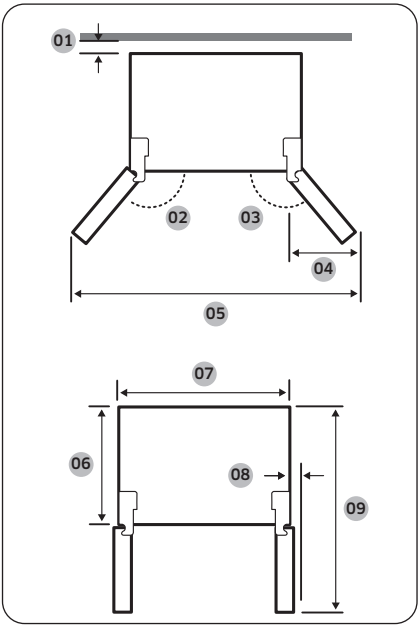

01	meer dan 50 mm aanbevolen
02	165°
03	170°
04	564 mm
05	1730 mm
06	620 mm
07	912 mm
08	30 mm (zonder handgreep)
09	1175 mm

OPMERKING

De metingen in de bovenstaande tabel kunnen afwijken, afhankelijk van de meetmethode.

STAP 2 Tussenafstand (alleen bepaalde modellen)

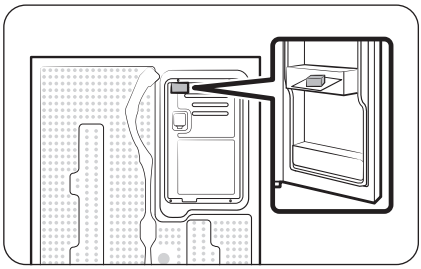

1. Open de deur en zoek het meegeleverde tussenstuk.
2. Pak het tussenstuk uit en bevestig het zoals weergegeven aan de achterkant van de koelkast . Dit helpt de lucht te ventileren aan de achterwand en energie te besparen.

STAP 3 Ondergrond

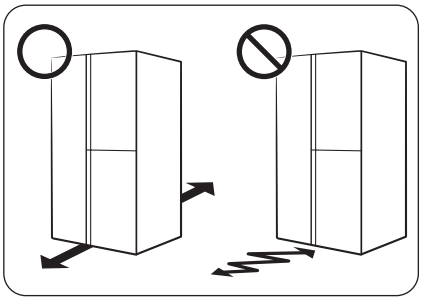

- Het installatieoppervlak van de koelkast moet een volledig gevulde koelkast kunnen dragen.
- Als u de vloer wilt beschermen, legt u een groot stuk karton onder elke stelpoot van de koelkast.
- Verplaats de koelkast niet meer wanneer deze op de definitieve positie staat, tenzij het noodzakelijk is om de vloer te beschermen. Gebruik in dat geval dik papier of een kleed zoals een oud tapijt op het pad waarlangs u de koelkast verplaatst.

OPMERKING

Als de koelkast vanwege zijn omvang niet door de ingang kan, raadpleeg dan het gedeelte Deur verwijderen voor verplaatsing in het hoofdstuk Installatie.

Installatie

STAP 4 De stelpoten afstellen

De hoogte van de voorkant aanpassen

⚠ **LET OP**

- De koelkast moet waterpas staan op een vlakke, stevige ondergrond. Wanneer u dit niet doet, kan dit leiden tot schade aan de koelkast of lichamelijk letsel.
- De koelkast moet leeg zijn wanneer u deze waterpas stelt. Zorg dat er geen etenswaren in de koelkast achterblijven.
- Stel om veiligheidsredenen de voorkant een beetje hoger af dan de achterkant.

De koelkast kan met behulp van de speciale schroef (regelaar) van de voorste stelpoten waterpas worden gesteld. Gebruik een platte schroevendraaier voor het waterpas stellen.

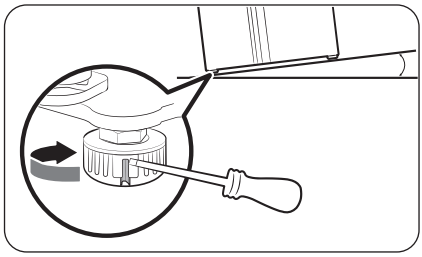

De hoogte van de zijde van de vriezer afstellen:
Steek een platte schroevendraaier in de regelaar van de voorste stelpoot aan de zijde van de vriezer. Draai de regelaar naar rechts om de koelkast hoger en linksom om deze lager te zetten.

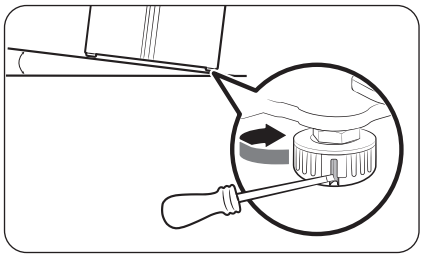

De hoogte van de zijde van de koelkast afstellen:
Steek een platte schroevendraaier in de regelaar van de voorste stelpoot aan de zijde van de koelkast. Draai de regelaar naar rechts om de koelkast hoger en linksom om deze lager te zetten.

De hoogte van de achterkant aanpassen (alleen bepaalde modellen)

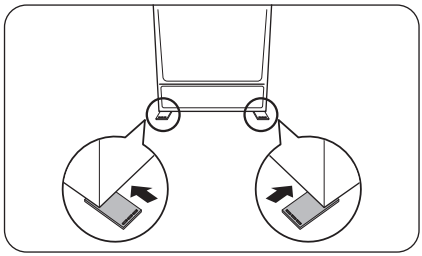

Als u de achterkant van de koelkast moet verhogen om deze waterpas te zetten, kunt u de meegeleverde hoogteverstelpads gebruiken. Volg deze instructies om de achterkant van de koelkast hoger te zetten.

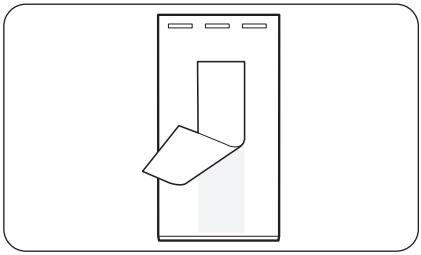

1. Kies een plek op de vloer waar u de hoogteverstelpad moet aanbrengen.
2. Haal het dubbelzijdig plakband van de onderzijde van de hoogteverstelpad.

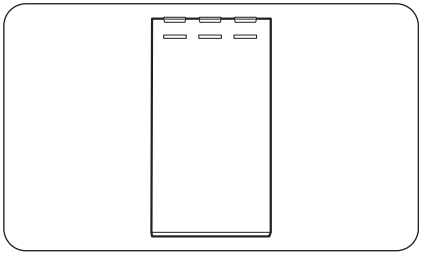

3. Bevestig de hoogteverstelpad op de vloer.

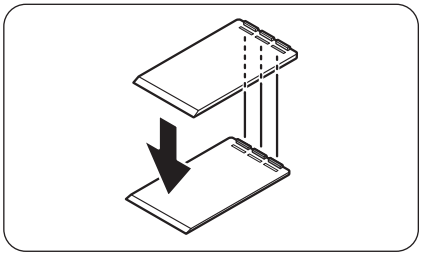

4. Als u de achterkant van de koelkast nog hoger moet zetten, kunt u nog een hoogteverstelpad bovenop de eerste hoogteverstelpad aanbrengen.

OPMERKING

- U kunt deze stap overslaan als u de koelkast waterpas kunt zetten met een enkele verstelpad.
- Zorg ervoor dat de ribbels op de eerste verstelpad in de groeven van de tweede hoogteverstelpad vallen.

Installatie

STAP 5 De deurhoogte en de deuropening afstellen

De hoogte van een deur afstellen

De hoogte van een deur kan worden afgesteld met behulp van de spanmoer en de stelmoer onder aan de voorzijde van elke deur.

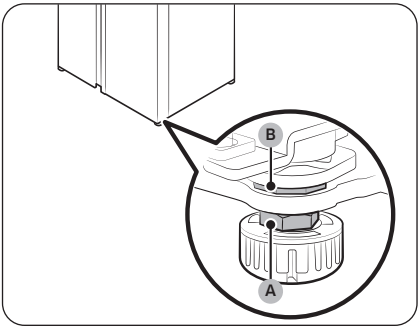

1. Als u de deur opent die u wilt afstellen, vindt u deze twee moeren (A) en (B) onder aan de voorzijde van de deur.

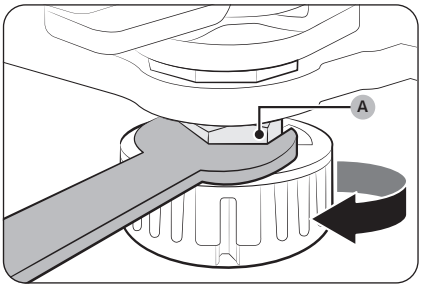

2. Draai de spanmoer (A) naar rechts los met een moersleutel van 19 mm (meegeleverd). Open vervolgens de deur en voer dan de volgende handeling uit aan de binnenzijde.
   - Als u de deur hoger wilt afstellen, draait u de stelmoer (B) naar links.
   - Als u de deur lager wilt afstellen, draait u de stelmoer (B) naar rechts.

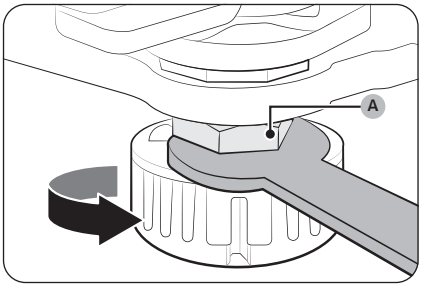

3. Als u klaar bent, zet u de spanmoer (A) vast door deze linksom te draaien.

STAP 6 De slang voor de waterdispenser aansluiten (alleen bepaalde modellen)

Vereiste onderdelen en gereedschap

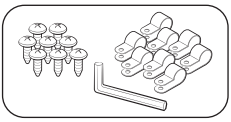

Houder en schroeven voor waterleiding

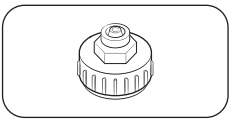

Koppelstuk (24 mm)

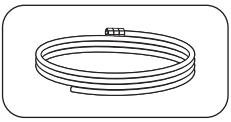

Waterleiding

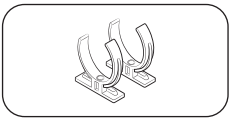

Borgklem waterfilter

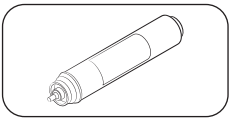

Waterfilter

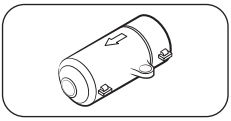

Controleklep

Installatie (externe slang voor dispenser)

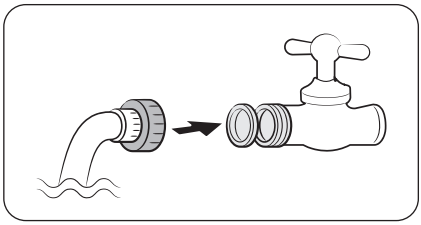

1. Monteer met behulp van koppelstukken de slang van de waterleiding.
2. Sluit de hoofdwatertoevoer af en sluit dan de waterkraan af.
3. Sluit het koppelstuk aan op de koudwaterkraan.

⚠ **LET OP**

- Controleer goed of u het koppelstuk op de koudwaterkraan aansluit. Als u het op de warmwaterkraan aansluit, kan het waterfilter verstopt raken en niet meer normaal werken.
- De garantie van uw koelkast heeft geen betrekking op de installatie van de waterleiding. U draagt de kosten voor de installatie van de waterleiding tenzij de installatiekosten zijn inbegrepen in de prijs van de detailhandelaar.
- Samsung neemt geen verantwoordelijkheid voor de installatie van de waterleiding. Neem contact op met de installateur van de waterleiding als er water lekt.
- De waterleiding moet worden hersteld door een erkende deskundige. Als u een waterlek tegenkomt, dient u contact op te nemen met een plaatselijk servicecentrum van Samsung of de installateur van de waterleiding.

Installatie

STAP 7 Aansluiten op een waterbron (alleen bepaalde modellen)

⚠ **LET OP**

- De waterleiding moet door een gekwalificeerde monteur worden aangesloten.
- De garantie van uw koelkast heeft geen betrekking op de installatie van de waterleiding. U draagt de kosten voor de installatie van de waterleiding tenzij de installatiekosten zijn inbegrepen in de prijs van de detailhandelaar.
- Samsung neemt geen verantwoordelijkheid voor de installatie van de waterleiding. Neem contact op met de installateur van de waterleiding als er water lekt.

De koudwaterleiding aansluiten op de waterfilterslang

⚠ **LET OP**

- Zorg dat de waterfilterslang op een koude drinkwaterbron wordt aangesloten. Als deze wordt aangesloten op de warmwaterleiding, kan dit tot storingen in het waterfilter leiden.

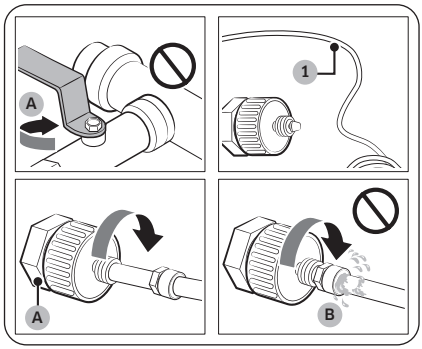

A. Sluit de hoofdwatertoevoer
B. Geen speling

1. Sluit de watertoevoer af door de hoofdkraan af te sluiten.
2. Zoek de koude drinkwaterleiding (1).
3. Volg de installatie van de waterleiding om de waterleiding aan te sluiten.

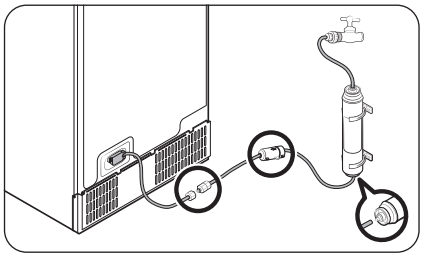

OPMERKING

Gebruik de nieuwe slangensets die bij het apparaat worden geleverd. Oude slangensets mogen niet worden hergebruikt.

De waterfilterslang aansluiten op de waterleiding

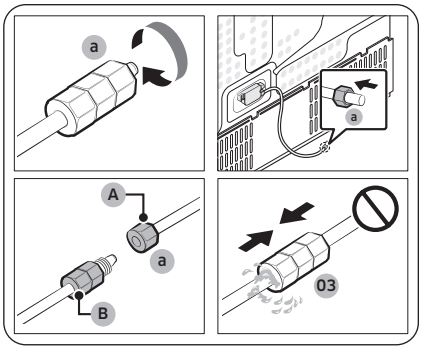

A. Waterleiding van apparaat
B. Waterleiding van kit

1. Draai de **drukmoer (a)** los, verwijder deze uit de waterleiding van de koelkast en doe deze in de waterfilterslang.
2. Haal de **drukmoer (a)** aan om de waterfilterslang en de waterleiding aan te sluiten.
3. Open de hoofdkraan en controleer op eventuele lekkage.
4. Als er geen lekkage is, laat dan ongeveer 10 liter of 6-7 minuten lang water lopen voordat u de koelkast werkelijk gaat gebruiken om onzuiverheden in het waterfiltersysteem te verwijderen.

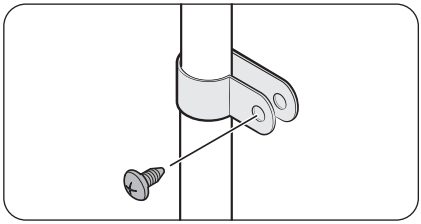

5. Bevestig de waterleiding aan een wasbak of muur met gebruik van een klem.

⚠ **LET OP**

- Haal de waterleiding niet overmatig aan. Zorg dat de waterleiding niet wordt geknikt, bekneld of geplet.
- Monteer de waterleiding op een onderdeel van de koelkast. Hierdoor kan de koelkast beschadigd raken.

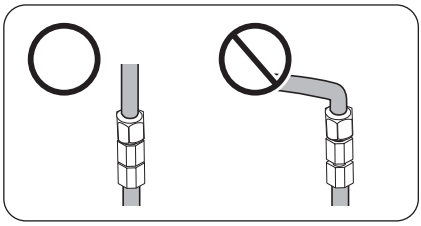

OPMERKING

Als u de koelkast na het aansluiten van de waterleiding moet verplaatsen, zorg er dan voor dat het aangesloten gedeelte van de waterleiding recht is.

Installatie

De waterleiding repareren

⚠ LET OP

De waterleiding moet worden hersteld door een erkende deskundige. Als u een waterlek tegenkomt, dient u contact op te nemen met een plaatselijk servicecentrum van Samsung of de installateur van de waterleiding.

Waterfiltratiesysteem met omgekeerde osmose

De druk van de watertoevoer naar een waterfiltratiesysteem met omgekeerde osmose moet tussen de 241 kPa en 827 kPa zijn.

De waterdruk van het waterfiltratiesysteem met omgekeerde osmose naar de koudwaterleiding van de koelkast moet ten minste 276 kPa zijn. Als de waterdruk hieronder ligt:

- Controleer of het sedimentfilter in het omgekeerde-osmosesysteem is geblokkeerd. Vervang het filter indien nodig.
- Vul de watertank in het omgekeerde-osmosesysteem bij met water.
- Als uw koelkast een waterfilter heeft, kan dit de waterdruk nog verder reduceren als het wordt gebruikt in combinatie met een omgekeerde-osmosesysteem. Verwijder het waterfilter.

Neem contact op met een erkende loodgieter voor meer informatie of onderhoud.

OPMERKING

WATERFILTER MOET GEÏNSTALLEERD ZIJN.

- Zorg ervoor dat u een waterfilter installeert.
- Als u geen waterfilter installeert, kunnen kleine vreemde deeltjes (zand, kalk) in het water continu de watertoevoerleiding binnenkomen en mogelijk defecten in het watertoevoersysteem veroorzaken.

Een nieuw filter bestellen

Als u een nieuw waterfilter (onderdeeltype: **HAFEX/EXP**) wilt aanschaffen, neemt u contact op met het plaatselijke servicecentrum van Samsung.

Het waterfilter monteren

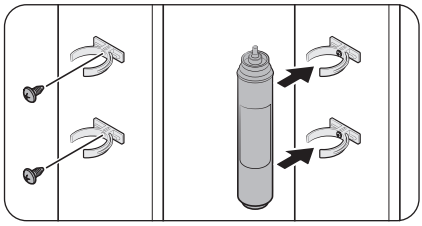

1. Bevestig de **borgklemmen** (x2) op de juiste plekken, bijvoorbeeld onder de afvoer. Zet de **borgklemmen** vervolgens stevig met schroeven vast.
2. Doe het **waterfilter** in de juiste richting in de bovenste en onderste klemmen. Controleer de verticale richting van het **waterfilter**.

OPMERKING

Indien het filter horizontaal wordt geplaatst, kan er water achterblijven in het filter. Daarom wordt verticale plaatsing aanbevolen.

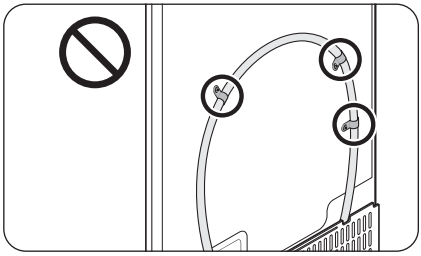

⚠ **LET OP**

Monteer het waterfilter niet op een onderdeel van de koelkast. Hierdoor kan de koelkast beschadigd raken.

Vervanging waterfilter (alleen bepaalde modellen)

⚠ **LET OP**

- Gebruik geen waterfilters van derden. Gebruik alleen filters die door Samsung zijn geleverd of goedgekeurd.
- Niet-goedgekeurde filters kunnen gaan lekken en de koelkast beschadigen wat elektrische schokken kan veroorzaken. Samsung is niet aansprakelijk voor eventuele schade die kan ontstaan uit het gebruik van waterfilters van derden.
- De indicator voor vervanging van het waterfilter ( ) knippert als het tijd is om het waterfilter te vervangen.

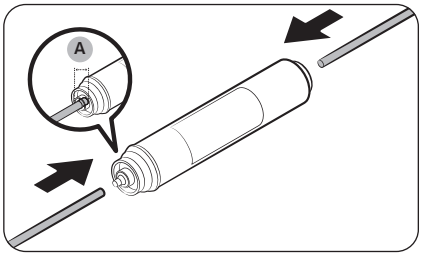

1. Sluit de hoofdwatertoevoer af.
2. Sluit de watertoevoerleiding aan op het uiteinde van de inlaatzijde van het filter.
3. Sluit de dispenserleiding aan op de uitlaatzijde van het filter. De inbrengdiepte voor de waterslang (A) is 18 mm.

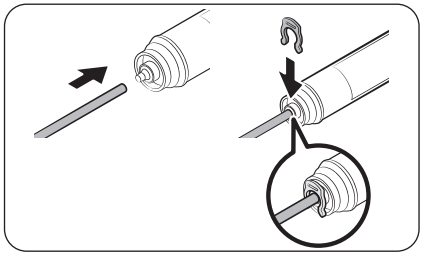

4. Controleer of er een eventueel lek is. Zet de leidingen vast met de klemmen als dat niet het geval is.
5. Plaats het waterfilter en bevestig het met de klemmen.
6. Reset het alarm voor vervanging van het waterfilter. (Raadpleeg het gedeelte '**Resetten of negeren van het alarm voor vervanging van het waterfilter (alleen bepaalde modellen)**' op pagina 62 voor uitgebreide instructies.)
7. Wanneer u de vervanging hebt geplaatst, spoelt u 10 liter water (of laat u het water 6-7 minuten lopen) om onzuiverheden uit de waterleiding te verwijderen.

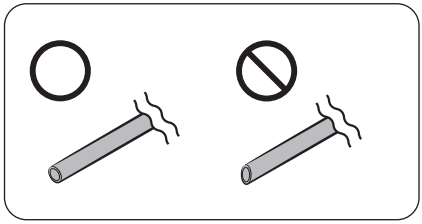

⚠ LET OP

Wanneer u de lengte van de waterleidingslangen aanpast, zorg dan dat u het snijvlak in een rechte hoek gladstrijkt. Hiermee voorkomt u waterlekken.

OPMERKING

- Een nieuw geplaatst filter kan ervoor zorgen dat het water korte tijd versneld uit de waterdispenser vrijkomt. Dit is omdat er lucht in de waterleiding is gekomen.
- Tijdens het vervangen kan er water uit de koelkast op de vloer druppelen. Als dit gebeurt, veeg het dan op met droge doeken.

STAP 8 Eerste instelling

Als u de volgende stappen uitvoert, is de koelkast volledig gebruiksklaar.

1. Steek de stekker in het stopcontact om de koelkast in te schakelen.
2. Open de deur en controleer of de binnenverlichting aan gaat.
3. Zet de temperatuur op de koudste temperatuur en wacht ongeveer een uur. De vriezer wordt dan langzamerhand koud en de motor draait gelijkmatig.
4. Wacht totdat de koelkast de ingestelde temperatuur heeft bereikt. De koelkast is nu klaar voor gebruik.

STAP 9 Eindcontrole

Wanneer de installatie is voltooid, controleert u of:

- De stekker van de koelkast in een goed geaard stopcontact zit.
- De koelkast op een vlakke en egale ondergrond is geïnstalleerd met een redelijke afstand tot de muur of de kast.
- De koelkast waterpas en stevig staat.
- De deur makkelijk open en dicht gaat, en of de binnenverlichting automatisch aan gaat als u de deur opent.

Installatie

Deur verwijderen voor verplaatsing

Als de koelkast vanwege zijn omvang niet door de ingang kan, volg dan deze instructies:

Vereiste gereedschap (niet meegeleverd)

Dit gereedschap wordt gebruikt voor het verwijderen van de deuren.

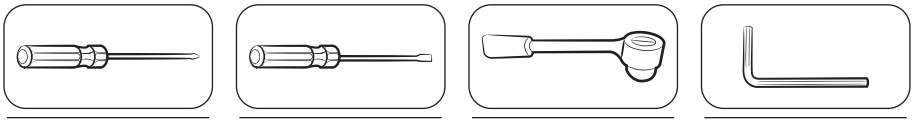

Kruiskop schroevendraaier | Platte schroevendraaier | Dopsleutel (10 mm) | Inbussleutel (5 mm)

Ontkoppel de waterleiding

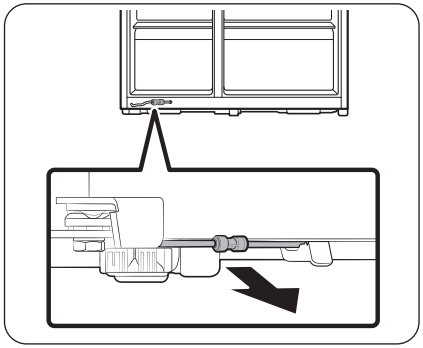

1. Trek de waterleiding aan de achterzijde van de koelkast naar voren.

OPMERKING

De waterleiding van de koelkast is een watercirculatieleiding die de verbinding vormt tussen de waterleiding van de waterbron en de slangen van het waterfiltersysteem van de koelkast.

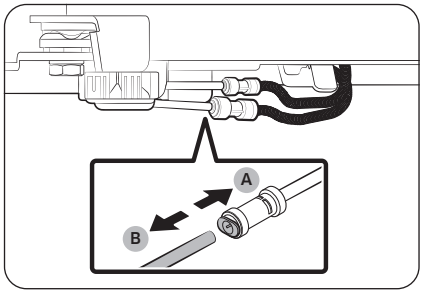

2. Als u de slangen wilt ontkoppelen, houdt u de spantang (A) ingedrukt en haalt u de waterslang (B) los.

⚠ LET OP

Oefen geen buitensporige kracht op het koppelstuk uit. Het kan breken.

De deuren verwijderen

⚠ **LET OP**

De deur kan tijdens een van deze stappen eraf vallen of omvallen, en beschadigd raken. Wees uiterst voorzichtig bij het uitvoeren van deze stappen om een ongeluk te voorkomen.

Type A-modellen

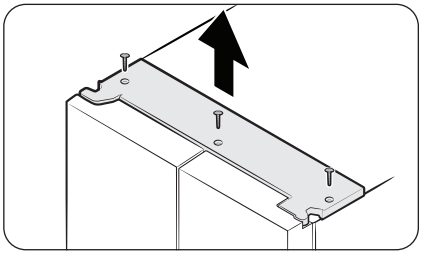

Type B-modellen

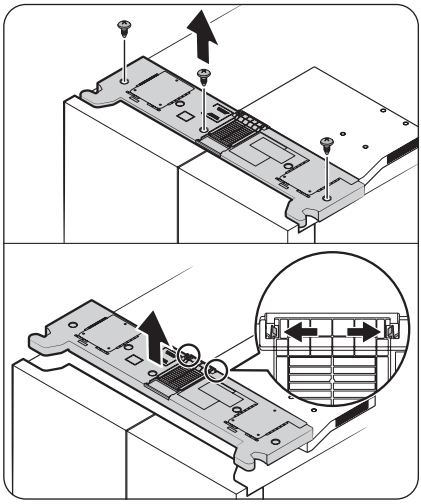

1. Sluit de deuren en verwijder de bovenkap. De wijze van verwijdering verschilt afhankelijk van het type bovenkap.
   - Type A: Gebruik een kruiskopschroevendraaier om de schroeven te verwijderen en til vervolgens de bovenkap op om deze te verwijderen.
   - Type B: Gebruik een kruiskopschroevendraaier om de schroeven te verwijderen, druk de vergrendelingslipjes naar buiten om de bovenkap van de kanaalafdekking los te maken en til vervolgens de bovenkap op om deze te verwijderen.

OPMERKING

Het aantal schroeven kan verschillen afhankelijk van het model.

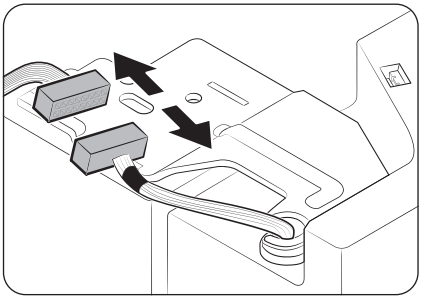

2. Ontkoppel de kabelboom.

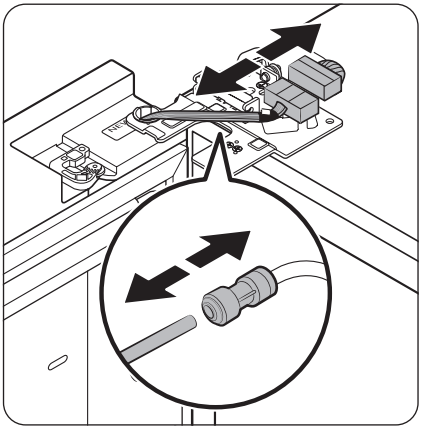

3. Maak de twee kabelaansluitingen op de linkerdeur los. De plaats van de aansluitingen hangt van het model af.

⚠ LET OP

- Verwijder beide deuren niet tegelijkertijd. Verwijder de deuren altijd één voor één. De deuren kunnen anders vallen en lichamelijk letsel veroorzaken.
- Controleer of de koelkast is uitgeschakeld voordat u de aansluitingen losmaakt.

4. Maak de waterslang los van het koppelstuk op de linkerdeur, zoals weergegeven.

- Deze stap is niet van toepassing op de modellen zonder de automatisch gevulde kan en de waterdispenser.

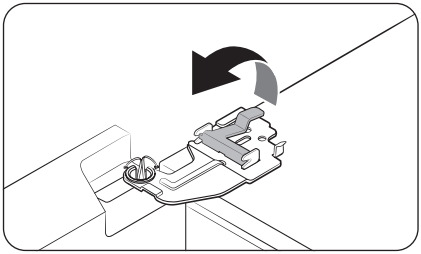

5. Til de klem voorzichtig op.

OPMERKING

Til de klem niet met kracht op om schade aan de klem of verwondingen te voorkomen.

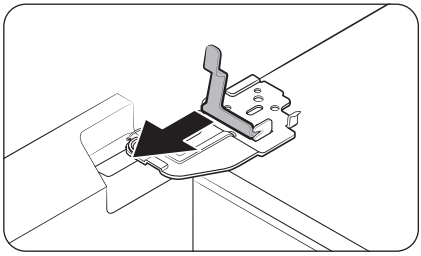

6. Til de klem op om deze te verwijderen.

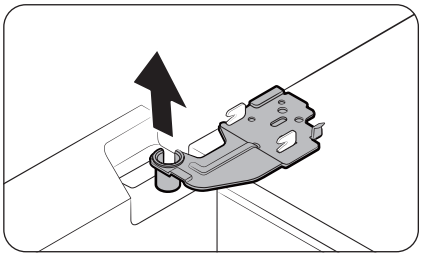

7. Open de deur 90 graden. Houd de deur vast en verwijder het scharnier.

⚠ **LET OP**

Als u het scharnier verwijdert zonder de deur vast te houden, kan de deur vallen en verwondingen veroorzaken.

Installatie

De koelkastdeur weer bevestigen

Nadat u de koelkast naar de definitieve locatie hebt verplaatst, bevestigt u de deuren weer. Volg hiervoor de instructies voor verwijderen in omgekeerde volgorde op.

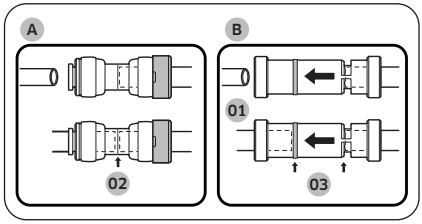

01 Dispenser
02 Het midden van de doorzichtige koppeling
03 Hulplijnen

⚠ **LET OP**

De waterleiding moet volledig worden aangesloten om lekkage aan de dispenser te voorkomen. Zorg ervoor dat beide slangen van de waterleiding volledig zijn ingebracht tot in het midden van het doorzichtige koppelstuk (A) of de hulplijnen (B).

De deuren weer bevestigen

⚠ **LET OP**

- Voordat u de deuren opnieuw bevestigt, zorg dat alle elektrische aansluitingen goed zijn aangesloten.
- Eerst moet de deur van de vriezer opnieuw worden bevestigd.
- Wees voorzichtig bij het verwijderen van de deur zodat deze niet op u valt.
- Kijk uit dat u geen krassen aanbrengt.

1. Houd de deur van de vriezer vast en haak deze aan het scharnier onder aan de koelkast.

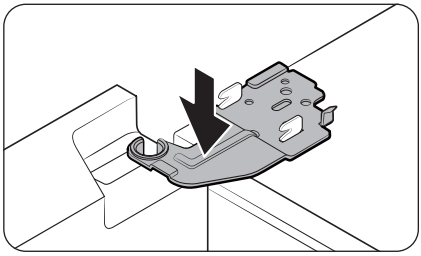

2. Plaats het scharnier op zijn plaats en steek het dan in het gat van de deur.

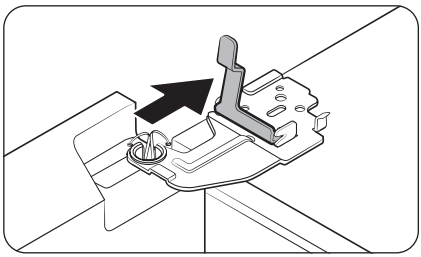

3. Schuif de klem in de richting van de pijl.

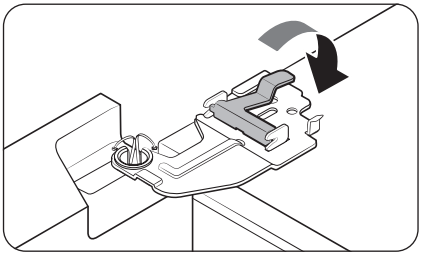

4. Druk zoals op de afbeelding op de klem.

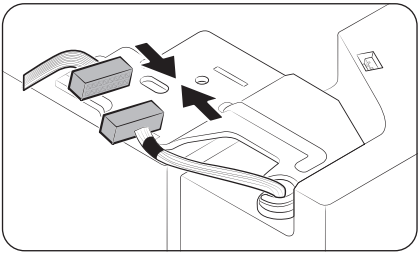

5. Sluit de kabelboom aan.

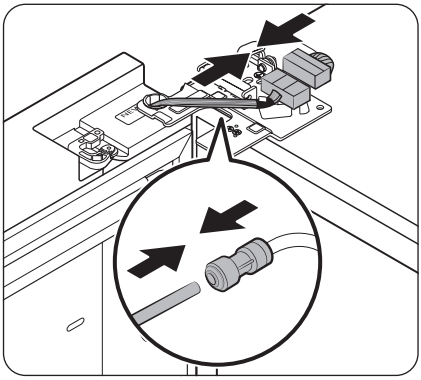

6. Sluit de kabelaansluitingen aan.

⚠ **LET OP**

- Zorg ervoor dat de kabelaansluitingen goed zijn aangesloten. Anders werkt het display niet.

7. Sluit de waterslang aan.

- Deze stap is niet van toepassing op de modellen zonder de automatisch gevulde kan en de waterdispenser.

⚠ **LET OP**

- Controleer of de rode klemmen het koppelstuk goed vastzetten om waterlekken te voorkomen.
- Houd de klemmen buiten het bereik van kinderen.

Type A-modellen

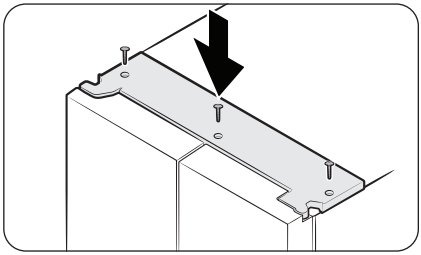

Type B-modellen

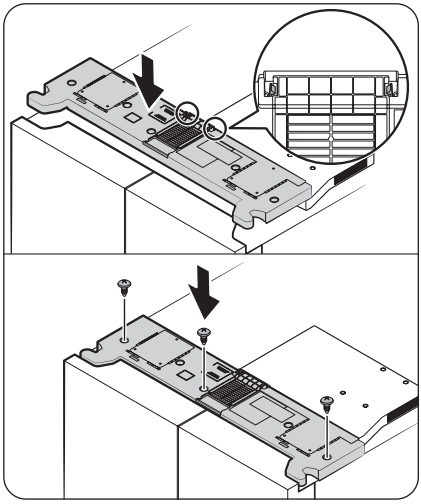

8. Bevestig de bovenkap eerst aan de voorkant en duw dan op de achterkant om deze op zijn plaats te bevestigen. Draai vervolgens de schroeven aan.
   - Voor type B-modellen: Zorg dat de vergrendelingslipjes helemaal vastzitten op de kanaalafdekking voordat u de schroeven aandraait.

OPMERKING

Het aantal schroeven kan verschillen afhankelijk van het model.

Bediening

Hoofdpaneel

Het werkelijke uiterlijk van uw hoofdpaneel kan afwijken van de afbeelding en het ontwerp van het hoofdpaneel kan zonder voorafgaande kennisgeving worden gewijzigd.

Algemeen type

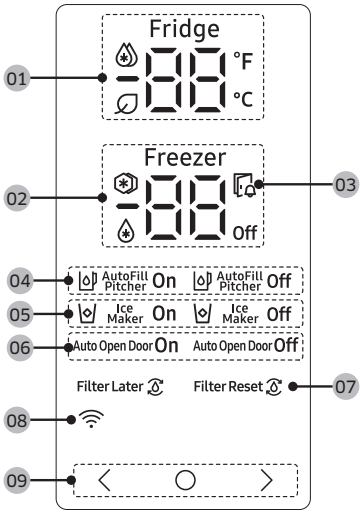

01 Koelkastindicator	• Geeft de huidige of gewenste temperatuur van de koelkast weer. • geeft aan dat de functie Power Cool (Snelkoelen) is ingeschakeld. • Het pictogram wordt weergegeven als de AI Energy Mode is ingeschakeld. U kunt de AI Energy Mode in- of uitschakelen in de SmartThings-app. (alleen bepaalde modellen)
02 Vriezerindicator	• Geeft de huidige of gewenste temperatuur van de vriezer weer. • geeft aan dat de functie Power Freeze (Snelvriezen) ingeschakeld is. • geeft aan dat de vriezer in de modus Fridge (Koelkast) werkt. (Alleen bepaalde modellen.) • **Off** geeft aan de vriezer is uitgeschakeld. (Alleen bepaalde modellen.)
03 Indicator Deur open	Deze indicator knippert met een alarm als de deur meer dan 2 minuten open wordt gelaten.

04 Indicator van de automatisch gevulde kan (alleen bepaalde modellen)	De AutoFill Pitcher (Automatisch gevulde kan) heeft 2 indicatoren (AutoFill Pitcher (Automatisch gevulde kan) On (Aan) / Off (Uit)) waarmee de status wordt aangegeven. • Wanneer automatisch vullen is ingeschakeld, gaat de bijbehorende indicator (AutoFill Pitcher On (Automatisch gevulde kan aan)) aan. • Wanneer automatisch vullen is uitgeschakeld, gaat de bijbehorende indicator (AutoFill Pitcher Off (Automatisch gevulde kan uit)) aan. • Om de AutoFill Pitcher (Automatisch gevulde kan) te activeren, moet u de AutoFill Pitcher (Automatisch gevulde kan) inschakelen.
05 Indicator voor ijsmaker	• Geeft de status van de ijsmaker weer. • Als u ijs wilt maken, moet u de ijsmaker inschakelen.
06 Indicator voor Deur automatisch open (alleen bepaalde modellen)	• Geeft de status van de functie Auto Open Door (Deur automatisch open) aan. • Om de functie Auto Open Door (Deur automatisch open) te activeren, moet u de functie Auto Open Door (Deur automatisch open) inschakelen. (Zie het gedeelte **De functie Deur automatisch open in- of uitschakelen** op pagina **63** voor meer informatie.)
07 Indicator voor waterfilter (alleen bepaalde modellen)	• geeft aan dat het waterfilter moet worden vervangen. • Wanneer u het pictogram ziet, kunt u het waterfilter vervangen en het alarm voor het vervangen van het waterfilter resetten, of het alarm negeren en het filter later vervangen. (Zie het gedeelte '**Resetten of negeren van het alarm voor vervanging van het waterfilter (alleen bepaalde modellen)**' op pagina **62** voor meer informatie.)
08 Netwerkverbindings indicator	• Dit pictogram geeft aan dat de koelkast is verbonden met een netwerk. • U kunt uw koelkast bedienen en monitoren via de SmartThings-app. Zie voor meer informatie het gedeelte **SmartThings (alleen bepaalde modellen)**.
09 Toetsen	• Als het display uitgeschakeld is, kunt u het activeren door op een willekeurige toets te tikken. • Gebruik ◯ om de koelkast of vriezer te selecteren en 〈 of 〉 om de gewenste temperatuur of functie voor het geselecteerde compartiment te selecteren.

OPMERKING

- Het bedieningspaneel is ontworpen om uitgeschakeld te blijven wanneer de koelkast niet in gebruik is. Het wordt alleen actief en verlicht wanneer u de deur opent of op de toetsen tikt.
- Als de deur 5 minuten open staat, knippert het interne licht gedurende 5 minuten en gaat vervolgens uit. Zo krijgen doven en slechthorenden een waarschuwing dat er een deur open staat. Dit is een normale functie.

Bediening

De gewenste temperatuur of functie instellen

1. Tik op een toets (〈 , ◯ of 〉) om het display te activeren.
   - Deze stap is op sommige modellen mogelijk niet van toepassing.
2. Tik op ◯ om de koelkast of vriezer te selecteren.
   - De indicator van het geselecteerde compartiment knippert.
   - Het symbool voor graden Celsius (°C) knippert niet.
3. Tik op 〈 of 〉 om de gewenste temperatuur of functie te selecteren.
   - Raadpleeg de tabel voor de beschikbare selectie voor elk compartiment.

Fridge (Koelkast)	• Beschikbare selectie: (Power Cool (Snelkoelen)) ↔ 1 °C ↔ 2 °C ↔ 3 °C ↔ 4 °C ↔ 5 °C ↔ 6 °C ↔ 7 °C ↔ (Vacation (Vakantie)) • Met Power Cool (Snelkoelen) wordt het koelproces op maximale ventilatorsnelheid versneld. De koelkast blijft twee en een half uur op maximale snelheid draaien en keert vervolgens terug naar de vorige temperatuur. • Gebruik de functie Vacation (Vakantie) als u op vakantie of op zakenreis gaat, of van plan bent om de koelkast een lange tijd niet te gebruiken. De temperatuur van de koelkast wordt onder de 15 °C gehouden, maar de vriezer blijft actief volgens de eerdere instellingen.

Freezer (Vriezer)	• Beschikbare selectie: (Power Freeze (Snelvriezen)) ↔ -23 °C ↔ -22 °C ↔ -21 °C ↔ -20 °C ↔ -19 °C ↔ -18 °C ↔ -17 °C ↔ -16 °C ↔ -15 °C ↔ (Fridge (Koelkast)) ↔ **Off** • Met Power Freeze (Snelvriezen) wordt het vriesproces op maximale ventilatorsnelheid versneld. De vriezer blijft 50 uur op maximale snelheid draaien en keert vervolgens terug naar de vorige temperatuur. Als u een grote hoeveelheid voedingsmiddelen wilt invriezen, activeer Power Freeze (Snelvriezen) dan ten minste 20 uur voordat u voedsel in de vriezer plaatst. • Als u (Fridge (Koelkast)) selecteert, werkt de vriezer als een koelkast en wordt de temperatuurinstelling gewijzigd in 3 °C. • Als u **Off** selecteert, wordt de vriezer uitgeschakeld. • Leeg de ijsemmer voordat u (Fridge (Koelkast)) of **Off** selecteert. 15 seconden nadat u (Fridge (Koelkast)) of **Off** hebt geselecteerd, begint de ijsmaker al het resterende ijs in de ijsemmer te deponeren. • De modi (Fridge (Koelkast)) en **Off** zijn niet beschikbaar voor sommige modellen. ⚠ **WAARSCHUWING** • Plaats geen glazen flessen met vloeistof in de vriezer wanneer deze in de modus Fridge (Koelkast) staat. Wanneer u de modus Fridge (Koelkast) uitschakelt en de vriezer weer naar de vriesmodus overgaat, zal de vloeistof in de glazen flessen bevriezen en zullen de glazen flessen breken of barsten in de vriezer. • Zorg dat u bevroren etenswaren uit de vriezer verwijdert voordat u de modus Fridge (Koelkast) inschakelt. Bevroren etenswaren zullen ontdooien en bederven wanneer de temperatuur stijgt. • Zorg ervoor dat u alle etenswaren verwijdert die u niet wilt invriezen voordat u de modus Fridge (Koelkast) uitschakelt en de vriezer gebruikt om te vriezen. **OPMERKING** • Wanneer u de functie Power Freeze (Snelvriezen) gebruikt, neemt het energieverbruik van de koelkast toe. Zet deze functie uit als u deze niet nodig hebt en zet de vriezer weer op de oorspronkelijke temperatuurinstelling. • Wanneer de vriezer in de modus Off (Uit) wordt gezet, wordt de temperatuur in de vriezer onder 15 °C gehouden, maar de koelkast blijft werken zoals eerder ingesteld. • Bewaar geen voedsel of dranken in de koelkast wanneer de vriezer is ingesteld op **Off**. • Als u de vriezer in de vriesmodus gebruikt, raden we u ten zeerste aan om plastic containers te gebruiken voor het bewaren van etenswaren, met name groenten.

4. Wacht 5 seconden om je selectie te bevestigen.
- De indicator van het geselecteerde compartiment stopt met knipperen.

OPMERKING

Het gebruik van Power Cool (Snelkoelen) of Power Freeze (Snelvriezen) leidt tot een hoger stroomverbruik.

Bediening

De automatisch gevulde kan in- of uitschakelen (alleen bepaalde modellen)

U kunt de automatisch gevulde kan in de koelkast in- of uitschakelen.

1. Tik op een toets (〈 , ◯ of 〉) om het display te activeren.
   - Deze stap is op sommige modellen mogelijk niet van toepassing.
2. Tik op ◯ tot de indicator van de automatisch gevulde kan knippert.
3. Tik op 〈 of 〉 om de automatisch gevulde kan in of uit te schakelen.
   - Tik op 〈 om deze in te schakelen.
   - Tik op 〉 om deze uit te schakelen.
4. Wacht 5 seconden of tik op ◯ om uw selectie te bevestigen.
   - De indicator van de automatisch gevulde kan stopt met knipperen.

De ijsmaker in- of uitschakelen

U kunt de automatische ijsmaker in de vriezer in- of uitschakelen.

1. Tik op een toets (〈 , ◯ of 〉) om het display te activeren.
   - Deze stap is op sommige modellen mogelijk niet van toepassing.
2. Tik op ◯ tot de indicator van de ijsmaker knippert.
3. Tik op 〈 of 〉 om de ijsmaker in of uit te schakelen.
   - Tik op 〈 om deze in te schakelen.
   - Tik op 〉 om deze uit te schakelen.
4. Wacht 5 seconden of tik op ◯ om uw selectie te bevestigen.
   - De Ice Maker (IJsmaker)-indicator stopt met knipperen.

Resetten of negeren van het alarm voor vervanging van het waterfilter (alleen bepaalde modellen)

De indicator voor vervanging van het waterfilter (⟲) knippert als het tijd is om het waterfilter te vervangen. U kunt het waterfilter onmiddellijk vervangen en het alarm voor vervanging van het waterfilter resetten, of het alarm negeren als u het waterfilter op een later moment wilt vervangen.

1. Tik op een toets (〈 , ◯ of 〉) om het display te activeren.
   - Deze stap is op sommige modellen mogelijk niet van toepassing.
2. Tik op ◯ tot de Water Filter (Waterfilter)-indicator knippert.
3. Tik op 〈 of 〉 om het alarm voor het vervangen van het waterfilter te resetten of te negeren.
   - Tik op 〈 als u het waterfilter op een later moment wilt vervangen en het alarm negeren.
   - Tik op 〉 als u het waterfilter hebt vervangen en het alarm voor het vervangen van het waterfilter wilt resetten.
4. Wacht 5 seconden of tik op ◯ om uw selectie te bevestigen.
   - De waterfilterindicator stopt met knipperen.

De functie Deur automatisch open in- of uitschakelen

U kunt de functie Auto Open Door (Deur automatisch open) in- of uitschakelen.

1. Tik op een toets (〈 , ◯ of 〉) om het display te activeren.
   - Deze stap is op sommige modellen mogelijk niet van toepassing.
2. Tik op ◯ totdat de indicator voor Auto Open Door (Deur automatisch open) knippert.
3. Tik op 〈 of 〉 om de functie in of uit te schakelen.
   - Tik op 〈 om deze in te schakelen.
   - Tik op 〉 om deze uit te schakelen.
4. Wacht 5 seconden of tik op ◯ om uw selectie te bevestigen.
   - De indicator voor Auto Open Door (Deur automatisch open) stopt met knipperen.

Wi-Fi in- of uitschakelen (alleen bepaalde modellen)

Voor het in- of uitschakelen van de Wi-Fi, houdt u ◯ of 〉 10 seconden ingedrukt. Het display geeft gedurende 5 seconden de status van de Wi-Fi weer (zoals weergegeven in de afbeelding).

Wi-Fi Aan

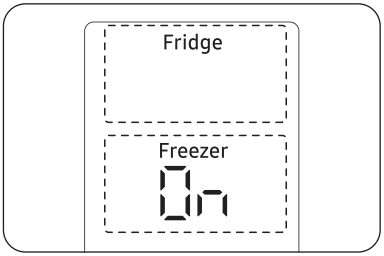

Wi-Fi Uit

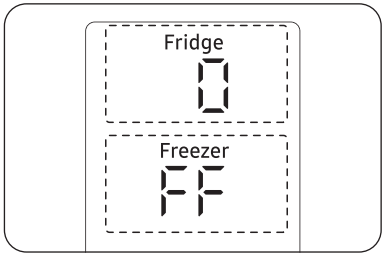

OPMERKING

- U moet de Wi-Fi inschakelen om de koelkast met de SmartThings-app te verbinden.
- Zie voor meer informatie het gedeelte SmartThings (alleen bepaalde modellen).

Bediening

Type Family Hub

Home-scherm

OPMERKING

- Raadpleeg de online handleiding van de koelkast voor meer informatie over andere menu's en apps die beschikbaar zijn voor de app Refrigerator.
- Wijzigingen aan de inhoud van apps en widgets of aan het ontwerp zijn voorbehouden en de ondersteuning kan zonder kennisgeving worden gestopt, afhankelijk van het beleid van de inhoudaanbieder.
- Indien kinderen gebruik maken van de functies, apps en services van de koelkast, moet een volwassene ze hierbij begeleiden.
- Transacties met de services door minderjarigen moeten onder toezicht staan van een volwassene.

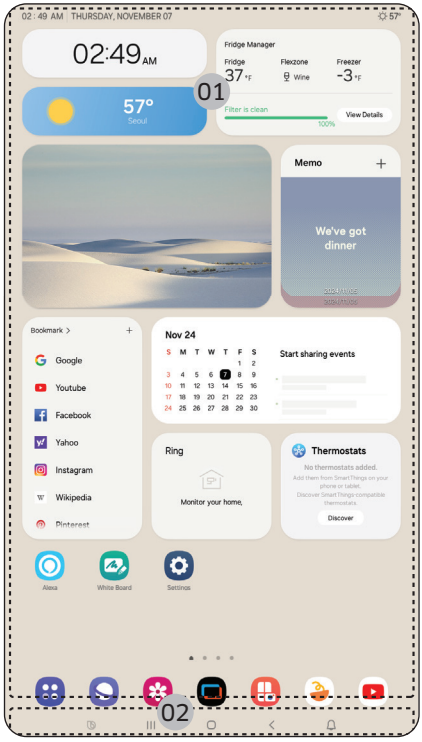

01 Home-scherm
02 Schermtoetsen

01 Home-scherm

- Tik op de gewenste app of widget om deze te starten.
- Op het Home-scherm kunt u items toevoegen of verwijderen als apps, widgets, afbeeldingen, video's, tekeningen en tekst.
- Tik op een item en houd dit ingedrukt om de bewerkingsmodus te openen. In de modus Edit (Bewerken) kunt u een item naar een nieuwe locatie op het Home-scherm slepen. Wanneer u een item naar een nieuwe locatie verplaatst, wordt het item rood als de locatie niet beschikbaar is.

02 Schermtoetsen

01 Bixby
- Tik hierop om Bixby te gebruiken.

02 Taakbeheer
- Tik hierop om de Taakbeheer te openen.

03 Home
- Tik hierop om het scherm Home te openen.

04 Terug
- Tik hierop om terug te keren naar het vorige scherm.

05 Melding
- Tik hierop om het venster voor snelle toegang weer te geven.

06 Verbergen/weergeven
- Tik hierop om de schermtoetsen te verbergen of weer te geven.
- De knop Verbergen/weergeven wordt alleen weergegeven wanneer een app actief is.

Koelkastbeheer

Tik op het Home-scherm op de app **Fridge Manager (Koelkastbeheer)**.

- U kunt de gewenste temperatuur of modi voor elk compartiment instellen.
- Bekijk de onlinehandleiding voor uitgebreide informatie over de app Fridge Manager (Koelkastbeheer).
- Voor toegang tot de onlinehandleiding voor uw Family Hub-koelkast, tikt u op **Setting (Instellingen)** > **Help & Contact Us (Help en contact opnemen)** > **Online Manual (Onlinehandleiding)**.

Bediening

Type AI Home Hub

Home-scherm

OPMERKING

- Raadpleeg de online handleiding van de koelkast voor meer informatie over andere menu's en apps die beschikbaar zijn voor de app Refrigerator.
- Wijzigingen aan de inhoud van apps en widgets of aan het ontwerp zijn voorbehouden en de ondersteuning kan zonder kennisgeving worden gestopt, afhankelijk van het beleid van de inhoudaanbieder.
- Indien kinderen gebruik maken van de functies, apps en services van de koelkast, moet een volwassene ze hierbij begeleiden.
- Transacties met de services door minderjarigen moeten onder toezicht staan van een volwassene.

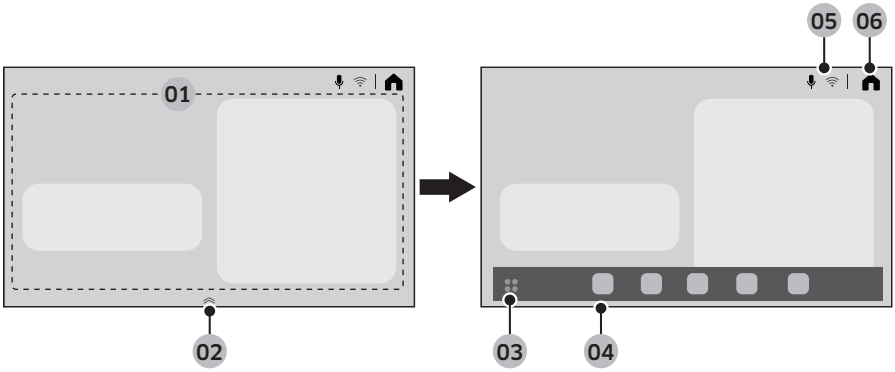

01 Home-kaartgebied	U kunt verschillende functies instellen en informatie bekijken. • AI Vision Inside: U kunt ingrediënten beheren die in de koelkast zijn opgeslagen. • Recipes (Recept): U kunt kooktips en recepten krijgen. • SmartThings: U kunt uw koelkast verbinden met de SmartThings-app en deze op afstand vanaf de app bedienen. • Fridge Manager (Koelkastbeheer): U kunt de gewenste temperatuur of modi voor elk compartiment instellen. • Product Care (Productzorg): U kunt de verbruiksgoederen van de koelkast beheren.
02 App-dock-bediening	• Sleep de App-dock-bediening omhoog om het App-dock te openen. • De App-dock-bediening is alleen te zien op het Home-scherm.
03 App-tray-knop	Tik hierop om alle beschikbare apps te zien.
04 App-dock	• Op het App-dock worden pictogrammen weergegeven waarmee u eenvoudig veelgebruikte apps kunt openen. • Er worden maximaal vijf pictogrammen op het App-dock weergegeven. Deze kunnen niet worden bewerkt.

05 Indicatorgebied	Er zijn verschillende pictogrammen te zien die ingeschakelde functies aangeven.
06 Home	Tik hierop om naar het scherm Home te gaan.

Quick Panel

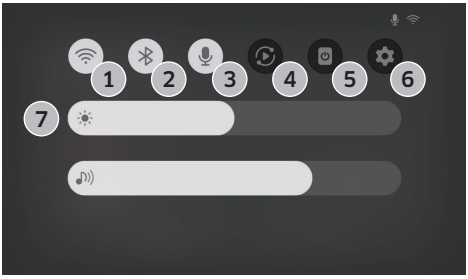

Het Quick Panel biedt snelle toegang tot verschillende instellingen. Veeg naar beneden vanaf de bovenkant van het scherm om het Quick Panel te openen.

1	Wi-Fi	• Tik hierop om de Wi-Fi in of uit te schakelen. • Houd het pictogram ingedrukt om het scherm met Wi-Fi-instellingen te openen.
2	Bluetooth	• Tik hierop om het scherm met Bluetooth-instellingen te openen.
3	Microfoon	• Tik hierop om de microfoon in of uit te schakelen.
4	Smart View	• Tik hierop om het Smart View-scherm te openen.
5	Scherm uit	• Tik hierop om het scherm uit te schakelen.
6	Instellingen	• Tik hierop om naar Instellingen te gaan.
7	Helderheid en volume	• Verplaats de bijbehorende schuifregelaar om de schermhelderheid of het volume aan te passen.

Koelkastbeheer

Tik op het scherm Home op de app Fridge Manager (Koelkastbeheer).

- U kunt de gewenste temperatuur of modi voor elk compartiment instellen.
- Bekijk de onlinehandleiding voor uitgebreide informatie over de app Fridge Manager (Koelkastbeheer).
- Tik op ⚙ > **General (Algemeen)** > **Support (Ondersteuning)** > **User manual (Gebruikershandleiding)** om de online handleiding van uw koelkast te openen.

Bediening

Beeldscherm opnieuw instellen (alleen modellen van het type Family Hub en AI Home Hub)

Als u abnormale symptomen tegenkomt op het beeldscherm, kunt u het proberen terug te stellen. Dit zou het symptoom kunnen oplossen.

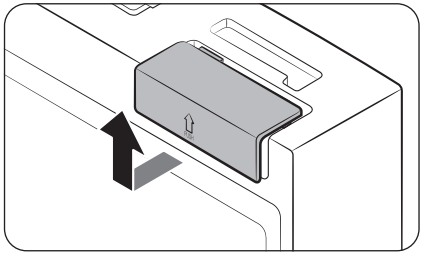

1. Open de rechterdeur van de koelkast en zoek de klep van de schakelaar in de rechterbovenhoek van de deur.
2. Duw de klep omhoog voor de stroomschakelaar.

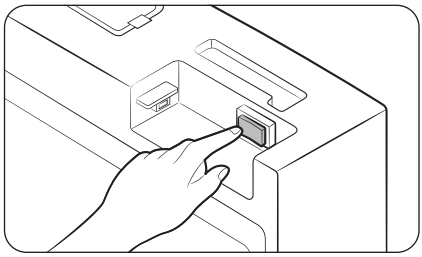

3. Zet de schakelaar uit en weer aan.
4. Plaats de klep van de schakelaar terug totdat u een klik hoort.

SmartThings (alleen bepaalde modellen)

Installatie

Ga naar Google Play Store, Galaxy Apps of Apple App Store en zoek naar SmartThings. Download en installeer de SmartThings-app van Samsung Electronics op uw smartapparaat.

OPMERKING

- De ondersteunende softwareversie van de SmartThings-app kan worden gewijzigd volgens het beleid voor ondersteunde besturingssystemen dat de fabrikant biedt. Bovendien kan, wat de SmartThings-app of de functies die de app ondersteunt betreft, het updatebeleid voor nieuwe toepassingen van het huidige besturingssysteem worden opgeschort vanwege bruikbaarheid of beveiliging.
- De SmartThings-app kan zonder voorafgaande kennisgeving worden gewijzigd om de bruikbaarheid of prestaties te verbeteren. Aangezien de besturingssystemen van mobiele telefoons elk jaar worden bijgewerkt, wordt de SmartThings-app ook voortdurend bijgewerkt conform het nieuwste besturingssysteem. Neem met vragen over de bovenstaande onderwerpen contact met ons op via st.service@samsung.com
- Aanbevolen versleutelingssystemen zijn WPA/TKIP en WPA2/AES. Nieuwere of afwijkende Wi-Fi-verificatieprotocollen worden niet ondersteund.
- Draadloze netwerken kunnen worden beïnvloed door de omringende draadloze communicatieomgeving.
- Als uw internetprovider het MAC-adres van uw pc of modem voor identificatie heeft geregistreerd, kan de Samsung Smart-koelkast misschien geen verbinding maken met internet. Neem in dat geval contact op met uw internetprovider voor technische assistentie.
- De firewallinstellingen van het netwerksysteem kunnen voorkomen dat de Samsung Smart-koelkast verbinding met internet maakt. Neem contact op met uw internetprovider voor technische assistentie. Als dit probleem aanhoudt, neemt u contact op met een lokaal servicecentrum van Samsung of de winkelier.
- Als u de instellingen van het draadloze toegangspunt (AP) wilt configureren, raadpleegt u de gebruikershandleiding van het toegangspunt (router).
- Samsung Smart-koelkasten ondersteunen het Wi-Fi-protocol voor 2,4 GHz met IEEE 802.11 b/g/n en Soft-AP-protocollen. (IEEE 802.11 n wordt aanbevolen.)
- Niet-geautoriseerde draadloze Wi-Fi-routers kunnen misschien geen verbinding maken met bepaalde Samsung Smart-koelkasten.

Samsung-account

Als u de app wilt gebruiken, moet u uw Samsung-account registreren. Als u geen Samsung-account hebt, volgt u de scherminstructies van de app om een gratis Samsung-account aan te maken.

Aan de slag

Schakel het apparaat in waarmee u verbinding wilt maken, open de SmartThings-app op uw telefoon en volg daarna onderstaande instructies.

Als er een melding verschijnt dat er een nieuw apparaat is gevonden, tikt u op **ADD NOW (NU TOEVOEGEN)**.

Als er geen melding verschijnt, tikt u op de knop **+** en selecteert u het apparaat waarmee u verbinding wilt maken in de lijst met beschikbare apparaten.

Als uw apparaat niet in de lijst met beschikbare apparaten staat, tikt u op **Supported Devices (Ondersteunde apparaten)**, selecteert u het type apparaat (Refrigerator: koelkast) en vervolgens het specifieke model.

Volg de aanwijzingen in de app om het apparaat in te stellen. Zodra de installatie voltooid is, verschijnt uw koelkast als een 'kaart' op het scherm **Devices (Apparaten)**.

Koelkast-app

Geïntegreerde besturing

U kunt de koelkast thuis en onderweg controleren en bedienen.

- Tik op het koelkastpictogram op het SmartThings-dashboard of tik op het pictogram Devices (Apparaten) onder op het dashboard en tik vervolgens op de 'koelkastkaart' om de pagina Refrigerator (Koelkast) te openen.
- Hier kunt u de bedrijfsstatus of meldingen voor uw koelkast controleren, en indien nodig opties of instellingen wijzigen.

OPMERKING

Bepaalde opties of instellingen van de koelkast zijn wellicht niet op afstand te bedienen.

Categorie	Item	Beschrijving
Controleren en bedienen	Temperatuur koelkas	U kunt de gewenste temperatuur van de koelkast instellen en controleren.
	Snelkoelen	U kunt Snelkoelen in- of uitschakelen, en de huidige instellingen controleren.
	Temperatuur vriezer	U kunt de gewenste temperatuur van de vriezer instellen en monitoren.
	Snelvriezen	U kunt Snelvriezen in- of uitschakelen, en de huidige instellingen controleren.
	IJsmaker *	U kunt de ijsmaker aan- en uitzetten.
	Automatisch gevulde kan *	U kunt functie Automatisch gevulde kan in- of uitschakelen, en de huidige instellingen van de functie controleren.
Alarmen	Abnormaal hoge temperatuur	Dit alarm wordt geactiveerd wanneer de koelkast of vriezer een abnormaal hoge temperatuur bereikt.
	Deur open	Dit alarm wordt geactiveerd wanneer de koelkastdeur langer dan twee minuten openstaat.
	Automatisch gevulde kan overstroomt *	Als de functie Automatisch gevulde kan een overstroming detecteert, wordt dit alarm geactiveerd om de status van de overstroming te melden.
	Vervanging waterfilter	Dit alarm herinnert u eraan dat het waterfilter moet worden vervangen.
AI Energy Mode *	U kunt de AI Energy Mode in- of uitschakelen via het menu Energy (Energie) in de SmartThings-app. U kunt de status van de AI Energy Mode controleren in de SmartThings-app. Bij sommige modellen wordt het -pictogram weergegeven op het hoofdpaneel om aan de te geven dat de AI Energy Mode is ingeschakeld. (alleen bepaalde modellen) Het inschakelen van de AI Energy Mode verlaagt het energieverbruik, maar kan ook de koelprestaties verminderen. **OPMERKING** De AI Energy Mode werkt mogelijk niet volgens de gebruikersinstellingen of de gebruiksomgeving.	

* alleen bepaalde modellen

Informatie over beveiligingsupdates

Er worden beveiligingsupdates geleverd om de beveiliging van uw apparaat te verbeteren en uw persoonlijke gegevens te beschermen. Ga voor meer informatie over beveiligingsupdates naar https://security.samsungda.com.

* De website is alleen in bepaalde talen beschikbaar.

Bediening

Bixby (spraakherkenning - alleen bepaalde modellen)

Wat is Bixby?

- Bixby is de naam van de kunstmatige intelligentie-oplossing van Samsung waarmee apparaten met uw stem kunnen worden bediend.

Bixby gebruiken

- Om spraakherkenning in te schakelen, moet u uw apparaat via het netwerk verbinden met de SmartThings-app.
- Ook moet u akkoord gaan met de voorwaarden en bepalingen van de Bixby-service.
- Eenmaal verbonden kunt u sommige functies van het apparaat bedienen met Bixby op uw Samsung-smartphone, ook als het apparaat zelf geen spraakherkenning ondersteunt.
- Om Bixby te activeren zegt u 'Hi, Bixby' gevolgd door een spraakopdracht.
- Raadpleeg het gedeelte 'Spraakopdrachten' voor meer spraakherkenningsopdrachten.

Spraakopdrachten

Categorie	Opdracht (voorbeelden)
Temperatuur	Tell me the temperature of the refrigerator (Vertel me de temperatuur van de koelkast)
	Tell me the temperature of the fridge in the refrigerator (Vertel me de temperatuur van de koeling in de koelkast)
	Tell me the temperature of freezer in the refrigerator (Vertel me de temperatuur van de vriezer in de koelkast)
Weer	Tell me the weather tomorrow (Vertel me het weer van morgen)
	How humid is it today? (Hoe vochtig is het vandaag?)
	How high is the fine dust level today? (Hoe hoog is het fijnstofniveau vandaag?)
	When can I expect rain? (Wanneer kan ik regen verwachten?)
Internationale tijd	What time is it now? (Hoe laat is het nu?)
	What month is it today by the lunar calender? (Welke maand is het vandaag volgens de maankalender?)
	What time is it in New York? (Hoe laat is het in New York?)

OPMERKING

Bixby verlaat de stand-bymodus na een bepaalde tijd als er geen opdracht wordt gegeven. Eenmaal ingeschakeld kan de spraakherkenning slecht werken of haperen door omgevingsgeluiden zoals tv-geluid.

⚠ **LET OP**

- Wanneer spraakherkenning wordt beïnvloed
  - De prestaties kunnen worden beïnvloed door de stem van de gebruiker, diens spreekstijl, uitspraak en de omgeving.
  - Spreek bij spraakherkenning harder dan de omgevingsgeluiden.
  - Zorg er voor betere prestaties qua spraakherkenning voor dat u binnen 3 meter van het apparaat staat en duidelijk spreekt.
  - Wanneer u tv kijkt kunnen spraakopdrachten verkeerd worden herkend door het tv-geluid.
- Spraakherkenning werkt niet wanneer...
  - Bixby wordt uitgeschakeld in het Bixby-menu van de SmartThings-app.
  - De microfoon is uitgeschakeld in de microfooninstelling van de SmartThings-app.
- Spraakherkenning werkt slecht wanneer...
  - Er harde omgevingsgeluiden zijn (tv, muziek, enz.)
  - Het Wi-Fi-signaal zwak is (de internetverbinding slecht is)

Bediening

Dispenserpaneel (alleen bepaalde modellen)

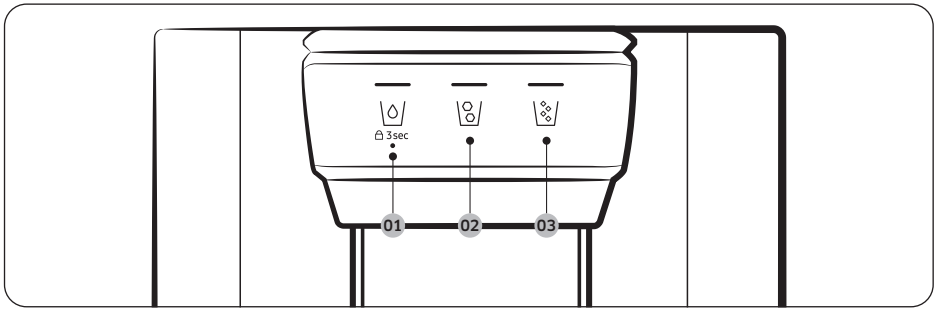

01 \◊/ 02 \◊/

03 \◊/

01 Water / Vergrendelen (3 sec)

\◊/	Als u gekoold water uit de dispenser wilt laten komen, drukt u op \◊/. De corresponderende indicator gaat branden.
3 sec (Dispenserpaneel / Dispenserhendel)	Als u ervoor wilt zorgen dat de toets van het dispenserpaneel en de dispenserhendel niet kunnen worden gebruikt, houdt u \◊/ meer dan 3 seconden ingedrukt. Als u de toets nog eens meer dan 3 seconden ingedrukt houdt, wordt de dispenser ontgrendeld.

02 Ijsblokjes

Druk op \◊/ om ijsblokjes uit de dispenser te laten komen. De corresponderende indicator gaat branden.

03 Gemalen ijs

Druk op \◊/ om gemalen ijs uit de dispenser te laten komen. De corresponderende indicator gaat branden.

Speciale functies

De koelkast is voorzien van gebruikersgerichte apparaten waar u van kunt profiteren.

Functie Deur automatisch open (alleen bepaalde modellen)

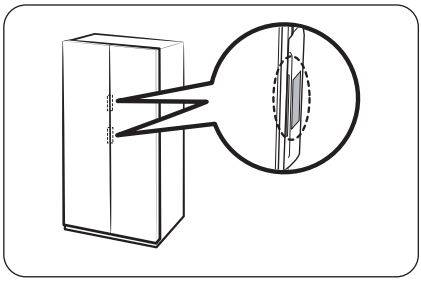

Raak de sensor bij de handgreen van de deur aan. De deur gaat open.

- De standaardinstelling is **Off (Uit)**.
- Raadpleeg het volgende om de functie in te schakelen.
  - Algemeen type: Raadpleeg het gedeelte **De functie Deur automatisch open in- of uitschakelen** op pagina **63**.
  - Type Family Hub: Tik in de app Fridge Manager (Koelkastbeheer) op **Settings (Instellingen)** en schakel de functie **Auto Open Door (Deur automatisch open)** in.
  - Type AI Home Hub: Tik op het Home-scherm op ⚙ > **Refrigerator (Koelkast)** > **Auto open door (Deur automatisch open)** en selecteer **On (Aan)**.

OPMERKING

- Als beide sensoren tegelijkertijd worden aangeraakt, gaat eerst de deur van de eerst aangeraakte sensor open en na ongeveer 2 seconden de andere deur.
- De deur sluit niet automatisch. Sluit de deur met de hand na gebruik.
- De hoek (mate) waarin de deuren opengaan, kan variëren afhankelijk van de installatieomgeving, zoals de ondergrond waarop de koelkast is geïnstalleerd, of de koelkast waterpas staat en hoeveel voedsel in de bak van de deur is opgeslagen.
  - Als de deuren te ver of niet ver genoeg opengaan, controleer dan of de koelkast waterpas staat. (Zie het gedeelte '**STAP 4 De stelpoten afstellen**' op pagina **40** voor meer informatie.)

⚠ LET OP

- De functie Auto Open Door (Deur automatisch open) kan slecht werken als u de deur herhaaldelijk opent en sluit.
- Duw niet tegen de deur en houd de deur niet tegen wanneer deze automatisch wordt geopend. Dat kan tot storingen in het product leiden.
  - Let op dat u niet wordt geraakt door de deuren als die automatisch opengaan.
- Als de deur na herhaaldelijk openen niet opengaat, wacht dan ongeveer een minuut en probeer het dan opnieuw. (Het kan moeilijk zijn de deur onmiddellijk na het sluiten te openen vanwege de luchtdrukverandering in de koelkast die optreedt wanneer u de deur opent en sluit.)
- Per ongeluk aanraken van de sensor kan ervoor zorgen dat de deur opengaat.

Bediening

Spraak (alleen bepaalde modellen)

Spraakherkenning instellen

Stel in de SmartThings-app 'Sound (Geluid)' in op 'Voice (Spraak)'.

Enkele spraakopdrachten

1	Autofill pitcher detected water overflow (Automatisch gevulde kan heeft overlopend water gedetecteerd)
2	The refrigerator door has been opened (De deur van de koelkast is geopend)
3	Something went wrong (Er ging iets mis)
4	The mode has been changed (De modus is gewijzigd)
5	Power cool is now in operation (Snelkoelen is nu bezig)
6	Power freeze is now in operation (Snelvriezen is nu bezig)
7	The temperature inside the refrigerator has increased (De temperatuur in de koelkast is gestegen)
8	The temperature is now set (De temperatuur is nu ingesteld)

OPMERKING

Als u 'Sound (Geluid)' instelt op 'Disabled (Uitgeschakeld)' op uw koelkast, wordt de spraakherkenning daardoor ook uitgeschakeld.

Waterkan (Automatisch gevulde kan) (alleen bepaalde modellen)

Er staan altijd koud, gezuiverd water klaar in de AutoFill Pitcher (Automatisch gevulde kan). U kunt thee of fruit in de theehouder doen om allerlei soorten geïnfuseerd water naar uw smaak te maken.

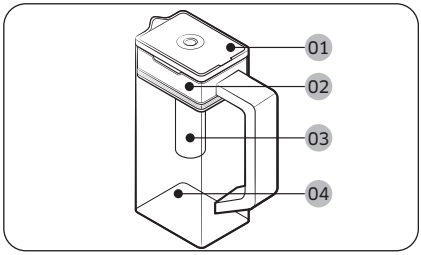

01 Deksel
02 Houder voor theehouder
03 Theehouder
04 Kan

De waterkan vullen

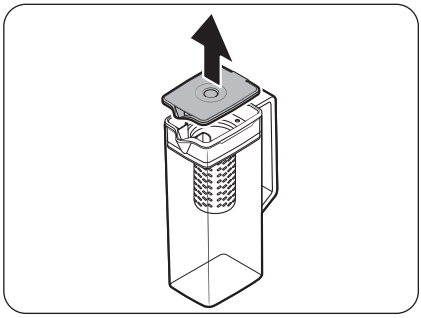

1. Pak een groef op de handgreep van het **deksel** en trek omhoog om het **deksel** te openen.
2. Plaats losse thee of fruit naar smaak in de theehouder.

OPMERKING

Als u wilt dat het geïnfuseerde water de oorspronkelijke concentratie behoudt, schakelt u de functie AutoFill Pitcher (Automatisch gevulde kan) uit.

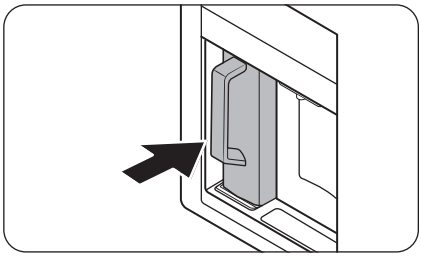

3. Schakel de functie AutoFill Pitcher (Automatisch gevulde kan) in op het bedieningspaneel. Open de deur van het drankencompartiment en plaats de waterkan op de houder. Druk recht naar binnen zoals weergegeven in de afbeelding.

LET OP

Zorg ervoor dat de waterkan in de waterkanhouder past.

4. Sluit de deur. De waterkan wordt na korte tijd gevuld met gekoeld water.

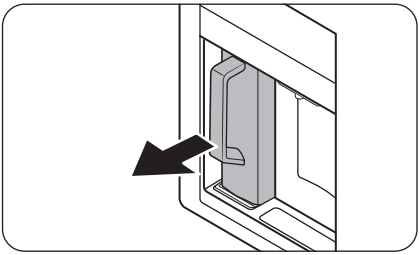

5. Als u ijsthee wilt drinken, opent u de deur van het drankencompartiment en maakt u de waterkan los. Trek deze recht naar buiten.

⚠ **LET OP**

- We raden aan om met fruit geïnfuseerd water binnen 24 uur te consumeren. Daarna kan het water gaan bederven.
- U moet de waterkan schoonmaken nadat u het geïnfuseerde water hebt geconsumeerd. Reinig de waterkan ook als u deze lange tijd niet hebt gebruikt.

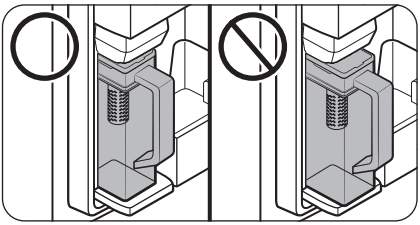

- Zorg ervoor dat de waterkan in de houder past om te voorkomen dat de waterkan omvalt of lekt.

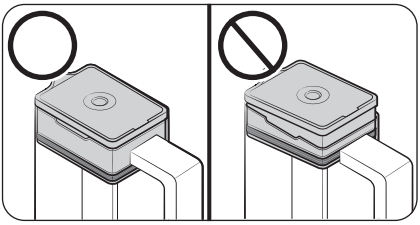

- Zorg ervoor dat de theehouder juist is geplaatst om te voorkomen dat de waterkan omvalt of lekt.

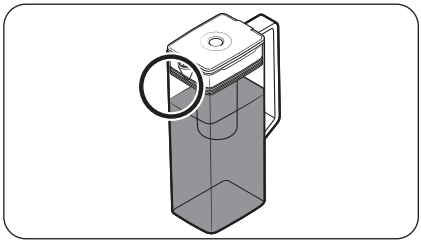

OPMERKING

- Als de voorzijde (specifiek aangegeven gebied) van de waterkan te veel vocht bevat, kan het zijn dat de waterkan niet volledig wordt gevuld. Verwijder het vocht en probeer het opnieuw.
- De functie AutoFill Pitcher (Automatisch gevulde kan) stopt met de toevoer van water naar de waterkan als de waterkan na een bepaalde tijd niet is gevuld. Controleer in dat geval of de waterleiding juist is aangesloten. Verwijder de waterkan, plaats deze opnieuw en probeer het nogmaals.
- Als de waterkan niet volledig gevuld is, controleert u of de watertank binnen in de koelkast water bevat. Als de watertank leeg is, moet u de tank eerst met water vullen. Verwijder de waterkan vervolgens en plaats de waterkan terug om de toevoer van water naar de waterkan te starten. (alleen bepaalde modellen)

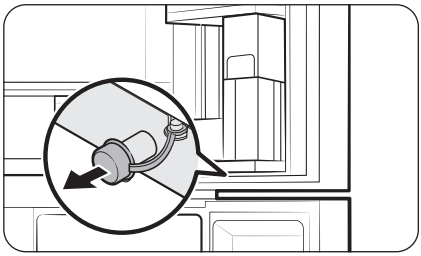

- Veeg rond de waterkanhouder als de waterkan overstroomt of lekt.
- Het water loopt weg als de rubberen afsluitdop wordt geopend.
- De indicator van de AutoFill Pitcher (Automatisch gevulde kan) op het bedieningspaneel gaat knipperen als er een lek is. In het geval van een lek opent u de rubberen afsluitdop zodat het gelekte water wordt afgevoerd. Als de indicator niet stopt met knipperen na het afvoeren, is er mogelijk een defect aan het systeem. Neem contact op met uw lokale Samsung-servicecentrum.

OPMERKING

- U moet de waterkan schoonmaken nadat u het geïnfuseerde water hebt geconsumeerd. U moet de waterkan ook schoonmaken als u deze langere tijd niet hebt gebruikt of als de kan al meer dan drie dagen gevuld is.
- Als de theehouder niet goed wordt schoongemaakt, kan er geur achterblijven van de thee of het fruit dat u eerder in de theehouder hebt gebruikt. Bent u niet van plan de theehouder te gebruiken, dan moet u deze loskoppelen van de kan en veilig opbergen.
- Als u het waterfilter langere tijd niet hebt gebruikt, moet u de eerste twee kannen met water weggieten. Maak de waterkan vervolgens grondig schoon voor gebruik.

Bediening

Waterdispenser (alleen bepaalde modellen)

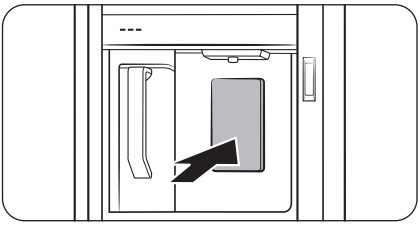

Voor het tappen van gekoeld water opent u het drankencompartiment en drukt u op de dispenserhendel.

OPMERKING

- Als u de dispenserhendel ongeveer 1 minuut ingedrukt houdt, stopt de dispenser. Als u meer water wilt, laat de hendel dan los en druk er weer op.
- Houd het glas recht onder de dispenser om te voorkomen dat u water morst.
- Als u de waterdispenser 2-3 dagen niet gebruikt, is het mogelijk dat het water vreemd smaakt of ruikt. Dit is geen defect aan het systeem. Gooi de eerste 1-2 glazen water weg.
- Als de watertank binnen in de koelkast leeg is, komt er lucht in de waterleidingslang als u de functie AutoFill (Automatisch vullen) gebruikt of de hendel van de waterdispenser indrukt. Als u de watertank vult terwijl er lucht in de waterleidingslang zit, kan er water naar buiten spuiten als u de functie AutoFill (Automatisch vullen) gebruikt of de hendel van de waterdispenser indrukt.

Troebel water

Het water dat naar de koelkast gaat, vloeit door een alkalisch kernfilter. Tijdens het filteren neemt de waterdruk toe en raakt het water verzadigd met zuurstof en stikstof. Hierdoor kan het water er tijdelijk troebel uitzien als het uit de dispenser komt. Dit is normaal en na een paar seconden ziet het water er weer helder uit.

Water-/ijsdispenser (alleen bepaalde modellen)

Met de dispenser kunt u water met of zonder ijs krijgen.

De waterdispenser biedt 3 opties: gekoeld water, ijsblokjes en gemalen ijs. Als u gekoeld water uit de dispenser wilt laten komen, drukt u op \ het dispenserpaneel. Plaats een glas onder de dispenser en druk voorzichtig tegen de dispenserhendel.

Water met ijs uit de dispenser laten komen

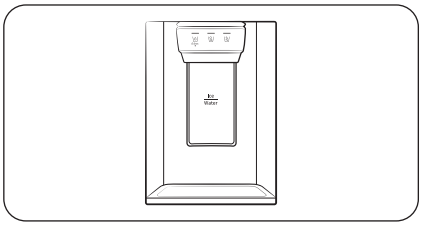

1. Druk terwijl de ijsmaker is ingeschakeld, op \ of \ om het type ijs te selecteren.
2. Plaats een glas onder de dispenser en druk voorzichtig met het glas tegen de dispenserhendel. Er komt ijs uit de dispenser.
3. Druk op \ om water te selecteren.
4. Druk met het glas op de dispenserhendel. Er komt water uit de dispenser.

OPMERKING

- Als u de dispenserhendel ongeveer 1 minuut ingedrukt houdt, stopt de dispenser. Als u meer water wilt, laat de hendel dan los en druk er weer op.
- Houd het glas recht onder de dispenser om te voorkomen dat u water morst.
- Als u de waterdispenser 2-3 dagen niet gebruikt, is het mogelijk dat het water vreemd smaakt of ruikt. Dit is geen defect aan het systeem. Gooi de eerste 1-2 glazen water weg.

Bediening

IJsmaker (alleen bepaalde modellen)

De koelkast heeft een ingebouwde ijsmaker waarmee u automatisch ijs krijgt zodat u kunt genieten van gefilterd water met ijsblokjes of gemalen ijs.

IJs maken

Nadat u uw koelkast hebt geïnstalleerd en aangesloten, volgt u deze instructies om er zeker van te zijn dat u naar behoren ijs kunt maken en dat de ijsemmer vol met ijs blijft:

1. Zorg dat de koelkast ten minste 24 uur werkt voor een optimale prestatie.
2. Vul een glas met de eerste 4 tot 6 ijsblokjes.
3. Wacht nog eens 8 uur en haal nog eens 4 tot 6 ijsblokjes uit de dispenser.
4. Wacht vervolgens nog eens 16 uur en laat een glas vollopen met ijsblokjes.

OPMERKING

- Als u al het ijs in een keer gebruikt, moet u 8 uur wachten voordat u de eerste 4 tot 6 ijsblokjes uit de dispenser haalt. Dit zorgt ervoor dat de ijsemmer op de juiste wijze met ijs wordt gevuld.
- IJsblokjes die snel worden gemaakt, kunnen er wit uitzien. Dit is normaal.

⚠ LET OP

Neem een geschikte hoeveelheid ijs voor de maat van de beker.

- Wanneer u te veel ijs uit de dispenser laat komen, kan het op de grond vallen, wat persoonlijk letsel tot gevolg kan hebben.
- Er kan zich ijs ophopen waardoor de ijskoker verstopt kan raken.

De watertank vullen met drinkwater (alleen bepaalde modellen)

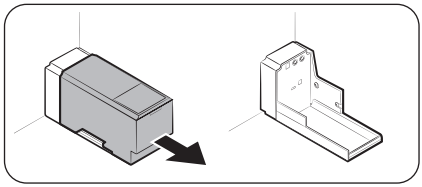

Wanneer u de watertank voor het eerst gebruikt, reinigt u de binnenkant en droogt u deze.

1. Pak beide handgrepen aan de voorkant van de tank en schuif deze uit zoals weergegeven.

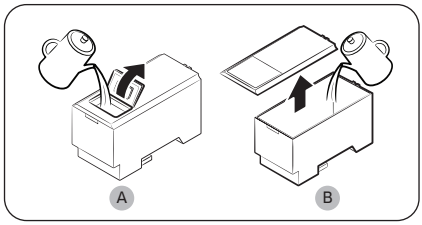

2. Open de voorste klep (A) van de afdekking of het volledige deksel (B) en vul de tank met max. 5 liter water.

⚠ LET OP

- De markering max. mag niet worden overschreden. Anders loopt het water over.
- Alleen met drinkwater vullen.

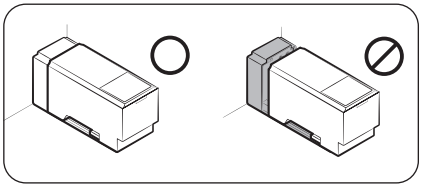

3. Plaats de watertank terug in het dispensermechanisme. Zorg dat de voorkant (met de voorste klep) van de tank naar voren is gericht.

⚠ **LET OP**

- Controleer of de watertank in de legger past. Anders werkt de watertank mogelijk niet goed.
- Gebruik de koelkast niet zonder de watertank. Hierdoor zouden de koelprestaties kunnen afnemen.
- Vul de tank alleen met drinkwater, zoals als mineraalwater of gezuiverd water. Gebruik geen andere vloeistof.
- Wees voorzichtig wanneer u een gevulde tank verplaatst. Als de tank valt, kan dit lichamelijk letsel veroorzaken.
- Probeer de interne pomp niet zelf te demonteren. Als de interne pomp is beschadigd of losgekoppeld van de watertank, werkt de dispenser niet.

Voor het eerste gebruik

- Druk 10 seconden op de dispenserhendel om de slangen van het watersysteem te ontluchten.
- Gooi de eerste zes glazen water weg om onzuiverheden uit het watersysteem te verwijderen.

IJs maken (alleen bepaalde modellen)

De koelkast heeft een ingebouwde ijsmaker waarmee u automatisch ijs krijgt zodat u naar wens kunt genieten van gefilterd water met ijsblokjes of gemalen ijs.

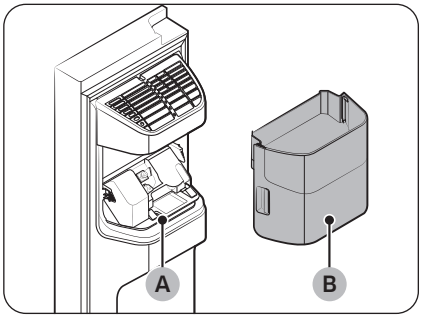

Als er geen ijs uit de dispenser komt, controleer dan eerst of de ijsmaker goed functioneert en ijs maakt.

De ijsmaker controleren

1. Houd de **ijsemmer (B)** met beide handen vast en neem de emmer uit de **ijskoker (A)**.
2. Controleer of de ijsemmer voldoende ijs bevat.

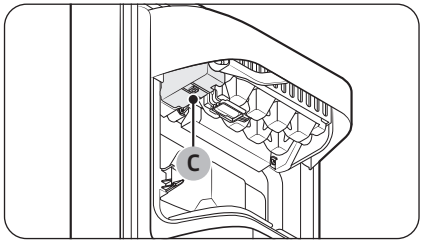

3. Druk op toets (C) aan de onderkant van de ijsmaker. De gong (ding-dong) klinkt wanneer u op de toets drukt.
4. Er klinkt nog een gong als de ijsmaker goed werkt.

OPMERKING

Als dit symptoom aanhoudt, neemt u contact op met de installateur van de waterleiding of een lokaal servicecentrum van Samsung.

⚠ LET OP

- Druk niet herhaaldelijk op de toets als de lade gevuld is met ijs of water. Hierdoor kan het water overstromen of het ijs vast raken.
- Als de koelkast na een stroomstoring weer wordt ingeschakeld, kan de ijsemmer een mengsel van gesmolten en vastgelopen ijsblokjes bevatten. De dispenser zal hierdoor niet meer werken. U kunt dit voorkomen door de ijsemmer leeg te gooien voordat u de koelkast gebruikt.
- Wanneer u de ijsemmer plaatst of wegneemt uit de ijskoker kunt u dit het beste met beide handen doen om te voorkomen dat de emmer valt.
- Laat kinderen niet aan de ijsmaker hangen of ermee spelen. Dit geldt ook wat betreft de ijsemmer. Kinderen zouden zich kunnen bezeren.
- Plaats geen vingers of andere voorwerpen in de opening van de dispenser of de ijskoker. Als u dit wel doet, kan dit lichamelijk letsel of schade aan eigendommen veroorzaken.

OPMERKING

- Wanneer de ijsmaker op 'AAN' staat, blijft de koelkast ijs maken, ook als u de ijsemmer verwijdert.
- Zorg ervoor dat u de ijsmaker op 'UIT' zet wanneer u de ijsmaker niet gaat gebruiken.
- Als u de ijsemmer verwijdert, heeft dit geen invloed op de thermische en mechanische prestaties van de koelkast.
- De aangegeven vriezercapaciteit is gemeten met vriezergeleider en de onderste legger, na het verwijderen van de ijsmaker en de bovenste en onderste lade.

Meer opslagruimte creëren (alleen bepaalde modellen)

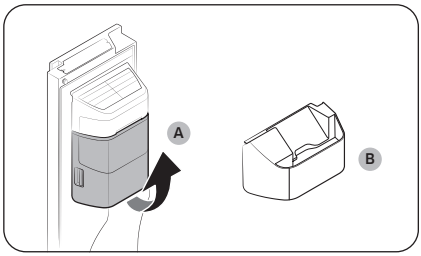

Als u de ijsmaker niet gebruikt en meer opslagcapaciteit wilt creëren, kunt u de **ijsemmer (A)** verwijderen. U kunt vervolgens de **vriezergeleider (optioneel) (B)** installeren op de plek van de ijsemmer.

⚠ LET OP

Als de emmer van de ijsmaker verwijderd is, moet u de ijsmaker uitschakelen.

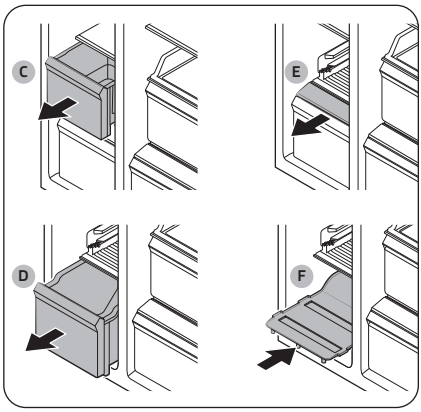

Als u meer ruimte wilt maken, verwijdert u de **bovenste lade (C)**, de **onderste lade (D)** en de **afdekking van de onderste lade (E)**. Plaats vervolgens de geleverde **bodemplaat (F)**.

OPMERKING

- Het verwijderen van de laden heeft geen invloed op de temperatuur of het gebruik van de vriezer.
- De aangegeven vriezercapaciteit is gemeten met de bodemplaat, na het verwijderen van de bovenste lade, de onderste lade en de afdekking van de onderste lade.

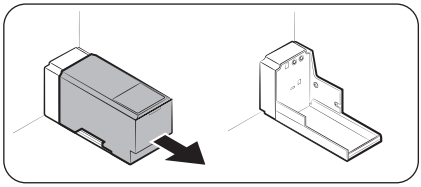

Voor nog meer ruimte verwijdert u de watertank en gebruikt u de vrijgekomen ruimte voor het opslaan van nog meer producten.

Bediening

IJsemmer

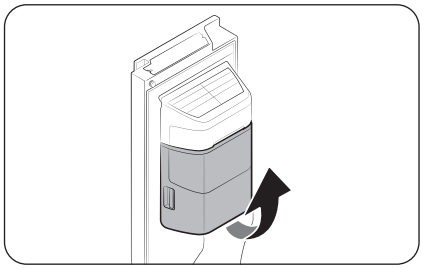

Als u een langere tijd geen ijs produceert, kan het ijs gaan klonteren in de ijsemmer. Als dit gebeurt, dient u alle ijsblokjes te verwijderen en de emmer leeg te maken.

1. Als u de ijsemmer wilt verwijderen, tilt u deze voorzichtig op en trekt u de emmer er langzaam uit. Houd daarbij de handgrepen met beide handen vast.
2. Verwijder de emmer en maak deze leeg.

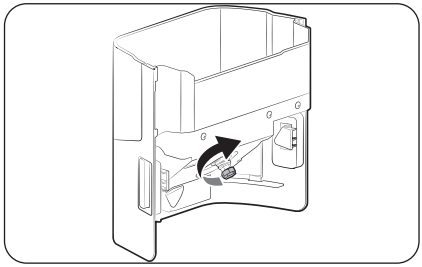

3. Als u klaar bent, draait u de hendel aan de achterzijde van de emmer 90° en plaatst u de emmer weer terug. Zorg dat de emmer stevig op zijn plaats zit door deze vast te drukken tot u een klikgeluid hoort.

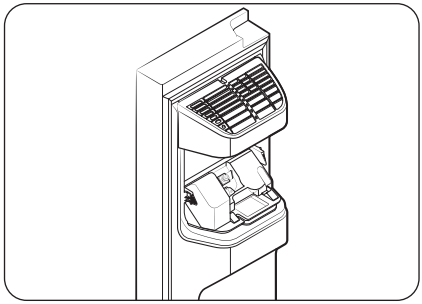

⚠ LET OP

- Oefen geen buitensporige kracht uit op de klep van de emmer. De klep kan afbreken.
- Gebruik niet te veel kracht bij het sluiten van de deur. Er kan water in de ijsmaker komen.
- Om letsel te voorkomen, moet u al het ijs al water dat op de grond terecht is gekomen direct opruimen.
- Laat kinderen niet spelen met de waterdispenser of de ijsmaker om ongelukken of letsel te voorkomen.
- Steek geen handen of voorwerpen in de ijskoker. Dit kan lichamelijk letsel of schade aan het product veroorzaken.

OPMERKING

- Het is normaal dat de ijsmaker tijdens het ijs maken geluid produceert.
- Als de deur open is, werken de ijsmaker en de waterdispenser allebei niet.

Waterdruk

U kunt aan de hand van de volgende stappen controleren hoeveel water in de ijslade stroomt.

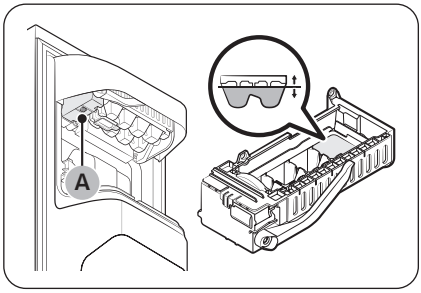

1. Verwijder de ijsemmer.
2. Druk op toets (A) aan de onderkant van de ijsmaker. Normaal gesproken wordt de ijslade binnen enkele minuten gevuld met water.
3. Als het waterpeil lager is dan verwacht, controleer dan de waterdruk van de watertoevoer. Dit is geen defect aan het systeem.

⚠ **LET OP**

- Niet herhaaldelijk op de toets aan de onderkant van de ijsmaker drukken wanneer de lade is gevuld met water. Hierdoor kan het water overstromen of het ijs vast raken.
- Zorg dat de emmer op de juiste manier is geplaatst. Als dat niet het geval is, zal de ijsmaker niet werken.
- Verwijder bij een stroomstoring de ijslade. Er kan water uit stromen.

Automatische ijsmaker (alleen bepaalde modellen)

De koelkast heeft een ingebouwde ijsmaker die automatisch ijs produceert.

- Het algehele ontwerp en/of de accessoires kunnen per model verschillen.
- De ijsschep wordt meegeleverd in de koelkast.

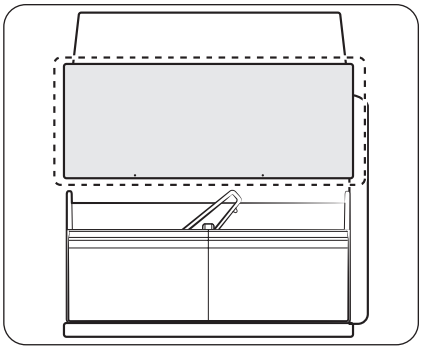

- Dit product heeft twee typen ijsmakers.
- U hoeft de lade van de ijsemmer alleen maar uit te schuiven als u ijs wilt gebruiken. Na gebruik schuift u de lade terug.

⚠ **WAARSCHUWING**

Verstikkingsgevaar: IJs kan verstikking veroorzaken bij kleine kinderen.

IJs maken

Nadat u uw koelkast hebt geïnstalleerd en aangesloten, volgt u deze instructies om er zeker van te zijn dat u naar behoren ijs kunt maken en dat de ijsemmer vol met ijs blijft.

Bediening

Voor het eerste gebruik

- Laat de ijsmaker 1 tot 2 dagen lang ijs maken.
- Gooi de eerste 1 tot 2 emmers ijs weg om onzuiverheden uit het watersysteem te verwijderen.

Diagnose

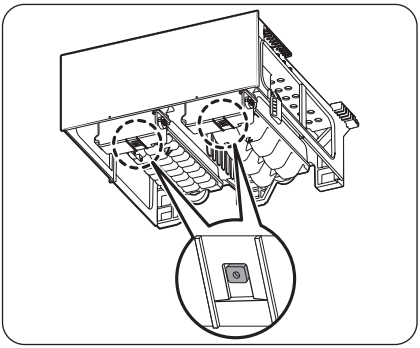

- Het algehele ontwerp en/of de accessoires kunnen per model verschillen.
- Als er geen ijs wordt geproduceerd, controleer dan eerst de status van de ijsmaker via de **Test**-knop onderaan de ijsmaker.
- Druk op de **Test**-knop aan de onderkant van de ijsmaker. De gong (ding-dong) klinkt wanneer u op de knop drukt. Er klinkt nog een gong als de ijsmaker goed werkt.

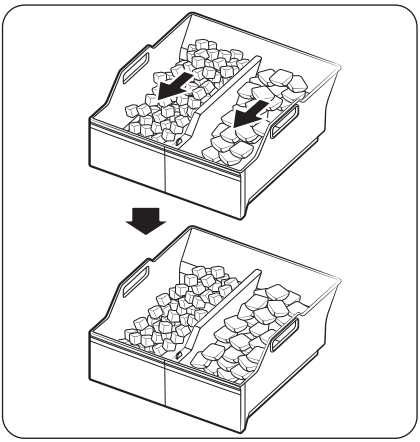

- Het normaal als er meer ijs aan één kant van de bak ligt. Verdeel het ijs gelijkmatig in de bak om meer ijs op te kunnen slaan.

IJs maken (alleen bepaalde modellen)

IJsmaker

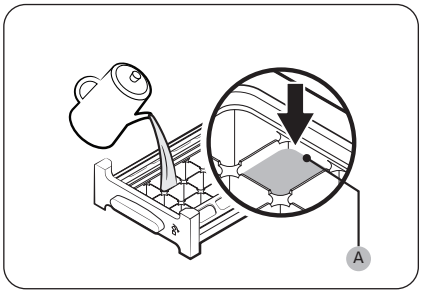

1. Open de deur van de vriezer en schuif de ijslade open.
2. Vul de lade tot aan de markering maximumniveau (A) achteraan de binnenkant van de lade met water.
3. Schuif de lade weer op zijn plek.

OPMERKING

De tijd voor het maken van ijs hangt af van de temperatuurinstelling.

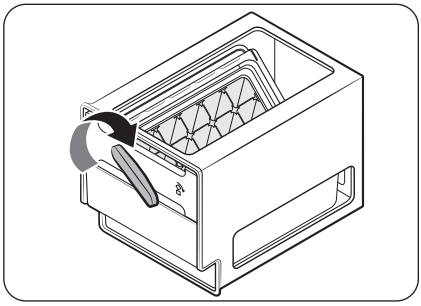

OPMERKING

- Zorg ervoor dat de ijsblokjesbak onder de ijslade is geplaatst.
- Als u ijsblokjes wilt krijgen, draait u de hendel van de bak naar rechts om de helft van de ijsblokjes in de bak te verzamelen. Draai deze vervolgens naar links om de andere helft te verzamelen.
- Haal de bak eruit door er een beetje aan te draaien en deze naar voren te trekken.

Onderhoud

Behandeling en onderhoud

Leggers (koelkast/vriezer) / wijnrek (alleen bepaalde modellen)

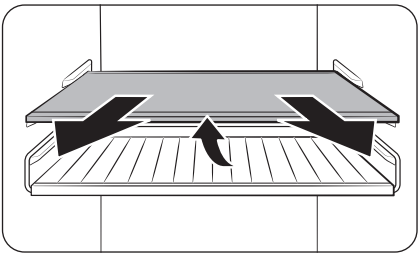

1. Trek de legger (of wijnrek) een stukje naar voren. Trek hem dan naar buiten terwijl u de achterkant optilt.

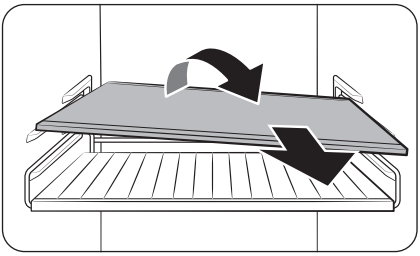

2. Draai de legger (of het wijnrek) schuin om te verwijderen.

⚠ **LET OP**

- De legger moet goed worden geplaatst. Plaats deze niet ondersteboven.
- Glazen accessoires kunnen het oppervlak van de glazen leggers beschadigen.
- Plaats geen legger in het wijnrek. Hierdoor kan de koelkast beschadigd raken. (alleen bepaalde modellen)

Deurbakken

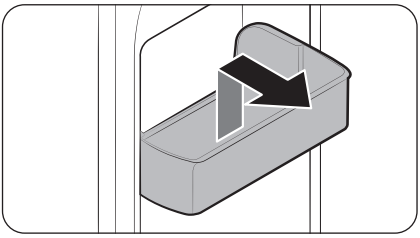

Als u een deurbak wilt verwijderen, houd dan de voorzijden van de bak vast en til deze voorzichtig op om te verwijderen.

Laden

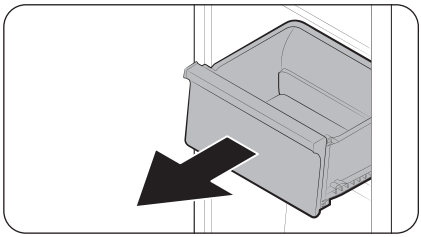

Til de voorkant van de lade voorzichtig op en schuif deze eruit.

Bewaarlade voor groenten of gedroogd eten en vlees

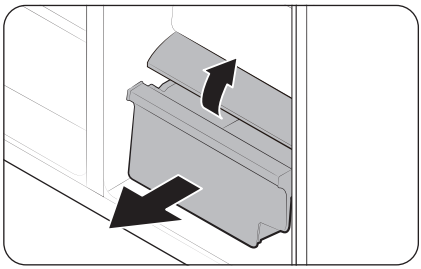

Als u de groentelade uit de koelkast of de drooglade uit de vriezer wilt verwijderen:

1. Verwijder zo nodig eerst de omringende multifunctionele lades.

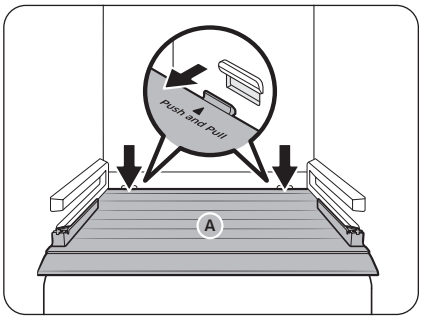

2. Als de groentelade van uw koelkast is voorzien van een **afdekking (A)**, verwijder dan eerst deze afdekking.
   a. Trek de lade half naar buiten.
   b. Trek aan de afdekking terwijl u op de zijden achterin drukt (zoals aangegeven in de afbeelding).
3. Trek daarna de groentelade/drooglade voorzichtig uit de koelkast.

IJsemmer (alleen bepaalde modellen)

Zie het gedeelte IJsemmer op pagina 86 als u de ijsemmer wilt verwijderen.

Onderhoud

Waar u de schep moet bewaren (alleen bepaalde modellen)

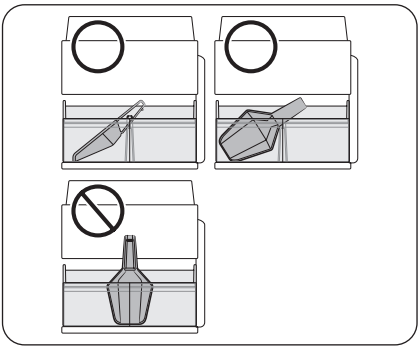

Bewaar de schep in het voorste deel van de ijsemmer. Plaats de schep zoals weergegeven op de afbeelding. Zorg ervoor dat de schep niet in de weg zit van de ijsdispenser nadat de lade van de ijsemmer is ingeschoven.

OPMERKING

Als de lade van de ijsemmer niet volledig wordt ingeschoven, kan er ijs achter (en buiten) de ijsemmer terechtkomen of kan de ijsmaker stoppen met het maken van ijs.

Automatisch gevulde kan (alleen bepaalde modellen)

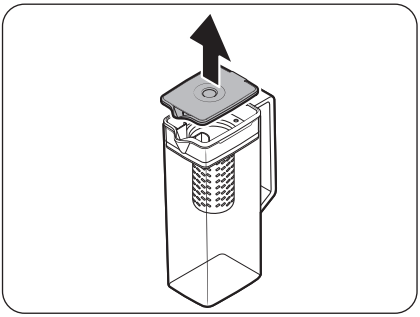

1. Pak een groef op de handgreep van het **deksel** en trek omhoog om het te verwijderen.

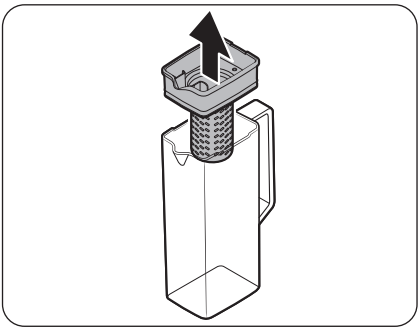

2. Houd beide kanten van de **houder van de theehouder** vast en til deze op om te verwijderen.

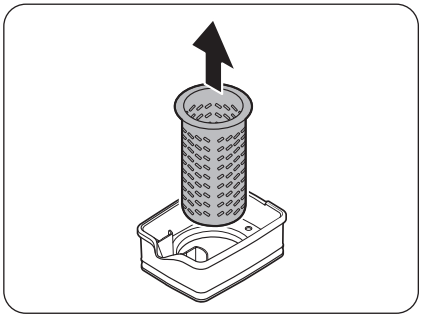

3. Trek de **theehouder** uit de afgesloten opening terwijl u deze iets draait.
4. Reinig de **theehouder** met neutrale reinigingsmiddelen en stromend water. Goed afspoelen en afdrogen.
5. Zet de automatisch gevulde kan weer in elkaar in de omgekeerde volgorde van het uit elkaar halen.

⚠ **LET OP**

De waterkan en het deksel zijn niet magnetronbestendig. Kan en deksel kunnen smelten of vervormen bij blootstelling aan warmte (inclusief heet water). Was ze met de hand in koud of warm water indien nodig. (De watertemperatuur moet lager zijn dan 70 °C.)

Onderhoud

Reinigen

Binnenkant en buitenkant

⚠ **WAARSCHUWING**

- Gebruik geen wasbenzine, thinner, azijn, vloeibare bleek, natriumbicarbonaat, citroenzuur, zoutmengsels of huis-/autoreinigingsmiddelen zoals bleekmiddel om het apparaat schoon te maken. Deze kunnen het oppervlak van de koelkast beschadigen en brand veroorzaken.
- Spuit geen water op de koelkast. Er kunnen elektrische schokken ontstaan.
- Plaats uw vingers of andere voorwerpen niet in de opening van de dispenser.

Verwijder alle vreemde stoffen als stof en water regelmatig met een droge doek uit de klemmen en contactpunten van de stekker.

1. Ontkoppel het netsnoer.
2. Gebruik een vochtige, zachte, pluisvrije doek of keukenpapier om de koelkast van binnen en buiten schoon te maken.
3. Als u klaar bent, gebruik dan een droge doek of keukenpapier om alles goed te drogen.
4. Steek het netsnoer in het stopcontact.

IJs-/waterdispenser (alleen bepaalde modellen)

OPMERKING

Reinig om hygiënische redenen regelmatig het dispensergedeelte.

⚠ **LET OP**

Wanneer u gemalen ijs selecteert, kan er wat ijsschaafsel in de ijskoker achterblijven. Om dit voorkomen verwijdert u resterend ijs uit de ijskoker met een schone zachte doek.

Dispensermondstuk (alleen bepaalde modellen)

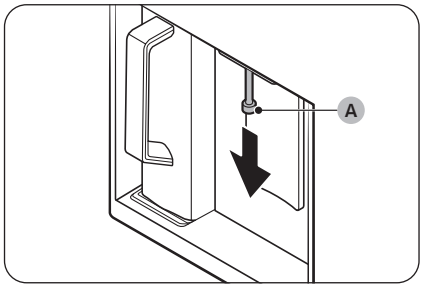

1. Houd het uiteinde van het dispensermondstuk (A) vast.
2. Terwijl u het dispensermondstuk (A) naar links draait, trekt u het naar beneden om het uit de dispenser te verwijderen.

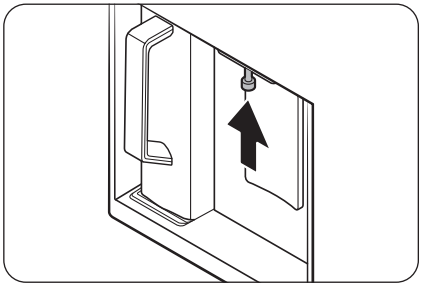

3. Reinig het dispensermondstuk grondig en plaats het weer terug.

⚠ **LET OP**

- Druk het dispensermondstuk volledig naar binnen tot de oorspronkelijk positie.
- Gebruik geen ruwe schuurspons voor het reinigen van het dispensermondstuk.

Rubber afdichtingen

Als de rubber afdichtingen van een deur vuil worden, kan de deur mogelijk niet goed gesloten worden, waardoor de prestaties en efficiëntie van de koelkast achteruit gaan. Gebruik een mild schoonmaakmiddel en een vochtige doek om de rubber afdichtingen schoon te maken. Vervolgens goed droog maken met een doek.

Paneel aan de achterzijde

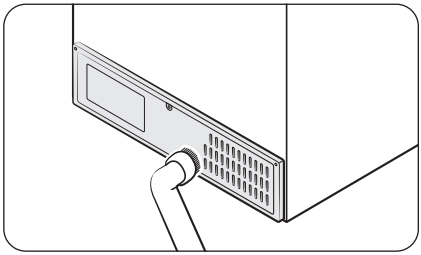

Maak het paneel een of twee keer per jaar met een stofzuiger schoon om ervoor te zorgen dat kabels en blootliggende delen van het paneel aan de achterzijde schoon blijven.

⚠ **LET OP**

De kap van het paneel aan de achterzijde niet verwijderen. Er kan een elektrische schok plaatsvinden.

Onderhoud

Maasfilter (alleen bepaalde modellen)

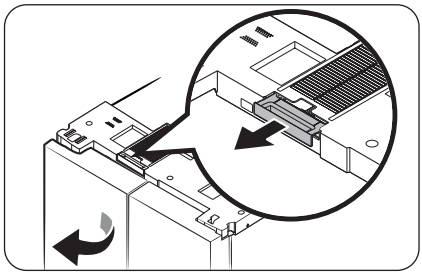

- Open de linkerdeur van de koelkast en verwijder het maasfilter dat zich aan de bovenkant van de koelkast bevindt.
  - Nadat u het stof hebt verwijderd, wast u het filter voorzichtig met lauw water gemengd met een neutraal reinigingsmiddel.

OPMERKING

- Er kan stof van het filter vallen wanneer u het verwijdert.
- Het maasfilter kan beschadigd raken als u het met een borstel schrobt of met heet water wast.
- Als u een sterke geur of ernstige verontreiniging waarneemt, week het filter dan 30 minuten in lauw water gemengd met een neutraal reinigingsmiddel voordat u het afspoelt.

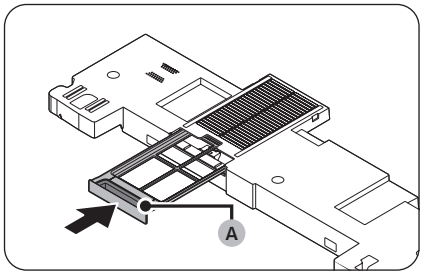

- Nadat het filter helemaal droog is, plaatst u het terug met de **filterhandgreep (A)** naar buiten gericht.
  - Vermijd bij het drogen van het filter direct zonlicht en laat het volledig drogen in de schaduw.

Vervanging

Lampjes

De lampjes kunnen niet door de gebruiker worden vervangen. Neem contact op met een lokaal servicecentrum van Samsung als u de lampjes van de koelkast wilt vervangen.

Lamp (lichtbron)

Dit product bevat een lichtbron van energie-efficiëntieklasse <G>.

De lamp(en) en/of voorschakelappara(a)t(en) mogen niet door de gebruiker worden onderhouden. Neem contact op met een lokaal servicecentrum van Samsung als u de lamp(en) en/of voorschakelappara(a)t(en) van het product wilt vervangen.

Voor uitgebreide instructies over het vervangen van lampen en voorschakelapparaten bij uw product gaat u naar de Samsung-website (http://www.samsung.com), en naar Support > Support home, en voert u de modelnaam in.

Voor uitgebreide instructies over het verwijderen van lampen en voorschakelapparaten volgt u de bovenstaande vervangingsinstructie.

Problemen oplossen

Bekijk de onderstaande punten voordat u met de klantenservice belt. Alle gesprekken met de klantenservice die over normale situaties gaan (d.w.z. geen defecten), worden bij de gebruiker in rekening gebracht.

Algemeen

Temperatuur

Symptoom	Mogelijke oorzaken	Oplossing
Koelkast/vriezer doet het niet. Temperatuur van de koelkast/vriezer is te hoog.	• Netsnoer is niet goed aangesloten.	• Steek het netsnoer goed in het stopcontact.
	• Temperatuur is niet goed ingesteld.	• Stel de temperatuur lager in.
	• Koelkast bevindt zich in de buurt van een warmtebron of in direct zonlicht.	• Houd de koelkast uit de buurt van direct zonlicht en warmtebronnen.
	• Onvoldoende ruimte tussen koelkast en wanden of kasten in de buurt.	• We raden aan meer dan 50 mm ruimte tussen de koelkast en de omringende muren (of kasten) te laten.
	• De koelkast is te vol. Etenswaren blokkeren de luchtcirculatie in de koelkast.	• Doe de koelkast niet te vol. Zorg ervoor dat etenswaren de luchtgaten in de koelkast niet kunnen blokkeren.
Koelkast/vriezer is te koud.	• Temperatuur is niet goed ingesteld.	• Stel de temperatuur hoger in.
De binnenwand van de koelkast is heet.	• De koelkast heeft hittebestendige pijpen in de binnenwand.	• De koelkast heeft warmtebestendige leidingen in de hoeken aan de voorzijde om condensvorming te voorkomen. Als de omgevingstemperatuur stijgt, werkt deze apparatuur mogelijk niet goed. Dit is geen defect aan het systeem. 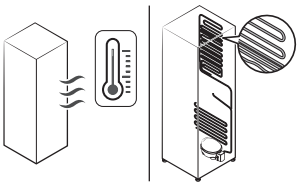

Symptoom	Mogelijke oorzaken	Oplossing
Verlichting, bedieningspaneel, ijsmaker en water- en ijsdispenser werken niet gelijktijdig.	• Modusregeling is niet goed ingesteld.	**1.** Houd ◯ en 〉 gedurende 6 seconden tegelijk ingedrukt. **2.** Druk op 〉 wanneer het display knippert. **3.** Selecteer volgende knop. • Als het symptoom aanhoudt na het volgen van deze stappen, neemt u contact op met het servicecentrum van Samsung Electronics.

Vreemde lucht

Symptoom	Mogelijke oorzaken	Oplossing
Koelkast heeft een vreemde lucht.	• Bedorven etenswaren.	• Maak de koelkast schoon en verwijder de bedorven etenswaren.
	• Etenswaren met een sterke geur.	• Zorg dat etenswaren met een sterke lucht luchtdicht zijn verpakt.

Aanvriezing

Symptoom	Mogelijke oorzaken	Oplossing
Aanvriezing rond de luchtopeningen.	• Etenswaren blokkeren de luchtopeningen.	• Zorg dat etenswaren de luchtopeningen niet kunnen blokkeren.
Aanvriezing aan de binnenwanden.	• Deur is niet goed gesloten.	• Zorg dat etenswaren de deur niet blokkeren. Maak de deurpakking schoon.

Condensatie

Symptoom	Mogelijke oorzaken	Oplossing
Er zit condensatie op de binnenwanden.	• Als de deur wordt opengelaten, komt er vocht de koelkast in.	• Verwijder het vocht en laat een deur niet lange tijd openstaan.
	• Etenswaren met een hoge vochtigheid.	• Zorg dat etenswaren luchtdicht zijn ingepakt.

Problemen oplossen

Water-/ijs (alleen dispensermodellen)

Symptoom	Mogelijke oorzaken	Oplossing
De waterstroom is zwakker dan normaal.	• De waterdruk is te laag.	• Zorg ervoor dat de waterdruk tussen 30 en 125 psi is.
De ijsmaker maakt een zoemend geluid.	• De ijsmaakfunctie is geactiveerd, maar de watertoevoer naar de koelkast is niet aangesloten.	• Schakel de ijsmaker uit.
De ijsmaker maakt geen ijs.	• De ijsmaker is zojuist geïnstalleerd.	• U moet 24 uur wachten voordat de koelkast ijs kan maken.
	• De temperatuur van de vriezer is te hoog.	• Stel de temperatuur van de vriezer lager dan -18 ℃ of -20 ℃ in bij warme omgevingslucht.
	• De functie Lock (Vergrendelen) van het dispenserpaneel is geactiveerd.	• Houd \⏻/ 3 seconden ingedrukt om de functie Lock (Vergrendelen) van het dispenserpaneel uit te schakelen.
	• IJsmaker is uit.	• Schakel de ijsmaker in.
	• De lade van de ijsemmer is niet volledig ingeschoven.	• Duw de lade van de ijsemmer om deze volledig in te schuiven.
Er komt geen ijs uit de ijsdispenser.	• Er kan een blokkering ontstaan als de ijsmaker lange tijd niet wordt gebruikt (ca. 3 weken).	• Als u de koelkast langere tijd niet gaat gebruiken, maak dan de lade van de ijsemmer leeg en schakel de ijsmaker uit.
	• De lade van de ijsemmer is niet goed ingeschoven.	• Zorg ervoor dat de lade van de ijsemmer goed is ingeschoven.
	• De waterleiding is niet juist aangesloten of de watertoevoer is niet ingeschakeld.	• Controleer de waterinstallatie. 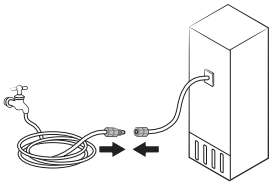

Symptoom	Mogelijke oorzaken	Oplossing
Er komt geen water uit de ijsdispenser.	• De waterleiding is niet juist aangesloten of de watertoevoer is niet ingeschakeld.	• Controleer de waterinstallatie. 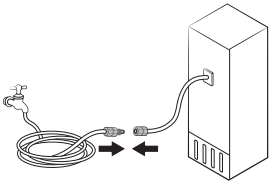
	• De functie Lock (Vergrendelen) van het dispenserpaneel is geactiveerd.	• Houd \⌂/ 3 seconden ingedrukt om de functie Lock (Vergrendelen) van het dispenserpaneel uit te schakelen.
	• Er is een waterfilter van een derde partij geïnstalleerd.	• Gebruik alleen filters die door Samsung zijn geleverd of goedgekeurd. • Niet-goedgekeurde filters kunnen gaan lekken en de koelkast beschadigen.
Wanneer u het pictogram ⌂ ziet.	Algemeen type • ⌂ staat op het hoofdpaneel. Type Family Hub, AI Home Hub • De ⌂-indicator licht rood op.	Algemeen type • Vervang het waterfilter. Druk na het vervangen op Filter Reset (Filter resetten). Type Family Hub • Vervang het waterfilter. Na het vervangen, stelt u het filter opnieuw in met Fridge Manager (Koelkastbeheer) > Fridge Settings (Koelkastinstellingen) > Water Filter (Waterfilter). Type AI Home Hub • Vervang het waterfilter. Na het vervangen stelt u het filter opnieuw in via Product Care (Productzorg) > Water Filter (Waterfilter).

Problemen oplossen

Deur automatisch open (alleen bepaalde modellen)

<table>
<tr><th colspan="2">Symptoom</th><th>Mogelijke oorzaken</th><th>Oplossing</th></tr>
<tr><td rowspan="3">De koelkastdeuren gaan niet ver genoeg open.</td><td>Beide deuren
 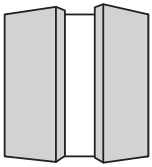 </td><td>• De achterkant van de koelkast staat te laag.</td><td>• Zet de achterkant van de koelkast hoger om de koelkast waterpas te zetten. *
 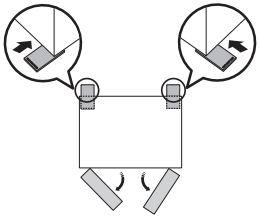 </td></tr>
<tr><td>Linkerdeur
 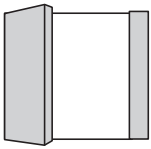 </td><td>• De achterzijde van de koelkast staat te laag aan de rechterkant.</td><td>• Zet de achterzijde van de koelkast aan de rechterkant hoger om deze waterpas te zetten. *
 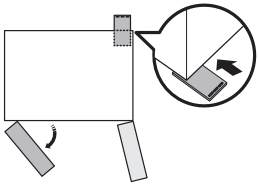 </td></tr>
<tr><td>Rechterdeur
 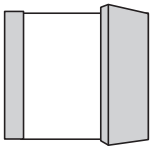 </td><td>• De achterzijde van de koelkast staat te laag aan de linkerkant.</td><td>• Zet de achterzijde van de koelkast aan de linkerkant hoger om deze waterpas te zetten. *
 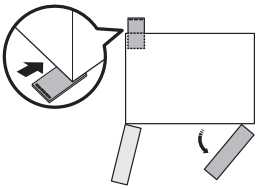 </td></tr>
</table>

Symptoom	Mogelijke oorzaken	Oplossing
De koelkastdeuren gaan te ver open. 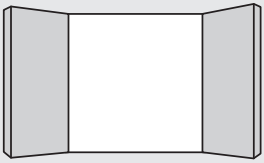	• De voorkant van de koelkast staat te laag.	• Zet de voorkant van de koelkast hoger om de koelkast waterpas te zetten. * 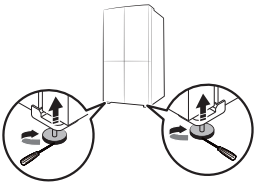

* Zie voor meer informatie over het waterpas zetten van de koelkast het gedeelte '**STAP 4 De stelpoten afstellen**' op pagina **40**.)

Problemen oplossen

Hoort u een abnormaal geluid uit de koelkast?

Bekijk de onderstaande punten voordat u met de klantenservice belt. Alle gesprekken met de klantenservice die over normale geluiden gaan, worden bij de gebruiker in rekening gebracht.

Deze geluiden zijn normaal.

- Aan het begin en het einde van een koelcyclus kan de koelkast geluiden maken die lijken of de ontbranding van een motor. Dit geluid neemt gaandeweg af.

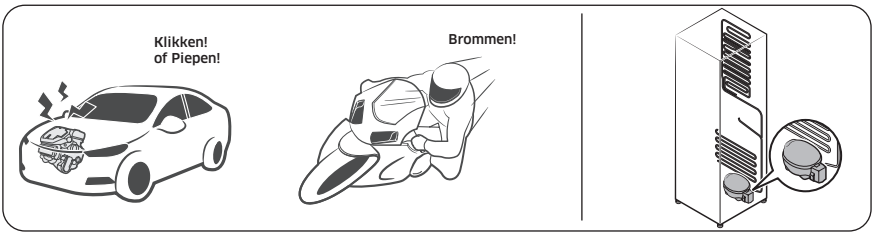

- Terwijl de ventilator draait, kunt u deze geluiden horen. Wanneer de koelkast de ingestelde temperatuur bereikt, hoort u de ventilator niet meer.

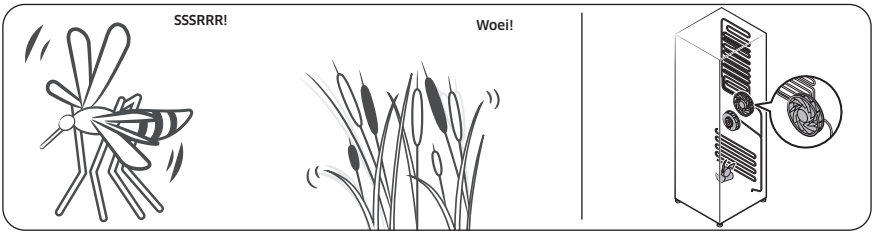

- Tijdens een ontdooiingscyclus kan er water op de ontdooiingsverwarming druppelen, waardoor er een sissend geluid hoorbaar kan zijn.

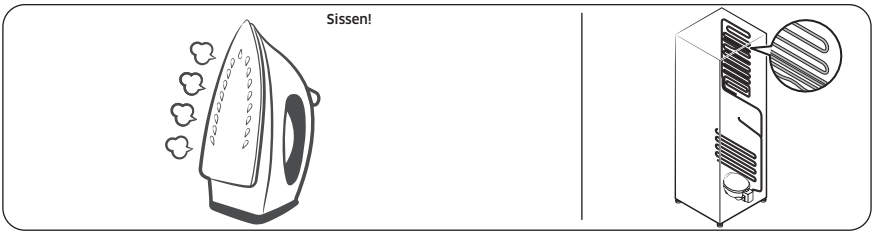

- Wanneer de koelkast koelt of vriest, gaan er koelgassen door de afgesloten buizen, waardoor u een bubbelend geluid kunt horen.

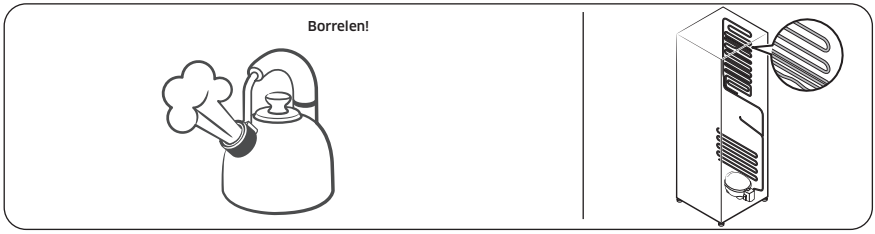

- Wanneer de koelkasttemperatuur toeneemt of afneemt, zetten plastic onderdelen uit of krimpen ze, waardoor u kloppende geluiden kunt horen. Deze geluiden treden op tijdens de ontdooiingscyclus of wanneer elektronica in de koelkast aan het werk is.

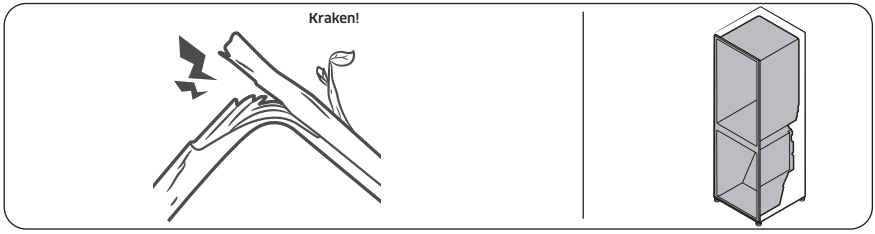

- Voor modellen met een ijsblokjesmaker: Wanneer de waterklep open gaat om de ijsblokjesmaker te vullen, kunt u een zoemend geluid horen.
- Doordat de druk verandert bij het openen en sluiten van de koelkastdeur, kunt u een sissend geluid horen.

Problemen oplossen

SmartThings (alleen bepaalde modellen)

Symptoom	Actie
Kan SmartThings niet op de app-markt vinden.	• De ondersteunende softwareversie van de SmartThings-app kan worden gewijzigd volgens het beleid voor ondersteunde besturingssystemen dat de fabrikant biedt. Bovendien kan, wat de SmartThings-app of de functies die de app ondersteunt betreft, het updatebeleid voor nieuwe toepassingen van het huidige besturingssysteem worden opgeschort vanwege bruikbaarheid of beveiliging.
De SmartThings-app werkt niet.	• De SmartThings-app is alleen beschikbaar voor bepaalde modellen. • De oude app Samsung Smart Refrigerator kan geen verbinding maken met Samsung Smart Home-modellen.
De SmartThings-app is geïnstalleerd maar is niet verbonden met mijn koelkast.	• Als u de app wilt gebruiken, moet u zich aanmelden bij uw Samsung-account. • Controleer of de router normaal werkt. • Als het Wi-Fi-pictogram op het display van de koelkast is uitgeschakeld, duidt dit erop dat er nog geen netwerkverbinding is. In dat geval kunt u de SmartThings-app gebruiken om uw koelkast verbinding laten maken met en te registreren bij het toegangspunt (AP) in uw huis.
Ik kan me niet aanmelden op de app.	• Als u de app wilt gebruiken, moet u zich aanmelden bij uw Samsung-account. • Als u geen Samsung-account hebt, volgt u de scherminstructies van de app om er een aan te maken.
Er verschijnt een foutmelding wanneer ik mijn koelkast probeer te registreren.	• Easy Connection werkt mogelijk niet vanwege de afstand tot het toegangspunt (AP) of door elektrische ruis uit de omgeving. Wacht even en probeer het opnieuw.
De SmartThings-app is verbonden met mijn koelkast, maar doet het niet.	• Sluit de SmartThings-app en start deze opnieuw op, of ontkoppel de router en koppel deze opnieuw. • Schakel de koelkast uit en schakel deze na 1 minuut weer in.
Het Wi-Fi-pictogram knippert. ( ) (alleen bepaalde modellen)	• Verbind uw koelkast vóór gebruik met de SmartThings-app. Wanneer er succesvol verbinding is gemaakt, stopt de indicator met knipperen. - Als u geen verbinding kunt maken of de app niet wilt gebruiken, houd dan de toets > 10 seconden ingedrukt. De indicator stopt met knipperen en op het temperatuurdisplay wordt 'O FF' weergegeven.

Open Source Announcement

Open Source Announcement

(For Wi-Fi models only)

The software included in this product contains open source software.

The following URL http://opensource.samsung.com/opensource/SMART_TP1_0/seq/0 leads to open source license information as related to this product.

Bijlage

(Alleen voor EU-regio's)

Veiligheidsinstructie

- Voor het efficiëntste energiegebruik dient u alle onderdelen zoals bakken, laden, leggers en de ijsblokjestray op de plaats te houden waar deze door de fabrikant zijn geleverd.
- Dit koelapparaat is niet bedoeld voor gebruik als inbouwapparaat.

Installatieinstructie

Voor koelapparaten met klimaatklasse

Afhankelijk van de klimaatklasse is dit koelapparaat bedoeld voor gebruik binnen het omgevingstemperatuurbereik dat is aangegeven in onderstaande tabel.

De klimaatklasse is aangegeven op het typeplaatje. Het product werkt mogelijk niet naar behoren bij temperaturen buiten het aangegeven bereik.

U kunt de klimaatklasse vinden op het etiket aan de binnenzijde van de koelkast

Effectief temperatuurbereik

De koelkast is ontworpen voor normaal gebruik in het temperatuurbereik dat vermeld staat bij de classificatie.

Klasse	Symbool	Bereik van de omgevingstemperatuur (°C)	
		IEC 62552 (ISO 15502)	ISO 8561
Hoog temperatuurbereik	SN	+10 tot +32	+10 tot +32
Gematigd	N	+16 tot +32	+16 tot +32
Subtropisch	ST	+16 tot +38	+18 tot +38
Tropisch	T	+16 tot +43	+18 tot +43

OPMERKING

De koelprestaties en het energieverbruik van de koelkast kunnen worden beïnvloed door de omgevingstemperatuur, de regelmaat waarmee de deur wordt geopend en de plaats van de koelkast. Het wordt aanbevolen om waar nodig de temperatuurinstellingen te wijzigen.

Temperatuurinstructie

Aanbevolen temperatuur

De optimale temperatuur voor het bewaren van voedsel:

- Koelkast: 3 ˚C
- Vriezer: -19 ˚C
- Koelkast of Vriezer omschakelen: 3 ˚C

OPMERKING

De optimale temperatuurinstelling voor elk compartiment is afhankelijk van de omgevingstemperatuur. De hierboven vermelde optimale temperatuur is gebaseerd op een omgevingstemperatuur van 25 ˚C.

Snelkoelen

Met Snelkoelen wordt het koelproces op maximale ventilatorsnelheid versneld. De koelkast blijft twee en een half uur op maximale snelheid draaien en keert vervolgens terug naar de vorige temperatuur.

Snelvriezen

Met Snelvriezen wordt het vriesproces tot maximale ventilatorsnelheid versnelt. De vriezer blijft 50 uur op maximale snelheid draaien en keert vervolgens terug naar de vorige temperatuur. Als u een grote hoeveelheid voedingsmiddelen wilt invriezen, activeer Snelvriezen dan ten minste 20 uur voordat u voedsel in de vriezer plaatst.

OPMERKING

Wanneer u deze functie gebruikt, neemt het energieverbruik van de koelkast toe. Zet deze functie uit als u deze niet nodig hebt en zet de vriezer weer op de oorspronkelijke temperatuurinstelling.

Bijlage

De beste conservering van bewaarde etenswaren (alleen bepaalde modellen)

Dek etenswaren af om vochtverlies en het overnemen van geurtjes van andere voedingsmiddelen te beperken. Een grote pan met etenswaren als soep of stoofpot kunt u beter in kleinere porties verdelen en in ondiepe bakjes doen voordat u deze in de koelkast zet. Een groot stuk vlees of hele kip kan beter in kleinere stukken worden verdeeld of in ondiepe bakjes worden gedaan voordat u dit in de koelkast zet.

Plaatsing van etenswaren

Leggers	Leggers dienen aangepast te kunnen worden om plaats te bieden aan verschillende verpakkingen.
Speciale compartimenten (alleen bepaalde modellen)	Afgesloten groenteladen bieden een optimale bewaaromgeving voor groenten en fruit. Groenten hebben een hogere vochtigheidsgraad nodig, fruit een lagere. Groenteladen zijn uitgerust met een bediening om de luchtvochtigheid te regelen. (*Afhankelijk van model en opties) In een vleeslade met aanpasbare temperatuur kunnen vlees en kaas het langst worden bewaard.
In de deur bewaard	Bewaar bederfelijk voedsel niet in de deur. Eieren kunt u het beste in hun doos op een legger bewaren. De temperatuur van de opbergvakken in de deur wisselt sterker dan de temperatuur in de koelkast zelf. Houd de deur zoveel mogelijk gesloten.
Vriesvak	In het vriesvak kunt u diepvriesproducten bewaren, ijsblokjes maken en vers voedsel invriezen.

OPMERKING

Vries alleen verse etenswaren in onbeschadigde staat in. Houd etenswaren die u wilt invriezen uit de buurt van etenswaren die al bevroren zijn. Bewaar etenswaren luchtdicht verpakt om te voorkomen dat het zijn smaak verliest of uitdroogt.

Bewaartabel voor koelkast en vriezer

Hoe lang een product vers blijft, hangt af van de temperatuur en blootstelling aan vocht. Omdat de houdbaarheidsdatums op de verpakking geen richtlijn zijn voor het veilig gebruik van een product, kunt u deze tabel raadplegen en de tips opvolgen.

Melkproducten

Product	Koelkast	Vriezer
Melk	1 week	1 maand
Boter	2 weken	12 maanden
IJs	-	2-3 weken
Kaas	1 maand	4-6 maanden
Roomkaas	2 weken	Niet aangeraden
Yoghurt	1 maand	-

Vlees

Product	Koelkast	Vriezer
Verse rollades, biefstukken en koteletten	3-4 dagen	2-3 maanden
Vers gehakt, stoofvlees	1-2 dagen	3-4 maanden
Spek	7 dagen	1 maand
Verse worst van varken, rund of kalkoen	1-2 dagen	1-2 maanden

Gevogelte/eieren

Product	Koelkast	Vriezer
Vers gevogelte	2 dagen	6-8 maanden
Salade met gevogelte	1 dag	-
Verse eieren (in de schaal)	2-4 weken	Niet aangeraden

Bijlage

Vis/zeevruchten

Product	Koelkast	Vriezer
Verse vis	1-2 dagen	3-6 maanden
Gekookte/gebakken vis	3-4 dagen	1 maand
Vissalade	1 dag	Niet aangeraden
Gedroogde of ingemaakte vis	3-4 weken	-

Fruit

Product	Koelkast	Vriezer
Appels	1 maand	-
Perziken	2-3 weken	-
Ananas	1 week	-
Ander vers fruit	3-5 dagen	9-12 maanden

Groenten

Product	Koelkast	Vriezer
Asperges	2-3 dagen	-
Broccoli, spruitjes, doperwten en champignons	3-5 dagen	-
Kool, bloemkool, bleekselderij, komkommers en sla	1 week	-
Wortels, bietjes en radijsjes	2 weken	-

Informatie over het model en het bestellen van reserveonderdelen

Modelinformatie

Scan de QR-code op het energielabel om meer energielabel-informatie voor dit product te raadplegen in het Europees productregister voor energie-etikettering (EPREL).

U vindt de QR-code op het energielabel in uw productverpakking.

Onderdeelinformatie

- De minimumperiode dat reserveonderdelen, die noodzakelijk zijn voor reparatie van het apparaat, beschikbaar zijn
  - 7 jaar thermostaten, temperatuursensoren, printplaten en lichtbronnen, deurgrepen, deurscharnieren, trays, manden (dozen of laden)
  - 10 jaar deurafdichtingen
- De minimale garantieperiode voor het koelapparaat die wordt geboden door de fabrikant 24 maanden.
- Relevante informatie voor het bestellen van reserveonderdelen, rechtstreeks of via andere door de fabrikant, importeur of erkende vertegenwoordiger geboden kanalen
- U kunt professionele reparatie-informatie vinden op http://samsung.com/support.
  U kunt de onderhoudshandleiding voor gebruikers vinden op http://samsung.com/support.

Notities

Notities

OPMERKING (Alleen voor Wi-Fi-modellen)

Hierbij verklaart Samsung dat deze radioapparatuur voldoet aan de richtlijn 2014/53/EU en met de relevante wettelijke vereisten in het VK.

De volledige tekst van de EU-conformiteitsverklaring en de VK-conformiteitsverklaring is beschikbaar op het volgende internetadres: De officiële conformiteitsverklaring vindt u op http://www.samsung.com. Ga hiervoor naar Support > Zoeken en geef de modelnaam op.

	Frequentiebereik	Zendvermogen (maximaal)
Wi-Fi	2412 - 2472 MHz	20 dBm
Bluetooth	2402 - 2480 MHz	20 dBm

FRANCE	01 48 63 00 00	www.samsung.com/fr/support
GERMANY	06196 77 555 77	www.samsung.com/de/support
LUXEMBURG	261 03 710	www.samsung.com/be_fr/support
NETHERLANDS	088 90 90 100	www.samsung.com/nl/support
BELGIUM	02-201-24-18	www.samsung.com/be/support (Dutch) www.samsung.com/be_fr/support (French)
NORWAY	21629099	www.samsung.com/no/support
DENMARK	707 019 70	www.samsung.com/dk/support
FINLAND	030-6227 515	www.samsung.com/fi/support
SWEDEN	0771-400 300	www.samsung.com/se/support
CYPRUS	8009 4000 only from landline, toll free	www.samsung.com/gr/support
GREECE	80111-SAMSUNG (80111 726 7864) only from land line (+30) 210 6897691 from mobile and land line	
ITALIA	800-SAMSUNG (800.7267864)	www.samsung.com/it/support
PORTUGAL	210 608 098 Chamada para a rede fixa nacional Dias úteis das 9h às 20h	www.samsung.com/pt/support
SPAIN	91 175 00 15	www.samsung.com/es/support

Kylskåp

Bruksanvisning

Fristående apparat

SAMSUNG

Innehåll

Säkerhetsinformation **4**

Vad du behöver veta om säkerhetsinstruktionerna 4
Viktiga säkerhetssymboler och försiktighetsanvisningar: 6
Viktiga försiktighetsanvisningar gällande säkerhet 7
Allvarliga varningsmeddelanden för transport och leverans 11
Kritiska installationsvarningar 11
Försiktighetsåtgärder vid installation 15
Kritiska varningar för användning 15
Försiktighetsåtgärder vid användning 20
Försiktighetsåtgärder vid rengöring 22
Kritiska varningar för kassering 24
Fler tips för korrekt användning 25
Instruktioner om WEEE 27

Installation **28**

En överblick över kylskåpet 29
Stegvis installation 31
Ta bort dörren för ingång 43

Verksamhet **51**

Huvudpanel 51
SmartThings (endast tillämpliga modeller) 62
Bixby (röstigenkänning – endast tillämpliga modeller) 65
Vattenmaskinens panel (endast på tillämpliga modeller) 67
Särskilda funktioner 68

Underhåll **83**

Hantering och skötsel 83
Dammsugning 87
Byte 90

Felsökning **91**

Allmänt 91
Hör du onormala ljud från kylskåpet? 97
SmartThings (endast tillämpliga modeller) 99

Open Source Announcement **100**

Open Source Announcement 100

Bilaga	**101**
Säkerhetsanvisningar	101
Installeringsanvisningar	101
Temperaturanvisningar	102
Information om modellen och hur du beställer reservdelar	106

Säkerhetsinformation

Innan du använder ditt nya kylskåp från Samsung ska du läsa den här manualen noggrant för att garantera att du kan använda egenskaperna och funktionerna på din nya apparat på ett säkert och effektivt sätt.

Vad du behöver veta om säkerhetsinstruktionerna

- Varningar och viktiga säkerhetsinstruktioner i den här bruksanvisningen inkluderar inte alla möjliga fall eller situationer som kan inträffa.
  Det är ditt ansvar att använda sunt förnuft, vara försiktig och noggrann när du installerar, underhåller och använder apparaten.
- Eftersom följande anvisningar är för flera olika modeller kan egenskaperna hos kylskåpet variera något från dem som beskrivs i den här bruksanvisningen, och alla varningsmeddelanden är eventuellt inte tillämpliga. Om du har några frågor eller kommentarer kan du kontakta närmaste servicecenter eller söka hjälp och information online på www.samsung.com.
- R-600a eller R-134a används som kylmedel. Kontrollera märkningen på kompressorn på baksidan av apparaten eller typskylten i kylskåpet för att se vilket kylmedel som används i apparaten. Om produkten innehåller antändbar gas (kylmedel R-600a) ska du kontakta din lokala myndighet för säker kassering av produkten.
- För att undvika att brandfarliga blandningar av gas-luft uppstår vid en läcka i kylslingan ska apparaten placeras i ett rum som är tillräckligt stort för den mängd kylmedel som används i apparaten.

- Använd aldrig en apparat som visar tecken på skada. Kontakta din återförsäljare om du är osäker. Rummet måste ha en volym på minst 1 m^3 per 8 g R-600a-kylmedel i apparaten.
  Mängden kylmedel som finns i din apparat visas på typskylten inuti apparaten.
- Kylmedel som stänker från rören kan antändas eller orsaka ögonskada. När kylmedel läcker från röret ska du undvika öppna lågor och flytta allt lättantändligt material bort från produkten och ventilera rummet omedelbart.
  - Om du inte gör det kan det resultera i brand eller explosion.
- Följ följande instruktioner för att undvika att kontaminera livsmedel:
  - Att öppna dörren under längre perioder kan höja temperaturen i apparatens fack signifikant.
  - Rengör med jämna mellanrum ytor som kan komma i kontakt med livsmedel och tillgängliga dräneringssystem.
  - Rengör vattenbehållare som inte har använts under 48 timmar; spola vattensystemet som är anslutet till vattenförsörjningen om inget vatten har tagits under 5 dagar.
  - Förvara rått kött och rå fisk i lämpliga behållare i kylskåpet, så att de inte är i kontakt med eller droppar på andra livsmedel.
  - Frysfack för livsmedel med två stjärnor är lämpliga för att förvara förfrysta livsmedel, förvara och göra glass samt göra isbitar.

- En-, två- och trestjärniga fack är inte lämpliga för att frysa färska livsmedel.
- Om kylskåpet lämnas tomt under längre perioder ska det slås av, avfrostas, rengöras och torkas, och dörren ska lämnas öppen för att förhindra att mögel uppstår inuti apparaten.

Viktiga säkerhetssymboler och försiktighetsanvisningar:

Följ alla säkerhetsinstruktioner i den här manualen. I den här manualen används följande säkerhetssymboler.

⚠ VARNING

Farlig eller osäker användning som kan leda till allvarlig personskada, skada på egendom och/eller dödsfall.

⚠ VAR FÖRSIKTIG

Farlig eller osäker användning som kan leda till allvarlig personskada och/eller skada på egendom.

OBS!

Användbar information som hjälper användaren att förstå eller utnyttja kylskåpet.

De här varningsmeddelandena är till för att undvika att du eller någon annan skadar sig.

Följ dem noga.

När du har läst igenom det här avsnittet ska du förvara det på en säker plats för framtida användning.

Viktiga försiktighetsanvisningar gällande säkerhet

VARNING! Risk för brand/brandfarliga material

⚠ VARNING

- Se till att nätsladden inte fastnar eller skadas när du positionerar apparaten.
- Placera inte flera förlängningssladdar eller bärbara nätaggregat på baksidan av kylskåpet.
- Fyll endast med dricksvatten.
- Anslut endast till dricksvatten.
- Håll ventilationsöppningar i apparatens hölje eller den inbyggda strukturen fri från hinder.
- Använd inte mekaniska apparater eller andra sätt att skynda på upptiningsprocessen, förutom dem som rekommenderas av tillverkaren.
- Skada inte kylslingan.
- Använd inte elektriska apparater i apparatens frysfack såvida denna typ inte rekommenderats av tillverkaren.

- Den här apparaten är inte avsedd att användas av några personer (inklusive barn) med nedsatt fysisk, känslomässig eller mental förmåga, eller av de som saknar erfarenhet och kunskap, förutom om personen eller personerna har övervakats och instruerats angående hur apparaten används av en person som ansvarar för deras säkerhet.

Säkerhetsinformation

- Den här apparaten kan användas av barn från 8 år och uppåt och personer med nedsatt fysisk, känslomässig eller mental förmåga eller avsaknad av den erfarenhet och kunskap som krävs om de får övervakning eller instruktioner gällande användning av apparaten på ett säkert sätt och förstår de faror som finns med den. Barn får inte leka med apparaten. Rengöring och användarunderhåll får inte utföras av barn utan övervakning. Barn från 3 till 8 år får fylla och tömma kylskåp.
- Om strömsladden skadas måste den bytas av tillverkaren eller dess serviceombud eller en liknande behörig person för att undvika skada.
- Vägguttaget måste vara lättåtkomligt så att apparaten i en nödsituation snabbt kan kopplas ifrån strömförsörjningen.
  - Den får inte vara placerad bakom enheten.
- Förvara inte explosiva ämnen som aerosolburkar med brandfarlig drivgas i denna apparat.
- Om produkten är utrustad med LED-lampor ska du inte demontera lamphöljena och LED-lamporna på egen hand.
  - Kontakta ett Samsung-servicecenter.
  - Använd endast LED-lampor från tillverkaren eller dess servicerepresentanter.
- Nya slangar som levereras med apparaten ska användas och gamla slangar får inte återanvändas.
- Anslut kylskåpets vattenförsörjning endast till en källa med dricksvatten. För att ismaskinen ska fungera felfritt krävs ett vattentryck på 206–861 kPa (30–125 psi).

- För effektivast energianvändning ska du låta alla inre tillbehör såsom korgar, lådor och hyllor vara kvar på samma plats som de levererades på.
- För att få optimal energiekonomi för den här produkten ska du låta alla hyllor, lådor och korgar vara kvar i originalposition.

Så här minimerar du energiförbrukningen

- Installera apparaten i ett svalt, torrt rum med lämplig ventilation.
- Kontrollera att apparaten inte utsätts för direkt solljus och placera den aldrig nära en direkt värmekälla (t.ex. ett element).
  - För energieffektivitet rekommenderas att inte blockera ventiler eller galler.
  - Låt varma livsmedel svalna innan du ställer in dem i apparaten.
  - Tina upp frysta livsmedel i kylskåpet. På så sätt används den frysta produktens temperatur till att kyla livsmedel i kylskåpet.
  - Lämna inte apparatens dörr öppen under en längre tid när du ställer in eller plockar ut livsmedel.
  - Ju kortare tid dörren är öppen, desto mindre is skapas i frysen.
  - Rengör kylskåpets baksida regelbundet. Dammansamlingar ökar energiförbrukningen.
  - Ställ inte in temperaturen på mer kyla än vad som är nödvändigt.

Säkerhetsinformation

- Se till att tillräckligt mycket luft kan tränga ut under kylskåpet och på kylskåpets baksida. Täck inte över ventilationsöppningarna.
- Lämna tillräckligt med utrymme åt höger, vänster, bak och ovanpå under installationen. Detta bidrar till att minska energiförbrukningen och hålla nere elkostnaderna.

Denna apparat är avsedd för användning i hushåll och liknande användningsområden som:

- personalkök i butiker, kontor eller andra arbetsomgivningar
- på bondgårdar och för gäster på hotell, motell och andra bostadsomgivningar
- i bed-and-breakfast-liknande omgivningar
- catering och liknande ej kommersiella användningsområden.

Allvarliga varningsmeddelanden för transport och leverans

⚠ VARNING

- Under transport och installation av apparaten ska åtgärder vidtas för att garantera att inga delar av kylslingan skadas.
  - Kylmedel som läcker från rören kan antändas eller orsaka ögonskada. Om en läcka upptäcks ska öppen eld eller andra möjliga antändningskällor undvikas och rummet i vilket apparaten befinner sig ska vädras i flera minuter.
  - Den här apparaten innehåller en liten mängd kylmedel isobutan (R-600a) – en miljövänlig naturgas som dock även är brännbar. Under transport och installation av apparaten ska åtgärder vidtas för att garantera att inga delar av kylslingan skadas.
- Under transport och installation av kylskåpet ska vattenslangen och baksidan av kylskåpet inte vidröras.
  - Det kan skada kylskåpet och resultera i att vattenmaskinen inte kan användas.

Kritiska installationsvarningar

⚠ VARNING

- Installera inte kylskåpet på en fuktig plats eller en plats där det kan komma i kontakt med vatten.
  - Sliten isolering på elektriska delar kan orsaka elstötar eller brand.

Säkerhetsinformation

- Placera inte kylskåpet i direkt solljus och utsätt det inte för värme från spisar, element eller andra apparater.
- Anslut inte flera apparater till samma grenuttag. Kylskåp ska alltid anslutas till ett eget strömuttag med en märkspänning som matchar angiven spänning på kylskåpets typskylt.
  - Detta ger bästa prestanda och förhindrar också överbelastning på husets elinstallation, vilket skulle kunna orsaka brand från överhettade ledningar.
- Om vägguttaget sitter löst ska du inte ansluta kontakten.
  - Det finns risk för elstötar eller brand.
- Använd inte en nätsladd som är sprucken eller sliten på längden eller i ändarna.
- Böj inte strömsladden för mycket och placera inte tunga föremål på den.
- Dra inte i och böj inte strömsladden överdrivet mycket.
- Vrid och knyt inte strömsladden.
- Häng inte upp strömsladden över ett metallföremål, placera inte ett tungt föremål på strömsladden, stick inte in strömsladden mellan föremål och tryck inte in strömsladden i området bakom apparaten.
- Var försiktig när du flyttar på kylskåpet så att du inte kör över eller skadar strömsladden.
  - Detta kan resultera i elstötar eller brand.
- Koppla aldrig bort kylskåpet genom att dra i nätsladden. Håll alltid i kontakten med ett fast tag och dra rakt ut från eluttaget.
  - Skada på sladden kan orsaka kortslutning, brand och/eller elstötar.

- Använd inte aerosoler nära kylskåpet.
  - Aerosoler som används nära kylskåpet kan orsaka explosion eller brand.
- Installera inte den här apparaten nära ett element eller lättantändligt material.
- Installera inte den här apparaten på en plats där det läcker ut gas.
  - Detta kan resultera i elstötar eller brand.
- Det här kylskåpet måste placeras och installeras korrekt i enlighet med instruktionerna i denna bruksanvisning innan det används.
- Anslut kontakten i rätt position med sladden hängande.
  - Om du ansluter kontakten upp och ned kan ledningen gå av och orsaka brand eller elstötar.
- Kontrollera att kontakten inte krossas eller skadas av kylskåpets baksida.
- Håll förpackningsmaterialet utom räckhåll för barn.
  - Det finns risk för dödsfall till följd av kvävning om ett barn placerar förpackningsmaterialet över huvudet.
- Installera inte den här apparaten på en fuktig, oljig eller dammig plats, eller på en plats där den utsätts för direkt solljus och vatten (regndroppar).
  - Sliten isolering på elektriska delar kan orsaka elstötar eller brand.
- Om det finns damm eller vatten i kylskåpet ska du dra ur kontakten och kontakta ett Samsung Electronics-servicecenter.
  - Annars finns det en risk för brand.

Säkerhetsinformation

- Stå inte ovanpå apparaten och placera inte objekt (t.ex. tvätt, tända ljus, tända cigaretter, tallrikar, kemikalier, metallobjekt o.s.v.) på apparaten.
  - Detta kan resultera i elstötar, brand, problem med produkten eller personskada.
- Du måste avlägsna all skyddande plastfilm innan du kopplar in produkten första gången.
- Barn ska övervakas så att de inte leker med låsringarna som används för att ställa in dörren eller vattenslangsklämmorna.
  - Det finns risk för dödsfall genom kvävning om ett barn sväljer en låsring eller en vattenslangsklämma. Håll låsringarna och vattenslangsklämmorna utom räckhåll för barn.
- Kylskåpet måste anslutas till jord på ett säkert sätt.
  - Se alltid till att du har jordat kylskåpet innan du undersöker eller försöker reparera någon del i apparaten. Strömläckage kan orsaka allvarliga elstötar.
- Använd aldrig gasledningar, telefonledningar eller andra potentiella åskledare som jord.
  - Du måste jorda kylskåpet för att förhindra strömläckage och elstötar till följd av strömläckage från kylskåpet.
  - Detta kan resultera i en elektrisk kortslutning, brand, explosion eller problem med produkten.
- Sätt i kontakten ordentligt i vägguttaget. Använd inte en skadad kontakt, skadad strömsladd eller ett vägguttag som sitter löst.
  - Detta kan resultera i elstötar eller brand.

- Kylskåpets säkring ska bytas av en kvalificerad tekniker eller ett serviceföretag.
  - Om du inte gör det kan det resultera i elstötar eller personskada.

Försiktighetsåtgärder vid installation

⚠ VAR FÖRSIKTIG

- Tillåt tillräckligt med utrymme runtomkring kylskåpet och installera det på en jämn yta.
  - Om kylskåpet inte står jämt kan kylningseffektiviteten och hållbarheten minska.
- Efter att du har installerat och slagit på apparaten ska du låta den stå i 2–3 timmar innan du fyller den med livsmedel.
- Vi rekommenderar starkt att du låter en kvalificerad tekniker eller ett serviceföretag installera kylskåpet.
  - Om du inte gör det kan det resultera i elstötar, brand, explosion, problem med produkten eller personskada.

Kritiska varningar för användning

⚠ VARNING

- Sätt inte i kontakten i vägguttaget med våta händer.
  - Detta kan resultera i elstötar.
- Förvara inte föremål ovanpå enheten.
  - När du öppnar eller stänger dörren kan föremål falla ned och orsaka personskada och/eller materialskada.

Säkerhetsinformation

- Stick inte in händerna, fötterna eller metallföremål (exempelvis metallpinnar) under eller bakom kylskåpet.
  - Detta kan resultera i elstötar eller personskada.
  - Vassa kanter kan orsaka personskada.
- Vidrör inte insidan av frysens väggar eller produkter som förvaras i frysen med våta händer.
  - Detta kan orsaka köldskador.
- Ställ inte en vattenfylld behållare ovanpå kylskåpet.
  - Spillt vatten kan leda till brand eller elstötar.
- Förvara inte flyktiga eller lättantändliga föremål eller ämnen (bensen, thinner, propangas, alkohol, eter, LP-gas och andra liknande produkter) i kylskåpet.
  - Det här kylskåpet är endast för att förvara livsmedel.
  - Detta kan resultera i brand eller explosion.
- Barn ska övervakas av en vuxen så att de inte leker med apparaten.
  - Håll fingrarna utanför ”klämpunkts”-områden. Spelen mellan dörrarna och skåpet är mycket litet. Var försiktig när du öppnar dörrar om barn befinner sig i området.
- Placera inte dina eller barns fingrar mellan dörrarna.
  - Håll fingrar borta från mellanrummen vid höger och vänster dörr. Var försiktig när du öppnar dörrarna om du har fingrarna mellan dörrarna.
- Låt inte barn hänga på dörren eller dörrlådorna. Det kan leda till allvarlig personskada.
- Låt inte barn gå in i kylskåpet. De kan bli inlåsta.
- För inte in händerna i den nedre delen på apparatens undersida.
  - Eventuella vassa kanter kan orsaka personskada.

- Förvara inte läkemedel, vetenskapsmaterial eller produkter som är känsliga för låga temperaturer i kylskåpet.
  - Produkter som kräver strikta temperaturkontroller får inte förvaras i kylskåpet.
- Om det luktar läkemedel eller rök ska du omedelbart dra ut kontakten och kontakta Samsung Electronics servicecenter.
- Om det finns damm eller vatten i kylskåpet ska du dra ur kontakten och kontakta ett Samsung Electronics-servicecenter.
  - Annars finns det en risk för brand.
- Låt inte barn kliva på en låda.
  - Lådan kan gå sönder och få dem att halka.
- Lämna inte kylskåpsdörrarna öppna medan kylskåpet inte används och låt inte barn stiga in i kylskåpet.
- Låt inte spädbarn eller barn gå in i lådan.
  - Det kan orsaka dödsfall från kvävning genom klämning, eller personskada.
- Fyll inte kylskåpet med för mycket mat.
  - När du öppnar dörren kan föremål falla ut och orsaka personskada eller materialskada.
- Spreja inte flyktiga material som insektsmedel på apparatens yta.
  - Förutom att det är skadligt för människor kan det också orsaka elstötar, brand eller problem med produkten.
- Stoppa aldrig in fingrarna eller andra föremål i vattenmaskinens hål, isrännan eller ismaskinens hink.
  - Det kan orsaka personskada eller materialskada.

Säkerhetsinformation

- Använd inte och placera inte ämnen som är temperaturkänsliga, t.ex. lättantändliga sprejer, lättantändliga föremål, torris, medicin eller kemikalier i närheten av kylskåpet.
- Använd inte en hårtork till att torka insidan av kylskåpet. Placera inte ett tänt ljus i kylskåpet för att ta bort dålig lukt.
  - Detta kan resultera i elstötar eller brand.
- Fyll bara på vattenbehållaren, isfacket och vattenkuber med dricksvatten (mineralvatten eller renat vatten).
  - Fyll inte på behållaren med te, juice eller sportdryck, eftersom detta kan skada kylskåpet.
- Stå inte ovanpå apparaten och placera inte objekt (t.ex. tvätt, tända ljus, tända cigaretter, tallrikar, kemikalier, metallobjekt o.s.v.) på apparaten. Detta kan resultera i elstötar, brand, problem med produkten eller personskada. Ställ inte en vattenfylld behållare ovanpå apparaten.
  - Spillt vatten kan leda till brand eller elstötar.
- Titta aldrig direkt in i UV LED-lampan under en längre tid.
  - Detta kan resultera i ansträngda ögon från det ultravioletta ljuset.
- Placera inte hyllan upp och ned. Hyllstoppen fungerar eventuellt inte.
  - Det kan leda till personskada på grund av att glashyllan faller ned.
- Om en gasläcka upptäcks ska öppen eld eller andra möjliga antändningskällor undvikas och rummet i vilket enheten befinner sig ska vädras i flera minuter.
  - Vidrör inte apparaten eller sladden.
  - Använd inte en fläkt.

- Detta kan orsaka en gnista som resulterar i explosion eller brand.

- Flaskor bör förvaras tätt tillsammans så att de inte ramlar ut.
- Den här produkten är endast avsedd för förvaring av livsmedel i hemmiljö.
- Försök inte att reparera, demontera eller modifiera kylskåpet på egen hand.
- Använd inte andra säkringar (exempelvis koppar, ståltråd o.s.v.) än en standardsäkring.
- Om kylskåpet måste repareras eller installeras om ska du kontakta närmsta servicecenter.
  - Om du inte gör det kan det resultera i elstötar, brand, problem med produkten eller personskada.
- Om det luktar bränt eller kommer rök från kylskåpet ska du omedelbart koppla bort kylskåpet och kontakta ett Samsung Electronics-servicecenter.
  - Om du inte gör det kan det resultera i fara för elstötar eller brand.
- Dra ut kontakten ur vägguttaget innan du byter lampor i kylskåpet.
  - Annars finns det risk för att brand eller elstötar uppstår.
- Om du har problem med att byta en lampa som inte är LED ska du kontakta ett Samsung-servicecenter.
- Sätt i kontakten ordentligt i vägguttaget.
- Använd inte en skadad strömsladd eller ett vägguttag som sitter löst.
  - Detta kan resultera i elstötar eller brand.

Säkerhetsinformation

Försiktighetsåtgärder vid användning

⚠ VAR FÖRSIKTIG

- Frys inte om upptinad mat.
  - Fryst och upptinad mat utvecklar skadliga bakterier snabbare än färsk mat.
  - Den andra upptiningen bryter ned ännu fler celler, avger fukt och ändrar produktens tillstånd.
- Tina inte upp kött i rumstemperatur.
  - Säkerheten beror på om den råa produkten har hanterats korrekt.
- Placera inte glasflaskor eller kolsyrade drycker i frysen.
  - Behållaren kan frysa och gå sönder, vilket kan resultera i skada.
- Använd endast ismaskinen som följer med kylskåpet.
- Stäng vattenventilen om du kommer att vara borta under en längre period (till exempel på semester) och inte kommer att använda vatten- eller ismaskinen.
  - Annars kan vattenläckage uppstå.
- Om du inte ska använda kylskåpet under en längre period, (3 veckor eller mer) ska du tömma kylskåpet, inklusive ishinken, koppla bort det, stänga vattenventilen, torka bort överbliven fukt från insidan av väggarna och lämna dörrarna öppna för att undvika odörer och mögel.
- För att få bästa prestanda med produkten:
  - Placera inga livsmedel framför ventilationen på kylskåpets baksida, eftersom det kan hindra den fria luftcirkulationen i kylfacket.
  - Paketera livsmedel korrekt eller stoppa det i en lufttät behållare innan du ställer in det i kylskåpet.

- Beakta längsta förvaringstider och utgångsdatum för frysta varor.
- Du behöver inte koppla bort kylskåpet från strömmen om du ska vara borta i mindre än tre veckor. Om du ska vara borta i mer än tre veckor ska du dock ta bort all mat och ishinken, koppla bort kylskåpet, stänga vattenventilen, torka bort överbliven fukt från väggarnas insida och lämna dörrarna öppna för att undvika odörer och mögel.

• Servicegaranti och modifieringar
  - Alla ändringar eller modifieringar som utförs av tredje part på den här slutförda apparaten täcks inte av Samsungs garantitjänst och är inte heller Samsungs ansvar gällande säkerhetsproblem som resultat av tredje parts modifieringar.
• Blockera inte luftöppningarna inuti kylskåpet.
  - Om luftöppningarna blockeras, särskilt med plastpåsar, kan kylskåpet bli överkylt. Om den här nedkylningsperioden pågår för länge kan vattenfiltret gå sönder och orsaka en vattenläcka.
• Använd endast ismaskinen som följer med kylskåpet.
• Torka bort överskottsfukt från insidan och låt dörrarna vara öppna.
  - Annars kan det bildas dålig lukt och mögel.
• Om kylskåpet kopplas bort från elnätet ska du vänta i minst fem minuter innan du ansluter det igen.
• Om kylskåpet blir fuktigt av vatten ska du dra ut kontakten och kontakta Samsung Electronics servicecenter.

Säkerhetsinformation

- Slå inte på och applicera inte för mycket kraft på någon glasyta.
  - Trasigt glas kan orsaka personskador och/eller skador på egendom.
- Fyll vattentanken och isbitsbrickan endast med dricksvatten (kranvatten, mineralvatten eller renat vatten).
  - Fyll inte vattentanken med te eller sportdrycker. Detta kan skada kylskåpet.
- Var försiktig så att fingrarna inte fastnar.
- Om kylskåpet svämmar över ska du kontakta närmaste servicecenter.
  - Det finns risk för elstötar eller brand.
- Förvara inte vegetabilisk olja i kylskåpets dörrfack. Oljan kan stelna och få dålig smak och göra den svår att använda. Dessutom kan den öppna behållaren läcka och den spillda oljan kan leda till att dörrfacket spricker. När du har öppnat en oljebehållare är det bäst att förvara den på en sval och skuggig plats, t.ex. i ett skåp eller ett skafferi.
  - Exempel på vegetabilisk olja är: olivolja, majsolja, druvkärneolja etc.

Försiktighetsåtgärder vid rengöring

⚠ VAR FÖRSIKTIG

- Spreja inte vatten direkt på kylskåpets insida eller utsida.
  - Det finns risk för brand eller elstötar.
- Använd inte en hårtork till att torka insidan av kylskåpet.

- Placera inte ett tänt ljus i kylskåpet för att ta bort dålig lukt.
  - Detta kan resultera i elstötar eller brand.
- Spreja inte rengöringsmedel direkt på displayen.
  - Tryckta bokstäver på displayen kan lossna.
- Om ett främmande ämne, t.ex. vatten, har kommit in i apparaten ska du dra ut kontakten och kontakta närmaste servicecenter.
  - Om du inte gör det kan det resultera i elstötar eller brand.
- Använd en ren, torr trasa för att torka bort främmande ämnen eller damm från kontaktens blad. Använd inte en blöt eller fuktig trasa när du gör rent kontakten.
  - Annars finns det risk för brand eller elstötar.
- Gör inte rent apparaten genom att spreja vatten direkt på den.
- Använd inte bensen, thinner, klorox eller klorid för rengöring.
  - De kan skada ytan på enheten och orsaka brand.
- Stoppa aldrig in fingrarna eller andra objekt i vattenmaskinens hål.
  - Det kan orsaka personskada eller materialskada.
- Innan rengöring eller underhåll ska du koppla bort apparaten från vägguttaget.
  - Om du inte gör det kan det resultera i elstötar eller brand.
- Använd en ren svamp eller mjuk trasa och ett svagt rengöringsmedel i varmt vatten för att göra rent kylskåpet.

- Använd inte slipande eller hårda rengöringsmedel, t.ex. fönsterputs, skurande rengöringsmedel, lättantändliga vätskor, saltsyra, rengöringsvax, koncentrerade tvättmedel, blekmedel eller rengöringsmedel som innehåller petroleumprodukter på de utvändiga ytorna (dörrar och skåp), plastdelar, dörrfoder och invändigt foder och packningar.
  - De kan skrapa eller skada materialet.
- Rengör inte glasytorna eller höljena med varmt vatten när de är kalla. Glashyllor och höljen kan spricka om de utsätts för plötsliga temperaturförändringar eller slag, t.ex. stötar eller fall.

Kritiska varningar för kassering

⚠ VARNING

- Återvinn eller kassera produktens förpackningsmaterial på ett miljövänligt sätt.
- Kontrollera att inga av rören på kylskåpets baksida är skadade före kassering.
- När du kasserar det här kylskåpet ska du ta bort dörren/dörrtätningen och dörrlåset så att små barn eller djur inte kan fastna i det. Barn ska övervakas av en vuxen så att de inte leker med apparaten. Om barn fastnar inuti kan de skadas och kvävas till döds.
  - Om barn fastnar inuti apparaten kan de skadas och kvävas till döds.

- Cyklopentan används i isoleringen. Gaserna i isoleringsmaterialet kräver en speciell avfallshantering. Kontakta din lokala myndighet för miljöanpassad säker återvinning av produkten.
- Förvara allt förpackningsmaterial på avstånd från barn, eftersom förpackningsmaterial kan vara farliga för dem.
  - Om ett barn placerar en påse över huvudet kan barnet kvävas.

Fler tips för korrekt användning

- Vid ett eventuellt strömavbrott ska du kontakta ditt elbolags lokala kontor och fråga hur länge det beräknas pågå.
  - De flesta strömavbrott åtgärdas inom en timme eller två och påverkar inte temperaturen i ditt kylskåp. Du ska dock minimera antalet gånger dörren öppnas när strömmen är frånkopplad.
  - Om strömavbrottet pågår i mer än 24 timmar ska du plocka bort och kassera all fryst mat.
- Kylskåpet fungerar eventuellt inte konsistent (fryst innehåll kan tina eller temperaturen kan bli för hög i frysfacket) om det under en längre tid placeras på en plats där omgivningens lufttemperatur konstant är lägre än temperaturen som apparaten är utformad för.

Säkerhetsinformation

- För vissa, särskilda livsmedel kan det på grund av deras egenskaper vara dåligt för konserveringen att hålla dem frysta.
- Din apparat är frostfri, vilket innebär att du inte behöver frosta av den manuellt. Det sker automatiskt.
- Temperaturstigningar under avfrostningen uppfyller ISO-krav. Om du vill förhindra en otillbörlig temperaturökning för den frusna maten under avfrostning av apparaten ska du vira in fryst mat i flera lager tidningspapper.
- Frys inte redan frysta livsmedel igen om de har tinat helt.
- Temperaturen i den tvåstjärniga sektionen (sektionerna) eller facket (facken) som har en symbol med två stjärnor (**) är lite högre än i de andra frysfacken.
  De sektioner eller fack som är tvåstjärniga anges i instruktionerna och/eller leveransvillkoren.

Instruktioner om WEEE

Korrekt avfallshantering av produkten (elektriska och elektroniska produkter) (Gäller i länder med separata insamlingssystem)

Denna symbol på produkten, tillbehören och i manualen anger att produkten och de elektroniska tillbehören (t.ex. laddare, headset, USB-kabel) inte bör sorteras tillsammans med annat hushållsavfall när de kasseras. Dessa föremål bör hanteras separat för ändamålsenlig återvinning av beståndsdelarna för att förhindra fara för hälsa och miljö.

Hushållsanvändare bör kontakta återförsäljaren som sålt produkten eller kommunen för vidare information om var och hur produkten och tillbehören kan återvinnas på ett miljösäkert sätt.

Företagsanvändare bör kontakta leverantören samt verifiera angivna villkor i köpekontraktet. Produkten och de elektroniska tillbehören bör inte hanteras tillsammans med annat kommersiellt avfall.

Information om Samsungs miljöinsatser och produktregleringskrav, t.ex. REACH, WEEE och batterier finns på vår hållbarhetssida på www.samsung.com.

(Endast för produkter som säljs i europeiska länder och Storbritannien)

Installation

Följ de här instruktionerna noggrant för att garantera en korrekt installation av kylskåpet och för att undvika skador innan du använder det.

⚠ **VARNING**

- Använd bara den här apparaten i det syfte den är avsedd för och enligt den här bruksanvisningen.
- All eventuell service måste utgöras av en kvalificerad tekniker.
- Kassera produktförpackningens material enligt de lokala bestämmelserna.
- För att undvika elstötar ska du koppla bort strömsladden innan service eller byte.

En överblick över kylskåpet

Det faktiska utseendet av kylskåpet kan skilja sig åt beroende på modell och land.

Typ A

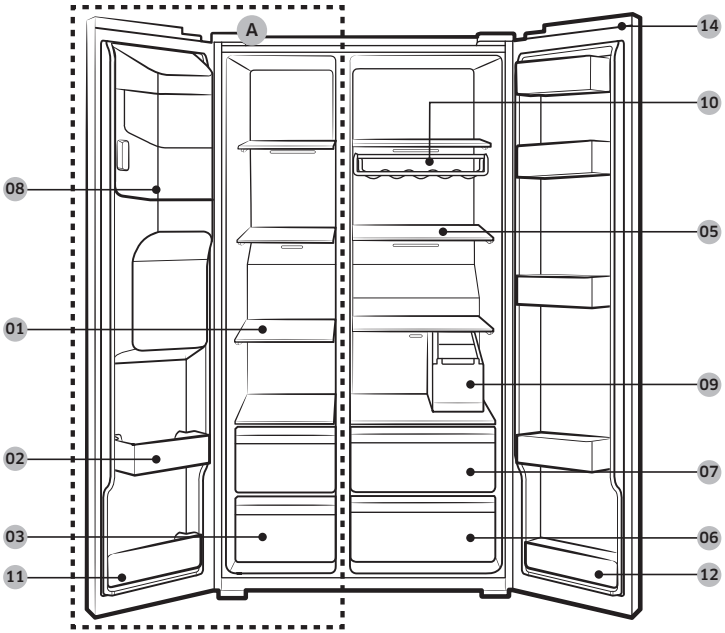

Installation

Typ B

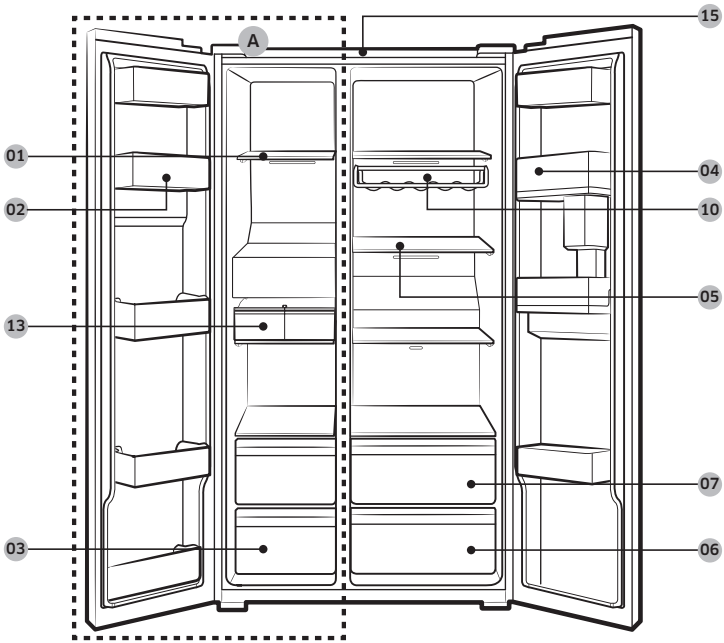

01 Fryshyllor
02 Universalfrysfack
03 Förvaringslåda för torkad mat och kött
04 Kylskåpsfack
05 Kylskåpshyllor
06 Grönsakslåda
07 Universallåda
08 Ishink **
09 Vattenbehållare *
10 Vinhylla *
11 Nedre frysfack
12 Nedre kylskåpsfack *
13 Automatisk ismaskin *
14 Brytarskydd *
15 Nätfilter *

A. Frys
* Endast tillämpliga modeller
** Endast modeller med vattenmaskin

OBS!

Äggbehållarens design kan skilja sig åt mellan olika modeller.

⚠ VAR FÖRSIKTIG

Ändra inte fryshyllornas position på normala modeller. Fryshyllor har olika längder och om du ändrar deras position kan du skada produkten när du stänger dörren.

Stegvis installation

STEG 1 Välj en plats

Platskrav:

- Stabil och plan yta utan mattor eller golv som blockerar ventilationen
- Borta från direkt solljus
- Tillräckligt med utrymme för att öppna och stänga dörren
- Håll borta från en värmekälla
- Rum för underhåll och service

Installation

Spel

Se bilderna och tabellen nedan för krav på spel vid installation.

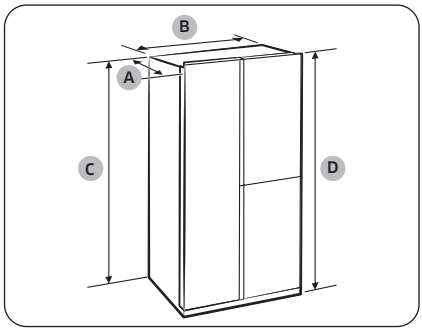

Djup ”A”	726
Bredd ”B”	912
Höjd ”C”	1746
Total höjd ”D”	1784

(enhet: mm)

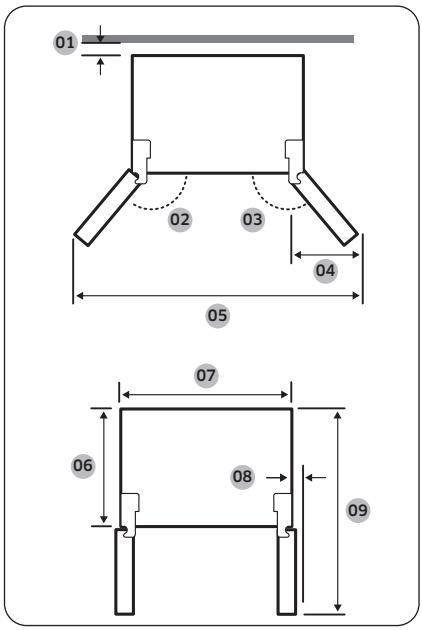

01	mer än 50 mm rekommenderas
02	165°
03	170°
04	564 mm
05	1730 mm
06	620 mm
07	912 mm
08	30 mm (utan handtag)
09	1175 mm

OBS!

Måtten i tabellen ovan kan variera beroende på mätmetoden.

STEG 2 Utrymme (endast på tillämpliga modeller)

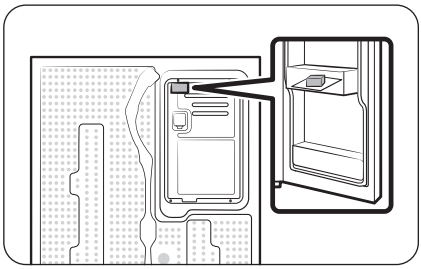

1. Öppna dörren och leta rätt på den medföljande brickan.
2. Packa upp brickan och sätt fast den på kylskåpets baksida så som visas på bilden. Den hjälper till att ventilera luften till den bakre väggen och minskar energiförbrukningen.

STEG 3 Golv

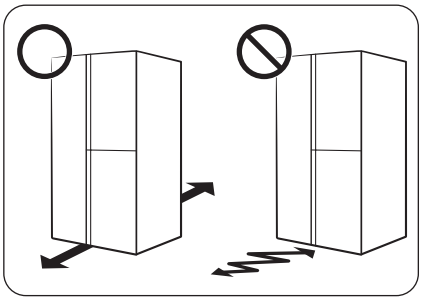

- Ytan som kylskåpet ska installeras på måste klara av kylskåpets totalvikt.
- För att skydda golvet ska du placera en stor bit kartong under varje ben på kylskåpet.
- När kylskåpet är i den slutgiltiga positionen ska du inte flytta på det förutom om du måste skydda golvet. Om du måste göra det ska du använda tjockt papper eller tyg, t.ex. en gammal matta, längs med rörelsevägen.

OBS!

Läs avsnittet Ta bort dörren för ingång i kapitlet Installation om kylskåpet inte får plats i en ingång.

Installation

STEG 4 Ställa in nivåfötterna

Justera höjden fram

⚠ **VAR FÖRSIKTIG**

- Kylskåpet måste stå plant på ett jämt, fast golv. Om det inte gör det kan det orsaka skada på kylskåpet eller personskada.
- Nivåinställningen måste utföras med kylskåpet tomt. Se till att det inte finns några livsmedel kvar i kylskåpet.
- För säkerhets skull ska du ställa in framsidan lite högre än baksidan.

Kylskåpet kan ställas rakt med hjälp av de främre benen som har en särskild skruv (nivåskruv) för detta ändamål. Använd en spårmejsel för att ställa in dem.

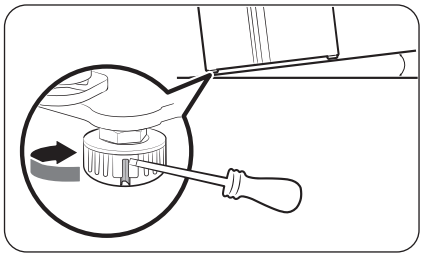

Så här ställer du in höjden på frysens sida:
För in en spårmejsel i nivåskruven på det främre benet på fryssidan. Vrid nivåspaken motsols för att höja och medsols för att sänka.

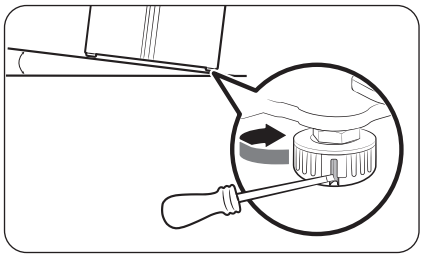

Så här ställer du in höjden på kylskåpets sida.
För in en spårmejsel i nivåskruven på det främre benet på kylskåpssidan. Vrid nivåspaken motsols för att höja och medsols för att sänka.

Justera höjden bak (endast på tillämpliga modeller)

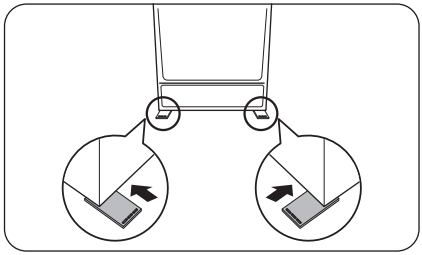

Om du behöver höja kylskåpets baksida för att nivåjustera det kan du använda de medföljande nivåjusteringskuddarna. Följ de här instruktionerna för att höja kylskåpets baksida.

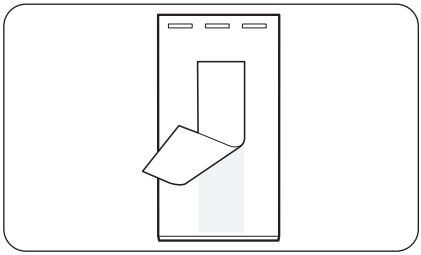

1. Välj positionen på golvet där du ska sätta fast nivåjusteringskudden.
2. Ta bort skyddsfilmen på den dubbelhäftande tejpen på nivåjusteringskuddens undersida.

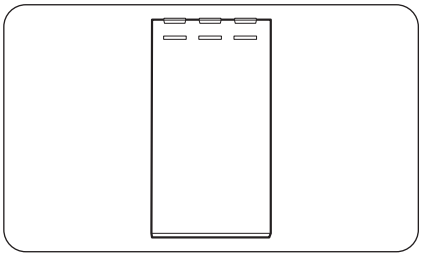

3. Fäst nivåjusteringskudden på golvet.

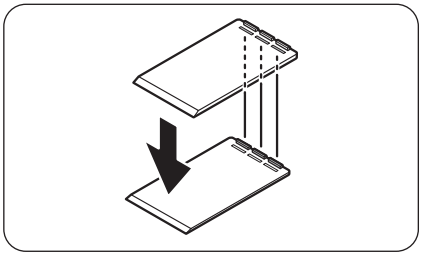

4. Om du behöver höja den bakre höjden ytterligare sätter du fast ännu en justeringskudde ovanpå den första nivåjusteringskudden.

OBS!

- Du kan hoppa över det här steget om du kan nivåreglera kylskåpet med en fästkudde.
- Kontrollera att räfflorna på den första justeringskudden förs in i skårorna på den andra nivåjusteringskudden.

Installation

STEG 5 Ställ in dörrhöjden samt dörrens spel

Så här ställer du in höjden på dörren

Dörrens höjd kan ändras med klämmuttern och höjdmuttern på nedre delen av varje dörrs framsida.

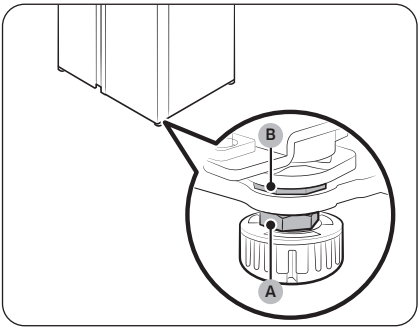

1. Öppna dörren som ska ställas in och identifiera de två muttrarna (A) och (B) på nedre delen av dörrens framsida.

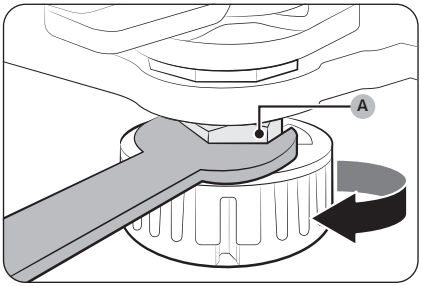

2. Med en 19 mm skiftnyckel (medföljer) vrider du klämmuttern (A) medurs för att lossa den. Öppna sedan dörren och gör följande inuti dörren.
   - Om du vill höja dörren ska du vrida på höjdmuttern (B) moturs.
   - Om du vill sänka dörren ska du vrida på höjdmuttern (B) medurs.

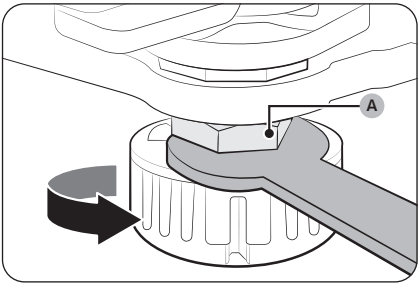

3. När du är klar drar du åt klämmuttern (A) genom att vrida den moturs.

STEG 6 Anslut vattendispenserledningen (endast tillämpliga modeller)

Delar och verktyg som krävs

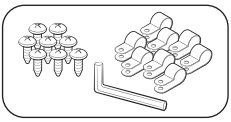

Fäste och skruvar för vattenledningen

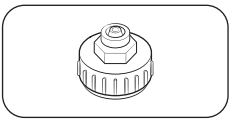

Koppling (24 mm)

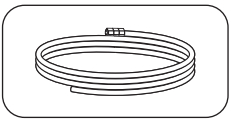

Vattenledning

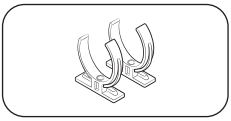

Låsklämmor till vattenfiltret

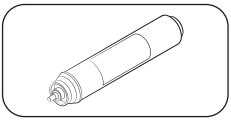

Vattenfilter

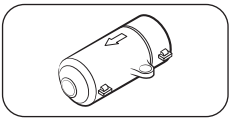

Backventil

Installation (extern dispenserledning)

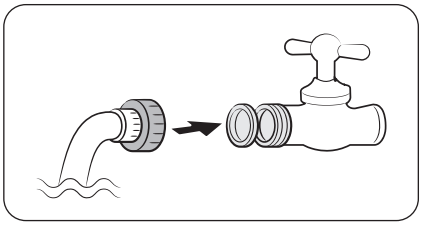

1. Montera vattenledningen med hjälp av kopplingar.
2. Stäng huvudkranen till vattnet och stäng sedan vattenkranen.
3. Anslut kopplingen till kallvattenkranen.

⚠ **VAR FÖRSIKTIG**

- Se till så att du ansluter kopplingen till kallvattenkranen. Om du ansluter den till varmvattenkranen kan det leda till att vattenfiltret sätts igen och slutar fungera som det ska.
- Garantin för kylskåpet täcker inte installationen av vattenledningen. Installationen av vattenledningen utförs på din bekostnad om inte installationsavgiften är inkluderat i återförsäljarens pris.
- Samsung tar inget ansvar för installationen av vattenledningen. Om en vattenläcka inträffar ska du kontakta vattenledningens installatör.
- Vattenledningen måste repareras av en kvalificerad tekniker. Om du hittar en vattenläcka ska du kontakta ett lokalt Samsung-servicecenter eller vattenledningens installatör.

Installation

STEG 7 Anslut till en vattenkälla (endast på tillämpliga modeller)

⚠ **VAR FÖRSIKTIG**

- Vattenledningen måste anslutas av en kvalificerad tekniker.
- Garantin för kylskåpet täcker inte installationen av vattenledningen. Installationen av vattenledningen utförs på din bekostnad om inte installationsavgiften är inkluderat i återförsäljarens pris.
- Samsung tar inget ansvar för installationen av vattenledningen. Om en vattenläcka inträffar ska du kontakta vattenledningens installatör.

Så här ansluter du kallvattenröret till vattenfiltreringsslangen

⚠ **VAR FÖRSIKTIG**

- Se till vattenfiltreringsslangen är ansluten till ett rör med kallt dricksvatten. Om den ansluts till varmvattenröret kan det orsaka fel i vattenfiltret.

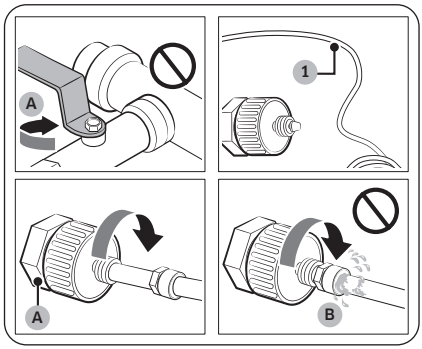

A. Stäng huvudvattenröret
B. Inget spel

1. Stäng vattenförsörjningen genom att stänga huvudvattenventilen.
2. Identifiera vattenröret (1) med kallt dricksvatten.
3. Följ installationsanvisningarna för vattenledningen för att ansluta vattenledningen.

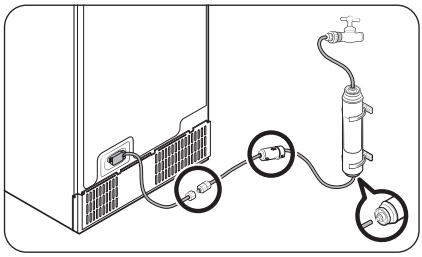

OBS!

Nya slangar som levereras med apparaten ska användas och gamla slangar får inte återanvändas.

Så här ansluter du vattenfiltreringsslangen till vattenledningen

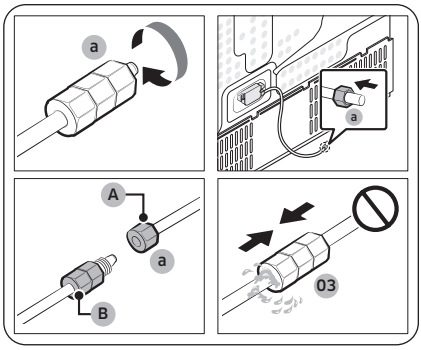

A. Vattenledning från enheten
B. Vattenledning från kittet

1. Lossa på och ta bort **kompressionsmuttern (a)** från kylskåpets vattenledning och för in den i vattenfiltreringsslangen.
2. Dra åt **kompressionsmuttern (a)** för att ansluta vattenfiltreringsslangen och vattenledningen.
3. Öppna huvudvattenventilen och kontrollera efter läckage.
4. Om det inte finns några läckor ska du köra ca 10 liter vatten eller vatten i 6–7 minuter genom vattenmaskinen för att avlägsna orenheter i vattenfiltreringssystemet innan du använder kylskåpet.

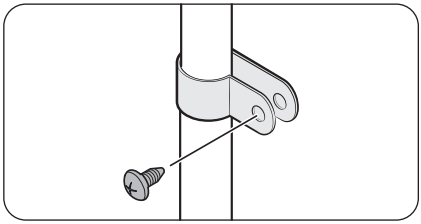

5. Säkra vattenledningen till en diskho eller vägg med hjälp av en klämma.

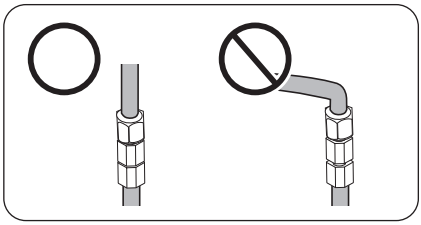

⚠ **VAR FÖRSIKTIG**

- Dra inte åt vattenledningen för hårt. Se till att vattenledningen inte är böjd, klämd eller ihoptryckt.
- Montera inte vattenledningen på någon del av kylskåpet. Detta kan skada kylskåpet.

OBS!

Om du måste flytta kylskåpet efter anslutning av vattenledningen ska du se till att den sammanfogade delen av vattenledningen är rak.

Installation

Reparera vattenledningen

⚠ VAR FÖRSIKTIG

Vattenledningen måste repareras av en kvalificerad tekniker. Om du hittar en vattenläcka ska du kontakta ett lokalt Samsung-servicecenter eller vattenledningens installatör.

Vattenfiltreringssystem med omvänd osmos.

Vattentrycket i vattenförsörjningssystemet till ett vattenfiltreringssystem med omvänd osmos måste vara mellan 241 kPa och 827 kPa.

Vattentrycket för vattenfiltreringssystem med omvänd osmos till kallvattenledningen måste vara minst 276 kPa. Om vattentrycket är under angivet tryck:

- Kontrollera om smutsfiltret i det omvända osmossystemet är igensatt. Byt filter vid behov.
- Fyll på vattenbehållaren i systemet med omvänd osmos med vatten.
- Om ditt kylskåp har ett vattenfilter kan det ytterligare minska vattentrycket när det används i kombination med ett omvänt osmossystem. Ta bort vattenfiltret.

För mer information eller service ska du kontakta en kvalificerad rörmokare.

OBS!

VATTENFILTRET MÅSTE INSTALLERAS.

- Se till att du installerar ett vattenfilter.
- Om du inte installerar ett vattenfilter kan det göra så att främmande föremål (som sand och kalk) kontinuerligt kommer in i vattenledningen, vilket kan orsaka fel i vattentillförselsystemet.

Beställa ett nytt filter

Om du vill köpa ett nytt vattenfilter (reservdelstyp: **HAFEX/EXP**) ska du kontakta ett lokalt Samsung-servicecenter.

Montera vattenfiltret

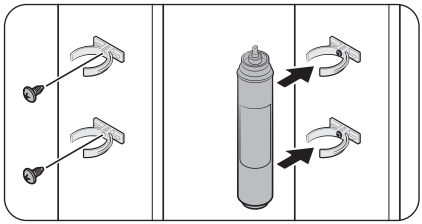

1. Sätt fast **låsklämmorna** (x2) på lämplig plats, till exempel under vasken. Fäst sedan **låsklämmorna** ordentligt med hjälp av skruvar.
2. Sätt fast **vattenfiltret** i de övre och nedre klämmorna i rätt riktning. Kontrollera att **vattenfiltret** sitter lodrätt.

OBS!

Om filtret installeras horisontellt kan vatten stanna kvar i filtret. Därför rekommenderas vertikal installation.

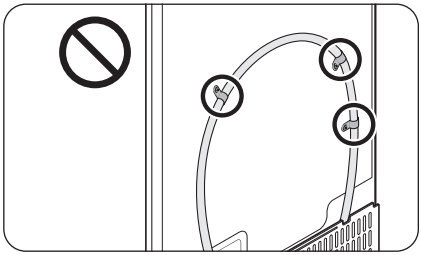

⚠ **VAR FÖRSIKTIG**

Montera inte vattenfiltret på någon del av kylskåpet. Detta kan skada kylskåpet.

Byte av vattenfilter (endast på tillämpliga modeller)

⚠ **VAR FÖRSIKTIG**

- Använd inte vattenfilter från tredje parter. Använd endast filter från eller godkända av Samsung.
- Ej godkända filter kan läcka och skada kylskåpet och orsaka elstötar. Samsung är inte ansvarigt för någon skada som uppstår från användning av vattenfilter från tredje part.
- Ikonen för byte av vattenfilter (⟲) blinkar för att påminna dig om att det är dags att byta ut vattenfiltret.

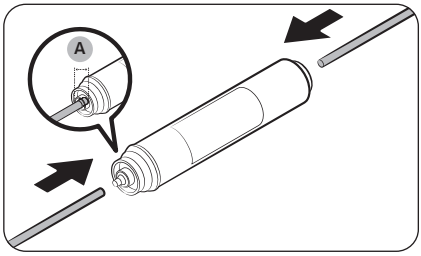

1. Stäng av huvudvattenledningen.
2. Anslut vattenledningen till filtrets inloppssida till slutet.
3. Anslut vattendispenserledningen till filtrets utloppssida. Vattenslangens insticksdjup (A) är 18 mm.

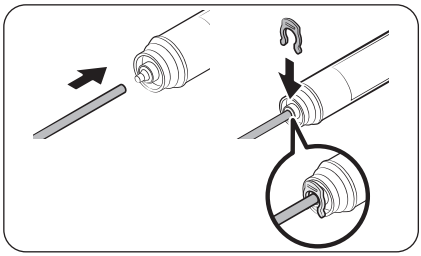

4. Kontrollera efter läckage. Om inget läckage ska du fästa ledningarna med klämmorna.
5. Sätt vattenfiltret på plats och fäst det med klämmorna.
6. Återställ larmet för byte av vattenfilter. (Detaljerade instruktioner finns i avsnittet "Så här återställer eller avfärdar du larmet för byte av vattenfilter (endast på tillämpliga modeller)" på sidan 55.)
7. När bytet är klart ska du spola 10 liter vatten (eller spola i 6–7 minuter) för att avlägsna orenheter från vattenledningen.

Installation

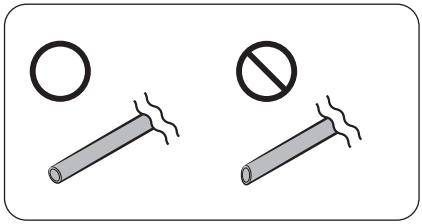

⚠ **VAR FÖRSIKTIG**

När du justerar längden på vattenledningsröret ska du se till att jämna den skurna ytan i en rät vinkel. Det görs för att förhindra vattenläckage.

OBS!

- Ett nytt installerat filter kan göra att vattenmaskinen sprutar vatten kort. Detta är på grund av att luft har kommit in i vattenledningen.
- Under bytet kan det droppa vatten från kylskåpet på golvet. Om det händer ska du torka upp med torra dukar.

STEG 8 Första inställningen

Om du utför följande steg ska kylskåpet vara fullt funktionsdugligt.

1. Anslut strömsladden till vägguttaget för att slå på kylskåpet.
2. Öppna dörren och kontrollera att den invändiga lampan tänds.
3. Ställ in temperaturkontrollen på den kallaste temperaturen och vänta i ca en timme. Efter en timme är frysen blir lätt kyld och motorn körs mjukt.
4. Vänta tills kylskåpet når angiven temperatur. Nu är kylskåpet redo att användas.

STEG 9 Slutkontroll

När installationen är klar ska du kontrollera att:

- Kylskåpet är anslutet till ett eluttag och korrekt jordat.
- Kylskåpet är installerat på en plan, jämn yta med lämpligt mellanrum mellan väggen och skåpet.
- Kylskåpet är jämnt och står stadigt på golvet.
- Dörren öppnar och stänger utan problem och att den invändiga lampan tänds automatiskt när du öppnar dörren.

Ta bort dörren för ingång

Om kylskåpet inte får plats i ingången kan du göra följande:

Verktyg som behövs (följer inte med)

De här verktygen används för att ta bort dörrarna.

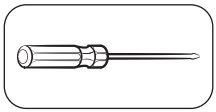

Phillips-skruvmejsel

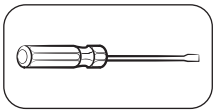

Spårmejsel

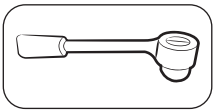

Skiftnyckel (10 mm)

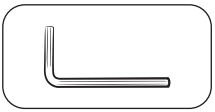

Insexnyckel (5 mm)

Koppla bort vattenledningen

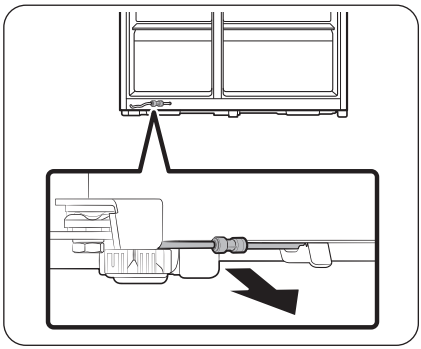

1. Från baksidans underdel på kylskåpet drar du ut vattenledningen på framsidan.

OBS!

Kylskåpets vattenledning är en vattencirkuleringsledning som ansluter vattenröret från vattenkällan med slangen från vattenfiltreringssystemet på kylskåpet.

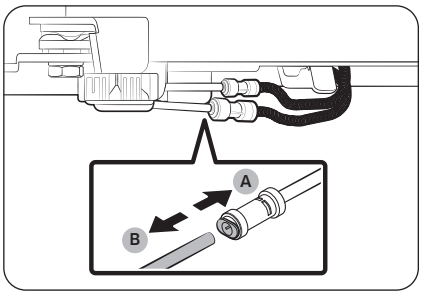

2. Om du vill koppla bort slangarna håller du **flänsen (A)** intryckt och tar loss **vattenslangen (B)**.

⚠ VAR FÖRSIKTIG

Använd inte för mycket kraft på kopplingen. Den kan gå sönder.

Installation

Ta bort dörrarna

⚠ VAR FÖRSIKTIG

Dörren kan ramla av eller välta och skadas under följande steg. För att undvika en olycka ska du vara extremt försiktig när du utför de här stegen.

Typ A-modeller

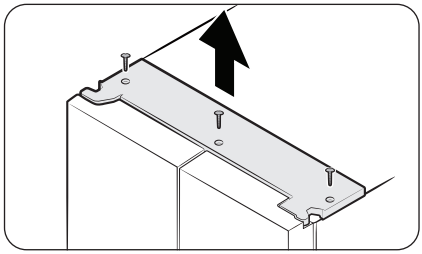

Typ B-modeller

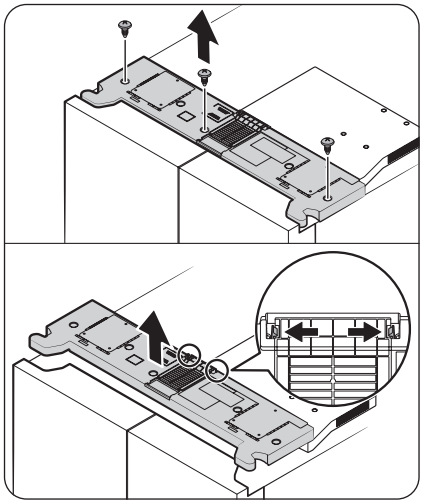

1. Ta bort det övre skyddet med dörrarna stängda.
   Borttagningsmetod varierar beroende på typ av skydd.
   - Typ A: Använd en stjärnskruvmejsel för att ta bort skruvarna och lyft sedan det övre skyddet för att ta bort det.
   - Typ B: Använd en stjärnskruvmejsel för att ta bort skruvarna, tryck låsflikarna utåt för att lossa det övre skyddet från kanalskyddet och lyft sedan det övre skyddet för att ta bort det.

OBS!

Antalet skruvar kan variera beroende på modell.

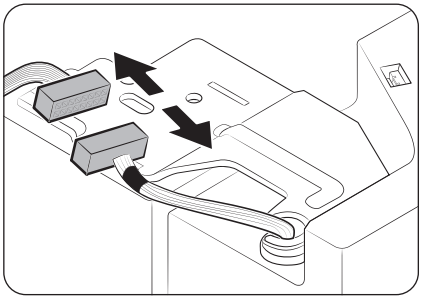

2. Koppla bort kabelhärvan.

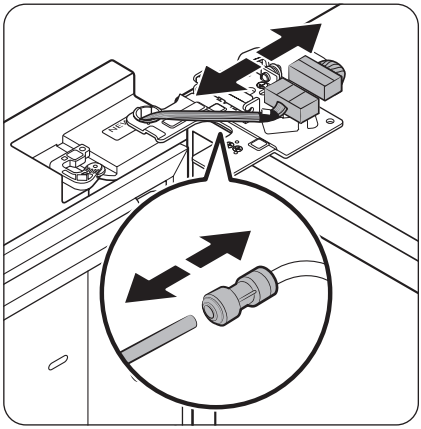

3. Koppla från de två ledningskontakterna på den vänstra dörren. Anslutningarnas position skiljer sig åt beroende på modell.

⚠ **VAR FÖRSIKTIG**

- Ta inte bort båda dörrarna samtidigt. Se till att bara ta bort en dörr åt gången. Annars kan en av dörrarna falla och orsaka personskada.
- Se till att stänga av strömmen till kylskåpet innan du kopplar från anslutningarna.

4. Koppla bort vattenröret från kopplingen på den vänstra dörren så som visas.
   - Detta steg gäller inte modellerna som ej har AutoFill Pitcher (AutoFill-kanna) och vattenmaskinen.

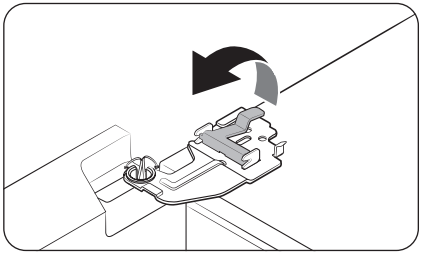

5. Lyft klämman försiktigt.

OBS!

För att undvika skador på klämman eller person, lyft inte klämman med våld.

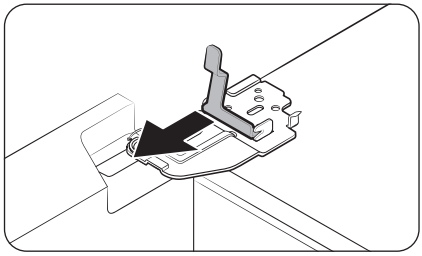

6. Dra i klämman för att avlägsna den.

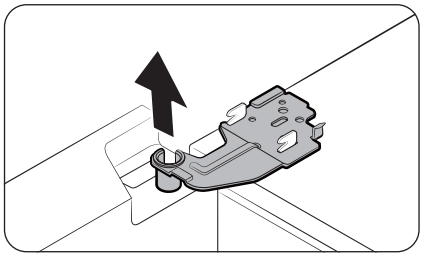

7. Öppna dörren 90 grader. Håll i dörren och ta bort gångjärnet.

⚠ **VAR FÖRSIKTIG**

Om du tar bort gångjärnet utan att hålla i dörren kan dörren falla och orsaka skada.

Så här monterar du kylskåpsdörren igen

När du har flyttat kylskåpet till dess slutliga läge ska du sätt tillbaka dörrarna genom att följa borttagningsanvisningarna i omvänd ordning.

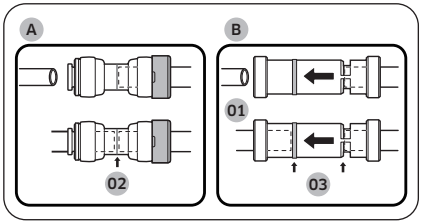

01 Dispenser
02 Mitten av den transparenta kopplingen
03 Riktlinjer

⚠ **VAR FÖRSIKTIG**

För att förhindra vattenläckage från vattenmaskinen måste vattenledningen vara helt ansluten. Se till att vattenledningens båda slangar är införda helt till mitten av den transparenta kopplingen (A) eller styrskenorna (B).

Installation

Montera tillbaka dörrarna

⚠ **VAR FÖRSIKTIG**

- Innan du monterar tillbaka dörrarna ska du kontrollera att alla elanslutningar är korrekt anslutna.
- Frysdörren måste monteras innan kylskåpsdörren.
- Var försiktig när du tar bort dörren så att den inte ramlar på dig.
- Var försiktig så att du inte repar något.

1. Håll i frysdörren och haka fast den på gångjärnet på den nedre delen av kylskåpet.

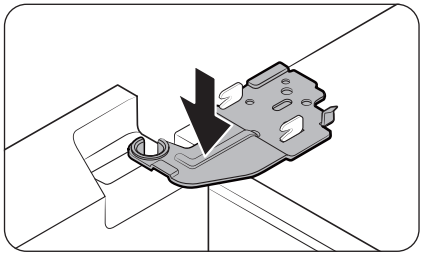

2. Placera gångjärnet på rätt plats och för sedan in det hålet på dörren.

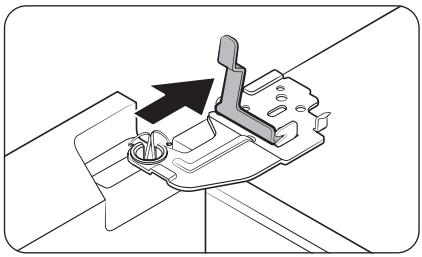

3. För in klämman i pilens riktning.

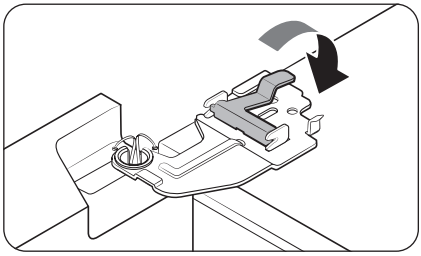

4. Tryck på klämman såsom visas.

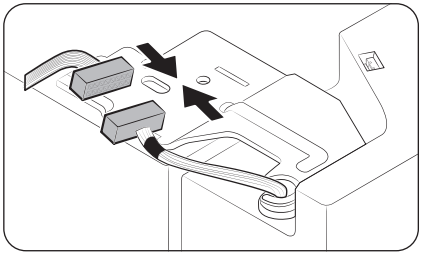

5. Koppla in kabelhärvan.

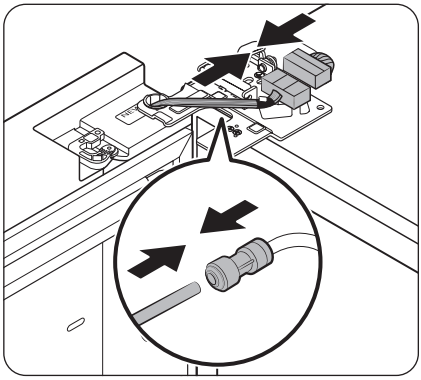

6. Anslut kabelskorna.

⚠ **VAR FÖRSIKTIG**

- Se till att kabelkontakterna är korrekt anslutna. Annars fungerar inte displayen.

7. Anslut vattenröret.

- Detta steg gäller inte modellerna som ej har AutoFill Pitcher (AutoFill-kanna) och vattenmaskinen.

⚠ **VAR FÖRSIKTIG**

- För att undvika vattenläckage ska du se till att de röda klämmorna spänner fast kopplingen ordentligt.
- Håll klämmorna utom räckhåll från barn.

Installation

Typ A-modeller

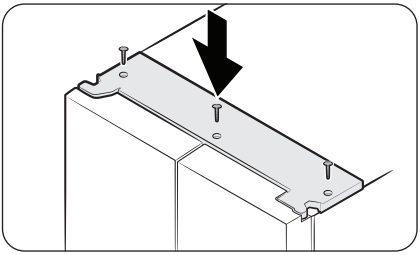

Typ B-modeller

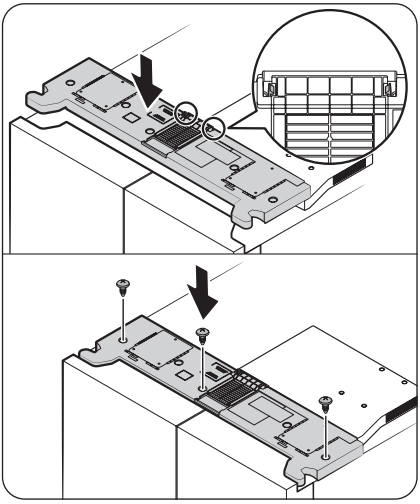

8. Fäst det övre skyddet med framsidan först och tryck sedan ned baksidan för att placera det i rätt position. Dra sedan åt skruvarna.
   - För Typ B-modeller: Se till att låsflikarna är helt isatta i kanalskyddet innan du drar åt skruvarna.

OBS!

Antalet skruvar kan variera beroende på modell.

Verksamhet

Huvudpanel

Huvudpanels faktiska utseende kan skilja sig från utseendet på bilden och huvudpanelens design kan ändras utan föregående meddelande.

Standardtyp

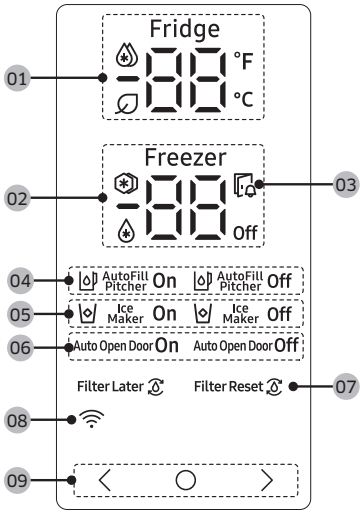

01 Kylindikator	• Visar aktuell eller önskad temperatur i kylskåpet. • indikerar att funktionen Power Cool (Högeffektskyl) är aktiverad. • Ikonen visas när AI Energy Mode körs. Du kan aktivera och inaktivera AI Energy Mode i SmartThings-appen. (Endast på tillämpliga modeller)
02 Frysindikator	• Visar aktuell eller önskad temperatur i frysen. • indikerar att funktionen Power Freeze (Högeffektsfrys) är aktiverad. • indikerar att frysen är i läget Fridge (Kylskåp). (Endast tillämpliga modeller.) • **Off** indikerar att frysen är avstängd. (Endast tillämpliga modeller.)
03 Indikator för öppen dörr	Denna indikator blinkar och ett larm avges om dörren lämnas öppen i mer än 2 minuter.

04 AutoFill-kanna-indikator (endast på tillämpliga modeller)	AutoFill Pitcher (AutoFill-kanna) har två indikatorer (AutoFill Pitcher (AutoFill-kanna) On (På)/Off (Av)) som anger driftstatus. • När AutoFill-funktionen körs tänds motsvarande indikator (AutoFill Pitcher On (AutoFill-kanna på)). • När AutoFill är inaktiverat tänds motsvarande indikator (AutoFill Pitcher Off (AutoFill-kanna Av)). • Du måste aktivera AutoFill Pitcher (AutoFill-kanna) för att funktionen AutoFill Pitcher (AutoFill-kanna) ska fungera.
05 Ismaskinens indikator	• Visar ismaskinens status. • För att göra is måste du slå på ismaskinen.
06 Indikator för att öppna dörren automatiskt (endast tillämpliga modeller)	• Visar status för funktionen Auto Open Door (Öppna dörren automatiskt). • För att aktivera funktionen Auto Open Door (Öppna dörren automatiskt) måste du aktivera funktionen Auto Open Door (Öppna dörren automatiskt). (För mer information, se avsnittet **Aktivera eller inaktivera funktionen för att öppna dörren automatiskt (endast tillämpliga modeller)** på sidan **56**.)
07 Vattenfilterindikator (endast på tillämpliga modeller)	• indikerar att vattenfiltret måste bytas ut. • När du ser ikonen kan du byta ut vattenfiltret och återställa alarmet för byte av vattenfilter, eller avvisa alarmet och byta filtret senare. (För mer information, se avsnittet "**Så här återställer eller avfärdar du larmet för byte av vattenfilter (endast på tillämpliga modeller)**" på sidan **55**.
08 Nätverksanslutnings indikator	• Den här ikonen indikerar att kylskåpet är anslutet till ett nätverk. • Du kan kontrollera och övervaka ditt kylskåp i SmartThings-appen. Mer information finns i avsnittet **SmartThings (endast tillämpliga modeller)**.
09 Knappar	• När displayen är släckt kan du trycka på valfri knapp för att aktivera den. • Använd ◯ för att välja kylskåpet eller frysen och 〈 eller 〉 för att välja önskad temperatur eller funktion för det valda facket.

OBS!

- Kontrollpanelen är designad för att förbli avstängd när ingen använder kylen. Den är bara aktiverad och tänd när dörren är öppen eller när du trycker in knapparna.
- Om dörren lämnas öppen i fem minuter kommer lamporna inuti att blinka i fem minuter och sedan slockna. Det är för att varna döva och hörselskadade personer om att en dörr är öppen. Observera att den här funktionen är normal.

Ställa in önskad temperatur eller funktion

1. Tryck på valfri knapp (〈 , ○ eller 〉) för att aktivera displayen.
   - Det här steget kanske inte är tillämpligt för alla modeller.
2. Tryck på ○ för att välja kylskåpet eller frysen.
   - Indikatorn för det valda facket blinkar.
   - Celsius-symbolen (℃) blinkar inte.
3. Tryck på 〈 eller 〉 för att välja önskad temperatur eller funktion.
   - Se tabellen för tillgängliga val för varje fack.

Fridge (Kylskåp)	• Tillgängliga val: (Power Cool (Högeffektskyl)) ↔ 1 ℃ ↔ 2 ℃ ↔ 3 ℃ ↔ 4 ℃ ↔ 5 ℃ ↔ 6 ℃ ↔ 7 ℃ ↔ (Vacation (Semester)) • Power Cool (Högeffektskyl) ökar kylprocessen till högsta fläkthastighet. Kylskåpet fortsätter att fungera med högsta hastighet under två och en halv timme och går sedan tillbaka till föregående temperatur. • Använd funktionen Vacation (Semester) om du ska åka på semester eller en affärsresa och inte behöver använda kylskåpet under en längre tid. Kylskåpets temperatur kommer att hållas under 15 ℃, men frysen fortsätter att vara aktiv som tidigare.

Freezer (Frys)	• Tillgängliga val: (Power Freeze (Högeffektsfrys)) ↔ -23 °C ↔ -22 °C ↔ -21 °C ↔ -20 °C ↔ -19 °C ↔ -18 °C ↔ -17 °C ↔ -16 °C ↔ -15 °C ↔ (Fridge (Kylskåp)) ↔ **Off** • Power Freeze (Högeffektsfrys) ökar frysprocessen till högsta fläkthastighet. Frysen fortsätter att fungera med högsta hastighet under 50 timmar och går sedan tillbaka till föregående temperatur. Om du behöver frysa en stor mängd livsmedel ska du aktivera Power Freeze (Högeffektsfrys) i minst 20 timmar innan du placerar livsmedlet i frysen. • Om du väljer (Fridge (Kylskåp)), kommer frysen att fungera som ett kylskåp och den inställda temperaturen ändras till 3 °C. • Om du väljer **Off** stängs frysen av. • Se till att tömma ishinken innan du väljer (Fridge (Kylskåp)) eller **Off**. 15 sekunder efter du har valt (Fridge (Kylskåp)) eller **Off** kommer ismaskinen att släppa ut all is som finns kvar i ismaskinen i ishinken. • Lägena (Fridge (Kylskåp)) och **Off** är inte tillgängliga på vissa modeller. ⚠ **VARNING** • Förvara inte glasflaskor som innehåller vätska i frysen medan den befinner sig i Fridge (Kylskåp)-läge. När du tar bort läget Fridge (Kylskåp) och frysen återgår till frysläget kommer vätskan i glasflaskorna att frysa, vilket kan få glasflaskorna att gå sönder eller spricka inuti frysen. • Se till att ta bort frusna livsmedel ur frysen innan du väljer läget Fridge (Kylskåp). Frusna livsmedel kommer att smälta och härskna när temperaturen ökar. • Se till att du tar bort livsmedel som du inte vill frysa innan du tar bort Fridge (Kylskåp)-läget och använder frysen för att frysa. **OBS!** • När du använder funktionen Power Freeze (Högeffektsfrys) ökar kylskåpets energiförbrukning. Kom ihåg att stänga av den när du inte behöver den och ställa in frysen på dess originaltemperaturinställning igen. • När frysen är i det avstängda läget kommer frysens temperatur att hållas under 15 °C, men kylskåpet fortsätter att vara aktivt som tidigare. • Förvara inte matvaror eller dryck i kylskåpet när frysen är inställd på **Off**. • Om du ska använda frysen i frysläge, rekommenderar vi starkt att du använder plastbehållare för att lagra mat, särskilt grönsaker.

4. Vänta i fem sekunder för att bekräfta ditt val.
- Indikatorn för det valda facket slutar att blinka.

OBS!

Om du använder Power Cool (Högeffektskyl) eller Power Freeze (Högeffektsfrys) ökar energiförbrukningen.

Slå på och stänga av AutoFill-kanna (endast tillämpliga modeller)

Du kan aktivera och inaktivera AutoFill Pitcher (AutoFill-kanna) i kylskåpet.

1. Tryck på valfri knapp (〈 , ◯ eller 〉) för att aktivera displayen.
   - Det här steget kanske inte är tillämpligt för alla modeller.
2. Tryck på ◯ tills AutoFill Pitcher (AutoFill-kanna)-indikatorn blinkar.
3. Tryck på 〈 eller 〉 för att aktivera eller inaktivera AutoFill Pitcher (AutoFill-kanna).
   - Tryck på 〈 för att slå på den.
   - Tryck på 〉 för att slå av den.
4. Vänta i 5 sekunder eller tryck på ◯ för att bekräfta ditt val.
   - Då slutar AutoFill Pitcher (AutoFill-kanna)-indikatorn att blinka.

Slå på eller av ismaskinen

Du kan slå på eller av den automatiska ismaskinen i frysen.

1. Tryck på valfri knapp (〈 , ◯ eller 〉) för att aktivera displayen.
   - Det här steget kanske inte är tillämpligt för alla modeller.
2. Tryck på ◯ tills ismaskinens indikator blinkar.
3. Tryck på 〈 eller 〉 för att slå på eller av ismaskinen.
   - Tryck på 〈 för att slå på den.
   - Tryck på 〉 för att slå av den.
4. Vänta i 5 sekunder eller tryck på ◯ för att bekräfta ditt val.
   - Indikatorn Ice maker (Ismaskin) slutar blinka.

Så här återställer eller avfärdar du larmet för byte av vattenfilter (endast på tillämpliga modeller)

Ikonen för byte av vattenfilter (🔄) blinkar för att varna dig att det är dags att byta ut vattenfiltret. Du kan byta ut vattenfiltret omedelbart och återställa larmet för byte av vattenfilter, eller avfärda larmet om du vill byta vattenfiltret senare.

1. Tryck på valfri knapp (〈 , ◯, eller 〉) för att aktivera displayen.
   - Det här steget kanske inte är tillämpligt för alla modeller.
2. Tryck på ◯ tills indikatorn Water Filter (Vattenfilter) blinkar.
3. Tryck på 〈 eller 〉 för att återställa eller avfärda larmet för byte av vattenfilter.
   - Tryck på 〈 om du vill byta vattenfilter senare och avfärda larmet.
   - Tryck på 〉 om du har bytt vattenfilter och vill återställa larmet för byte av vattenfilter.
4. Vänta i 5 sekunder eller tryck på ◯ för att bekräfta ditt val.
   - Vattenfilterindikatorn slutar blinka.

Verksamhet

Aktivera eller inaktivera funktionen för att öppna dörren automatiskt (endast tillämpliga modeller)

Du kan aktivera och inaktivera funktionen Auto Open Door (Öppna dörren automatiskt).

1. Tryck på valfri knapp (〈 , ◯, eller 〉) för att aktivera displayen.
   - Det här steget kanske inte är tillämpligt för alla modeller.
2. Tryck på ◯ tills indikatorn Auto Open Door (Öppna dörren automatiskt) blinkar.
3. Tryck på 〈 eller 〉 för att aktivera eller inaktivera funktionen.
   - Tryck på 〈 för att slå på den.
   - Tryck på 〉 för att slå av den.
4. Vänta i 5 sekunder eller tryck på ◯ för att bekräfta ditt val.
   - Indikatorn för Auto Open Door (Öppna dörren automatiskt) slutar blinka.

Slå på och stänga av Wi-Fi (endast tillämpliga modeller)

Slå på och stäng av Wi-Fi genom att hålla ◯ eller 〉 intryckt i tio sekunder. Displayen visar Wi-Fi-statusen i 5 sekunder (så som visas på bilden).

Wi-Fi på

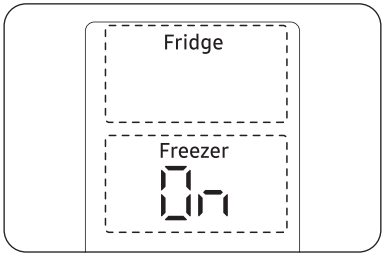

Wi-Fi av

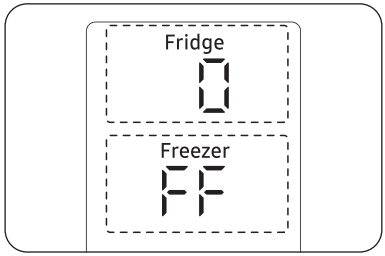

OBS!

- Du måste slå på Wi-Fi för att ansluta kylskåpet till SmartThings-appen.
- Mer information finns i avsnittet SmartThings (endast tillämpliga modeller).

Family Hub-typ

Hemskärm

OBS!

- Mer information om andra tillgängliga menyer och program i kylskåpsappen finns i onlinehandboken till kylskåpet.
- Innehållet i apparna och widgetarna eller designen av dem kan ändras eller stöd kan avslutas utan meddelande, beroende på policyn från leverantören av innehållet.
- Barns användning av kylskåpets funktioner, appar och tjänster måste övervakas av vuxna.
- Transaktioner från minderåriga med tjänsterna måste övervakas av vuxna.

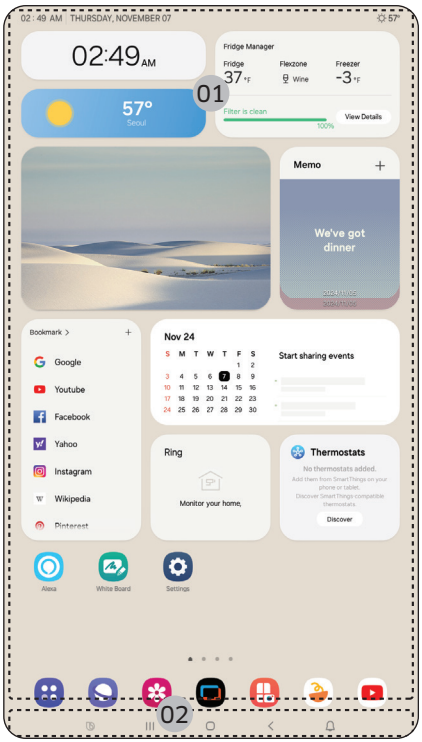

01 Hemskärm
02 Programstyrda knappar

Verksamhet

01 Hemskärm

- Tryck på önskad app eller widget för att köra den.
- På startskärmen kan du lägga till eller ta bort objekt som appar, widgetar, bilder, videor, teckningar och texter.
- Tryck på ett objekt och håll det nedtryckt för att öppna läget Redigera. I redigeringsläget kan du dra och släppa ett objekt till en ny plats på startskärmen. När du flyttar objektet till en ny plats ändrar objektet färg till rött om platsen inte är tillgänglig.

02 Programstyrda knappar

01 Bixby
- Tryck för att använda Bixby.

02 Aktivitetshanteraren
- Tryck för att öppna Aktivitetshanteraren

03 Hem
- Tryck för att öppna Start-skärmen.

04 Gå tillbaka
- Tryck för att gå tillbaka till föregående skärm.

05 Meddelande
- Tryck för att visa snabbpanelen.

06 Dölj/visa
- Tryck för att dölja eller visa programstyrda knappar.
- Knappen Dölj/visa visas endast när en app är aktiv.

Kylskåpshanteraren

Tryck på appen **Fridge Manager (Kylskåpshanteraren)** på startskärmen.

- Du kan ställa in önskad temperatur eller önskade lägen för varje fack.
- Läs onlinemanualen för mer detaljerad information om appen Fridge Manager (Kylskåpshanteraren).
- Du kan få åtkomst till onlinemanualen från Family Hub-kylskåpet genom att trycka lätt på **Setting (Inställning)** > **Help & Contact Us (Hjälp och Kontakta oss)** > **Online Manual (Onlinemanual)**.

AI Home Hub-typ

Hemskärm

OBS!

- Mer information om andra tillgängliga menyer och program i kylskåpsappen finns i onlinehandboken till kylskåpet.
- Innehållet i apparna och widgetarna eller designen av dem kan ändras eller stöd kan avslutas utan meddelande, beroende på policyn från leverantören av innehållet.
- Barns användning av kylskåpets funktioner, appar och tjänster måste övervakas av vuxna.
- Transaktioner från minderåriga med tjänsterna måste övervakas av vuxna.

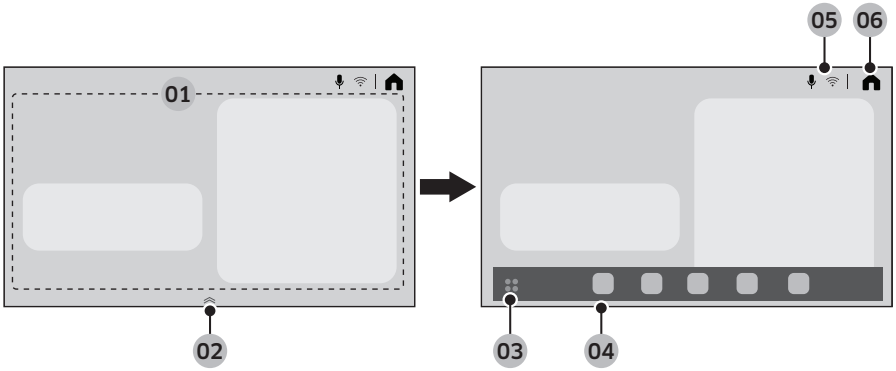

01 Hemkortsområde	Du kan ställa in olika funktioner och kontrollera information. • AI Vision Inside: Du kan hantera ingredienser som förvaras i kylskåpet. • Recipes (Recept): Du kan få matlagningsvägledning och recept. • SmartThings: Du kan ansluta kylskåpet till SmartThings-appen och fjärrstyra det från appen. • Fridge Manager (Kylskåpshanteraren): Du kan ställa in önskad temperatur eller önskade lägen för varje fack. • Product Care (Produktvård): Du kan hantera kylskåpets konsumtionsvaror.
02 Appdockningshanteraren	• Dra appdockningshanteraren uppåt eller nedåt för att öppna appdockan. • Appdockningshanteraren visas endast på hemskärmen.
03 Appfacksknapp	Tryck för att visa alla tillgängliga appar.
04 Appdocka	• Appdockan visar ikonerna för att möjliggöra enklare åtkomst till ofta använda appar. • Max fem ikoner visas i appdockan och dessa kan inte redigeras.

Verksamhet

05 Indikatorområde	Olika ikoner visas för att indikera aktiverade funktioner
06 Hem	Tryck för att gå till Hem-skärmen.

Snabbpanelen

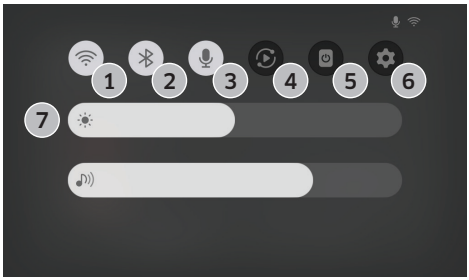

Snabbpanelen ger snabb åtkomst till olika inställningar. Svep nedåt från skärmens övre kant för att öppna snabbpanelen.

1	Wi-Fi	• Tryck för att slå på och stänga av Wi-Fi. • Håll ikonen intryckt för att öppna skärmen för Wi-Fi-inställningar.
2	Bluetooth	• Tryck för att öppna skärmen för Bluetooth-inställningar.
3	Mikrofon	• Tryck för att stänga av och slå på mikrofonen.
4	Smart View	• Tryck för att öppna skärmen Smart View.
5	Stänga av skärmen	• Tryck för att stänga av skärmen.
6	Inställningar	• Tryck för att öppna Inställningar.
7	Ljusstyrka och volym	• Skjut motsvarande reglage för att justera skärmens ljusstyrka eller volym.

Kylskåpshanteraren

Tryck på appen Fridge Manager (Kylskåpshanteraren) på Home (Hem)-skärmen.

- Du kan ställa in önskad temperatur eller önskade lägen för varje fack.
- Läs onlinemanualen för mer detaljerad information om appen Fridge Manager (Kylskåpshanteraren).
- Du kommer åt onlinebruksanvisningen från kylskåpet genom att trycka på ⚙ > **General (Allmänt)** > **Support** > **User manual (Bruksanvisning)**.

Skärmåterställning (endast modeller av Family Hub- och AI Home Hub-typ)

Om du stöter på ett onormalt symptom på skärmen ska du prova att återställa skärmen. Det kan lösa symptomet.

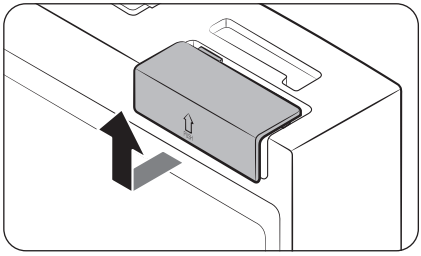

1. Öppna den högra kylskåpsdörren och lokalisera strömbrytarskyddet i det övre högra hörnet på dörren.
2. Skjut upp skyddet för att visa strömbrytaren.

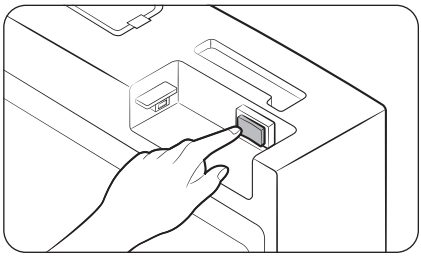

3. Stäng av brytaren och slå på den igen.
4. Sätt tillbaka strömbrytarskyddet helt tills du hör ett klick.

Verksamhet

SmartThings (endast tillämpliga modeller)

Installation

Gå till Google Play Butik, Galaxy Apps eller Apple App Store och sök efter "SmartThings". Hämta och installera appen SmartThings från Samsung Electronics på din smarta enhet.

OBS!

- Den programversion av SmartThings-appen som stöds kan ändras i enlighet med den OS-supportpolicy som tillverkaren tillhandahåller. Precis som för SmartThings-appen eller de funktioner som appen har stöd för kan den nya policyn för programuppdatering på den befintliga OS-versionen hävas på grund av användbarhets- eller säkerhetsskäl.
- SmartThings-appen kan ändras utan förvarning för att förbättra användbarheten och prestandan. Eftersom mobiltelefonens OS-version uppdateras varje år uppdateras även SmartThings kontinuerligt enligt den senaste OS-versionen. Om du har frågor gällande de punkter som nämns ovan kan du kontakta oss på st.service@samsung.com
- Rekommenderade krypteringssystem inkluderar WPA/TKIP och WPA2/AES. Nyare eller icke-standardiserade Wi-Fi-autentiseringsprotokoll stöds inte.
- Trådlösa nätverk kan påverkas av omgivningens trådlösa kommunikationsmiljö.
- Om internetleverantören har registrerat datorns MAC-adress eller modem för identifiering, kan ditt smarta kylskåp från Samsung misslyckas med att ansluta till internet. Om detta händer ska du kontakta internetleverantören för att få hjälp.
- Brandväggsinställningarna på ditt nätverkssystem kan förhindra att ditt smarta Samsung-kylskåp kommer åt internet. Kontakta internetleverantören för att få teknisk hjälp. Om det här symptomet fortsätter ska du kontakta ett lokalt Samsung-servicecenter eller en återförsäljare.
- Om du vill konfigurera inställningarna för den trådlösa åtkomstpunkten (AP) ska du läsa användarhandboken för AP (router).
- Smarta kylskåp från Samsung stöder både Wi-Fi 2,4 GHz med IEEE 802.11 b/g/n och protokoll för mjuk åtkomstpunkt. (IEEE 802.11 n rekommenderas.)
- Obehöriga trådlösa Wi-Fi-routrar kan misslyckas med att ansluta till tillämpliga smarta kylskåp från Samsung.

Samsung-konto

Du måste registrera ditt Samsung-konto för att kunna använda appen. Om du inte har ett Samsung-konto ska du följa instruktionerna på skärmen för appen för att skapa ett Samsung-konto gratis.

Komma i gång

Slå på den enhet du vill ansluta, öppna appen SmartThings på telefonen och följ sedan anvisningarna nedan.

Om ett popup-meddelande där det står att en ny enhet har hittats visas trycker du på **ADD NOW (LÄGG TILL NU)**.

Om ett popup-meddelande inte visas trycker du på knappen **+** och väljer sedan den enhet du vill ansluta i listan över tillgängliga enheter.

Om enheten inte finns med i listan över tillgängliga enheter trycker du på **Supported Devices (Enheter som stöds)**, väljer enhetstyp (kylskåp) och väljer sedan specifik enhetsmodell.

Följ anvisningarna i appen för att konfigurera enheten. När konfigurationen är klar visas ditt kylskåp som ett ”kort” på skärmen **Devices (Enheter)**.

Kylskåpsappen

Integrerad kontroll

Du kan övervaka och styra ditt kylskåp när du är hemma och i farten.

- Tryck på kylskåpsikonen på SmartThings-instrumentpanelen eller tryck på ikonen Enheter längst ned på kontrollpanelen och tryck sedan på kylskåpets ”kort” för att öppna kylskåpssidan.
- Kontrollera driftstatus eller meddelanden relaterade till kylskåpet och ändra sedan alternativ eller inställningar om det behövs.

OBS!

Vissa alternativ eller inställningar i kylskåpet kanske inte är tillgängliga för fjärrstyrning.

Verksamhet

Kategori	Objekt	Beskrivning
Övervakning och kontroll	Kylskåpstemperatur	Du kan ställa in och övervaka önskad temperatur på kylskåpet.
	Högeffektskyl	Du kan slå på eller stänga av Högeffektskyl och kontrollera de aktuella inställningarna.
	Frystemperatur	Du kan ställa in och övervaka önskad temperatur på frysen.
	Högeffektsfrys	Du kan slå på eller stänga av Högeffektsfrys och kontrollera de aktuella inställningarna.
	Ismaskin *	Du kan aktivera och inaktivera ismaskinen.
	AutoFill-kanna *	Du kan slå på eller stänga av AutoFill-kanna-funktionen och kontrollera de aktuella inställningarna för funktionen.
Alarm	Onormalt hög temperatur	Det här alarmet utlöses när kylskåpet eller frysen har onormalt hög temperatur.
	Dörr öppen	Det här alarmet utlöses om kylskåpsdörren eller frysens dörr är öppen i 2 minuter.
	AutoFill-kanna är överfylld *	Om funktionen för AutoFill-kanna känner av ett för högt flöde aktiveras det här alarmet för att varna dig om att den är överfull.
	Byte av vattenfilter	Det här alarmet påminner dig om att vattenfiltret måste bytas ut.
AI Energy Mode *	Du kan aktivera och inaktivera AI Energy Mode på menyn Energy i SmartThings-appen. Du kan kontrollera statusen på AI Energy Mode i SmartThings-appen. På vissa modeller visas ikonen på huvudpanelen för att indikera att AI Energy Mode körs. (Endast på tillämpliga modeller) Om du aktiverar AI Energy Mode minskar energiförbrukningen, men det kan även minska nedkylningsprestandan. **OBS!** Funktionen AI Energy Mode kanske inte fungerar enligt användarinställningarna eller driftsmiljön.	

* Endast på tillämpliga modeller

Information om säkerhetsuppdateringar

Säkerhetsuppdateringar tillhandahålls för att stärka enhetens säkerhet och skydda dina personuppgifter. Du hittar mer information om säkerhetsuppdateringar på https://security.samsungda.com.

* Webbplatsen har endast stöd för vissa språk.

Bixby (röstigenkänning – endast tillämpliga modeller)

Vad är Bixby?

- Bixby är namnet på Samsungs AI-lösning som gör det möjligt att styra enheten med rösten.

Använda Bixby

- För att aktivera röstigenkänning måste du ansluta enheten till SmartThings-appen via nätverket.
- Och du måste godkänna villkoren för Bixby-tjänsten.
- När du är ansluten kan du styra vissa funktioner på enheten med hjälp av Bixby på din Samsung-smartphone, även om den inte har inbyggt stöd för röstigenkänning.
- Säg "Hi, Bixby" följt av ett röstkommando för att aktivera Bixby.
- Se avsnittet "Röstkommandon" för fler röstigenkänningskommandon.

Röstkommandon

Kategori	Kommando (exempel)
Temperatur	Tell me the temperature of the refrigerator (Berätta vilken temperatur kylskåpet har)
	Tell me the temperature of the fridge in the refrigerator (Berätta vilken temperatur kylen i kylskåpet har)
	Tell me the temperature of freezer in the refrigerator (Berätta vilken temperatur frysen i kylskåpet har)
Väder	Tell me the weather tomorrow (Berätta hur vädret ska bli i morgon)
	How humid is it today? (Hur fuktigt är det idag?)
	How high is the fine dust level today? (Hur hög är halten av fint damm idag?)
	When can I expect rain? (När förväntas det regna?)
Internationell tid	What time is it now? (Vad är klockan nu?)
	What month is it today by the lunar calender? (Vilken månad är det i dag enligt månkalendern?)
	What time is it in New York? (Vad är klockan i New York?)

OBS!

Bixby lämnar standbyläget efter en viss tid om inget kommando ges. När röstigenkänning är aktiverat kan den fungera dåligt eller inte fungera alls på grund av omgivande ljud, t.ex. TV-ljud.

Verksamhet

⚠ **VAR FÖRSIKTIG**

- När röstigenkänning påverkas
  - Prestandan kan påverkas av användarens röst, talsätt, uttal och omgivande miljö.
  - När du använder röstigenkänning ska du tala högre än omgivande ljud.
  - För att förbättra röstigenkänningens prestanda bör du stå inom tre meter från enheten och tala tydligt.
  - När du tittar på TV kan röstkommandon uppfattas felaktigt på grund av TV-ljudet.
- Röstigenkänning fungerar inte när ...
  - Bixby stängs av på Bixby-menyn i SmartThings-appen.
  - Mikrofonen stängs av i mikrofoninställningen i SmartThings-appen.
- Röstigenkänning fungerar dåligt när ...
  - De omgivande ljuden är höga (ljud från TV, musik osv.)
  - Wi-Fi-signalen är svag (internetanslutningen är dålig)

Vattenmaskinens panel (endast på tillämpliga modeller)

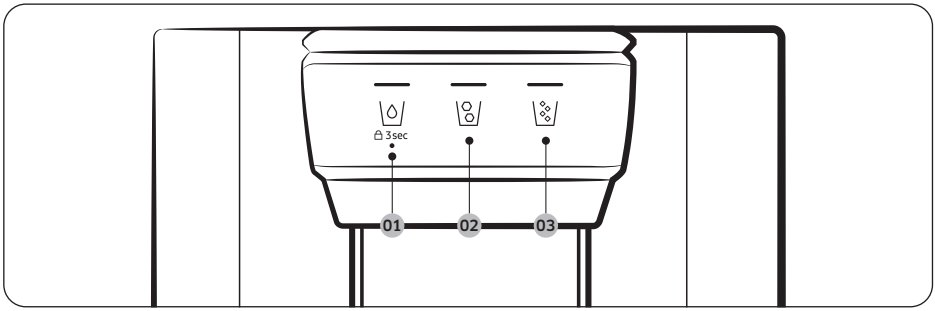

01 \/

02 \/

03 \/

01 Vatten / Lås (3 sek.)

\/	Tryck på \/ för kallt vatten. Motsvarande indikator tänds.
3 sec (3 sek.) Vattenmaskinens panel / spak	För att förhindra användning av knapparna på vattenmaskinens panel och spak ska du hålla \/ intryckt i mer än tre sekunder. Om du håller knappen intryckt igen i mer än tre sekunder inaktiveras vattenmaskinens lås.

02 Iskuber
Tryck på \/ för iskuber. Motsvarande indikator tänds.

03 Krossad is
Tryck på \/ för krossad is. Motsvarande indikator tänds.

Verksamhet

Särskilda funktioner

Kylskåpets har användarorienterade enheter som du kan ta fördel av.

Öppna dörren automatiskt (endast tillämpliga modeller)

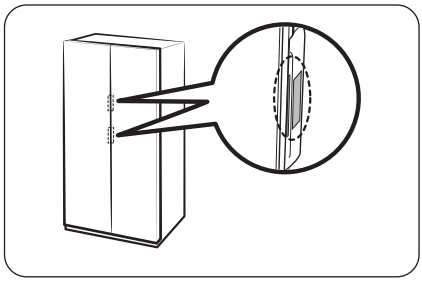

Rör vid sensorn nära dörrens handtag. Då öppnas dörren.

- Standardinställningen är **Off (Av)**.
- Se följande för att aktivera funktionen.
  - Standardtyp: Se avsnittet **Aktivera eller inaktivera funktionen för att öppna dörren automatiskt (endast tillämpliga modeller)** på sidan **56**.
  - Family Hub-typ: I Fridge Manager-appen trycker du på **Settings (Inställningar)** och aktiverar sedan **Auto Open Door (Öppna dörren automatiskt)**.
  - AI Home Hub-typ: På hemskärmen trycker du på ⚙ > **Refrigerator (Kylskåp)** > **Auto open door (Öppna dörren automatiskt)** och väljer **On (På)**.

OBS!

- Om båda sensorerna vidrörs samtidigt öppnas dörren på den sensor som vidrördes först och därefter öppnas även den andra dörren inom cirka två sekunder.
- Dörren stängs inte automatiskt. Stäng dörren manuellt efter användning.
- Vinkeln (grad) i vilken dörrarna öppnas kan variera beroende på installationsmiljö, till exempel golvet där kylskåpet placeras, hur jämnt kylskåpet står och mängden livsmedel som förvaras i dörrfacket.
  - Om dörrarna öppnas för brett eller inte tillräckligt brett ska du kontrollera att kylskåpet står plant. (Mer information finns i avsnittet **STEG 4 Ställa in nivåfötterna** på sidan **34**.)

⚠ **VAR FÖRSIKTIG**

- Funktionen för Öppna dörren automatiskt kan sluta fungera som den ska om du öppnar och stänger dörren upprepade gånger.
- Tryck inte på eller stoppa dörren medan den öppnas automatiskt. Det kan leda till att produkten inte fungerar som den ska.
  - Var försiktig så att du inte träffas av dörrarna när de öppnas automatiskt.
- Om dörren inte öppnas efter att ha öppnats upprepade gånger ska du vänta i cirka en minut och sedan försöka igen. (Det kan vara svårt att öppna dörren omedelbart efter att den har stängts på grund av lufttrycksförändringen som uppstår inuti kylskåpet när du öppnar och stänger dörren.)
- Oavsiktlig beröring av sensorn kan leda till att dörren öppnas så kontrollera att den är stängd.

Röst (endast tillämpliga modeller)

Konfigurera röstigenkänning

Ställ in ”Ljud” på ”Röst” i SmartThings-appen.

Några av röstkommandona

1	Autofill pitcher detected water overflow (AutoFill-kannan har identifierat att vatten har runnit över)
2	The refrigerator door has been opened (Kylskåpsdörren har öppnats)
3	Something went wrong. (Något gick fel)
4	The mode has been changed (Läget har ändrats)
5	Power cool is now in operation (Högeffektskyl körs nu)
6	Power freeze is now in operation (Högeffektsfrys körs nu)
7	The temperature inside the refrigerator has increased (Temperaturen i kylskåpet har ökat)
8	The temperature is now set (Temperaturen är nu inställd)

OBS!

När du ställer in ”Ljud” på ”Inaktiverat” i kylskåpet stängs även röstigenkänning av.

Verksamhet

Vattenkanna (AutoFill-kanna) (endast tillämpliga modeller)

Kallt och renat vatten finns alltid redo i AutoFill Pitcher (AutoFill-kanna). Du kan lägga te eller frukter i infusionsanordningen för att infusera vattnet efter smak.

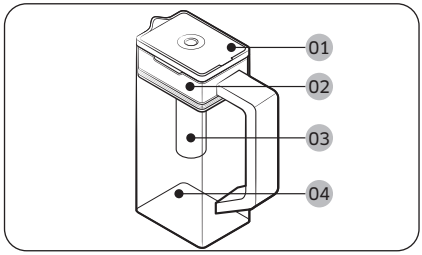

01 Lock
02 Hållare till infusionsanordning
03 Infusionsanordning
04 Huvudenhet

Så här fyller du på kannan

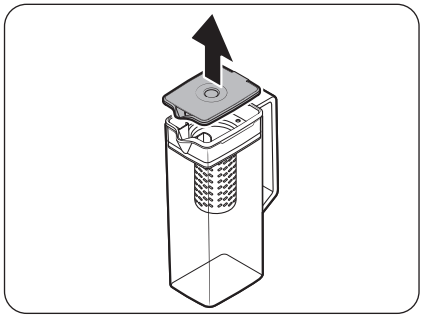

1. Håll i en handtagsöppning på **locket** och dra sedan uppåt för att öppna **locket**.
2. Lägg i teblad eller frukt efter önskemål i infusionsanordningen.

OBS!

Om du vill behålla det infuserade vattnet i den ursprungliga koncentrationen ska du slå av funktionen AutoFill Pitcher (AutoFill-kanna).

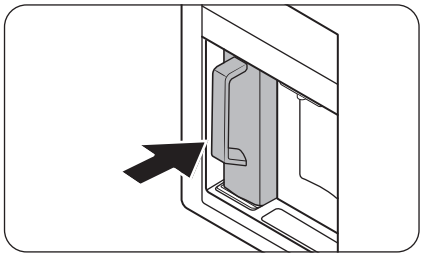

3. Aktivera funktionen AutoFill Pitcher (AutoFill-kanna) på kontrollpanelen. Öppna dörren till dryckesförvaringen, och montera sedan kannan på hållaren. Skjut den rakt in såsom visas på bilden.

⚠ VAR FÖRSIKTIG

Se till att kannan passar i dess hållare.

4. Stäng dörren. Kannan börjar fyllas med kylt vatten efter en stund.

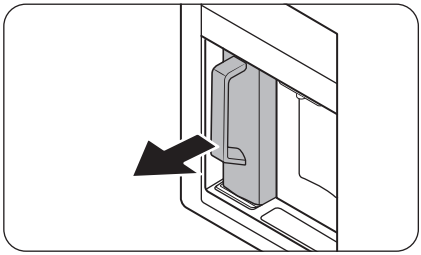

5. Om du vill dricka te öppnar du dryckesförvaringsdörren och tar bort kannan. Dra den rakt ut.

⚠ **VAR FÖRSIKTIG**

- Vi rekommenderar att du dricker det fruktinfuserade vattnet inom 24 timmar. Efter det kan vattnet bli dåligt med tiden.
- Du måste rengöra kannan efter du har druckit det infuserade vattnet. Rengör även kannan om du inte har använt den under en längre tid.

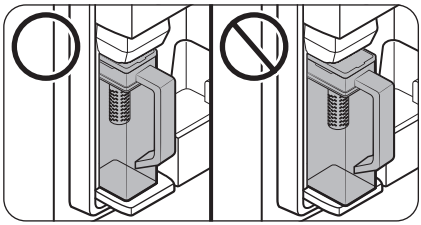

- För att förhindra att kannan välter eller läcker ska du se till att den passar in i kannans hållare.

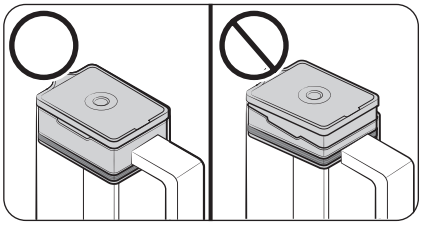

- För att förhindra att kannan spiller över eller läcker ska du se till att infusionshållaren är ordentligt isatt.

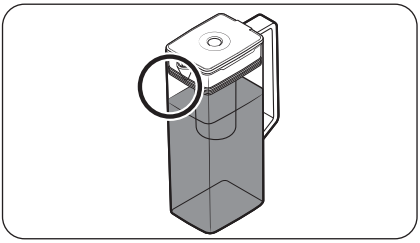

OBS!

- Om framsidan (specifikt markerat område) på kannan har för mycket fukt är det möjligt att kannan inte fylls helt. Ta bort fukten och försök sedan igen.
- Funktionen AutoFill Pitcher (AutoFill-kanna) slutar fylla på vatten i kannan om kannan inte fylls efter en viss tid. Om detta inträffar ska du kontrollera om vattenledningen är korrekt ansluten. Ta ut och sätt tillbaka kannan och försök sedan igen.
- Om kannan inte är helt full ska du kontrollera om det finns vatten i vattenbehållaren inuti kylskåpet. Om vattenbehållaren är tom fyller du först behållaren med vatten. Ta därefter bort kannan och sätt tillbaka den för att tillhandahålla vatten till kannan. (Endast på tillämpliga modeller)

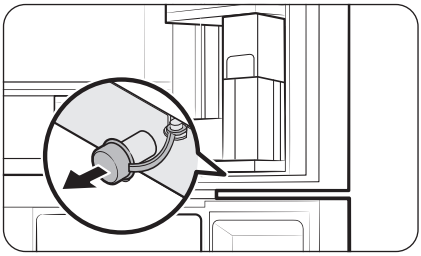

- Torka runt hållaren till kannan om den svämmar över eller läcker.
- Vatten droppar om gummilocket öppnas.
- Indikatorn för AutoFill Pitcher (AutoFill-kanna) blinkar på kontrollpanelen om en läcka har uppstått. I händelse av en läcka ska du öppna gummilocket så att vattnet som läckt ut dräneras. Om indikatorn inte slutar blinka efter dränering kan detta vara ett systemfel. Kontakta ett lokalt Samsung-servicecenter.

OBS!

- Du måste rengöra kannan efter du har druckit det infuserade vattnet. Du måste även rengöra kannan om du inte har använt den under en längre tid eller låtit den stå i mer än tre dagar.
- Infusionsanordningen är inte korrekt rengjord. Lukten av te eller frukt som du tidigare har använt i infusionsanordningen kan finnas kvar. Om du inte tänker använda infusionsanordningen ska du ta bort den från kannan och ställa undan den.
- Om du inte har använt vattenfiltret under en längre tid ska du hälla ut de två första kannorna med vatten. Rengör därefter kannan noggrant och sedan kan du använda den.

Vattenmaskinen (endast på tillämpliga modeller)

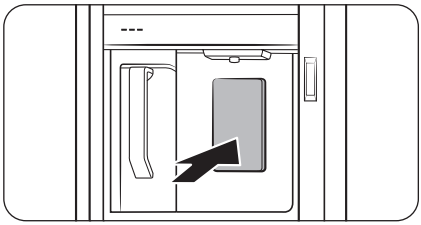

För att få kylt vatten, öppna Dryckesförvaring och tryck på spaken.

OBS!

- Maskinen slutar att fungera efter ca 1 minut om du fortsätter att trycka på maskinens spak. För att få mer vatten ska du släppa upp spaken och trycka på den igen.
- Se till att glaset är placerat under maskinen för att inte spilla vatten.
- Om du inte använder vattenmaskinen i 2–3 dagar kan vattnet lukta eller smaka konstigt. Det är inte ett systemproblem. Häll bort de första 1–2 glasen med vatten.
- Om vattenbehållaren inuti kylskåpet är tom använder du AutoFill function (AutoFill-funktionen) eller trycker du på vattenmaskinens spark så att luft kommer in i vattenledningsslangen. Om du fyller vattenbehållaren medan det finns luft i vattenledningsslangen använder du AutoFill function (AutoFill-funktionen) eller trycker du på vattenmaskinens spak för att få vatten att rinna ut.

Grumligt vatten

Vatten som levereras till kylskåpet strömmar genom ett alkaliskt kärnfilter. Under denna filtreringsprocess ökar vattentrycket och vattnet mättas med syre och kväve. Det gör att vattnet ser dimmigt eller grumligt ut temporärt när det rinner ut. Det är normalt och vattnet blir klart efter några sekunder.

Verksamhet

Vatten-/ismaskinen (endast på tillämpliga modeller)

Med hjälp av vattenmaskinen kan du få vatten med eller utan is.

Vattenmaskinen har 3 alternativ: kallt vatten, iskuber och krossad is. För att få kallt vatten ska du trycka på \ / på vattenmaskinens panel. Sätt ett vattenglas under vattenmaskinen och tryck sedan på spaken.

Om du vill ha vatten med is

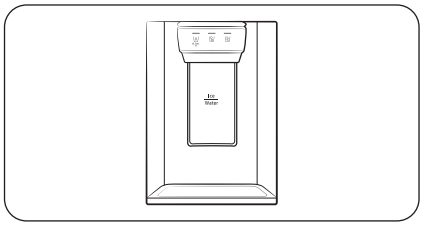

1. Med ismaskinen aktiverad ska du trycka på \ / eller \ / för att välja istyp.
2. Sätt ett vattenglas under vattenmaskinen och tryck sedan på **spaken** med glaset. Is kommer från maskinen.
3. Tryck på \ / för att välja vatten.
4. Tryck på **spaken** med glaset. Vatten kommer från maskinen.

OBS!

- Maskinen slutar att fungera efter ca 1 minut om du fortsätter att trycka på maskinens spak. För att få mer vatten ska du släppa upp spaken och trycka på den igen.
- Se till att glaset är placerat under maskinen för att inte spilla vatten.
- Om du inte använder vattenmaskinen i 2–3 dagar kan vattnet lukta eller smaka konstigt. Det är inte ett systemproblem. Häll bort de första 1–2 glasen med vatten.

Ismaskinen (endast på tillämpliga modeller)

Kylskåpet har en inbyggd ismaskin som ger is automatiskt så att du kan njuta av filtrerat vatten med isbitar eller krossad is.

Göra is

När du har installerat kylskåpet och anslutit det ska du följa dessa instruktioner för att säkerställa korrekt istillverkning och för att hålla ishinken full med is:

1. Låt kylskåpet fungera under minst 24 timmar för att säkerställa optimal prestanda.
2. Tryck fram de första 4 till 6 isbitarna i ett glas.
3. Vänta ytterligare 8 timmar och tryck fram ytterligare 4 till 6 isbitar.
4. Vänta sedan ytterligare 16 timmar och tryck fram det första glaset fullt med is.

OBS!

- Om du förbrukar all is på en gång måste du vänta 8 timmar innan du kan trycka fram de första 4 till 6 iskuberna. Det säkerställer att ishinken fylls på ordentligt med is.
- Isbitar som genereras snabbt kan se vita ut. Det är normalt.

⚠ VAR FÖRSIKTIG

Mata ut is efter behållarens storlek.

- Om du matar ut för mycket is kan den trilla ner på golvet och leda till personskador.
- Is kan byggas upp och blockera isrännan.

Fylla vattenbehållaren med dricksvatten (endast på tillämpliga modeller)

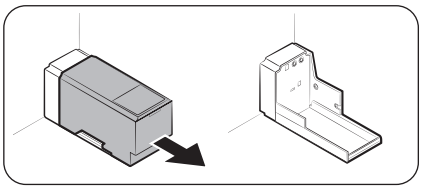

Första gången den används ska du göra rent insidan av vattenbehållaren och torka ordentligt.

1. Håll i båda handtagen på behållarens framsida och dra ut så som visas.

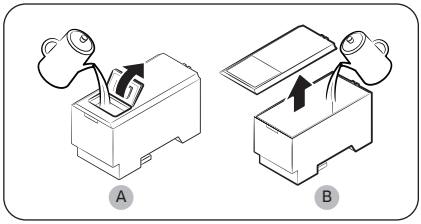

2. Öppna **främre locket (A)** på luckan eller **hela luckan (B)** och fyll på behållaren med högst 5 liter vatten.

⚠ VAR FÖRSIKTIG

- Överskrid inte max-linjen. Vattnet svämmar över.
- Fyll endast med dricksvatten.

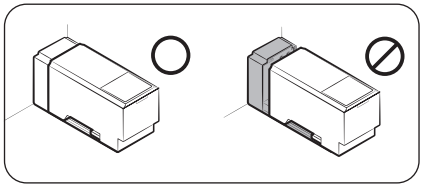

3. Sätt tillbaka vattenbehållaren och montera i vattenmaskinens mekanism. Se till att framsidan (med locket på framsidan) på behållaren är vänt framåt.

⚠ **VAR FÖRSIKTIG**

- Se till att vattenbehållaren passar in i hyllan. Annars fungerar eventuellt inte vattenbehållaren korrekt.
- Använd inte kylskåpet utan att ha satt in vattenbehållaren. Det kan minska kylprestandan.
- Fyll på behållaren med dricksvatten, t.ex. mineralvatten eller renat vatten. Använd ingen annan vätska.
- Var försiktig när du flyttar på en full behållare. Fysisk skada kan uppstå om behållaren tappas.
- Försök inte demontera den inbyggda pumpen på egen hand. Om den inbyggda pumpen skadas eller kopplas bort från vattenbehållaren fungerar inte vattenmaskinen.

Första användningen

- Tryck på maskinens spak i 10 sekunder för att släppa ut luften ur slangarna i systemet för vattenförsörjning.
- Häll bort de första sex glasen med vatten för att avlägsna orenheter i systemet för vattenförsörjning.

Ismaskinen (endast på tillämpliga modeller)

Kylskåpet har en inbyggd ismaskin som ger is automatiskt så att du kan njuta av filtrerat vatten med isbitar eller krossad is när du vill.

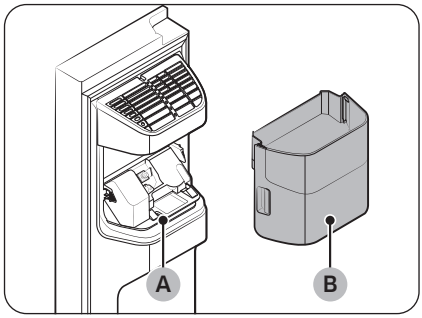

Om du inte får någon is ska du först kontrollera om ismaskinen gör is korrekt.

Så här kontrollerar du ismaskinen

1. Håll försiktigt i ishinken (B) med båda händerna och ta bort den från isrännan (A).
2. Kontrollera om ishinken innehåller is på rätt sätt.

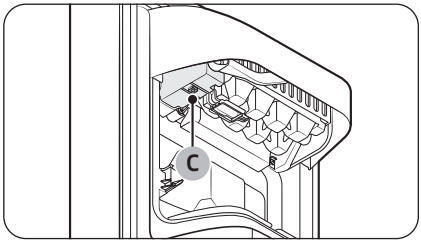

3. Tryck på knappen (C) på botten av ismaskinen. Du hör en rington (ding-dong) när du trycker på knappen.
4. Du hör en annan rington om ismaskinen fungerar korrekt.

OBS!

Om det här symptomet fortsätter ska du kontakta vattenledningens installatör eller ett lokalt Samsung-servicecenter.

⚠ VAR FÖRSIKTIG

- Tryck inte på knappen flera gånger efter att isfacket är fullt med is eller vatten. Vattnet kan rinna över eller en ispropp kan bildas.
- När kylskåpet ansluts till strömförsörjningen efter ett strömavbrott, kan ishinken innehålla en blandning av smält is och fastsatta isbitar, vilket resulterar i ett systemfel. För att undvika detta ska du se till att tömma ishinken innan du använder kylskåpet.
- För att inte tappa ishinken ska du använda båda händerna när du tar bort eller sätter tillbaka ishinken.
- Låt inte barn hänga på eller leka med ismaskinen eller ishinken. Barn kan skadas.
- Stoppa aldrig in fingrarna eller andra föremål i vattenmaskinens hål eller isrännan. Det kan orsaka personskada eller materialskada.

OBS!

- När ismaskinen är inställd på PÅ fortsätter kylskåpet att göra is även när du tar bort ishinken.
- Se till att du ställer in ismaskinen på AV när du inte kommer att använda ismaskinen.
- Om du tar bort ishinken påverkar det inte kylskåpets termiska och mekaniska prestanda.
- Frysens deklarerade lagringsvolym mäts med frysguiden och den nedersta hyllan efter att ismaskinen samt övre och nedre lådorna har tagits bort.

Verksamhet

För att garantera med lagringsutrymme (endast tillämpliga modeller)

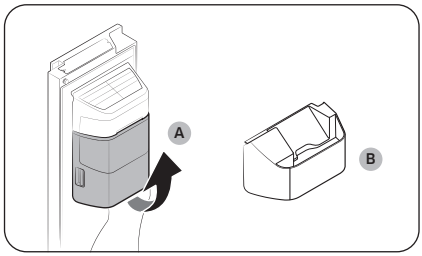

Om du inte använder ismaskinen och behöver mer lagringsutrymme ska du ta bort **ishinken (A)**. För sedan in **Frysguiden (tillval) (B)** på ishinkens plats.

⚠ VAR FÖRSIKTIG

Om du har tagit bort ishinken måste du stänga av ismaskinen.

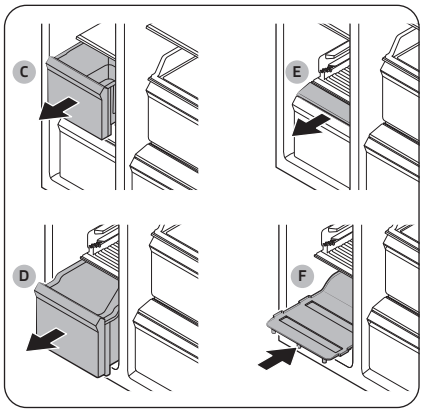

För att garantera mer utrymme, ta bort **övre lådan (C)**, **nedre lådan (D)** och **nedre lådans lucka (E)**. För sedan in den medföljande **nedre hyllan (F)**.

OBS!

- Frysens temperatur eller användning påverkas inte av att lådorna tas bort.
- Frysens deklarerade lagringsvolym mäts med den nedersta hyllan efter att övre och nedre lådorna samt nedre lådans lucka har tagits bort.

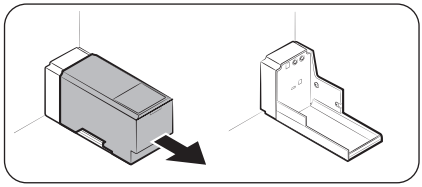

För mer utrymme kan du ta bort vattenbehållaren och använda det utrymmet för att förvara mer livsmedel.

Ishinken

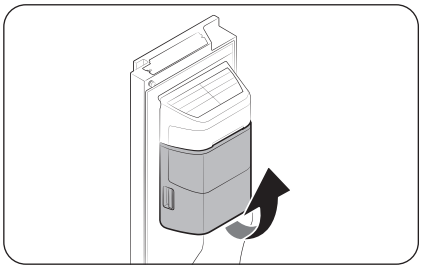

Om du inte använder ismaskinen under en längre tid kan isen formas till klumpar i ishinken. Om det händer ska du ta bort och tömma ishinken.

1. För att ta bort ishinken håller du i handtagen med båda händerna och lyfter på ishinken försiktigt och drar sedan utåt långsamt.
2. Ta bort och töm ishinken.

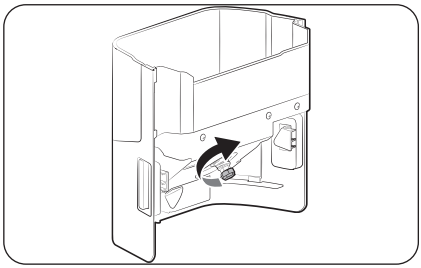

3. När du är klar vrider du på växelhandtaget på baksidan av hinken i 90° och placerar sedan hinken på rätt plats igen. Se till att hinken förs in korrekt tills du hör ett klickljud.

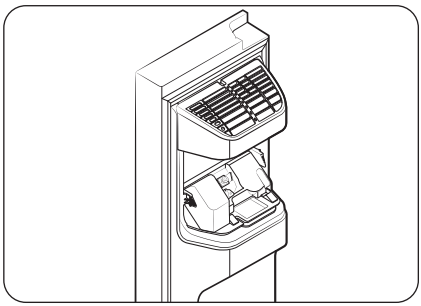

⚠ VAR FÖRSIKTIG

- Använd inte för mycket kraft på hinkens lock. Locket kan gå sönder.
- Stäng inte dörren för hårt. Vatten kan spillas över ismaskinen.
- Se till att torka upp all is och allt vatten som kan ha fallit på golvet för att förhindra skador.
- För att undvika olyckor eller skador ska du inte låta barn leka med vattenmaskinen eller ismaskinen.
- Placera inte handen eller något objekt på isrännan. Det kan orsaka personskada eller produktskada.

OBS!

- Allt ljud som kommer från ismaskinen medan den tillverkar is är normalt.
- Medan dörren är öppen fungerar varken ismaskinen eller vattenmaskinen.

Verksamhet

Vattentryck

Om du vill kontrollera hur mycket vatten som flödar in i isfacket ska du följa de här stegen.

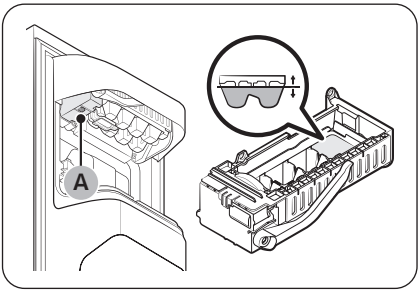

1. Ta bort ishinken.
2. Tryck på knappen (A) på botten av ismaskinen. Normalt sett fylls isfacket med vatten på några minuter.
3. Om vattennivån är lägre än förväntat ska du kontrollera vattentrycket i vattenförsörjningsledningen från vattenkällan. Det är inte ett systemproblem.

⚠ **VAR FÖRSIKTIG**

- Tryck inte på knappen på botten av ismaskinen när facket är fullt med vatten. Vattnet kan rinna över eller en ispropp kan bildas.
- Se till att ishinken sätts i korrekt. Annars fungerar inte ismaskinen.
- Vid strömavbrott, ta bort isfacket. Vatten kan rinna ut.

Automatisk ismaskin (endast tillämpliga modeller)

Kylskåpet har en inbyggd ismaskin som ger is automatiskt.

- Designen och/eller tillbehören kan skilja mellan modeller.
- Isskopan finns i kylskåpet.

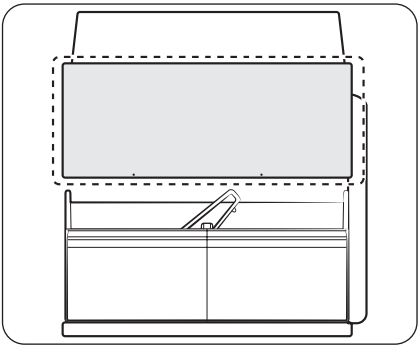

- Denna produkt har två olika typer av istillverkare.
- Du kan dra ut ishinksfacket för att hämta is och sedan föra in det igen.

⚠ **VARNING**

Kvävningsrisk: Is kan leda till kvävning hos små barn.

Göra is

När du har installerat kylskåpet och anslutit det ska du följa dessa instruktioner för att säkerställa korrekt istillverkning och för att hålla ishinken full med is.

Första användningen

- Låt ismaskinen arbeta i 1–2 dagar.
- Kasta de första 1–2 hinkarna med is för att avlägsna orenheter i systemet för vattenförsörjning.

Diagnos

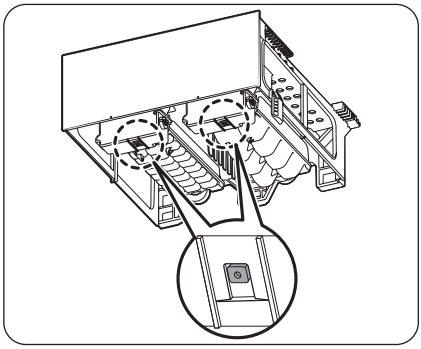

- Designen och/eller tillbehören kan skilja mellan modeller.
- Om du inte får någon is ska du först kontrollera ismaskinen med hjälp av **Test**-knappen på ismaskinens undersida.
- Tryck på **Test**-knappen på ismaskinens undersida. Du hör en rington (ding-dong) när du trycker på knappen. Du hör en annan rington om ismaskinen fungerar korrekt.

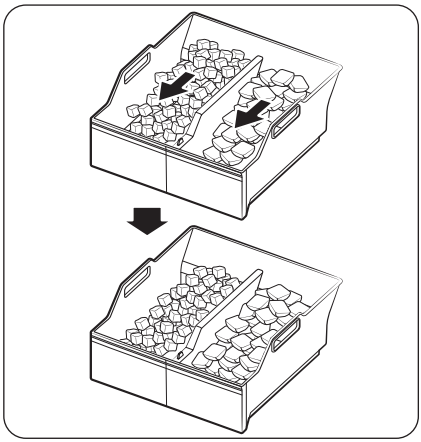

- Is som samlas på ena sidan av brickan är normalt. Fördela isen jämnt på brickan för att kunna lagra mer is.

Verksamhet

Ismaskinen (endast på tillämpliga modeller)

Iskubsfack med vred

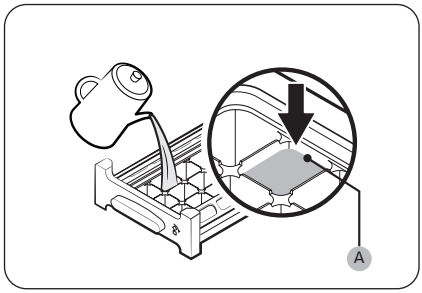

1. Öppna frysdörren och dra ut isfacket.
2. Fyll facket med vatten upp till maxnivån (A) som är markerad längst bak i facket.
3. För tillbaka facket på plats.

OBS!

Hur lång tid det tar att göra is beror på temperaturinställningen.

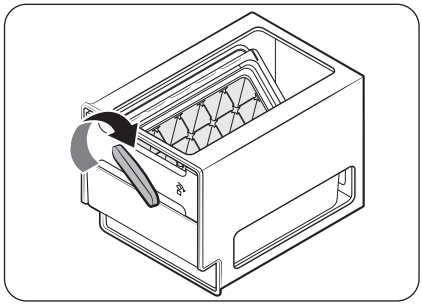

OBS!

- Se till att islådan är placerad under isfacket.
- Mata ut iskuberna genom att vrida på lådans handtag åt höger för att tömma hälften av iskuberna i lådan. Vrid det sedan åt vänster för att tömma den andra halvan.
- Ta ut lådan genom att försiktigt vrida och dra den utåt.

Underhåll

Hantering och skötsel

Hyllor (kylskåp/frys) / Vinhylla (endast på tillämpliga modeller)

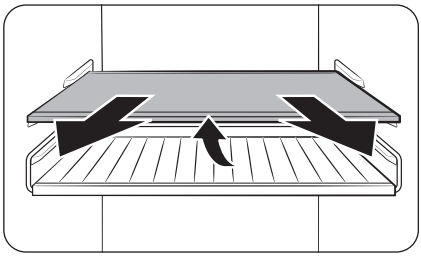

1. Dra ut hyllan (eller vinhyllan) en liten bit. Lyft den bakre delen och dra ut hyllan.

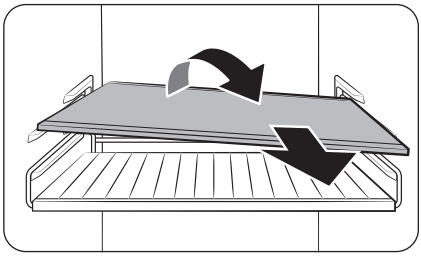

2. Vrid hyllan (eller vinhyllan) diagonalt för att ta bort.

⚠ **VAR FÖRSIKTIG**

- Hyllan måste sättas i korrekt. Infoga inte upp och ned.
- Glasbehållare kan skrapa ytan på glashyllorna.
- För inte in en hylla i vinhyllan. Detta kan skada kylskåpet. (Endast på tillämpliga modeller)

Dörrfack

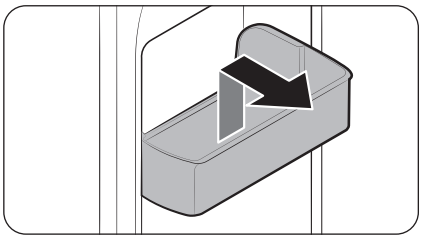

För att ta bort ett dörrfack ska du hålla i framsidan på facket, lyfta upp det försiktigt och ta bort det.

Underhåll

Lådor

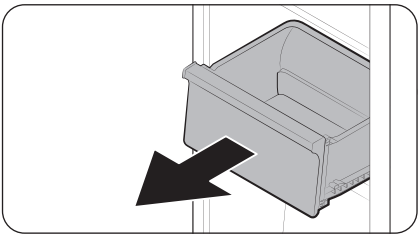

Lyft försiktigt upp lådans framsida och dra ut den.

Förvaringslådor för grönsaker/torra livsmedel och kött

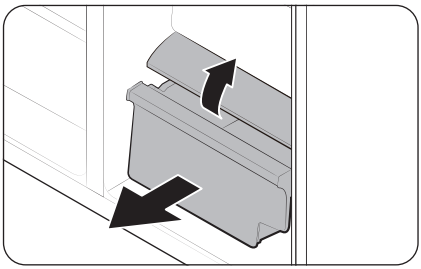

Så här tar du bort grönsakslådan från kylskåpet eller torrlådan från frysen:

1. Ta först bort de omgivande universalfacken om det behövs.

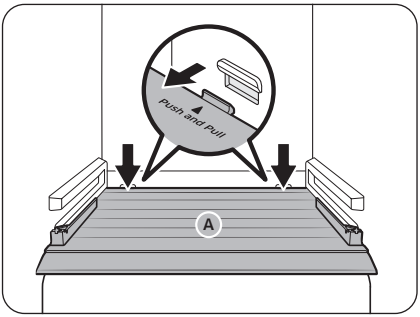

2. Om kylskåpet har ett lock (A) till förvaringslådan för grönsaker/torra livsmedel tar du bort det på följande sätt..
   a. Dra ut lådan halvvägs.
   b. Dra i locket samtidigt som du trycker på de bakre sidorna (enligt vad som markeras på bilden).
3. Dra försiktigt ut grönsaks-/torrlådan.

Ismaskinshink (endast på tillämpliga modeller)

Information om att ta bort ismaskinens hink finns i avsnittet Ismaskinens hink på sidan 79.

Var skopan förvaras (endast på tillämpliga modeller)

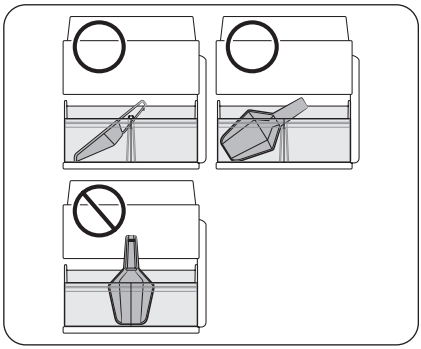

Förvara skopan i ishinkens främre del. Placera skopan så som visas på bilden och se till att den inte är i vägen för ismaskinen när ishinksfacket förs in.

OBS!

Om ishinksfacket inte förs in helt kan isbitar trilla ned bakom (och utanför) ishinken eller kan ismaskinen sluta att tillverka is.

AutoFill-kanna (endast på tillämpliga modeller)

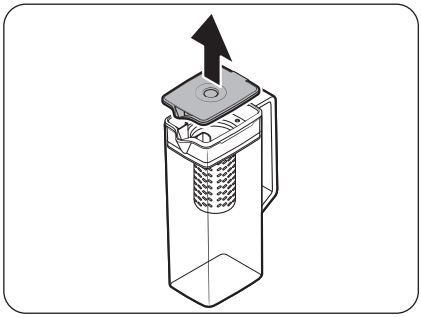

1. Håll i en handtagsöppning på **locket** och dra sedan uppåt för att ta bort den.

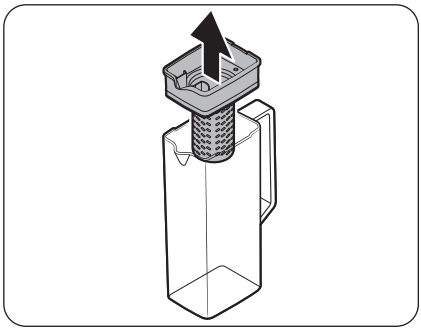

2. Ta tag i båda sidorna av **hållaren för infusionsanordningen** och lyft sedan för att ta bort den.

Underhåll

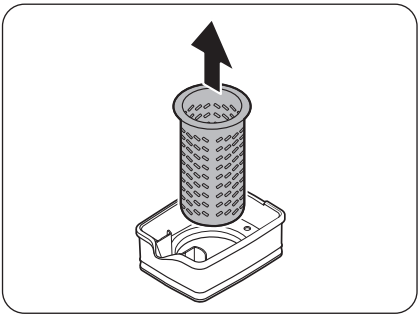

3. Medan du vrider något på **infusionsanordningen** ska du dra den från den förseglade mynningen.
4. Rengör **infusionsanordningen** med neutrala medel och rinnande vatten. Skölj och torka väl.
5. Montera AutoFill Pitcher (AutoFill-kanna) i motsatt ordning av nermonteringen.

⚠ **VAR FÖRSIKTIG**

Vattenbehållaren och locket kan inte användas i mikrovågsugnar och kan smälta eller deformeras om de utsätts för värme (inklusive varmvatten). Handdiska i kallt eller varmt vatten vid behov. (Vattentemperaturen måste vara under 70 °C.)

Dammsugning

Insidan och utsidan

⚠ VARNING

- Använd inte bensen, thinner, vinäger, flytande blekmedel, bakpulver, citronsyra, saltblandningar eller rengöringsmedel för hem/bil, t.ex. Clorox™, för rengöring. De kan skada ytan på kylskåpet och orsaka en brand.
- Spreja inte vatten på kylskåpet. Det kan orsaka elstötar.
- Stoppa aldrig in fingrarna eller andra objekt i vattenmaskinens hål.

Använd en torr trasa med jämna mellanrum för att torka bort alla främmande föremål som damm eller vatten från kontaktens terminal och kontaktpunkterna.

1. Koppla bort strömsladden.
2. Använd en fuktad, mjuk, luddfri trasa eller pappershandduk för att rengöra kylskåpets insida och utsida.
3. När det är klart använder du en torr duk eller pappershandduk för att torka ordentligt.
4. Koppla in strömsladden.

Is-/vattenmaskinen (endast på tillämpliga modeller)

OBS!

Av hygieniska skäl ska du rengöra dispenserområdet ofta.

⚠ VAR FÖRSIKTIG

När krossad is väljs kan vissa kvarvarande isbitar samlas i isrännan. För att förhindra detta ska du ta bort återstående is från rännan med en mjuk, ren trasa.

Tappmunstycke (endast på tillämpliga modeller)

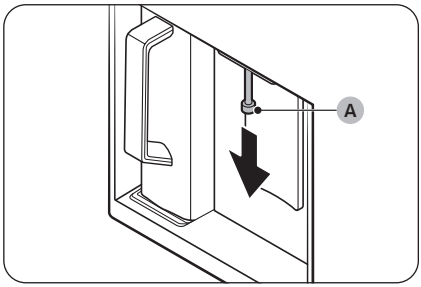

1. Håll i änden av tappmunstycket (A).
2. Medan du vrider tappmunstycket (A) åt vänster, dra ner det för att ta bort den från maskinen.

Underhåll

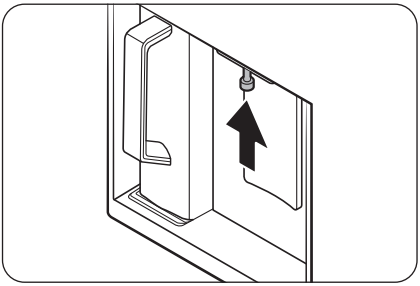

3. Rengör tappmunstycket ordentligt och montera sedan tillbaka det.

⚠ **VAR FÖRSIKTIG**

- Sätt i tappmunstycket så att det återgår till sitt ursprungliga läge.
- Använd inte en svamp med grova strukturer för att rengöra munstycket.

Gummitätningar

Om gummitätningarna på en dörr blir smutsiga kan dörren inte stängas ordentligt och minska kylskåpets prestanda och effektivitet. Använd ett milt rengöringsmedel och fuktig trasa för att rengöra gummitätningarna. Torka sedan noga med en trasa.

Bakre panel

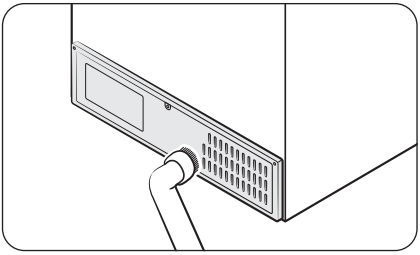

För att hålla sladdar och utsatta delar på baksidan fri från smuts ska du dammsuga panelen en eller två gånger per år.

⚠ **VAR FÖRSIKTIG**

Ta inte bort det bakre panelskyddet. Elstötar kan uppstå.

Nätfilter (endast på tillämpliga modeller)

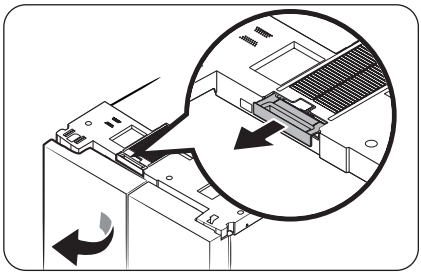

- Öppna kylskåpets vänstra dörr och ta bort nätfiltret längst upp på kylskåpet.
  - När du har tagit bort dammet ska du försiktigt tvätta filtret med ljummet vatten blandat med ett neutralt rengöringsmedel.

OBS!

- Damm kan trilla ner när du tar loss filtret.
- Nätfiltret kan skadas om du skrubbar det med en borste eller tvättar det i hett vatten.
- Om filtret avger en stark lukt eller är svårt nedsmutsat blötlägger du filtret i ljummet vatten blandat med ett neutralt rengöringsmedel i cirka 30 minuter innan du sköljer det.

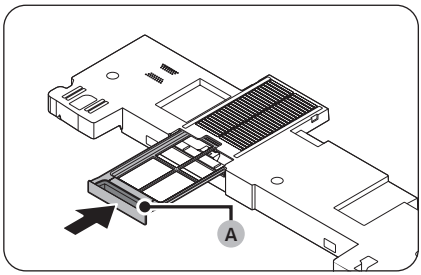

- När filtret har torkat helt sätter du tillbaka det med **filterhandtaget (A)** vänt utåt.
  - Undvik direkt solljus när du torkar filtret och låt det torka helt i skugga.

Underhåll

Byte

Lampor

Du får inte byta ut lamporna själv. Om du behöver byta ut kylskåpets lampor ska du kontakta ett lokalt Samsung-servicecenter.

Lampa (ljuskälla)

Denna produkt innehåller en ljuskälla med energieffektivitetsklass <G>.

Lamporna och/eller styrdonen kan inte servas av användaren. Om du behöver byta ut produktens lampor eller styrdon, kontakta ett lokalt Samsung-servicecenter.

För detaljerade anvisningar om byte av lampor eller styrdon i produkten, besök Samsungs webbplats (http://www.samsung.com), gå till Support > Support home och ange sedan modellnamnet.

För detaljerade anvisningar om demontering av lampor och/eller styrdon, följ bara bytesanvisningen enligt beskrivningen ovan.

Felsökning

Granska kontrollpunkterna nedan innan du ringer efter service. Alla servicesamtal angående normala situationer (inga defekta fall) kommer att faktureras användaren.

Allmänt

Temperatur

Symtom	Möjliga orsaker	Lösning
Kylskåp/frys fungerar inte. Kylskåpets/frysens temperatur är varm.	• Strömsladden är inte korrekt inkopplad.	• Koppla in strömsladden korrekt.
	• Temperaturkontrollen är inte korrekt inställd.	• Ställ in temperaturen lägre.
	• Kylskåpet står nära en värmekälla eller direkt solljus.	• Håll kylskåpet borta från direkt solljus eller en värmekälla.
	• Inte tillräckligt med spel mellan kylskåpet och väggar eller skåp i närheten.	• Vi rekommenderar att spelet mellan kylskåpet och väggar i närheten (eller skåp) är mer än 50 mm.
	• Kylskåpet är överlastat. Mat blockerar kylskåpsventilationen.	• Överlasta inte kylskåpet. Tillåt inte att mat blockerar ventilationen.
Kylskåpet/frysen överkyler.	• Temperaturkontrollen är inte korrekt inställd.	• Ställ in temperaturen på ett högre värde.
Den inre väggen är het.	• Kylskåpet har värmesäkra rör i den inre väggen.	• För att undvika att kondens bildas har kylskåpet värmeskyddade rör i hörnen på framsidan. Om omgivningstemperaturen stiger fungerar eventuellt inte utrustningen effektivt. Det är inte ett systemproblem. 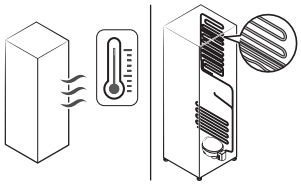

Felsökning

Symtom	Möjliga orsaker	Lösning
Belysningen, kontrollpanelen, ismaskinen, vatten-/ismaskinen fungerar inte samtidigt.	• Lägeskontrollen är inte korrekt inställd.	**1.** Håll ◯ och 〉 intryckta samtidigt i sex sekunder. **2.** Tryck på 〉 när displayen blinkar. **3.** Välj nästa knapp. • Om symtomen finns kvar efter att du har följt de här stegen ska du kontakta ditt Samsung Electronics-servicecenter.

Lukt

Symtom	Möjliga orsaker	Lösning
Kylskåpet luktar.	• Dålig mat.	• Rengör kylskåpet och avlägsna all dålig mat.
	• Mat med stark lukt.	• Se till att starkt luktande livsmedel är lufttätt inslagna.

Frost

Symtom	Möjliga orsaker	Lösning
Frost runt ventilationen.	• Mat blockerar ventilationen.	• Se till att ingen mat blockerar kylskåpsventilationen.
Frost på de inre väggarna.	• Dörren är inte ordentligt stängd.	• Se till att maten inte blockerar dörren. Rengör dörrpackningen.

Kondens

Symtom	Möjliga orsaker	Lösning
Kondens uppstår på de inre väggarna.	• Om en dörr lämnas öppen kommer fukt in i kylskåpet.	• Avlägsna fukten och lämna inte dörren öppen under en lång tid.
	• Mat med högt fuktighetsinnehåll.	• Se till att livsmedel är lufttätt inslagna.

Vatten/is (endast på modeller med vattenmaskin)

Symtom	Möjliga orsaker	Lösning
Vattenflödet är svagare än normalt.	• Vattentrycket är för lågt.	• Kontrollera att vattentrycket är mellan 30 och 125 psi.
Ismaskinen gör ett surrande ljud.	• Ismaskinsfunktionen är aktiverad men vattentillförseln till kylskåpet är inte ansluten.	• Slå på Ismaskinen.
Ismaskinen producerar ingen is.	• Ismaskinen har precis installerats.	• Du måste vänta i 24 timmar för att kylskåpet ska börja producera is.
	• Frystemperaturen är för hög.	• Ställ in frystemperaturen på under –18 °C eller –20 °C i omgivning med varm luft.
	• Lock (Lås) för vattenmaskinens panel är aktiverat.	• Håll \⌀/ intryckt i tre sekunder för att inaktivera Lock (Lås)-funktionen för vattenmaskinens panel.
	• Ismaskinen är av.	• Slå på ismaskinen.
	• Ishinksfacket är inte helt isatt.	• Tryck på ishinksfacket så att det förs in helt.
Is matas inte ut.	• Is kan fastna om ismaskinen inte används under en längre tid (ca 3 veckor).	• Om du inte kommer att använda kylskåpet under en längre tid ska du tömma ishinksfacket och stänga av ismaskinen.
	• Ishinksfacket är inte ordentligt isatt.	• Se till att ishinksfacket är ordentligt isatt.
	• Vattenledningen är inte korrekt ansluten eller vattentillförseln är inte på.	• Kontrollera vatteninstallationsförhållandena. 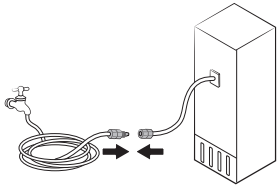

Felsökning

Symtom	Möjliga orsaker	Lösning
Vatten matas inte ut.	• Vattenledningen är inte korrekt ansluten eller vattentillförseln är inte på.	• Kontrollera vatteninstallationsförhållandena. 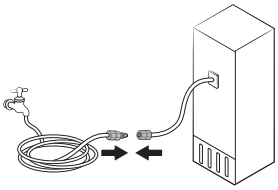
	• Lock (Lås) för vattenmaskinens panel är aktiverat.	• Håll \⌂/ intryckt i tre sekunder för att inaktivera Lock (Lås)-funktionen för vattenmaskinens panel.
	• Ett vattenfilter från tredje part installerades.	• Använd endast filter från eller godkända av Samsung. • Ej godkända filter kan läcka och skada kylskåpet.
När du ser ikonen ⌂.	Standardtyp • ⌂-indikatorn finns på huvudpanelen. Family Hub, AI Home Hub-typ • ⌂-indikatorn lyser rött.	Standardtyp • Byt vattenfiltret. Tryck på Filter Reset (Filteråterställning) efter bytet. Family Hub-typ • Byt vattenfiltret. Efter bytet ska du återställa filtret i Fridge Manager (Kylskåpshanteraren) > Fridge Settings (Kylskåpsinställningar) > Water Filter (Vattenfilter). AI Home Hub-typ • Byt vattenfiltret. När du har bytt ut filtret återställer du det i Product Care (Produktvård) > Water Filter (Vattenfilter).

Öppna dörren automatiskt (endast tillämpliga modeller)

Symtom		Möjliga orsaker	Lösning
Kylskåpsdörrarna öppnas inte tillräckligt brett.	Båda dörrarna 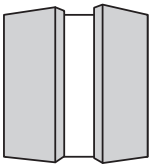	• Kylskåpets baksidor är för låga.	• Höj kylskåpets baksidor för att nivåjustera det. * 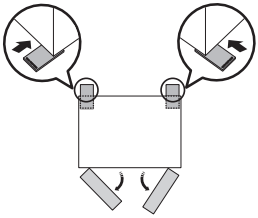
	Vänster dörr 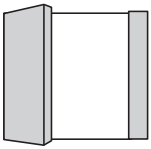	• Kylskåpets bakre högra sida är för låg.	• Höj kylskåpets bakre högra sida för att nivåjustera det. * 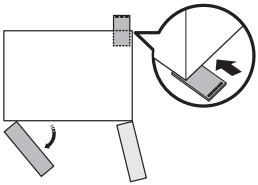
	Höger dörr 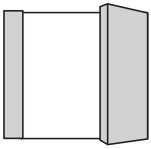	• Kylskåpets bakre vänstra sida är för låg.	• Höj kylskåpets bakre vänstra sida för att nivåjustera det. * 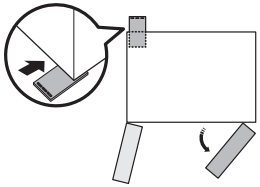

Felsökning

Symtom	Möjliga orsaker	Lösning
Kylskåpsdörrarna öppnas för brett. 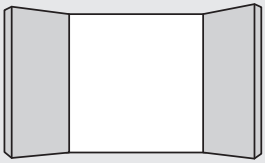	• Kylskåpets framsidor är för låga.	• Höj kylskåpets framsidor för att nivåjustera det. * 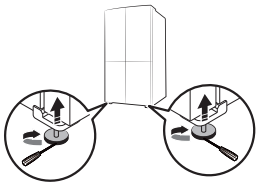

* Mer information om att nivåreglera kylskåpet finns i avsnittet **STEG 4 Ställa in nivåfötterna** på sidan **34**.)

Hör du onormala ljud från kylskåpet?

Granska kontrollpunkterna nedan innan du ringer efter service. Eventuella servicesamtal relaterade till normala ljud debiteras användaren.

Dessa ljud är normala.

- När driften börjar eller slutar kan kylskåp göra ljud som liknar en bilmotor när den startar. Eftersom driften stabiliseras minskar ljuden.

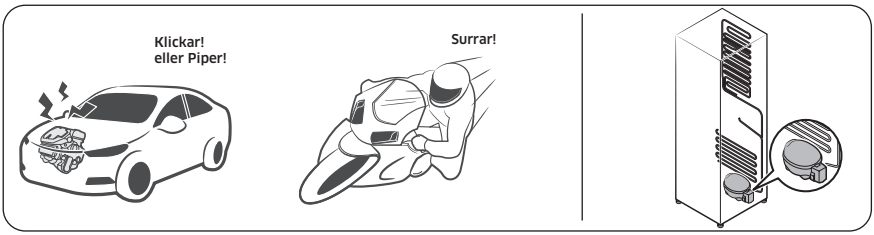

- Medan fläkten är i drift kan dessa ljud förekomma. När kylskåpet når den inställda temperaturen uppstår inget fläktljud.

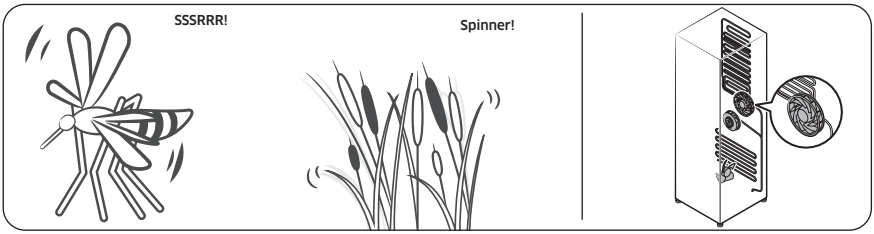

- Under en avfrostningscykel kan vatten droppa på avfrostningsvärmaren vilket avger fräsande ljud.

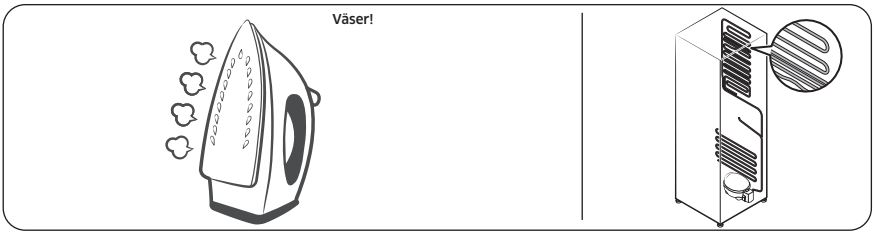

Felsökning

- Eftersom kylskåpet kyler och fryser rör sig kylgas genom slutna rör och orsakar bubblande ljud.

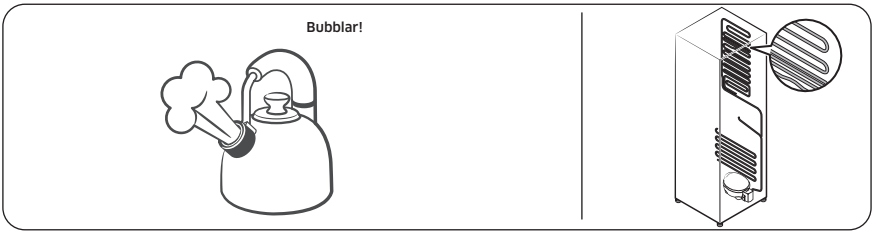

- Eftersom kylskåpets temperaturen ökar eller minskar drar plastdelar ihop sig och expanderar vilket skapar knackande ljud. Dessa ljud uppstår under avfrostningscykeln eller när elektroniska delar arbetar.

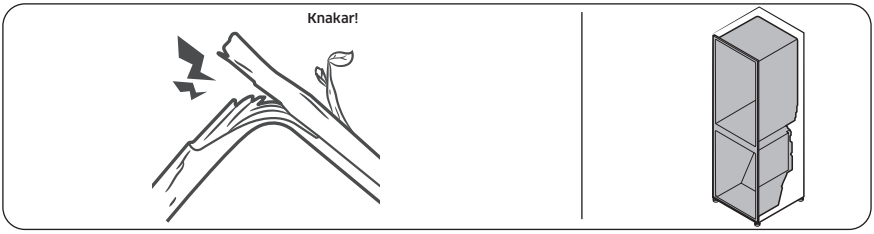

- För ismaskinmodeller: När vattenventilen öppnas för att fylla ismaskinen kan surrande ljud uppstå.
- På grund av tryckutjämnande vid öppning och stängning av kylskåpsdörren kan svischande ljud uppstå.

SmartThings (endast tillämpliga modeller)

Symtom	Åtgärd
Appen SmartThings hittades inte i appbutiken.	• Den programversion av SmartThings-appen som stöds kan ändras i enlighet med den OS-supportpolicy som tillverkaren tillhandahåller. Precis som för SmartThings-appen eller de funktioner som appen har stöd för kan den nya policyn för programuppdatering på den befintliga OS-versionen hävas på grund av användbarhets- eller säkerhetsskäl.
Appen SmartThings fungerar inte.	• Appen SmartThings är endast tillgänglig på tillämpliga modeller. • Den gamla appen för smarta kylskåp från Samsung kan inte ansluta med Samsung Smart Home-modeller.
Appen SmartThings är installerad men är inte ansluten till kylskåpet.	• Du måste logga in på ditt Samsung-konto för att använda appen. • Se till att din router fungerar normalt. • Om Wi-Fi-ikonen på kylskåpets display är inaktiverad tyder det på att ingen nätverksanslutning har upprättats ännu. I så fall använder du appen SmartThings-appen för att ansluta och registrera kylskåpet till husets åtkomstpunkt (AP).
Det gick inte att logga in på appen.	• Du måste logga in på ditt Samsung-konto för att använda appen. • Om du inte har ett Samsung-konto ska du följa instruktionerna på skärmen för appen för att skapa ett.
Ett felmeddelande visas när jag försöker registrera mitt kylskåp.	• Enkel anslutning kan misslyckas på grund av avståndet från åtkomstpunkten (AP) eller elektriska störningar från omgivningens miljö. Vänta en stund och försök igen.
Appen SmartThings ansluts till kylskåpet men fungerar inte.	• Avsluta och starta om appen SmartThings eller koppla ur och återanslut routern. • Stäng av kylskåpet och sätt sedan på det igen efter 1 minut.
Wi-Fi-ikonen blinkar. (wifi) (Endast på tillämpliga modeller)	• Anslut kylskåpet med SmartThings-appen före användning. När anslutningen har upprättats slutar indikatorn blinka. - Om du inte kan upprätta en anslutning eller inte vill använda appen håller du knappen > intryckt i tio sekunder. Indikatorn slutar blinka och O FF (AV) visas på temperaturdisplayen.

Open Source Announcement

Open Source Announcement

(For Wi-Fi models only)
The software included in this product contains open source software.
The following URL http://opensource.samsung.com/opensource/SMART_TP1_0/seq/0 leads to open source license information as related to this product.

Bilaga

(Endast för EU-regioner)

Säkerhetsanvisningar

- För effektivast energianvändning ska du låta alla inre tillbehör såsom korgar, lådor, hyllor och isfack vara kvar på samma plats som de levererades på.
- Den här kylanläggningen är inte avsedd att användas som en inbyggd apparat.

Installeringsanvisningar

För kylanläggningar med klimatklass

Beroende på klimatklass är den här kylanläggningen avsett att användas inom det intervall för omgivande temperatur som anges i följande tabell.

Du hittar klimatklassen på märkplåten. Produkten fungerar eventuellt inte korrekt i temperaturer utanför det specifika intervallet.

Du hittar klimatklassen på en etikett inuti kylskåpet

Effektivt temperaturintervall

Kylskåpet är utformat för att fungera som vanligt i temperaturintervallet som anges i klassbehörigheten.

Klass	Symbol	Omgivningens temperaturintervall (°C)	
		IEC 62552 (ISO 15502)	ISO 8561
Utökad temperatur	SN	+10 till +32	+10 till +32
Tempererat	N	+16 till +32	+16 till +32
Subtropiskt	ST	+16 till +38	+18 till +38
Tropiskt	T	+16 till +43	+18 till +43

OBS!

Kylskåpets kylprestanda och energiförbrukning kan påverkas av omgivningens temperatur, hur ofta dörren öppnas och kylskåpets placering. Vi rekommenderar att temperaturinställningarna ställs in efter behov.

Bilaga

Temperaturanvisningar

Rekommenderad temperatur

Optimal temperatur för lagring av livsmedel:

- Kylskåp: 3 °C
- Frys: -19 °C
- Omvandling kylskåp av frys: 3 °C

OBS!

Den optimala temperaturinställningen för varje fack beror på den omgivande temperaturen. Högre än optimal temperatur är baserat på en omgivande temperatur på 25 °C.

Högeffektskyl

Högeffektskylen ökar kylprocessen till högsta fläkthastighet. Kylskåpet fortsätter att fungera med högsta hastighet under två och en halv timme och går sedan tillbaka till föregående temperatur.

Högeffektsfrys

Snabb frysning ökar frysprocessen till högsta fläkthastighet. Frysen fortsätter att fungera med högsta hastighet under 50 timmar och går sedan tillbaka till föregående temperatur. Om du behöver frysa en stor mängd livsmedel ska du aktivera Högeffektsfrys i minst 20 timmar innan du placerar livsmedlet i frysen.

OBS!

När du använder den här funktionen ökar kylskåpets energiförbrukning. Kom ihåg att stänga av den när du inte behöver den och ställa in frysen på dess originaltemperaturinställning igen.

Hur livsmedel ska lagras för att hålla sig färska länge (endast på tillämpliga modeller)

Täck över livsmedlen så att de inte torkar ut och för att förhindra att de absorberar lukt från andra livsmedel. Innehållet i en stor gryta, t.ex. soppa eller stuvning, ska fördelas i mindre portioner i låga behållare innan du ställer det i kylen. En stor bit kött eller hel fågel ska delas upp i mindre bitar eller läggas i låga behållare innan du ställer köttet i kylen.

Placering av livsmedel

Hyllor	Hyllorna ska vara justerbara, så att de kan anpassas till olika förpackningar.
Specialfack (Endast på tillämpliga modeller)	Slutna grönsakslådor utgör den perfekta förvaringsmiljön för frukt och grönsaker. Grönsaker behöver en hög fuktighetsnivå, och frukt behöver en lägre fuktighetsnivå. Grönsakslådorna har luftfuktighetskontroll, så att du kan justera fuktighetsnivån. (*Beroende på modell och tillval) En köttlåda med justerbar temperatur förlänger lagringstiden på kött och ost.
Lagring i dörrpanelen	Lagra inte färska livsmedel i dörrpanelen. Ägg ska förvaras i en kartong på en hylla. Temperaturen i facken på dörren varierar mer än temperaturen inne i kylskåpet. Håll dörren stängd så mycket som möjligt.
Frysfack	I frysfacket kan du förvara frysta livsmedel, frysa isbitar och frysa in färska livsmedel.

OBS!

Frysa färsk, ej skadad mat. Håll mat som ska frysas borta från mat som redan är fryst. För att undvika att mat förlorar sin smak eller torkar ut ska du placera den i lufttäta behållare.

Bilaga

Lagringstabell för kylskåp och frys:

Hållbarheten beror på temperaturen och exponeringen till fukt. Eftersom bäst före-datumet inte är en garanti på att produkten är säker att använda kan du följa tipsen i nedanstående tabell.

Mejeriprodukter

Produkt	Kylskåp	Frys
Mjölk	1 vecka	1 månad
Smör	2 veckor	12 månader
Glass	-	2–3 veckor
Lagrad ost	1 månad	4–6 månader
Färskost	2 veckor	Rekommenderas inte
Yoghurt	1 månad	-

Kött

Produkt	Kylskåp	Frys
Färsk stek, biff, kotletter	3–4 dagar	2–3 månader
Färsk köttfärs, grytbitar	1–2 dagar	3–4 månader
Bacon	7 dagar	1 månad
Korv, rå av fläsk, nötkött eller kalkon	1–2 dagar	1–2 månader

Fågel/ägg

Produkt	Kylskåp	Frys
Färsk fågel	2 dagar	6–8 månader
Sallad på fågel	1 dag	-
Ägg, färska med skal	2–4 veckor	Rekommenderas inte

Fisk/skaldjur

Produkt	Kylskåp	Frys
Färsk fisk	1–2 dagar	3–6 månader
Tillagad fisk	3–4 dagar	1 månad
Fisksallad	1 dag	Rekommenderas inte
Torkad eller inlagd fisk	3–4 veckor	-

Frukt

Produkt	Kylskåp	Frys
Äpplen	1 månad	-
Persikor	2–3 veckor	-
Ananas	1 vecka	-
Övrig färsk frukt	3–5 dagar	9–12 månader

Grönsaker

Produkt	Kylskåp	Frys
Sparris	2–3 dagar	-
Broccoli, brysselkål, gröna ärtor, svamp	3–5 dagar	-
Kål, blomkål, blekselleri, gurka, sallad	1 vecka	-
Morötter, rödbetor, rädisor	2 veckor	-

Bilaga

Information om modellen och hur du beställer reservdelar

Modellinformation

Du kan scanna QR-koden på energimärkningen för att få åtkomst till den här produktens energimärkningsinformation enligt European Product Registry for Energy Labelling (EPREL).

Du hittar QR-koden på energimärkningen på produktförpackningen.

Reservdelsinformation

- Den minsta perioden under vilken reservdelar, som är nödvändiga för att reparera apparaten, är tillgängliga.
  - 7 år: termostater, temperatursensorer, printed circuit boards och ljuskällor, dörrhandtag, dörrgångjärn, fack, korgar (lådor)
  - 10 år: dörrpackningar
- Den minsta garantiperioden som erbjuds av tillverkaren för kylanläggningen är 24 månader.
- Relevant information för att beställa reservdelar, direkt eller via andra kanaler som tillhandahålls av tillverkaren, importören eller auktoriserad representant
- Du hittar information om professionell reparation på http://samsung.com/support.
  Du hittar servicehandboken på http://samsung.com/support.

Anteckningar

SAMSUNG

OBS! (Endast för Wi-Fi-modeller)

Härmed intygar Samsung att denna radioutrustning uppfyller direktiv 2014/53/EU och relevanta brittiska lagstadgade krav.

Den fullständiga texten till EU:s försäkran om överensstämmelse och Storbritanniens försäkran om överensstämmelse finns på följande webbadress: Den officiella försäkran om överensstämmelse hittar du på http://www.samsung.com. Gå till Support > Sök produktsupport och ange modellnamn.

	Frekvensintervall	Sändareffekt (max.)
Wi-Fi	2412–2472 MHz	20 dBm
Bluetooth	2402–2480 MHz	20 dBm

FRANCE	01 48 63 00 00	www.samsung.com/fr/support
GERMANY	06196 77 555 77	www.samsung.com/de/support
LUXEMBURG	261 03 710	www.samsung.com/be_fr/support
NETHERLANDS	088 90 90 100	www.samsung.com/nl/support
BELGIUM	02-201-24-18	www.samsung.com/be/support (Dutch) www.samsung.com/be_fr/support (French)
NORWAY	21629099	www.samsung.com/no/support
DENMARK	707 019 70	www.samsung.com/dk/support
FINLAND	030-6227 515	www.samsung.com/fi/support
SWEDEN	0771-400 300	www.samsung.com/se/support
CYPRUS	8009 4000 only from landline, toll free	www.samsung.com/gr/support
GREECE	80111-SAMSUNG (80111 726 7864) only from land line (+30) 210 6897691 from mobile and land line	
ITALIA	800-SAMSUNG (800.7267864)	www.samsung.com/it/support
PORTUGAL	210 608 098 Chamada para a rede fixa nacional Dias úteis das 9h às 20h	www.samsung.com/pt/support
SPAIN	91 175 00 15	www.samsung.com/es/support

Køleskab

Brugervejledning

Fritstående apparat

SAMSUNG

Indhold

Sikkerhedsinformationer **4**

Dette skal du vide om sikkerhedsanvisningerne 4
Vigtige sikkerhedssymboler og forholdsregler: 6
Vigtige sikkerhedsforholdsregler 7
Alvorlige advarselstegn for transport og stedet 10
Vigtige advarsler vedrørende installation 11
Forsigtighed under installation 15
Vigtige advarsler vedrørende brug 15
Forsigtighed under brug 20
Forsigtighed under rengøring 23
Vigtige advarsler vedrørende bortskaffelse 24
Flere tips til korrekt anvendelse 25
Instruktioner vedrørende affald fra elektrisk og elektronisk udstyr 27

Installation **28**

Overblik over køleskabet 29
Trin for trin-installation 31
Sådan fjernes døren for at få køleskabet ind 43

Drift **51**

Hovedpanel 51
SmartThings (kun relevante modeller) 62
Bixby (stemmegenkendelse - kun relevante modeller) 65
Dispenserpanel (kun relevante modeller) 67
Specialfunktioner 68

Vedligeholdelse **83**

Håndtering og pleje 83
Rengøring 87
Udskiftning 90

Fejlfinding **91**

Generelt 91
Hører du unormale lyde fra køleskabet? 97
SmartThings (kun relevante modeller) 99

Open Source Announcement **100**

Open Source Announcement 100

Tillæg **101**

Sikkerhedsvejledning 101
Installationsvejledning 101
Temperaturvejledning 102
Oplysninger om model og bestilling af reservedele 106

Sikkerhedsinformationer

Læs denne vejledning grundigt, inden du tager dit nye Samsung-køleskab, for at sikre, at du ved, hvordan du sikkert og effektivt betjener dit nye apparats funktioner.

Dette skal du vide om sikkerhedsanvisningerne

- Advarsler og Vigtige sikkerhedsanvisninger i denne brugervejledning omfatter ikke alle de mulige forhold og situationer, som kan forekomme.
  Det er dit ansvar at bruge sund fornuft, forsigtighed og omhyggelighed, når du installerer, vedligeholder og betjener apparatet.
- Da de følgende betjeningsinstruktioner omfatter forskellige modeller, kan egenskaberne ved køleskabet være lidt anderledes end dem, der beskrives i denne vejledning, og alle advarselstegn er måske ikke relevante. Hvis du har spørgsmål, bedes du kontakte dit nærmeste servicecenter eller finde hjælp og information online på www.samsung.com.
- R-600a eller R-134a anvendes som kølemiddel. Tjek kompressormærkatet på bagsiden af apparatet eller mærkatet inde i køleskabet for at se, hvilket kølemiddel anvendes i dit apparat. Hvis dette produkt indeholder brændbar gas (kølemiddel R-600a), skal du kontakte den lokale miljømyndighed for sikker bortskaffelse af dette produkt.
- For at undgå, at der dannes en brændbar blanding af gas og luft i tilfælde af en lækage i kølesystemet, afhænger størrelsen på det rum, hvor apparatet må opstilles, af mængden af anvendt kølemiddel.

- Undgå at starte et apparat, der viser tegn på beskadigelse. Kontakt din forhandler, hvis du er i tvivl. Rummet skal have en størrelse på 1 m^3 for hver 8 g R-600a-kølemiddel i apparatet.
  Mængden af kølemiddel i det konkrete apparat er angivet på identifikationspladen inde i apparatet.
- Kølemiddel, der sprøjter ud fra rørene, kan antændes eller medføre øjenskader. Hvis der lækker kølemiddel fra røret, skal du undgå alle former for levende ild og flytte alt brændbart væk fra produktet og straks ventilere rummet.
  - Ellers kan der opstå brand eller eksplosion.
- For at undgå kontaminering af mad bør følgende instruktioner overholdes:
  - Hvis døren er åben i længere perioder, kan det medføre en stigning i temperaturen i rummene i apparatet.
  - Rengør regelmæssigt overflader, der kan komme i kontakt med mad og tilgængelige drænsystemer.
  - Rengør vandbeholdere, hvis de ikke har være brugt i 48 timer; skyl vandsystemet, der er sluttet til vandforsyning, igennem, hvis der ikke er trukket vand i 5 dage.
  - Opbevar frisk kød og fisk i egnede beholdere i køleskabet, så der ikke er kontakt med eller så det ikke drypper på andre madvarer.
  - Rum med to stjerner til frossen mad er egnede til at opbevaring af forudfrosset mad, opbevaring eller fremstilling af is og fremstilling af isterninger.
  - Rum med en, to eller tre stjerner er ikke egnede til nedfrysning af frisk mad.

- Hvis køleskabet skal stå tomt i længere perioder, skal det slukkes, afrimes, rengøres, tørres og døren skal stå åben for at forhindre udvikling af mug i apparatet.

Vigtige sikkerhedssymboler og forholdsregler:

Følg alle sikkerhedsinstruktionerne i denne vejledning.
Følgende sikkerhedssymboler anvendes i denne vejledning.

⚠ ADVARSEL

Farer eller usikker anvendelse, der kan medføre alvorlig personskade eller død.

⚠ FORSIGTIG

Farer eller usikker anvendelse, der kan medføre alvorlig personskade og/eller materiel skade.

BEMÆRK

Nyttige oplysninger, der hjælper brugere med at forstå eller få fordele af køleskabet.

Disse advarselstegn er angivet for at forhindre, at du eller andre kommer til skade.

Følg dem omhyggeligt.

Når du har læst dette afsnit, så gem det et sikkert sted til fremtidigt brug.

Vigtige sikkerhedsforholdsregler

ADVARSEL: Risiko for brand/brandbare materialer

⚠ ADVARSEL

- Sørg for, at strømledningen ikke kommer i klemme eller bliver beskadiget under opstilling af køleskabet.
- Placér ikke flere løse strømdåser eller strømforsyninger bag køleskabet.
- Påfyld kun drikkevand.
- Slut kun til drikkevandsforsyningen.
- Hold ventilationsåbninger i apparatets inddækning eller monteringsstruktur fri for forhindringer.
- Undgå at bruge mekaniske enheder eller andre midler til at fremme afrimning, medmindre de er anbefalet af producenten.
- Undgå at beskadige kølesystemet.
- Undgå at bruge elektriske apparater inde i apparatets rum til opbevaring af fødevarer, medmindre disse er anbefalet af producenten.

- Dette apparat må ikke anvendes af personer (herunder børn) med nedsatte fysiske, sansemæssige eller mentale færdigheder eller manglende erfaring og viden, medmindre de har fået oplæring eller instruktion vedrørende brug af apparatet af en person, der er ansvarlig for deres sikkerhed.

Sikkerhedsinformationer

- Dette apparat kan anvendes af børn på mindst 8 år og af personer med fysiske, sansemæssige eller psykiske handicap eller manglende erfaring og viden, hvis de har fået vejledning eller instruktion vedrørende brug af apparatet på en sikker måde og forstår de farer, brugen indebærer. Børn må ikke lege med apparatet. Rengøring og vedligeholdelse må ikke udføres af børn uden opsyn. Børn i alderen 3 til 8 må gerne fylde og tømme køleskabe.
- Hvis strømkablet er beskadiget, skal det udskiftes af producenten, dennes servicerepræsentant eller en tilsvarende kvalificeret person for at undgå fare.
- Stikket skal være nemt at komme til, så strømmen nemt kan tages fra apparatet i en nødsituation.
  - Det skal være uden for området bag køleskabet.
- Undgå at opbevare eksplosive emner såsom aerosoler med letantændeligt drivmiddel i dette apparat.
- Hvis produktet har en LED-pære, må du ikke selv adskille lampedækslet og LED-pæren.
  - Kontakt et Samsung-servicecenter.
  - Brug kun de LED-lamper, der leveres af producenten eller dennes servicevirksomhed.
- Nye slangesæt, der følger med apparatet, skal anvendes, og de gamle slangesæt bør ikke genbruges.
- Tilslut køleskabets vandforsyning til en vandhane med drikkevand. For at ismaskinen kan fungere korrekt, kræves et vandtryk på 206-861 kPa (30-125 psi).
- For at sikre det mest effektive energiforbrug skal du lade alle de indvendige dele, som f.eks. kurve, skuffer og hylder, blive på den plads, som producenten anbefaler.

- For at få den bedste energieffektivitet ved dette produkt skal du lade alle hylder, skuffer og kurve være i deres originale placeringer.

Sådan minimeres energiforbruget

- Installer apparatet i et koldt, tørt rum med tilstrækkelig ventilation.
- Sørg for, at det ikke udsættes for direkte sollys, og anbring det aldrig lige ved siden af en direkte varmekilde (f.eks. en radiator).
  - Af hensyn til energieffektiviteten anbefales det, at du ikke blokerer ventilationsåbninger eller riste.
  - Lad varme fødevarer afkøle, før de anbringes i apparatet.
  - Kom frosne fødevarer i køleskabet til optøning. Du kan på den måde anvende de frosne produkters lave temperaturer til at afkøle fødevarer i køleskabet.
  - Lad ikke apparatets dør være åben i for lang tid, når du anbringer fødevarer eller tager fødevarer ud.
  - Jo kortere tid, døren er åben, des mindre is dannes i fryseren.
  - Rengør jævnligt bag ved køleskabet. Støv øger energiforbruget.
  - Undlad at indstille temperaturen koldere end nødvendigt.
  - Sørg for tilstrækkelig luftstrøm ved køleskabets sokkel og ved køleskabets bagside. Tildæk ikke ventilationsåbninger.

- Lad der være noget plads fri til højre, venstre, bagved og øverst, når du installerer køleskabet. Dette medvirker til at reducere strømforbruget og holde din strømregning nede.

Dette apparat er beregnet til brug i husholdninger og lignende anvendelser, som f.eks.

- personalekøkken i butikker, kontorer og andre arbejdsmiljøer
- landbygninger og til gæster på hoteller, moteller og andre private beboelsesmiljøer
- bed and breakfast-miljøer
- catering og lignende ikke-detail-anvendelser.

Alvorlige advarselstegn for transport og stedet

⚠ ADVARSEL

- Ved transport og installation af apparatet skal du passe på ikke at beskadige nogen dele af kølesystemet.
  - Kølemiddel, der lækker fra rørene, kan antændes eller medføre øjenskader. Hvis du finder en lækage, skal du undgå al form for levende ild og mulige antændelseskilder og lufte ud i det rum, apparatet står i, i flere minutter.

- Dette apparat indeholder en lille mængde isobutan-kølemiddel (R-600a), en naturgas, der er meget miljøvenlig, men også brændbar. Ved transport og installation af apparatet skal du passe på ikke at beskadige nogen dele af kølesystemet.

• Ved transport og installation af køleskabet må du ikke røre vandslangen bag på køleskabet.
  - Dette kan beskadige køleskabet og medføre, at vanddispenseren ikke kan bruges.

Vigtige advarsler vedrørende installation

⚠ ADVARSEL

• Installer ikke køleskabet på et fugtigt sted, eller hvor det kommer i kontakt med vand.
  - Forringet isolering af elektriske dele kan forårsage elektrisk stød eller brand.

• Undgå at anbringe køleskabet i direkte sollys eller i nærheden af varme fra ovne, opvarmningskilder eller andre apparater.

• Slut ikke flere apparater til det samme strømkabel. Køleskabet skal altid være tilsluttet sin egen enkelte stikkontakt, der har en spænding svarende til mærkatpladen.
  - Dette giver den bedste ydelse og forhindrer også overbelastning af hjemmets elinstallation, der kan medføre brandfare på grund af overophedede ledninger.

Sikkerhedsinformationer

- Hvis stikkontakten er løs, må du ikke sætte strømstikket i.
  - Der er risiko for elektrisk stød eller brand.
- Undgå at bruge et kabel, der er revnet eller slidt langs siderne eller i enderne.
- Undgå at bøje strømkablet for meget eller anbringe tunge ting oven på det.
- Træk ikke i strømkablet, og bøj det ikke for meget.
- Sno eller bind ikke strømkablet.
- Hæng ikke strømkablet over en metalgenstand, anbring ikke tunge genstande på strømkablet, placér ikke strømkablet mellem genstande, og tryk ikke strømkablet ind i mellemrummet bag apparatet.
- Pas på ikke at køre over eller beskadige strømkablet, når køleskabet flyttes.
  - Dette kan medføre elektrisk stød eller brand.
- Tag aldrig køleskabet ud af stikkontakten ud ved at trække i strømkablet. Tag altid fat om stikket, og træk det lige ud af stikkontakten.
  - Skade på ledningen kan medføre en kortslutning, brand og/eller elektrisk stød.
- Undgå at bruge aerosoler i nærheden af køleskabet.
  - Brug af aerosoler i nærheden af køleskabet kan udløse brand eller eksplosion.
- Installér ikke dette apparat tæt på et varmeapparat eller brændbare materialer.
- Undgå at installere dette apparat på et sted, hvor der er risiko for gaslækage.
  - Dette kan medføre elektrisk stød eller brand.

- Før du tager køleskabet i brug, skal det placeres og installeres korrekt i overensstemmelse med instruktionerne i denne vejledning.
- Tilslut strømstikket korrekt med kablet hængende nedad.
  - Hvis du tilslutter strømstikket omvendt, kan ledningen blive afskåret og medføre brand eller elektrisk stød.
- Sørg for, at strømstikket ikke bliver mast eller beskadiget af køleskabets bagside.
- Hold emballagematerialerne uden for børns rækkevidde.
  - Der er risiko for kvælning, hvis et barn tager emballeringsmaterialerne over hovedet.
- Installer ikke dette apparat på et fugtigt, oliefyldt eller snavset sted, eller et sted, der udsættes for direkte sollys og vand (regndråber).
  - Forringet isolering af elektriske dele kan forårsage elektrisk stød eller brand.
- Hvis der er støv eller vand i køleskabet, skal du tage stikket ud og kontakte dit Samsung Electronics-servicecenter.
  - Ellers er der fare for brand.
- Du må ikke stå oven på apparatet eller anbringe genstande (f.eks. vasketøj, tændte stearinlys, tændte cigaretter, tallerkener, kemikalier, metalgenstande mv.) på apparatet.
  - Dette kan medføre elektrisk stød, brand, problemer med produktet eller personskade.
- Du skal fjerne alle de beskyttende plasticfilm, før du tilslutter produktet første gang.

Sikkerhedsinformationer

- Børn skal overvåges for at sikre, at de ikke leger med de låseringe, der bruges til justering af døren eller clips til vandslangen.
  - Der er risiko for kvælning, hvis et barn sluger en låsering eller en clips til vandslangen. Hold låseringene og clips til vandslangen uden for børns rækkevidde.
- Køleskabet skal have sikker jordforbindelse.
  - Sørg altid for, at køleskabet har jordforbindelse, før du forsøger at undersøge eller reparere nogen dele af apparatet. Strømlækager kan medføre alvorligt elektrisk stød.
- Undgå at bruge gasrør, telefonlinjer eller andre potentielle lynledere som elektrisk jordforbindelse.
  - Køleskabet skal jordforbindes for at forhindre strømlækager eller elektriske stød forårsaget af strømlækage fra køleskabet.
  - Dette kan medføre elektrisk stød, brand, eksplosion eller problemer med produktet.
- Sæt strømstikket forsvarligt i stikkontakten. Brug ikke et beskadiget strømstik, et beskadiget strømkabel eller en løs stikkontakt.
  - Dette kan medføre elektrisk stød eller brand.
- Køleskabets sikring skal skiftes af en kvalificeret tekniker eller servicevirksomhed.
  - Hvis dette ikke overholdes, kan det medføre elektrisk stød eller personskade.

Forsigtighed under installation

⚠ FORSIGTIG

- Efterlad tilstrækkelig plads rundt om køleskabet, og installér det på en plan overflade.
  - Hvis dit køleskab ikke er i vater, kan køleeffektiviteten og holdbarheden blive forringet.
- Lad apparatet stå i 2-3 timer efter installation og tænding, inden du lægger fødevarer i.
- Vi anbefaler på det kraftigste, at du får en kvalificeret tekniker eller servicevirksomhed til at installere køleskabet.
  - Hvis dette ikke overholdes, kan det medføre elektrisk stød, brand, eksplosion, problemer med produktet eller personskader.

Vigtige advarsler vedrørende brug

⚠ ADVARSEL

- Isæt ikke strømkablet i stikkontakten med våde hænder.
  - Det kan medføre elektrisk stød.
- Undgå at opbevare ting oven på apparatet.
  - Når du åbner eller lukker døren, kan genstandene falde ned og medføre person- og/eller tingsskade.
- Stik ikke hænder, fødder eller metalgenstande (som f.eks. spisepinde o.l.) ind i bunden eller ind bag i køleskabet.
  - Det kan medføre elektrisk stød eller personskade.
  - Alle skarpe kanter kan medføre personskade.

Sikkerhedsinformationer

- Undgå at røre ved fryserens indersider eller produkter, der har været i fryseren, med våde hænder.
  - Det kan forårsage forfrysninger.
- Anbring ikke beholdere fyldt med vand på køleskabet.
  - Der er fare for elektrisk stød eller brand, hvis vandet spildes.
- Opbevar ikke flygtige eller brændbare genstande eller stoffer (benzen, fortynder, propangas, alkohol, æter, LP-gas og andre lignende produkter mv.) i køleskabet.
  - Køleskabet er kun til opbevaring af fødevarer.
  - Dette kan medføre brand eller eksplosion.
- Børn bør overvåges for at sikre, at de ikke leger med apparatet.
  - Hold fingrene ude af "klemmestederne": Åbningerne mellem dørene og kabinettet er nødvendigvis små. Pas på, når du åbner døre, hvis der er børn i nærheden.
- Placér ikke dine eller dine børns fingre mellem dørene.
  - Hold fingrene borte fra dørmellemrummene til højre og venstre. Pas på, når du åbner dørene, hvis dine fingre er mellem dørene.
- Lad ikke børn hænge i døren eller dørsøjlerne. Dette kan medføre alvorlig personskade.
- Lad ikke børn gå ind i køleskabet. De kan blive fanget.
- Sæt ikke hænderne ind under apparatets nederste område.
  - Alle skarpe kanter kan medføre personskade.
- Opbevar ikke lægemidler, videnskabelige materialer eller temperaturfølsomme produkter i køleskabet.
  - Produkter, der kræver streng temperaturstyring, må ikke opbevares i køleskabet.

- Hvis der lugter af lægeartikler eller røg, så fjern straks stikket fra stikkontakten, og kontakt dit Samsung Electronics-servicecenter.
- Hvis der er støv eller vand i køleskabet, skal du tage stikket ud og kontakte dit Samsung Electronics-servicecenter.
  - Ellers er der fare for brand.
- Lad ikke børn træde på en af skufferne.
  - Skuffen kan knække, hvilket kan medføre, at de falder.
- Lad ikke køleskabsdørene være åbne, når køleskabet er uden opsyn, og lad ikke børn kravle ind i køleskabet.
- Babyer og børn må ikke komme ind i skuffen.
  - Det kan medføre kvælning eller personskade.
- Overfyld ikke køleskabet med madvarer.
  - Når du åbner døren, kan en genstand falde ned og medføre personskade og/eller skade på materiel.
- Sprøjt ikke flygtige materialer, som f.eks. insektspray, på overfladen af apparatet.
  - Foruden at være skadeligt for mennesker kan det også medføre elektrisk stød, brand eller problemer med produktet.
- Undgå at stikke fingre eller andre genstande i dispenserhullet, iskanalen og ismaskinespanden.
  - Det kan medføre personskade eller materiel skade.
- Brug ikke, og anbring ikke stoffer, der er temperaturfølsomme, som f.eks. brændbare sprayer, brændbare genstande, tøris, medicin eller kemikalier, i nærheden af eller i køleskabet.

Sikkerhedsinformationer

- Brug ikke en hårtørrer til at tørre køleskabets inderside. Anbring ikke tændte stearinlys i køleskabet for at fjerne dårlige lugte.
  - Dette kan medføre elektrisk stød eller brand.
- Fyld kun drikkevand (mineralvand eller destilleret vand) i vandtanken, isbakken og isterningebakken.
  - Fyld ikke te, juice eller sportsdrik i tanken, da dette kan beskadige køleskabet.
- Du må ikke stå oven på apparatet eller anbringe genstande (f.eks. vasketøj, tændte stearinlys, tændte cigaretter, tallerkener, kemikalier, metalgenstande mv.) på apparatet. Dette kan medføre elektrisk stød, brand, problemer med produktet eller personskade. Sæt ikke beholdere fyldt med vand på apparatet.
  - Der er fare for elektrisk stød eller brand, hvis vandet spildes.
- Se aldrig direkte på UV LED-pæren i længere tid.
  - Dette kan medføre træthed i øjnene pga. ultraviolet lys.
- Vend ikke hylden på hovedet. Hyldestopperen fungerer muligvis ikke.
  - Det kan medføre personskade, hvis en glashylde falder ud.
- Hvis der detekteres en gaslækage, skal du undgå al form for levende ild eller mulige antændelseskilder og i flere minutter udlufte det rum, apparatet står i.
  - Rør ikke ved apparatet eller strømkablet.
  - Brug ikke en ventilator.
  - En gnist kan udløse en eksplosion eller en brand.
- Flasker skal opbevares trangt, så de ikke falder ud.

- Dette produkt må kun bruges til opbevaring af fødevarer i private husholdninger.
- Forsøg ikke selv at reparere køleskabet, skille det ad eller ændre det.
- Brug ikke andre sikringer (som f.eks. kobber, ståltråd mv.) end standardsikringen.
- Hvis dit køleskab skal repareres eller geninstalleres, skal du kontakte dit nærmeste servicecenter
  - Hvis dette ikke overholdes, kan det medføre elektrisk stød, brand, problemer med produktet eller personskade.
- Hvis køleskabet lugter brændt eller ryger, skal du straks tage køleskabet ud af kontakten og kontakte dit Samsung Electronics-servicecenter.
  - Ellers kan det medføre elektrisk stød eller brand.
- Træk strømstikket ud af stikkontakten inden udskiftning af køleskabspærer.
  - Ellers er der risiko for elektrisk stød.
- Kontakt en Samsung-serviceleverandør, hvis du oplever, at det er svært at skifte en pære, som ikke er LED.
- Sæt strømstikket forsvarligt i stikkontakten.
- Brug ikke et beskadiget strømstik, et beskadiget strømkabel eller en løs stikkontakt.
  - Dette kan medføre elektrisk stød eller brand.

Sikkerhedsinformationer

Forsigtighed under brug

⚠ FORSIGTIG

- Optøede madvarer må ikke nedfryses igen.
  - Frosset og optøet mad udvikler skadelige bakterier hurtigere end frisk mad.
  - Optøning for anden gang nedbryder flere celler, udluderer fugt og ændrer produktets integritet.
- Optø ikke kød ved stuetemperatur.
  - Sikkerhed afhænger af, om det rå produkt blev håndteret korrekt.
- Anbring ikke glasflasker eller kulsyreholdige drikke i fryseren.
  - Beholderen kan fryse og gå i stykker, og dette kan medføre personskade.
- Brug kun den ismaskine, der fulgte med køleskabet.
- Hvis du ikke er hjemme i længere tid (hvis du f.eks. er på ferie), og ikke bruger vand- eller isdispenseren i længere tid, skal du lukke for vandventilen.
  - Ellers kan der forekomme lækage.
- Hvis du ikke skal bruge køleskabet i en længere periode (3 uger eller derover), skal du tømme køleskabet, inklusive isspanden, tage det ud af stikkontakten, lukke vandventilen, tørre overskydende fugt væk fra de indvendige vægge og lade dørene stå åbne for at forhindre lugt og mug.
- Sådan får du den bedste ydelse fra produktet
  - Anbring ikke fødevarer for tæt på ventilationsåbningerne bagerst på køleskabet, da dette kan forhindre fri luftcirkulation i kølerummet.

- Pak fødevarerne ordentligt ind, eller anbring dem i lufttætte beholdere, før de kommes i køleskabet.
- Overhold de maksimale opbevaringstider og udløbsdatoer på frosne fødevarer.
- Det er ikke nødvendigt at koble køleskabet fra stikkontakten, hvis du er borte i mindre end tre uger. Hvis du er væk i mere end tre uger, skal du imidlertid fjerne alle fødevarer og al is i isspanden, tage køleskabet ud af stikkontakten, lukke vandventilen, tørre overskydende fugt fra de indvendige vægge og lade dørene stå åbne for at forhindre lugt og mug.

• Servicegaranti og ændringer.
  - Ændringer på det opstillede apparat, der udføres af en tredjepart, dækkes ikke af Samsungs garanti, og Samsung er heller ikke ansvarlig for sikkerhedsfejl og skader, der opstår som følge af ændringer udført af tredjepart.
• Blokér ikke lufthullerne inde i køleskabet.
  - Hvis lufthullerne er blokeret, specielt med en plasticpose, kan køleskabet bliver overafkølet. Hvis køleperioden varer for lang tid, kan vandfilteret gå i stykker og medføre vandlækage.
• Brug kun den ismaskine, der fulgte med køleskabet.
• Aftør fugt fra indersiden, og lad dørene stå åbne.
  - Ellers kan der dannes dårlig lugt og mug.
• Hvis køleskabet tages ud af stikkontakten, skal du vente mindst fem minutter, før du slutter det til igen.
• Hvis køleskabet er blevet vådt, skal du fjerne strømstikket og kontakte dit Samsung Electronics-servicecenter.

Sikkerhedsinformationer

- Du må ikke slå på eller bruge overdreven kraft på eventuelle glasoverflader.
  - Ituslået glas kan medføre personskade og/eller materiel skade.
- Fyld kun vandtanken og isterningbakkerne med drikkevand (vand fra hanen, mineralvand eller renset vand).
  - Kom ikke te eller sportsdrik i vandtanken. Dette kan beskadige køleskabet.
- Vær forsigtig, så dine finger ikke sidder fast.
- Hvis køleskabet oversvømmes, skal du kontakte dit nærmeste servicecenter.
  - Der er fare for elektrisk stød eller brand.
- Opbevar ikke vegetabilsk olie i dørhylderne på dit køleskab. Olien kan stivne, hvilket bevirker, at den smager dårligt og er svær at bruge. Desuden kan den åbne emballage lække, og lækket olie kan medføre, at dørhylden revner. Efter noget emballage med olie er blevet åbnet, er det bedst at opbevare emballagen et køligt og skyggefyldt sted, som i et skab.
  - Eksempler på vegetabilsk olie: olivenolie, majsolie, vindruekerneolie osv.

Forsigtighed under rengøring

⚠ FORSIGTIG

- Sprøjt ikke vand direkte på køleskabets inder- eller yderside.
  - Der er fare for elektrisk stød eller brand.
- Brug ikke en hårtørrer til at tørre køleskabets inderside.
- Undgå at anbringe tændte stearinlys i køleskabet for at fjerne dårlig lugt.
  - Dette kan medføre elektrisk stød eller brand.
- Sprøjt ikke rengøringsmiddel direkte på displayet.
  - Trykte bogstaver på displayet kan gå af.
- Hvis fremmede substanser, som f.eks. vand, er kommet ind i apparatet, skal du afbryde strømmen og kontakte dit nærmeste servicecenter.
  - Ellers kan det medføre elektrisk stød eller brand.
- Brug en ren, tør klud til at fjerne eventuelle fremmedlegemer eller støv fra strømstikket. Brug ikke en våd eller fugtig klud ved rengøring af stikket.
  - Ellers er der fare for elektrisk stød eller brand.
- Apparatet må ikke rengøres ved at sprøjte vand direkte på det.
- Brug ikke benzen, fortynder eller klorholdige materialer til rengøring.
  - De kan ødelægge apparatets overflade og medføre brand.
- Undgå at stikke fingre eller andre genstande i dispenserhullet.
  - Det kan medføre personskade eller materiel skade.

Sikkerhedsinformationer

- Inden rengøring eller vedligeholdelse skal du tage apparatet ud af stikkontakten.
  - Ellers kan det medføre elektrisk stød eller brand.
- Brug en ren svamp eller en blød klud og et mildt rengøringsmiddel i varmt vand til rengøring af køleskabet.
- Brug ikke skurrende eller skrappe rengøringsmidler, som vinduessprays, skurecreme, antændelige væsker, saltsyre, rengøringsvoks, koncentrerede rengøringsmidler, blegemidler eller rengøringsmidler med petroleumsprodukter på ydre overflader (døre og skabslåger), plastikdele, kanter på døre og indvendige dele, samt kurve.
  - De kan ridse eller beskadige materialet.
- Rengør ikke glashylder eller låger med varmt vand, når de er kolde. Glashylder og låger kan knække, hvis de udsættes for pludselige temperaturskift eller påvirkninger som bump, eller hvis de tabes.

Vigtige advarsler vedrørende bortskaffelse

⚠ ADVARSEL

- Bortskaf emballagematerialerne fra dette produkt på en miljømæssigt forsvarlig måde.
- Sørg for, at ingen af rørene på bagsiden af køleskabet er beskadigede inden bortskaffelse.

- Ved bortskaffelse af dette køleskab skal du fjerne døre/ dørtætninger og dørbeslag, så små børn og dyr ikke kan blive lukket inde i det. Børn bør overvåges for at sikre, at de ikke leger med apparatet. Hvis et barn lukkes inde i apparatet, kan det komme til skade og blive kvalt.
  - Hvis børn lukkes inde i apparatet, kan de komme til skade og blive kvalt.
- Der anvendes cyclopentan i isoleringen. Gasserne i isoleringsmaterialet kræver en særlig bortskaffelsesprocedure. Kontakt dine lokale miljømyndigheder for miljømæssig sikker bortskaffelse af dette produkt.
- Hold alle emballagematerialer uden for børns rækkevidde, da emballagematerialer kan være farlige for børn.
  - Hvis et barn tager en pose over hovedet, kan det blive kvalt.

Flere tips til korrekt anvendelse

- I tilfælde af strømsvigt skal du kontakte dit lokale elselskab og spørge, hvor længe det varer.
  - De fleste strømafbrydelser, der løses i løbet af en time eller to, påvirker ikke temperaturen i dit køleskab. Du skal dog ikke åbne døren for tit, når strømmen er slået fra.
  - Hvis et strømsvigt varer i mere end 24 timer, skal alle frosne madvarer fjernes.

Sikkerhedsinformationer

- Køleskabet virker muligvis ikke konsekvent (frossent indhold kan tø, eller temperaturen kan blive for høj i fryserummet), hvis køleskabet i en længere periode placeres på et sted, hvor den omgivende temperatur konstant er under de temperaturer, apparatet er designet til.
- I kraft af sine egenskaber bevares visse typer madvarer dårligere under nedkøling.
- Apparatet er frostfrit, hvilket betyder, at du ikke behøver afrime det manuelt. Det sker automatisk.
- Temperaturstigning under afrimning er i overensstemmelse med ISO-krav. Men hvis du ønsker at forhindre en uønsket stigning af temperaturen i de frosne madvarer under afrimning af apparatet, skal du pakke de frosne madvarer ind i flere lag avispapir.
- Genindfrys ikke frosne fødevarer, der er optøet helt.
- Temperaturen i tostjernesektionen (sektionerne) eller dens rum, forsynet med tostjernesymbolet (**), er en anelse højere end i andre fryserum.
  Placeringen af tostjernesektionen (sektionerne) eller rummet (rummene) er baseret på instruktionerne og/eller forholdene ved levering.

Instruktioner vedrørende affald fra elektrisk og elektronisk udstyr

Korrekt bortskaffelse af dette produkt (elektrisk & elektronisk udstyr)
(Gælder i lande med systemer til affaldssortering)

Denne mærkning på produktet, på tilbehør eller i manualen betyder, at produktet og elektronisk tilbehør hertil (f.eks. oplader, headset og USB-kabel) ikke må bortskaffes sammen med almindeligt husholdningsaffald efter endt levetid. For at forebygge skadelige virkninger på menneskers helbred eller miljøet skal disse genstande bortskaffes adskilt fra andre typer af affald og indleveres på en genbrugsplads med henblik på genindvinding.

Forbrugere bedes kontakte forhandleren, hvor de har købt produktet, eller kommunen for nærmere oplysning om, hvor og hvordan de kan indlevere produkt og tilbehør med henblik på miljøvenlig genindvinding.

Virksomheder bedes kontakte leverandøren og følge anvisningerne i købekontrakten. Dette produkt og elektronisk tilbehør hertil må ikke bortskaffes sammen med andet erhvervsaffald.

Der findes oplysninger om Samsungs miljømæssige forpligtelser og produktspecifikke lovmæssige forpligtelser som f.eks. REACH, WEEE eller batterier, på vores side om bæredygtighed, som er tilgængelig via www.samsung.com

(Gælder kun for produkter, der sælges i europæiske lande og i Storbritannien)

Installation

Følg disse instruktioner nøje for at sikre korrekt installation af køleskabet og forhindre uheld før brug heraf.

⚠ **ADVARSEL**

- Brug kun køleskabet til formålet som beskrevet i denne vejledning.
- Al service skal udføres af en kvalificeret tekniker.
- Bortskaf produktets emballeringsmateriale i overensstemmelse med lokale regulativer.
- For at forhindre elektrisk stød skal strømkablet tages ud af stikkontakten før udførelse af service eller reparationer.

Overblik over køleskabet

Køleskabets faktiske udseende kan afvige, afhængig af model og land.

Type A

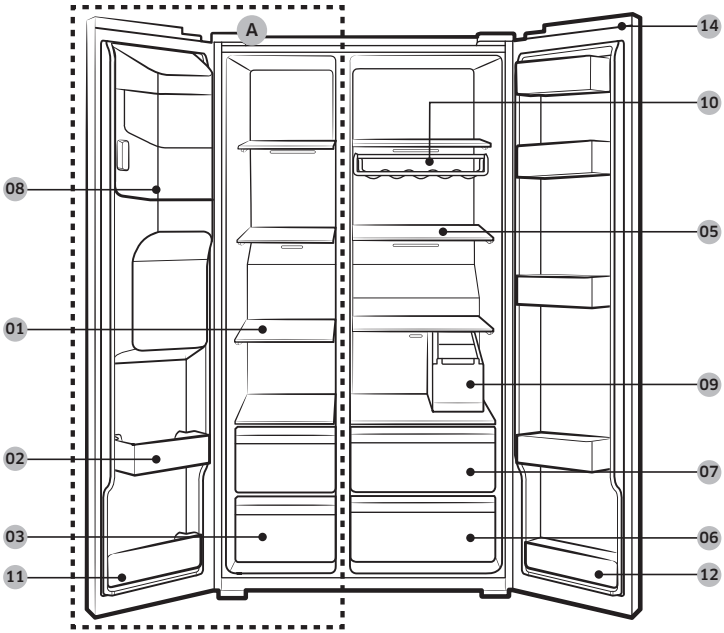

Installation

Type B

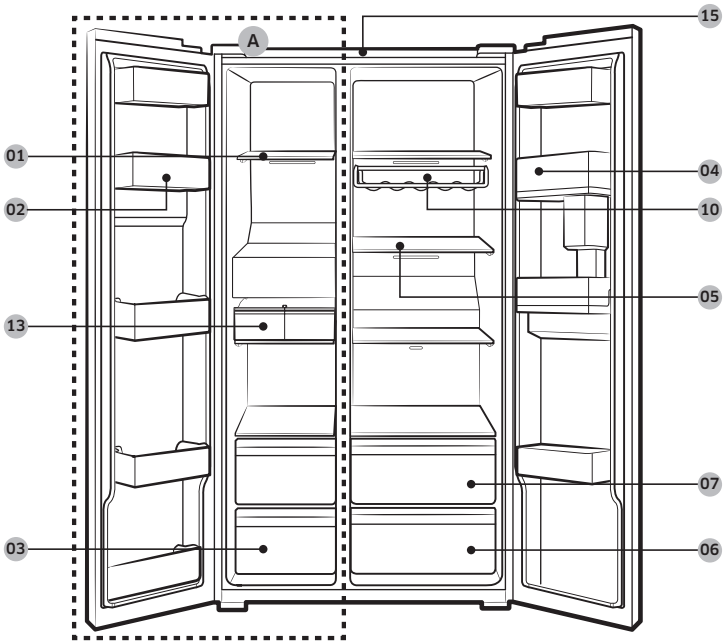

01 Fryserhylder
02 Frysebokse til flere formål
03 Opbevaringsskuffe til tørrede fødevarer og kød
04 Køleskabsdørhylde
05 Køleskabshylder
06 Grønsagsskuffe
07 Skuffe til flere formål
08 Ismaskinespand **
09 Vandtank *
10 Vinreol *
11 Nederste fryseboks
12 Nederste køleskabsdørhylde *
13 Automatisk ismaskine *
14 Dæksel til displaykontakt *
15 Trådfilter *

A. Fryser
* Kun relevante modeller
** Kun modeller med dispenser

BEMÆRK

Designet af æggebakken kan variere efter model.

⚠ **FORSIGTIG**

I normale modeller man du ikke ændre positionen af fryserhylderne. Fryserhylderne har forskellige længder, og hvis du ændre positionen, kan du beskadige produktet, når døren lukkes.

Trin for trin-installation

TRIN 1 Vælg et sted

Krav til stedet:

- Fast, jævn overflade uden gulvtæppe eller gulvbelægning, der han forhindre ventilation
- Væk fra direkte sollys
- Tilstrækkelig plads til at åbne og lukke døren
- Væk fra varmekilder
- Plads til vedligeholdelse og service

Installation

Frihøjde

Se billederne og tabellen herunder for pladskrav til installation.

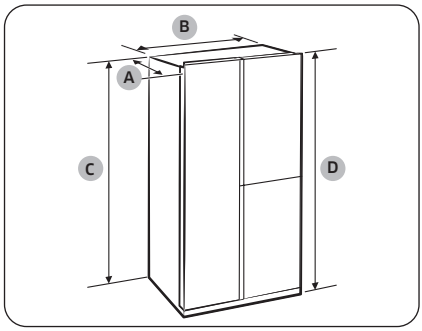

Dybde "A"	726
Bredde "B"	912
Højde "C"	1746
Samlet højde "D"	1784

(enhed: mm)

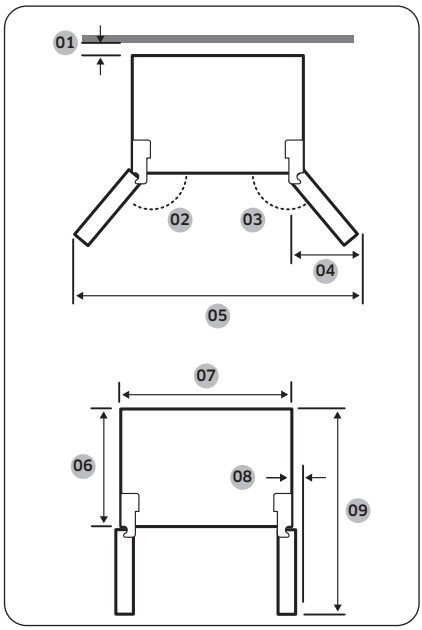

01	mere end 50 mm anbefales
02	165 °
03	170 °
04	564 mm
05	1730 mm
06	620 mm
07	912 mm
08	30 mm (uden håndtag)
09	1175 mm

BEMÆRK

Målene i ovennævnte tabel kan afvige, afhængig af målemetoden.

TRIN 2 Afstand (kun relevante modeller)

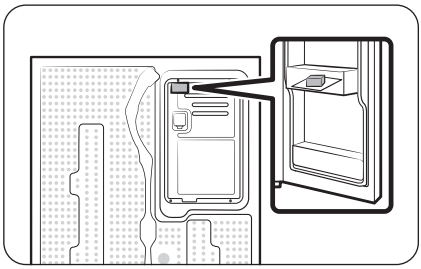

1. Åbn døren, og lokalisér de medfølgende afstandsstykker.
2. Pak afstandsstykkerne ud, og montér dem på bagsiden af køleskabet som vist. Det hjælper med at ventilere luften ved bagvæggen og sænker strømforbruget.

TRIN 3 Gulv

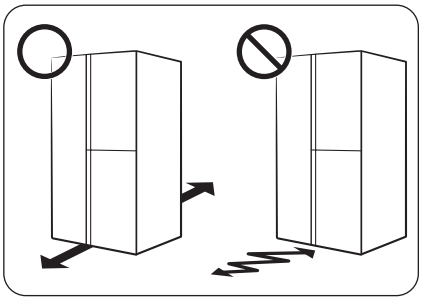

- Den overflade, hvor køleskabet skal installeres, skal understøtte et fuldt lastet køleskab.
- For at beskytte gulvet kan du lægge et stort stykke pap under hver af køleskabets ben.
- Når køleskabet er placeret på dets endelige sted, må du ikke flytte det, medmindre det er nødvendigt for at beskytte gulvet. Om nødvendigt kan du bruge et tykt stykke papir eller en klud, f.eks. et stykke gammelt gulvtæppe, til at flytte køleskabet.

BEMÆRK

Såfremt køleskabet ikke kan komme igennem døren på grund af dets størrelse, skal du se afsnittet **Sådan fjernes døren for at få køleskabet ind** i kapitlet Installation.

Installation

TRIN 4 Justering af nivelleringsfødderne

Justering af højden af forsiden

⚠ **FORSIGTIG**

- Køleskabet skal nivelleres på et fladt, fast gulv. Mangel herpå kan medføre skade på køleskabet eller fysisk skade.
- Nivellering skal udføres med et tomt køleskab. Sørg for, at der ikke er madvarer i køleskabet.
- Af sikkerhedsmæssige årsager skal forsiden justeres lidt højere end bagsiden.

Køleskabet kan nivelleres ved hjælp af de forreste ben, der har en speciel skrue (udligner) til nivelleringsformål. Brug en skruetrækker med lige kærv til at nivellere.

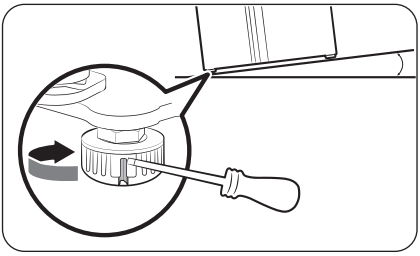

Sådan justeres højden på frysersiden:
Indsæt en skruetrækker med fladt hoved i udligneren på frysersidens forreste ben. Drej udligneren med uret, eller drej den mod uret for at sænke.

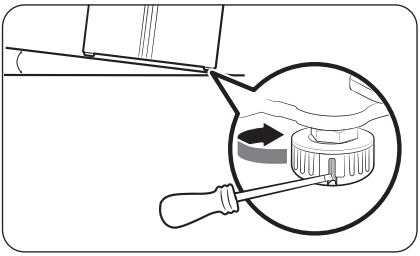

Sådan justeres højden på køleskabssiden:
Indsæt en skruetrækker med fladt hoved i udligneren på køleskabssidens forreste ben. Drej udligneren med uret, eller drej den mod uret for at sænke.

Justering af højden af bagsiden (kun for relevante modeller)

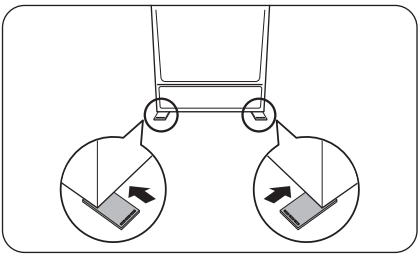

Hvis du har brug for at hæve bagsiden af køleskabet for at nivellere det, kan du bruge de medfølgende justeringspuder. Følg disse instruktioner for at hæve bagsiden af køleskabet.

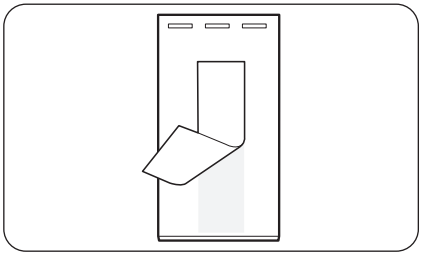

1. Vælg den position på gulvet, hvor du skal fastgøre niveaujusteringspuden.
2. Træk den dobbeltsidede tape af i bunden af niveaujusteringspuden.

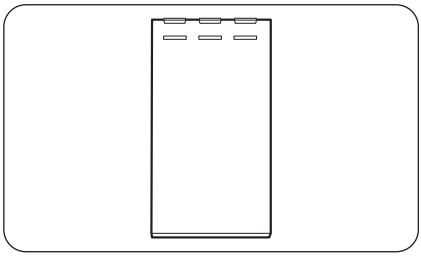

3. Fastgør niveaujusteringspuden til gulvet.

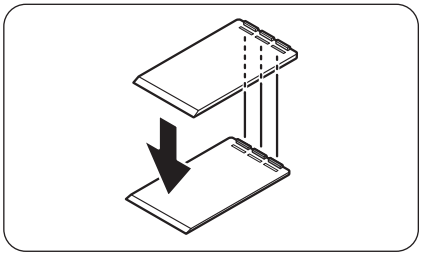

4. Hvis du har brug for at hæve bagsiden yderligere, skal du fastgøre endnu en justeringspude oven på den første niveaujusteringspude.

BEMÆRK

- Du kan springe dette trin over, hvis du kan nivellere køleskabet ved hjælp af en enkelt monteringspude.
- Sørg for, at ribberne på den første justeringspude er indsat i rillerne på den anden niveaujusteringspude.

Installation

TRIN 5 Justér højden på døren og dørmellemrummet

Sådan justeres højden på en dør:
Højden på døren kan justeres ved hjælp møtrikkerne underst på forsiden af hver dør.

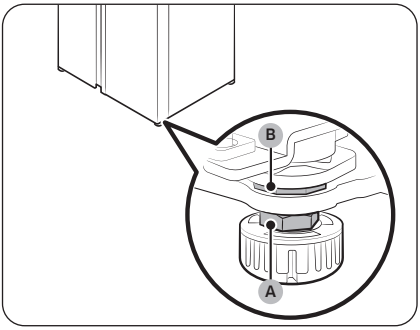

1. Åbn den dør, der skal justeres, lokalisér de to møtrikker **(A)** og **(B)** underst på forsiden af døren.

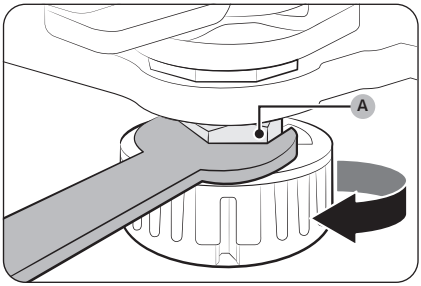

2. Med en 19 mm skiftenøgle (medfølger) skal du dreje **spændemøtrikken (A)** med uret for at løsne den. Herefter skal du åbne døren og gøre følgende i døren.
   - For at hæve døren skal du dreje **højdemøtrikken (B)** mod uret.
   - For at sænke døren skal du dreje **højdemøtrikken (B)** med uret.

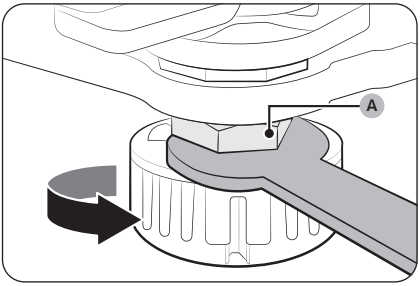

3. Når du er færdig, skal du stramme **spændemøtrikken (A)** ved at dreje den mod uret.

TRIN 6 Tilslut vanddispenserforsyningen (kun relevante modeller)

Nødvendige dele og værktøjer

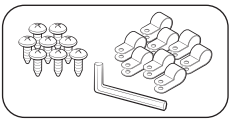

Fastgørelse og skruer til vandforsyning

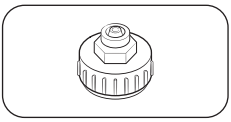

Kobling (24 mm)

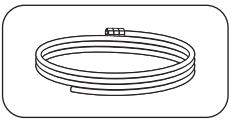

Vandforsyning

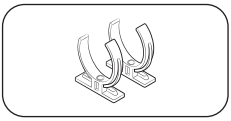

Låseklips til vandfilter

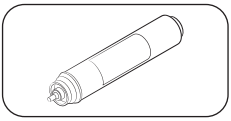

Vandfilter

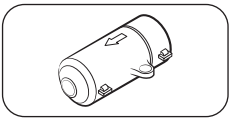

Stopventil

Installation (ekstern dispenserforsyning)

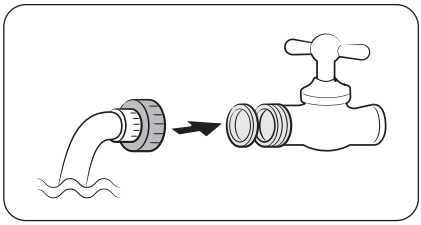

1. Saml vandøret ved brug af koblinger.
2. Luk for hovedvandforsyningen, og luk derefter for vandhanen.
3. Slut koblingen til den kolde hane.

⚠ **FORSIGTIG**

- Sørg for at slutte koblingen til den kolde hane. Tilslutning til den varme hane kan tilstoppe vandfilteret og skabe fejlfunktionalitet.
- Garantien for dit køleskab dækker ikke installation af vandlinjen. Installation af vandlinjen udføres for din regning, medmindre prisen for installationen er inkluderet i forhandlerens pris.
- Samsung påtager sig intet ansvar for installation af vandlinjen. Kontakt installatøren af vandlinjen, hvis der opstår vandlækager.
- Vandlinjen skal repareres af en kvalificeret tekniker. Hvis du oplever vandlækage, skal du kontakte dit lokale Samsung-servicecenter eller installatøren af vandlinjen.

Installation

TRIN 7 Forbind til vandforsyningen (kun på visse modeller)

⚠ **FORSIGTIG**

- Vandlinjen skal tilsluttes af en kvalificeret tekniker.
- Garantien for dit køleskab dækker ikke installation af vandlinjen. Installation af vandlinjen udføres for din regning, medmindre prisen for installationen er inkluderet i forhandlerens pris.
- Samsung påtager sig intet ansvar for installation af vandlinjen. Kontakt installatøren af vandlinjen, hvis der opstår vandlækager.

Sådan tilsluttes koldtvandsslangen til vandfiltreringsslangen

⚠ **FORSIGTIG**

- Sørg for, at vandfiltreringsslangen er tilsluttet til en kilde med koldt drikkevand. Tilslutning til varmtvandsrøret kan medføre, at vandfilteret ikke fungerer korrekt.

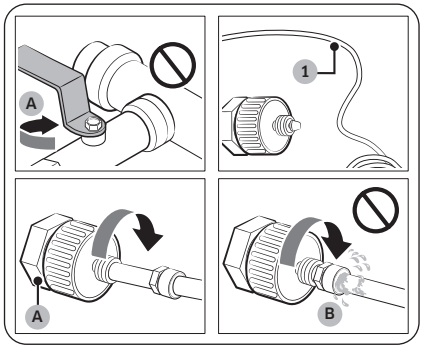

A. Luk hovedvandforsyningen
B. Intet mellemrum

1. Luk for vandforsyningen ved at lukke hovedvandventilen.
2. Find vandrøret (1) til det kolde drikkevand.
3. Følg installation af vandlinje for at tilslutte til vandrøret.

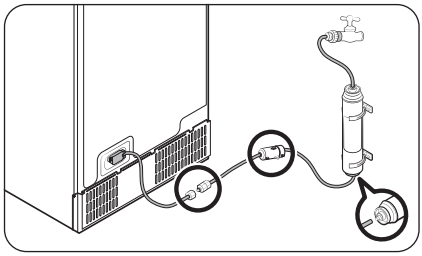

BEMÆRK

Nye slangesæt, der følger med apparatet, skal anvendes, og de gamle slangesæt bør ikke genbruges.

Sådan tilsluttes vandfiltreringsslangen til vandledningen

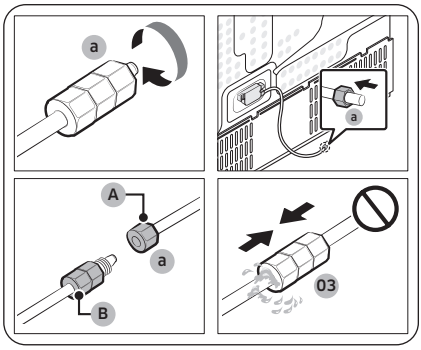

A. Vandledning fra enhed
B. Vandledning fra sæt

1. Løsn og fjern **kompressionsmøtrikken (a)** fra køleskabets vandledning, og isæt den i vandfiltreringsslangen.
2. Stram **kompressionsmøtrikken (a)** for at tilslutte vandfiltreringsslangen til vandledningen.
3. Åbn hovedvandventilen, og tjek for eventuelle lækager.
4. Hvis der ikke er nogen lækager, skal du dispensere ca. 10 liter vand eller dispensere vand i 6-7 minutter, før du rent faktisk bruger køleskabet, for at fjerne urenheder inde i vandfiltreringssystemet.

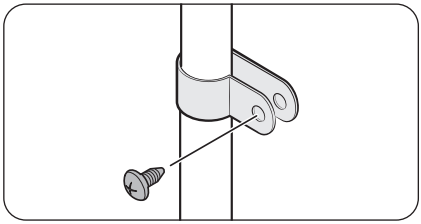

5. Fastgør vandledningen til en vask eller til væggen med en klemme.

⚠ **FORSIGTIG**

- Undgå at overstramme vandlinjen. Pas på ikke at bøje, klemme eller mase vandlinjen.
- Montér ikke vandledningen på nogen del af køleskabet. Dette kan beskadige køleskabet.

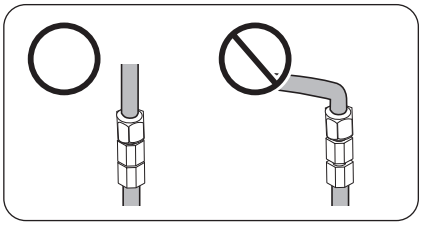

BEMÆRK

Hvis køleskabet skal flyttes, efter at du har tilsluttet vandforsyningen, skal den sammenkoblede del af vandforsyningen holdes lige.

Installation

Sådan repareres vandledningen

⚠ FORSIGTIG

Vandlinjen skal repareres af en kvalificeret tekniker. Hvis du oplever vandlækage, skal du kontakte dit lokale Samsung-servicecenter eller installatøren af vandlinjen.

Vandfiltreringssystem med omvendt osmose.

Vandtrykket på vandforsyningssystemet til et vandfiltreringssystem med omvendt osmose skal være mellem 241 kPa og 827 kPa.

Vandtrykket på vandfiltreringssystemet med omvendt osmose til køleskabets koldtvandsledning skal være mindst 276 kPa. Hvis vandtrykket er under det angivne:

- Kontroller, om aflejringsfilteret i omvendt osmose-systemet er blokeret. Skift filteret, hvis det er nødvendigt.
- Fyld vandtanken i omvendt osmose-systemet med vand.
- Hvis køleskabet har et vandfilter, kan det reducere vandtrykket yderligere, hvis det bruges sammen med et omvendt osmose-system. Fjern vandfilteret.

Kontakt en autoriseret blikkenslager for yderligere oplysninger om serviceeftersyn.

BEMÆRK

VANDFILTER SKAL INSTALLERES.

- Sørg for at installere et vandfilter.
- Hvis du ikke installerer et vandfilter, kan fremmedlegemer (sand, kalk) i vandet løbende komme ind i vandforsyningsledningen og muligvis forårsage fejl i vandforsyningssystemet.

Bestilling af et nyt filter

Hvis du får brug for at købe et nyt vandfilter (deltype: **HAFEX/EXP**), skal du kontakte et lokalt Samsung-servicecenter.

Sådan monteres vandfilteret

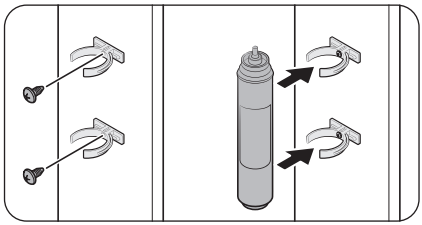

1. Monter **låseklipsene** (2 stk.), f.eks. på passende steder under vasken. Fikser derefter **låseklipsene** grundigt ved brug af skruer.
2. Isæt **vandfilteret** i den øverste og den nederste klips og i den rigtige retning. Sørg for at kontrollere den lodrette retning for **vandfilteret**.

BEMÆRK

Hvis filteret installeres vandret er der risiko for at vand forbliver i filteret. Det anbefales derfor at installere filteret lodret.

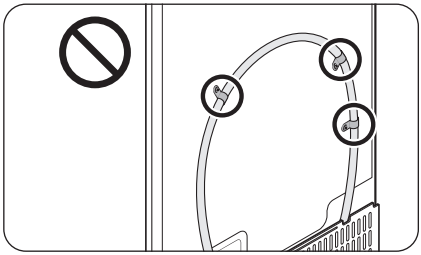

⚠ **FORSIGTIG**

Monter ikke vandfilteret på nogen del af køleskabet. Dette kan beskadige køleskabet.

Udskiftning af vandfilter (kun relevante modeller)

⚠ **FORSIGTIG**

- Brug ikke vandfiltre fra tredjepart. Brug kun filtre leveret og godkendt af Samsung.
- Filtre, der ikke er godkendt, kan lække og beskadige køleskabet og medføre elektrisk stød. Samsung er ikke ansvarlig for skader, der kan opstå fra brug af vandfiltre fra tredjepart.
- Ikonet for udskiftning af vandfilter (⟲) blinker for at informere dig om, at det er tid at udskifte vandfilteret.

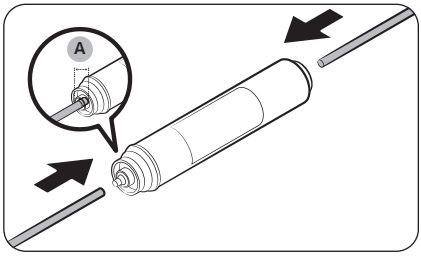

1. Luk for hovedvandforsyningen.
2. Slut vandforsyningslinjen til indløbssiden på filteret.
3. Slut dispenserforsyningen til udløbssiden på filteret. Isættelsesdybden for vandslangen (A) er 18 mm.

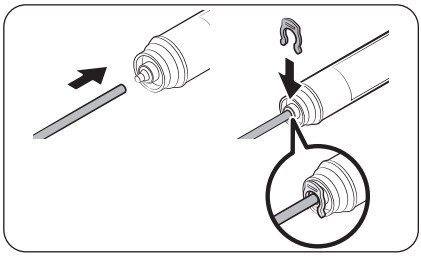

4. Kontroller for lækager. I modsat fald skal linjerne fikseres med klips.
5. Sæt vandfilteret tilbage på plads, og fikser det med klips.
6. Nulstilling af alarmen om udskiftning af vandfilter. (Der findes detaljerede oplysninger i afsnittet "Nulstilling eller afvisning af alarmen om udskiftning af vandfilter (kun relevante modeller)" på side 55.)
7. Når udskiftningen er afsluttet, skal du skylle 10 liter vand igennem (eller aftappe vand i 6-7 minutter) for at fjerne urenheder fra vandledningen.

Installation

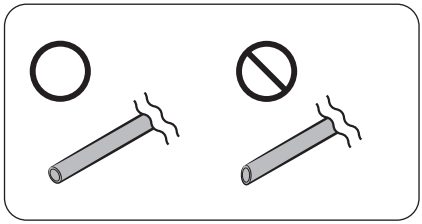

⚠ **FORSIGTIG**

Ved justering af vandlinjens slangeføring skal du sørge for at udglatte den tilskårne overflade i den rette vinkel. På den måde forebygges vandlækage.

BEMÆRK

- Et nyligt installeret filter kan medføre, at dispenseren kortvarigt sprøjter vand ud. Dette sker, fordi der er kommet vand i vandslangen.
- Udskiftningsprocessen kan medføre, at der drypper vand på gulvet fra køleskabet. Hvis det sker, skal du tørre det op med tørre klude.

TRIN 8 Indledende indstillinger

Ved at afslutte følgende trin bliver dit køleskab fuldt funktionsdygtigt.

1. Sæt strømkablet i stikkontakten i væggen for at tænde for køleskabet.
2. Åbn døren og tjek, om det indvendige lys tænder.
3. Indstil temperaturen til den koldeste, og vent ca. en time. Herefter vil fryseren blive lettere afkølet, og motoren kører jævnt.
4. Vent, indstil køleskabet når den angivne temperatur. Køleskabet er nu klar til brug.

TRIN 9 Sidste tjek

Når installationen er færdig, skal du kontrollere, at:

- Køleskabet er tilsluttet en elektrisk stikkontakt og har korrekt jordforbindelse.
- Køleskabet er installeret på en flad, jævn overflade med tilstrækkelig friplads fra væggen eller kabinettet.
- Køleskabet er i vater og står solidt på gulvet.
- Dørene åbner og lukker frit, og det indvendige lys tænder automatisk, når du åbner døren.

Sådan fjernes døren for at få køleskabet ind

Følg disse instruktioner, hvis køleskabet er for stort til at komme igennem døren:

Krævede værktøjer (medfølger ikke)

Disse værktøjer anvendes til at fjerne dørene:

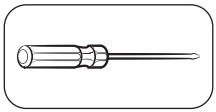

Phillips-skruetrækker

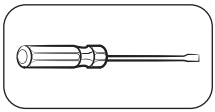

Skruetrækker med flad kærv

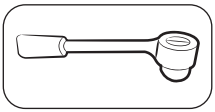

Topnøgle (10 mm)

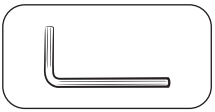

Unbrakonøgle (5 mm)

Frakobl vandledningen

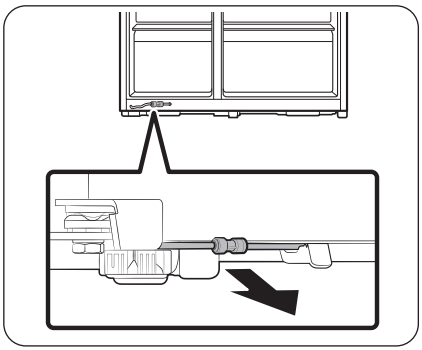

1. Træk vandledningen fra bunden af køleskabets bagside til forsiden.

BEMÆRK

Køleskabets vandledning er en vandcirkulationsledning, der tilsluttes mellem vandrøret fra vandkilden og slangerne på køleskabets vandfiltreringssystem.

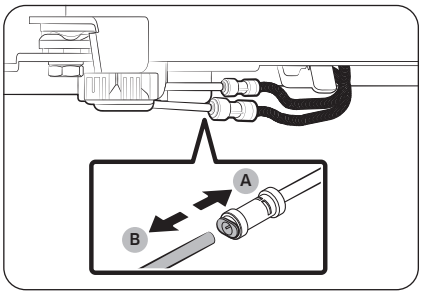

2. For at frakoble slangerne skal du trykke og holde på **kraven (A)** og tage **vandledningen (B)** af.

⚠ FORSIGTIG

Brug ikke overdreven kraft på koblingen. Den kan gå i stykker.

Installation

Tag dørene af

⚠ FORSIGTIG

Døren kan falde af eller vælte og blive beskadiget under et hvilket som helst af disse trin. For at undgå et uheld, skal du være ekstremt forsigtig, når du udfører disse trin.

Type A-modeller

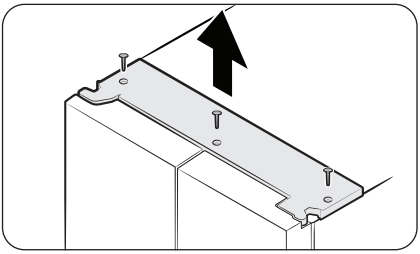

Type B-modeller

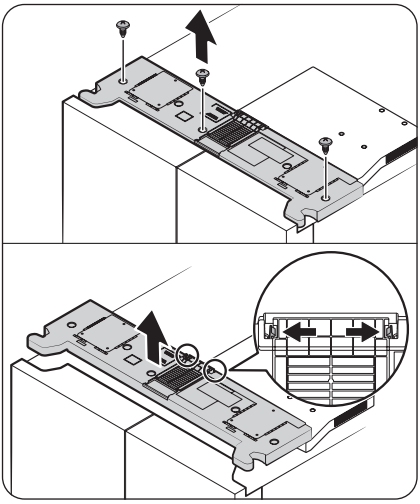

1. Med dørene lukkes, tag topdækslet af. Aftagelsesmetoden varierer afhængigt af typen af topdæksel.
   - Type A: Brug en stjerneskruetrækker til at fjerne skruerne, og løft derefter topdækslet for at tage det af.
   - Type B: Brug en stjerneskruetrækker til at fjerne skruerne, skub låsetapperne udad for at frigøre topdækslet fra kanaldækslet, og løft derefter topdækslet for at tage det af.

BEMÆRK

Antallet af skruer kan variere, afhængigt af model.

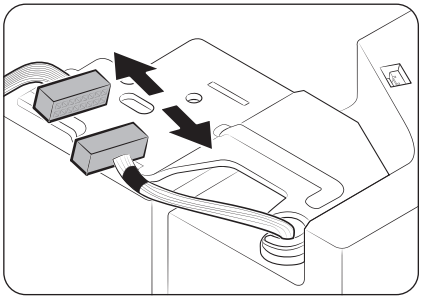

2. Afbryd ledningsnettet.

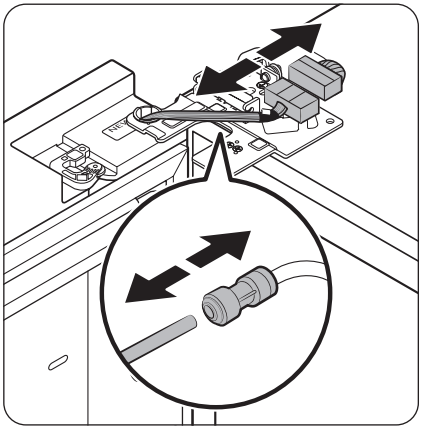

3. Afmonter de to kabelstik på den venstre dør. Stikkenes placering afhænger af den enkelte model.

⚠ **FORSIGTIG**

- Fjern ikke begge døre samtidigt. Sørg for at fjerne én dør ad gangen. I modsat fald kan dørene falde af og forårsage personkvæstelser.
- Sørg for, at køleskabet er slukket, før du afbryder stikkene.

4. Afbryd vandrøret fra koblingen på den venstre dør som vist.

- Dette trin gælder ikke for modellerne uden AutoFill pitcher (Automatisk påfyldningstank) og vanddispenser.

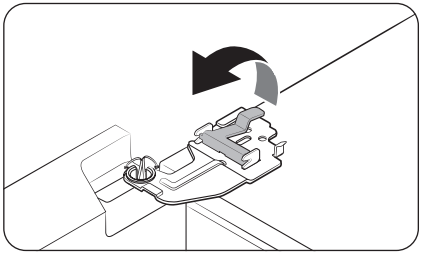

5. Løft forsigtigt klemmen.

BEMÆRK

For at forhindre at beskadige klemmen eller uheld, bør spændet ikke løftes med stor kraft.

Installation

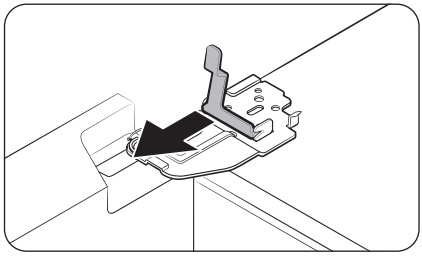

6. Træk op i klemmen for at fjerne den.

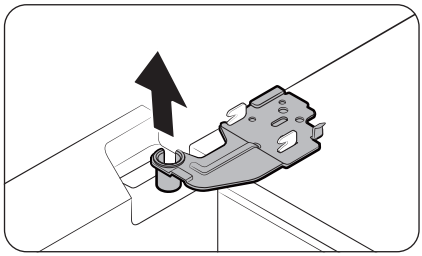

7. Åbn døren 90 grader. Fjern hængslet, samtidigt med at du holder fast i døren.

⚠ **FORSIGTIG**

Hvis du fjerner hængslet uden at holde døren, kan døren falde ned og forårsage skader.

Sådan monteres køleskabsdøren igen

Når du har flyttet køleskabet til den endelige placering, skal du montere dørene igen ved at følge instruktionerne til fjernelse af dørene i omvendt rækkefølge.

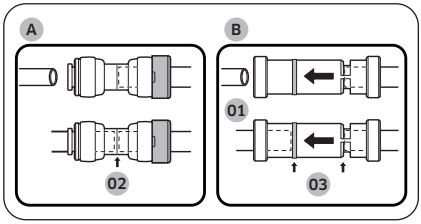

01 Dispenser
02 Midten af gennemsigtig kobling
03 Retningslinjer

⚠ **FORSIGTIG**

For at forhindre, at der lækker vand fra dispenseren skal vandforsyningen tilsluttes korrekt. Sørg for, at begge ender af vandforsyningen er sat helt ind i midten af den gennemsigtige (kobling A) eller (retningslinjerne B).

Installation

Sæt dørene på igen

⚠ **FORSIGTIG**

- Før du sætter dørene på igen, skal du sikre, at alle elektriske forbindelser er tilsluttet korrekt.
- Døren til fryseren skal sættes på før døren til køleskabet.
- Pas på, når du fjerner døren, så den ikke falder ind over dig.
- Pas på, at du ikke laver ridser.

1. Hold døren til fryseren, og hægt den på hængslet nederst på køleskabet.

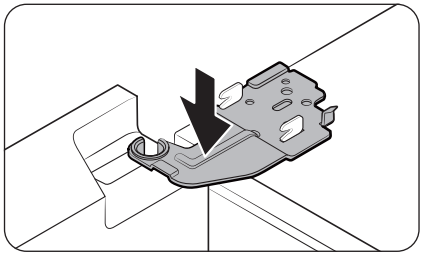

2. Sæt det øverste hængsel på plads, og sæt det ind hullet i døren.

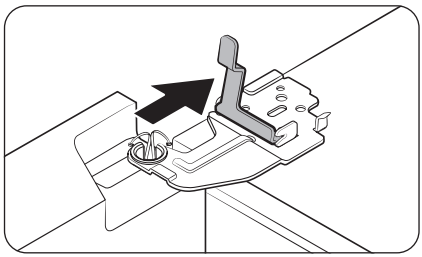

3. Isæt klemmen i pilens retning.

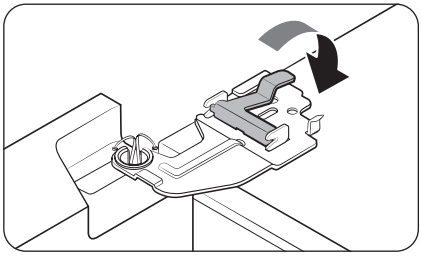

4. Pres på klemmen som vist.

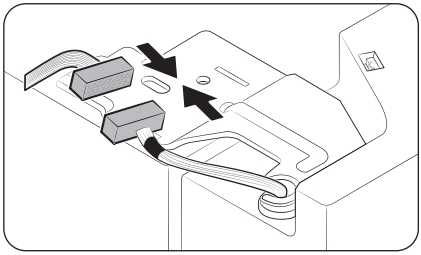

5. Tilslut ledningsnettet.

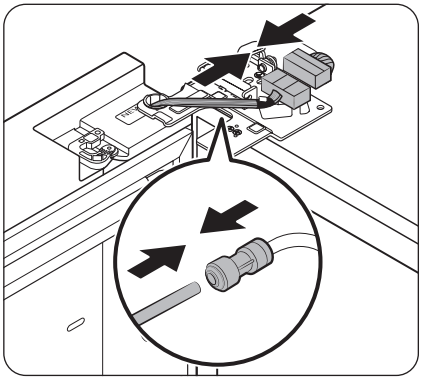

6. Tilslut kabelstikkene.

⚠ **FORSIGTIG**

- Sørg for, at ledningsstikkene er korrekt tilsluttede. Ellers fungerer displayet ikke.

7. Tilslut vandrøret.

- Dette trin gælder ikke for modellerne uden AutoFill pitcher (Automatisk påfyldningstank) og vanddispenser.

⚠ **FORSIGTIG**

- Med henblik på at forebygge vandlækage skal de røde klips stramme grundigt omkring koblingen.
- Opbevar klipsene uden for børns rækkevidde.

Installation

Type A-modeller

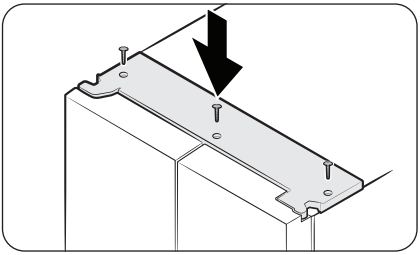

Type B-modeller

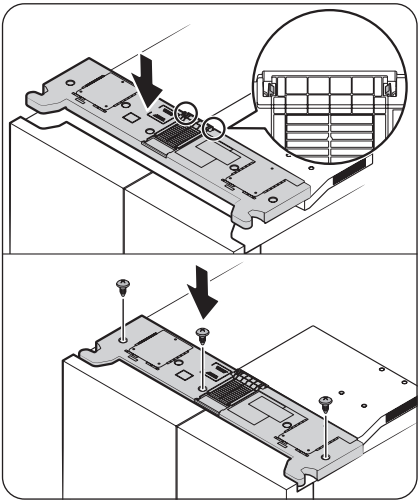

8. Fastgør topdækslet med forsiden først, og tryk derefter ned på ryggen for at få det på plads. Stram derefter skruerne.
   - For type B-modeller: Sørg for, at låsetapperne er helt i indgreb med kanaldækslet, før skruerne spændes.

BEMÆRK

Antallet af skruer kan variere, afhængigt af model.

Drift

Hovedpanel

Hovedpanelets faktiske udseende kan afvige fra figuren og hovedpanelets design kan ændres uden varsel.

Generel type

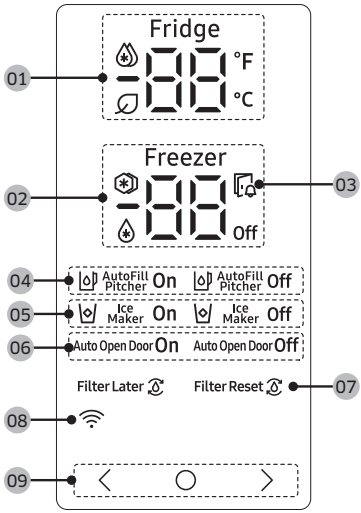

01 Køleskabsindikator	• Viser den aktuelle eller ønskede temperatur for køleskabet. • angiver, at funktionen Power Cool (Hurtigkøling) er slået til. • Ikonet vises når AI Energy Mode er i brug. Du kan slå AI Energy Mode til eller fra i SmartThings-appen. (kun relevante modeller)
02 Fryserindikator	• Viser den aktuelle eller ønskede temperatur for fryseren. • angiver, at funktionen Power Freeze (Hurtigfrysning) er slået til. • angiver, at fryseren kører i tilstanden Fridge (Køleskab). (Kun relevante modeller.) • **Off** indikerer, at fryseren er slukket. (Kun relevante modeller.)
03 Indikator for åben dør	Denne indikator blinker med en alarm, hvis døren er åben i mere end 2 minutter.

04 Indikator for Automatisk påfyldningstank (kun relevante modeller)	AutoFill Pitcher (Automatisk påfyldningstank) har 2 indikatorer (AutoFill Pitcher (Automatisk påfyldningstank) On (Til) / Off (Fra)), som angiver driftsstatus. • Når den automatiske påfyldningstank er slået til, aktiveres den tilsvarende indikator (AutoFill Pitcher On (Automatisk påfyldningstank til)). • Når den automatiske påfyldningstank er slået fra, aktiveres den tilsvarende indikator (AutoFill Pitcher Off (Automatisk påfyldningstank fra)). • For at aktivere AutoFill Pitcher (Automatisk påfyldningstank) skal du slå AutoFill Pitcher (Automatisk påfyldningstank) til.
05 Indikator for Ismaskine	• Viser status for ismaskinen. • For at aktivere isfremstilling skal du tænde for ismaskinen.
06 Indikator for Automatisk åbning af døren (kun relevante modeller)	• Viser status for funktionen Auto Open Door (Automatisk åbning af døren). • For at aktivere funktionen Auto Open Door (Automatisk åbning af døren) skal du slå funktionen Auto Open Door (Automatisk åbning af døren) til. (Der findes yderligere oplysninger i afsnittet **Tænde eller slukke for funktionen Automatisk åbning af døren (kun relevante modeller)** på side **56**.)
07 Indikator for vandfilter (kun relevante modeller)	• angiver, at vandfilteret skal udskiftes. • Når ikonet vises kan du udskifte vandfilteret og nulstille alarmen om udskiftning af vandfilter, eller du kan slukke alarmen og skifte filteret senere. (Der findes yderligere oplysninger i afsnittet "**Nulstilling eller afvisning af alarmen om udskiftning af vandfilter (kun relevante modeller)**" på side **55**.
08 Indikator for forbindelse til netværket	• Dette ikon indikerer, at køleskabet har forbindelse til et netværk. • Du kan kontrollere og overvåge dit køleskab på appen SmartThings. Der findes yderligere oplysninger i afsnittet **SmartThings (kun relevante modeller)**.
09 Knapper	• Når displayet er slukket, skal du trykke på en vilkårlig knap for at vække det. • Brug ○ for at vælge køleskabet eller fryseren, og 〈 eller 〉 for at vælge den ønskede temperatur eller funktion for det valgte rum.

BEMÆRK

- Kontrolpanelet er designet til at forblive slukket, når køleskabet ikke er i brug. Det bliver kun aktivt og lyser, når du åbner døren eller trykker på knapperne.
- Hvis døren står åben i mere end 5 minutter, blinker indvendige lys i 5 minutter og slukkes derefter. Dette er for at advare døve og hørehæmmede brugere om, at en dør er åben. Bemærk, at denne funktion er normal.

Indstilling af den ønskede temperatur eller funktion

1. Tryk på en vilkårlig knap (〈 , ◯, eller 〉) for at aktivere displayet.
   - Dette trin gælder muligvis ikke for nogle modeller.
2. Tryk på ◯ for at vælge køleskab eller fryser.
   - Det valgte rums indikator blinker.
   - Symbolet for celsiusgrader (℃) blinker ikke.
3. Tryk på 〈 eller 〉 for at vælge den ønskede temperatur eller funktion.
   - Se tabellen for tilgængelige valgmuligheder for hvert rum.

Fridge (Køleskab)	• Tilgængelige valgmuligheder: (Power Cool (Hurtigkøling)) ↔ 1 ℃ ↔ 2 ℃ ↔ 3 ℃ ↔ 4 ℃ ↔ 5 ℃ ↔ 6 ℃ ↔ 7 ℃ ↔ (Vacation (Ferie)) • Power Cool (Hurtigkøling) fremskynder køleprocessen ved maksimal ventilatorhastighed. Køleskabet bliver ved at køre ved fuld hastighed i to en halv time og returnerer derefter til den tidligere temperatur. • Brug funktionen Vacation (Ferie), hvis du skal på ferie eller forretningsrejse eller hvis du ikke skal bruge køleskabet i længere tid. Køleskabets temperatur holdes under 15 ℃, men fryseren forbliver aktiv som tidligere indstillet.

Freezer (Fryser)	• Tilgængelige valgmuligheder: (Power Freeze (Hurtigfrysning)) ↔ -23 °C ↔ -22 °C ↔ -21 °C ↔ -20 °C ↔ -19 °C ↔ -18 °C ↔ -17 °C ↔ -16 °C ↔ -15 °C ↔ (Fridge (Køleskab)) ↔ **Off** • Power Freeze (Hurtigfrysning) fremskynder indfrysningsprocessen ved maksimal ventilatorhastighed. Fryseren bliver ved at køre ved fuld hastighed i 50 timer, og returnerer derefter til den tidligere temperatur. For at fryse store mængder af madvarer skal du aktivere Power Freeze (Hurtigfrysning) i mindst 20 timer, før du anbringer madvarer i fryseren. • Hvis du vælger (Fridge (Køleskab)), fungerer fryseren som et køleskab, og temperaturindstillingen ændres til 3 °C. • Hvis du vælger **Off**, slukkes fryseren. • Tøm isspanden, før du vælger (Fridge (Køleskab)) eller **Off**. 15 sekunder efter at du har valgt (Fridge (Køleskab)) eller **Off**, begynder ismaskinen at hælde eventuel resterende is i isspanden. • Tilstandene (Fridge (Køleskab)) og **Off** er ikke tilgængelige i nogle modeller. ⚠ **ADVARSEL** • Stil ikke glasflasker indeholdende væske i fryseren, når den kører i køleskabstilstand. Når du fravælger tilstanden Fridge (Køleskab), og fryseren skifter tilbage til frysertilstand, vil væsken i flasker fryse, hvilket kan medføre, at flasken går i stykker eller sprænger i fryseren. • Sørg for, at fjerne frosne madvarer fra fryseren, før du vælger tilstanden Fridge (Køleskab). Frosne madvarer vil tø op og rådne, efterhånden som temperaturen stiger. • Sørg for, at fjerne madvarer, som du ikke vil nedfryse, før du fravælger tilstanden Fridge (Køleskab) og bruger fryseren til at fryse. **BEMÆRK** • Når du bruger funktionen Power Freeze (Hurtigfrysning), stiger køleskabets energiforbrug. Husk at slå den fra, når du ikke har brug for den, og stil fryseren til den oprindelige temperaturindstilling. • Når fryseren er indstillet til at være slukket, holdes frysertemperaturen under 15 °C, men køleskabet forbliver aktivt som tidligere indstillet. • Opbevar ikke mad eller drikkevarer i køleskabet, når fryseren er indstillet til **Off**. • Hvis du ønsker at bruge fryseren i frysertilstand, anbefaler vi på det kraftigste, at du bruger plastikbeholdere til at opbevare mad, især grøntsager.

4. Vent i 5 sekunder for at bekræfte dit valg.
- Det valgte rums indikator holder op med at blinke.

BEMÆRK

Brug af Power Cool (Hurtigkøling) eller Power Freeze (Hurtigfrysning) øger strømforbruget.

Tænd og sluk for Automatisk påfyldningstank (kun relevante modeller)

Du kan slå den automatiske påfyldningstank til eller fra i køleskabet.

1. Tryk på en vilkårlig knap (〈 , ◯, eller 〉) for at aktivere displayet.
   - Dette trin gælder muligvis ikke for nogle modeller.
2. Tryk på ◯ indtil indikatoren for automatisk påfyldningstank blinker.
3. Tryk på 〈 eller 〉 for at tænde eller slukke for den automatiske påfyldningstank.
   - Tryk på 〈 for at tænde den.
   - Tryk på 〉 for at slukke den.
4. Vent i 5 sekunder eller tryk på ◯ for at bekræfte dit valg.
   - Indikatoren Automatisk påfyldningstank holder op med at blinke.

Tænd eller sluk for ismaskinen

Du kan tænde eller slukke for den automatiske ismaskine i fryseren.

1. Tryk på en vilkårlig knap (〈 , ◯, eller 〉) for at aktivere displayet.
   - Dette trin gælder muligvis ikke for nogle modeller.
2. Tryk på ◯ indtil indikatoren for Ice Maker (Ismaskine) blinker.
3. Tryk på 〈 eller 〉 for at tænde eller slukke for ismaskinen.
   - Tryk på 〈 for at tænde den.
   - Tryk på 〉 for at slukke den.
4. Vent i 5 sekunder eller tryk på ◯ for at bekræfte dit valg.
   - Indikatoren Ice Maker (Ismaskine) holder op med at blinke.

Nulstilling eller afvisning af alarmen om udskiftning af vandfilter (kun relevante modeller)

Ikonet for udskiftning af vandfilter ( ) blinker for at informere brugeren om, at det er tid at udskifte vandfilteret. Du kan udskifte vandfilteret med det samme og nulstille alarmen om udskiftning af vandfilter, eller du kan afvise alarmen, hvis du ønsker at skifte vandfilteret senere.

1. Tryk på en vilkårlig knap (〈 , ◯, eller 〉) for at aktivere displayet.
   - Dette trin gælder muligvis ikke for nogle modeller.
2. Tryk på ◯ indtil indikatoren for Water Filter (Vandfilter) blinker.
3. Tryk på 〈 eller 〉 for at nulstille eller afvise alarmen for udskiftning af vandfilter.
   - Tryk på 〈, hvis du vil skifte vandfilter senere og afvise alarmen.
   - Tryk på 〉, hvis du har skiftet vandfilter og vil nulstille alarmen for udskiftning af vandfilter.
4. Vent i 5 sekunder eller tryk på ◯ for at bekræfte dit valg.
   - Vandfilterindikatoren holder op med at blinke.

Drift

Tænde eller slukke for funktionen Automatisk åbning af døren (kun relevante modeller)

Du kan slå funktionen Auto Open Door (Automatisk åbning af døren) til eller fra.

1. Tryk på en vilkårlig knap (〈 , ◯, eller 〉) for at aktivere displayet.
   - Dette trin gælder muligvis ikke for nogle modeller.
2. Tryk på ◯, indtil indikatoren for Auto Open Door (Automatisk åbning af døren) blinker.
3. Tryk på 〈 eller 〉 for at slå funktionen til eller fra.
   - Tryk på 〈 for at tænde den.
   - Tryk på 〉 for at slukke den.
4. Vent i 5 sekunder eller tryk på ◯ for at bekræfte dit valg.
   - Indikatoren for Auto Open Door (Automatisk åbning af døren) holder op med at blinke.

Tænde og slukke for Wi-Fi (kun relevante modeller)

Tryk på og hold ◯ eller 〉 inde i 10 sekunder for at tænde eller slukke for Wi-Fi. Displayet viser statussen på Wi-Fi i 5 sekunder (som vist i figuren).

WI-Fi tændt

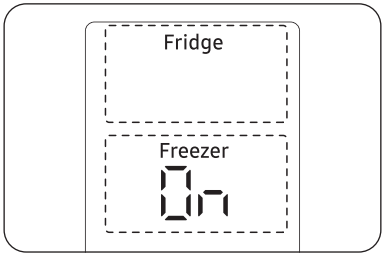

Wi-Fi slukket

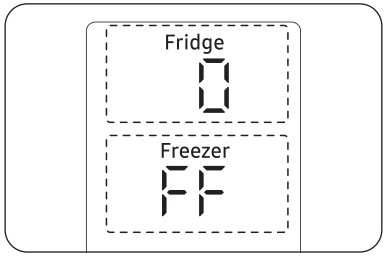

BEMÆRK

- Du skal tænde for Wi-Fi for at forbinde køleskabet med SmartThings-appen.
- Der findes yderligere oplysninger i afsnittet SmartThings (kun relevante modeller).

Family Hub-type

Startskærm

BEMÆRK

- Der findes yderligere oplysninger om øvrige menuer og apps, der er tilgængelige på appen Køleskab, i onlinevejledningen til dit køleskabet.
- Indholdet af apps og widgets eller deres design er underlagt ændringer, eller support ophører muligvis uden varsel afhængigt af indholdsudbyderens politik.
- Børns brug af køleskabets funktioner, apps og tjenester skal ske under opsyn af voksne.
- Transaktioner gennemført af mindreårige skal overvåges af voksne.

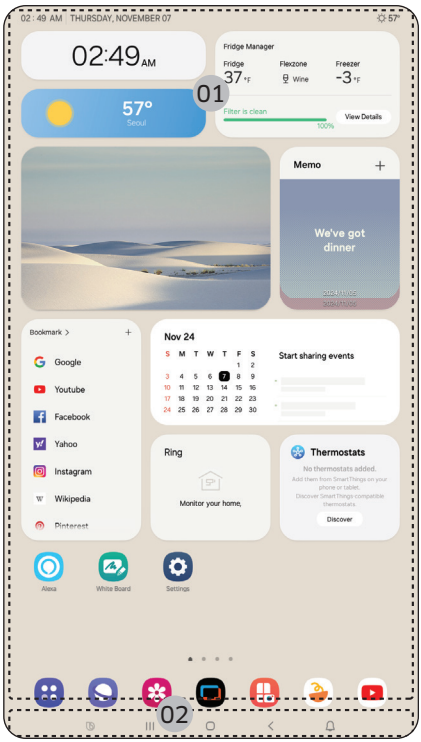

01 Startskærm
02 Funktionstaster

Drift

01 Startskærm

- Tryk på en ønsket eller widget for at køre den.
- På startskærmen kan du tilføje eller fjerne elementer såsom apps, widgets, billeder, videoer, tegninger og tekster.
- Tryk på et element, og hold det nede, for at åbne redigeringstilstand. I tilstanden Redigér kan du trække og slippe et element til en ny placering på startskærmen. Når du flytter elementet til en ny placering, bliver elementet rødt, hvis placeringen ikke er tilgængelig.

02 Funktionstaster

01 Bixby
- Tryk for at bruge Bixby.

02 Opgaveliste
- Tryk for at åbne Opgaveliste.

03 Start
- Tryk for at åbne Start.

04 Retur
- Tryk for at gå tilbage til den forrige skærm.

05 Meddelelse
- Tryk for at få vist Hurtigpanel.

06 Vis/skjul
- Tryk for at få vist eller skjule funktionstaster
- Knappen Vis/skjul vises kun, når en app er aktiv.

Køleskabsadministrator

På skærmen Start skal du trykke på appen **Fridge Manager (Køleskabsadministrator)**.

- Du kan indstille den ønskede temperatur eller tilstand for hvert rum.
- Der findes yderligere oplysninger om appen Fridge Manager (Køleskabsadministrator) i onlinevejledningen.
- Tryk på **Setting (Indstillinger)** > **Help & Contact Us (Hjælp og Kontakt os)** > **Online Manual (Onlinevejledning)** for at få adgang til onlinevejledningen fra dit Family Hub-køleskab.

AI Home Hub-type

Startskærm

BEMÆRK

- Der findes yderligere oplysninger om øvrige menuer og apps, der er tilgængelige på appen Køleskab, i onlinevejledningen til dit køleskabet.
- Indholdet af apps og widgets eller deres design er underlagt ændringer, eller support ophører muligvis uden varsel afhængigt af indholdsudbyderens politik.
- Børns brug af køleskabets funktioner, apps og tjenester skal ske under opsyn af voksne.
- Transaktioner gennemført af mindreårige skal overvåges af voksne.

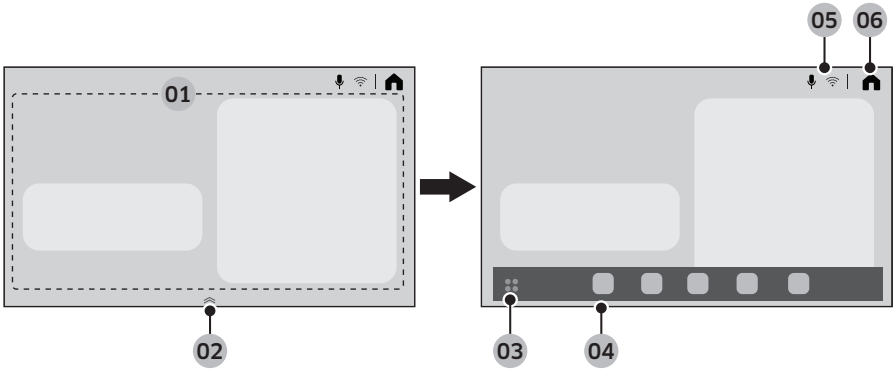

01 Hjemmekortområde	Du kan indstille forskellige funktioner og tjekke oplysninger. • AI Vision Inside: Du kan administrere ingredienser, der opbevares i køleskabet. • Recipes (Opskrifter): Du kan modtage madlavningsvejledning og opskrifter. • SmartThings: Du kan forbinde dit køleskab med SmartThings-appen og fjernstyre det fra appen. • Fridge Manager (Køleskabsadministrator): Du kan indstille den ønskede temperatur eller tilstand for hvert rum. • Product Care (Produktpleje): Du kan administrere køleskabets forbrugsvarer.
02 Håndtering af app-dock	• Træk Håndtering af app-dock opad for at åbne app-docken. • Håndtering af app-dock vises kun på startskærmen.
03 Knap til app-bakke	Tryk for at se alle tilgængelige apps.
04 App-dock	• App-docken viser ikonerne for at give lettere adgang til de ofte anvendte apps. • Der vises maksimalt fem ikoner i app-docken, som ikke kan redigeres.

Drift

05 Indikatorområde	Forskellige ikoner vises for at angive aktiverede funktioner.
06 Start	Tryk for at gå til skærmen Start.

Hurtigpanel

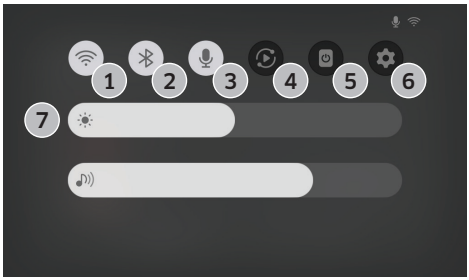

Hurtigpanel giver hurtig adgang til forskellige indstillinger. Stryg nedad fra toppen af skærmen for at åbne Hurtigpanel.

1	Wi-Fi	• Tryk for at slå Wi-Fi til eller fra. • Tryk og hold på ikonet for at få adgang til skærmen med Wi-Fi-indstillinger.
2	Bluetooth	• Tryk for at få adgang til skærmen med Bluetooth-indstillinger.
3	Mikrofon	• Tryk for at slå mikrofonen til eller fra.
4	Smart View	• Tryk for at få adgang til Smart View-skærmen.
5	Skærm slukket	• Tryk for at slukke for skærmen.
6	Indstillinger	• Tryk på for at få adgang til Indstillinger.
7	Lysstyrke og lydstyrke	• Skub den tilsvarende skyder for at justere skærmens lysstyrke eller lydstyrke.

Køleskabsadministrator

På skærmen Home (Start) skal du trykke på appen Fridge Manager (Køleskabsadministrator).

- Du kan indstille den ønskede temperatur eller tilstand for hvert rum.
- Der findes yderligere oplysninger om appen Fridge Manager (Køleskabsadministrator) i onlinevejledningen.
- For at få adgang til onlinemanualen fra dit køleskab skal du trykke på ⚙ > General (Generelt) > Support > User manual (Brugervejledning).

Nulstilling af display (kun modeller af Family Hub- og AI Home Hub-typen)

Hvis du støder på et unormalt symptom på displayet, kan du prøve at nulstille det. Dette kan afhjælpe symptomet.

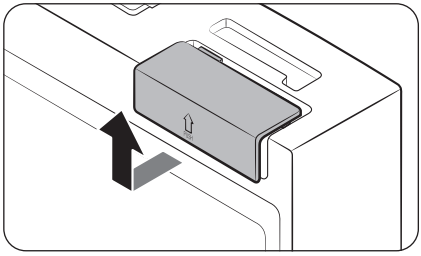

1. Åbn den højre køleskabsdør, og find kontaktdækslet på det øverste højre hjørne af døren.
2. Skub dækslet opad for at blotte tænd/sluk-kontakten.

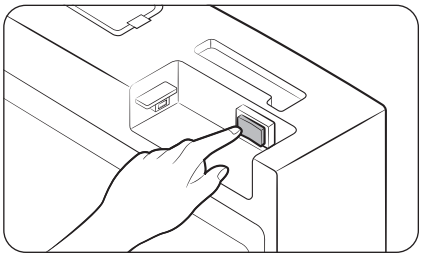

3. Sluk for kontakten, og tænd den igen.
4. Sæt kontaktdækslet tilbage, og sørg for, at det klikker på plads.

Drift

SmartThings (kun relevante modeller)

Installation

Besøg Google Play Store, Galaxy Apps eller Apple App Store, og søg efter "SmartThings". Download og installer appen SmartThings, der leveres af Samsung Electronics, på din smartenhed.

BEMÆRK

- Den understøttende softwareversion af SmartThings-appen kan ændres i henhold til den understøttende OS-politik fra producenten. Derudover, for SmartThings-appen eller de funktioner, som appen understøtter. kan den nye applikationsopdateringspolitik på den eksisterende OS-version suspenderes på grund af anvendelses- eller sikkerhedsårsager.
- SmartThings-appen kan ændres uden varsel for at forbedre anvendelighed eller ydeevne. Da OS-versionen i mobiltelefonen opdateres hvert år, opdateres SmartThings også kontinuerligt i henhold til den seneste OS. Hvis du har spørgsmål angående de overstående punkter, kan du kontakte os på st.service@samsung.com
- Anbefalede krypteringssystemer inkluderer WPA/TKIP og WPA2/AES. Ikke alle nyere eller ikke-standardiserede Wi-Fi-godkendelsesprotokoller understøttes.
- Trådløse netværk kan blive påvirket af det omgivende trådløse kommunikationsmiljø.
- Hvis din internetudbyder har registreret MAC-adressen til din pc eller dit modem af hensyn til identifikation, vil dit Samsung Smart-køleskab muligvis ikke kunne oprette forbindelse til køleskabet. Hvis dette sker, skal du kontakte din internettjenesteudbyder for at få teknisk assistance.
- Firewall-indstillingerne for dit netværkssystem kan forhindre dit Samsung Smart-køleskab i at opnå adgang til internettet. Kontakt din internettjenesteudbyder for at få teknisk assistance. Hvis dette symptom vedvarer, skal du kontakte et lokalt Samsung-servicecenter eller din forhandler.
- Du kan konfigurere indstillingerne for det trådløse adgangspunkt (AP) ved at se betjeningsvejledningen til AP'et (routeren).
- Samsung Smart-køleskabe understøtter både Wi-Fi 2,4 GHz med IEEE 802.11 b/g/n og Soft-AP-protokoller. (IEEE 802.11 n anbefales.)
- Uautoriserede trådløse Wi-Fi-routere kan muligvis ikke oprette forbindelse til Samsung Smart-køleskabe.

Samsung-konto

Du skal registrere din Samsung-konto, før du kan bruge appen. Hvis du ikke har en Samsung-konto, skal du følge appens instruktioner på skærmen for at oprette en gratis Samsung-konto.

Kom godt i gang

Tænd for den enhed, du vil oprette forbindelse til, åbn appen SmartThings på din telefon, og følg derefter instruktionerne nedenfor.

Hvis der vises et pop op-vindue, som siger, at en ny enhed blev fundet, så tryk på **ADD NOW (TILFØJ NU)**.

Hvis der ikke vises et pop op-vindue, så tryk på **+**-knappen, og vælg derefter enheden, du vil forbinde, fra listen over tilgængelige enheder.

Hvis din enhed ikke er på listen over tilgængelige enheder, skal du trykke på **Supported Devices (Understøttede enheder)**, vælge enhedstypen (køleskab) og derefter vælge den specifikke enhedsmodel.

Følg instruktionerne i appen for at konfigurere din enhed. Når konfigurationen er fuldført, vises dit køleskab som et "kort" på skærmen **Devices (Enheder)**.

Appen Refrigerator

Indbygget kontrol

Du kan overvåge og kontrollere dit køleskab i hjemmet og på farten.

- Tryk på køleskabsikonet på SmartThings-dashboardet, eller tryk på ikonet Enheder nederst på dashboardet, og tryk derefter på "kortet" køleskab for at åbne siden Køleskab.
- Kontroller driftsstatus eller de notifikationer, der er relateret til dit køleskab, og rediger evt. funktioner eller indstillinger.

BEMÆRK

Visse af køleskabets indstillinger og funktioner er muligvis ikke tilgængelige til fjernbetjening.

Drift

Kategori	Element	Beskrivelse
Overvågning og kontrol	Køleskabstemperatur	Du kan indstille og overvåge den ønskede temperatur for køleskabet.
	Hurtigkøling	Du kan slå Hurtigkøling til eller fra og kontrollere de aktuelle indstillinger.
	Frysertemperatur	Du kan indstille og overvåge den ønskede temperatur for fryseren.
	Hurtigfrysning	Du kan aktivere eller deaktivere Hurtigfrysning og kontrollere de aktuelle indstillinger.
	Ismaskine *	Du kan tænde eller slukke for ismaskinen
	Automatisk påfyldningstank *	Du kan aktivere eller deaktivere funktionen Automatisk påfyldningstank, og kontrollere funktionens aktuelle indstillinger.
Alarmer	Unormalt høj temperatur	Denne alarm udløses, hvis der er unormalt høje temperaturer i køleskabet eller fryser.
	Dør åbnet	Denne alarm udløses, hvis køleskabsdøren eller fryserdøren er åben i mere end 2 minutter.
	Automatisk påfyldningstank løber over *	Hvis funktionen Automatisk påfyldningstank registrerer et overløb, udløses denne alarm for at angive status for overløbet.
	Udskiftning af vandfilter	Denne alarm er en påmindelse om, at vandfilteret skal udskiftes.
AI Energy Mode *	Du kan slå AI Energy Mode til eller fra under menuen Energy i SmartThings-appen. Du kan kontrollere statussen for AI Energy Mode i SmartThings-appen. På visse modeller vises ikonet i kontrolpanelet for at indikere at AI Energy Mode er tændt. (kun relevante modeller) Når du slår AI Energy Mode til reduceres energiforbruget, men det kan også reducere køleevnen. **BEMÆRK** AI Energy Mode fungerer muligvis ikke i henhold til brugerindstillingerne eller driftsmiljøet.	

* kun relevante modeller

Oplysninger om sikkerhedsopdateringer

Sikkerhedsopdateringer leveres for at styrke sikkerheden på din enhed og beskytte dine personlige oplysninger. Besøg https://security.samsungda.com for at få flere oplysninger om sikkerhedsopdateringer.

* Webstedet understøtter kun visse sprog.

Bixby (stemmegenkendelse - kun relevante modeller)

Hvad er Bixby?

- Bixby er navnet på Samsungs løsning med kunstig intelligens, som gør det muligt at styre enheder med stemmen.

Brug af Bixby

- For at aktivere stemmegenkendelse skal du forbinde din enhed til SmartThings-appen via netværket.
- Og du skal acceptere vilkårene og betingelserne for Bixby-tjenesten.
- Når den er forbundet, kan du styre nogle af enhedens funktioner ved hjælp af Bixby på din Samsung-smartphone, selvom den ikke understøtter stemmegenkendelse i sig selv.
- For at aktivere Bixby skal du sige "Hej, Bixby" efterfulgt af en stemmekommando.
- Se afsnittet "Stemmekommandoer" for flere stemmegenkendelseskommandoer.

Stemmekommandoer

Kategori	Kommando (eksempler)
Temperatur	Tell me the temperature of the refrigerator (Fortæl mig temperaturen i køleskabet)
	Tell me the temperature of the fridge in the refrigerator (Fortæl mig temperaturen på køleskabet i køleskabet)
	Tell me the temperature of freezer in the refrigerator (Fortæl mig temperaturen på fryseren i køleskabet)
Vejr	Tell me the weather tomorrow (Fortæl mig om vejret i morgen)
	How humid is it today? (Hvor fugtigt er det i dag?)
	How high is the fine dust level today? (Hvor højt er niveauet af fint støv i dag?)
	When can I expect rain? (Hvornår kan jeg forvente regn?)
International tid	What time is it now? (Hvad er klokken nu?)
	What month is it today by the lunar calender? (Hvilken måned er det i dag ifølge månekalenderen?)
	What time is it in New York? (Hvad er klokken i New York?)

BEMÆRK

Bixby afslutter standbytilstand efter en vis tid, hvis der ikke gives nogen kommando. Når den er aktiveret, kan stemmegenkendelse fungere dårligt eller ikke fungere på grund af omgivende lyde som f.eks. tv-lyd.

Drift

⚠ **FORSIGTIG**

- Når stemmegenkendelse påvirkes
  - Ydeevnen kan påvirkes af brugerens stemme, talestil, udtale og det omgivende miljø.
  - Når du bruger stemmegenkendelse, skal du tale højere end de omgivende lyde.
  - For at forbedre stemmegenkendelsens ydeevne skal du stå inden for 3 meter fra enheden og tale tydeligt.
  - Når du ser tv, kan stemmekommandoer blive opfattet forkert på grund af tv-lyden.
- Stemmegenkendelse virker ikke, når ...
  - Bixby er slået fra i Bixby-menuen i SmartThings-appen.
  - Mikrofonen er slået fra i mikrofonindstillingen i SmartThings-appen.
- Stemmegenkendelse fungerer dårligt, når ...
  - De omgivende lyde er høje (tv-lyd, musiklyd osv.)
  - Wi-Fi-signalet er svagt (internetforbindelsen er dårlig)

Dispenserpanel (kun relevante modeller)

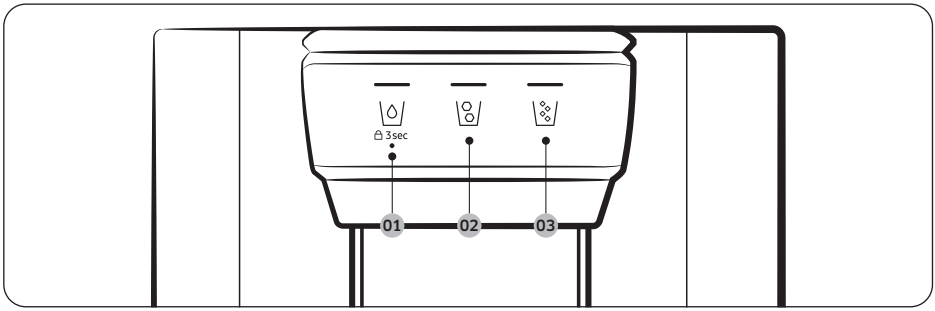

01 \/ 02 \/

03 \/

01 Vand / Lås (3 sekunder)

\/	Tryk på \/ for at tappe isvand. Den tilsvarende indikator lyser.
3 sec (3 sekunder) (Dispenserpanel / Dispenserhåndtag)	Tryk på \/ og hold den nede i mere end 3 sekunder for at forhindre brug af knapperne på dispenserpanelet og dispenserhåndtaget. Hvis du trykker på og holder knappen inde i mere end tre sekunder, deaktiveres dispenserlåsen.

02 Isterninger
Tryk på \/ for at få isterninger. Den tilsvarende indikator lyser.

03 Knust is
Tryk på \/ for at få knust is. Den tilsvarende indikator lyser.

Drift

Specialfunktioner

Køleskabet har brugerorienterede funktioner, som du kan bruge til din fordel.

Funktionen Dør med automatisk åbning (kun relevante modeller)

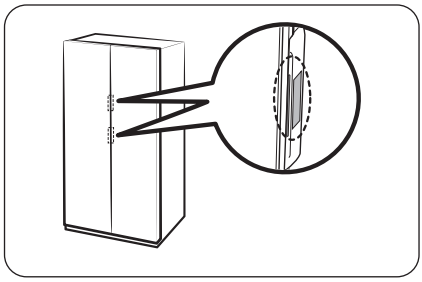

Rør ved sensoren i nærheden af dørhåndtaget. Døren åbnes.

- Standardindstillingen er **Off (Fra)**.
- Se følgende for at tænde for funktionen.
  - Generel type: Se afsnittet **Tænde eller slukke for funktionen Automatisk åbning af døren (kun relevante modeller)** på side **56**.
  - Family Hub-type: I appen Køleskabsadministrator, tryk på **Settings (Indstillinger)**, og slå **Auto Open Door (Dør med automatisk åbning)** til.
  - AI Home Hub-type: På startskærmen, tryk på ⚙ > **Refrigerator (Køleskab)** > **Auto open door (Dør med automatisk åbning)**, og vælg **On (Til)**.

BEMÆRK

- Hvis begge sensorer berøres samtidig, åbner døren med den først berørte sensor og derefter den anden dør inden for ca. 2 sekunder.
- Døren lukker ikke automatisk. Luk døren manuelt efter brug.
- Den vinkel (grad), som dørene åbnes i, kan variere afhængigt af installationsmiljøet, f.eks. gulvet, hvor køleskabet er installeret niveau og mængden af mad, der opbevares i dørbeholderen.
  - Hvis dørene åbner for bredt eller ikke bredt nok, skal du kontrollere, at køleskabet er i vater. (Der findes yderligere oplysninger i afsnittet "**TRIN 4 Justering af nivelleringsfødderne**" på side **34**).

⚠ FORSIGTIG

- Funktionen Dør med automatisk åbning kan svigte, hvis du åbner og lukker døren gentagne gange.
- Undlad at skubbe til døren eller tvinge den til at lukke, mens den er ved at åbne automatisk. Det kan forårsage, at produktet svigter.
  - Pas på ikke at blive ramt af dørene, når de åbner automatisk.
- Hvis døren stritter imod ved åbning efter at være blevet åbnet gentagne gange, så vent i ca. et minut, og prøv derefter igen. (Det kan være svært at åbne døren umiddelbart efter, at den er blevet lukket på grund af ændringen af lufttrykket inde i køleskabet, som opstår, når du åbner og lukker døren).
- Utilsigtet berøring af sensoren kan få døren til at åbne sig. Kontrollér, at den er lukket.

Stemme (kun relevante modeller)

Opsætning af stemmegenkendelse

I SmartThings-appen skal du indstille "Lyd" til "Stemme".

Nogle af stemmekommandoerne

1	Autofill pitcher detected water overflow (Automatisk påfyldningstank opdagede vandoverløb)
2	The refrigerator door has been opened (Køleskabsdøren er blevet åbnet)
3	Something went wrong. (Noget gik galt.)
4	The mode has been changed (Tilstanden er blevet ændret)
5	Power cool is now in operation (Hurtigkøling er nu i drift)
6	Power freeze is now in operation (Hurtigfrysning er nu i drift)
7	The temperature inside the refrigerator has increased (Temperaturen inde i køleskabet er steget)
8	The temperature is now set (Temperaturen er nu indstillet)

BEMÆRK

Når du indstiller "Lyd" til "Deaktiveret" i dit køleskab, slukkes stemmegenkendelsen tilsvarende.

Drift

Vandbeholder (AutoFill Pitcher – Automatisk påfyldningstank) (kun relevante modeller)

Koldt, renset vand er altid klar i AutoFill Pitcher (Automatisk påfyldningstank). Du kan komme teblade eller frugter i infusionsapparatet for at nyde de forskellige former for tilført vand, du kan lide.

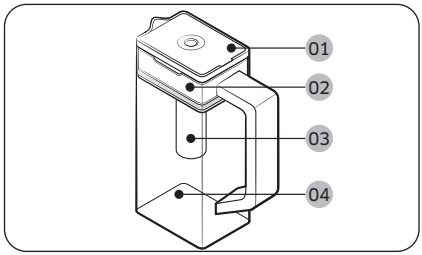

01 Låg
02 Holder til infusionsapparat
03 Infusionsapparat
04 Kabinet

Sådan fyldes vandbeholderen

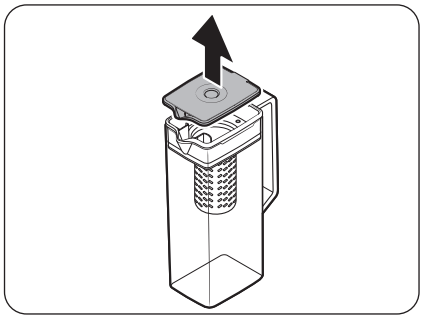

1. Tag fat i håndtagsrillen på **låget**, og træk op for at åbne **låget**.
2. Læg teblade eller frugt efter din smag i infusionsapparatet.

BEMÆRK

Hvis du ønsker at bevare det tilførte vand i dets indledende koncentration, skal du slå funktionen AutoFill Pitcher (Automatisk påfyldningstank) fra.

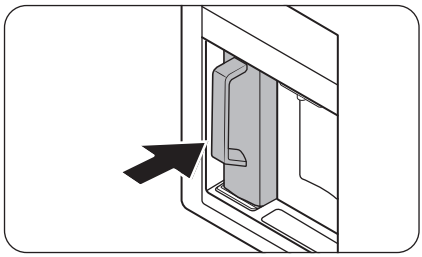

3. Aktivér funktionen AutoFill Pitcher (Automatisk påfyldningstank) på kontrolpanelet. Åbn døren Drikkevarecenter, og sæt vandbeholderen i holderen. Skub den lige ind som vist på figuren.

FORSIGTIG

Sørg for, at vandbeholderen passer i holderen til vandbeholderen.

4. Luk døren. Vandbeholderen fyldes med koldt vand kort tid efter.

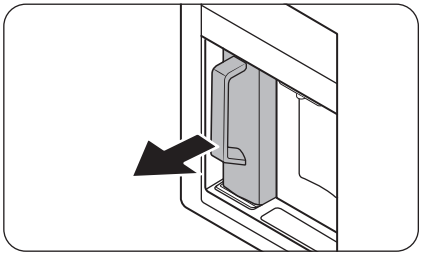

5. Hvis du vil have te, skal du åbne døren Drikkevarecenter, og derefter tage vandbeholderen ud. Træk den lige ud.

⚠ **FORSIGTIG**

- Vi anbefaler, at vand tilført frugt drikkes inden for 24 timer. Herefter kan det tilførte vand blive fordærvet over tid.
- Du skal rengøre vandbeholderen, når du har drukket det tilførte vand. Rens også vandbeholderen, hvis du ikke har brugt den i lang tid.

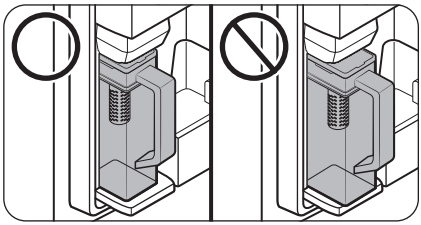

- For at forhindre, at vandbeholderen tipper eller lækker, skal det kontrolleres, at vandbeholderen passer i holderen til vandbeholderen.

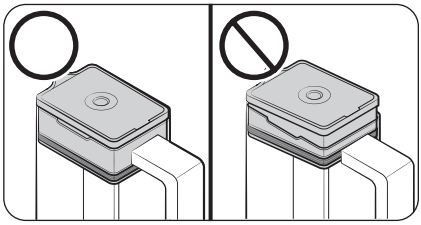

- For at forhindre, at vandbeholderen spilder eller lækker, skal det kontrolleres, at holderen til infusionsapparat er korrekt monteret.

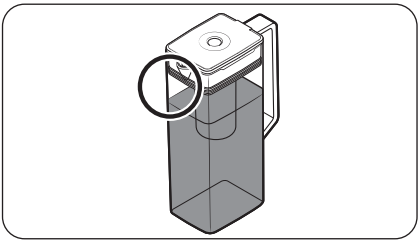

BEMÆRK

- Hvis forsiden (særligt markeret område) af vandbeholderen er for fugtig, fyldes vandbeholderen muligvis ikke helt. Fjern fugten, og prøv igen.
- Funktionen AutoFill Pitcher (Automatisk påfyldningstank) holder op med at påfylde vand i vandbeholderen, hvis vandbeholderen ikke er fyldt efter en bestemt periode. Hvis dette sker, skal du kontrollere, om vandforsyningen er tilsluttet korrekt. Tag vandbeholderen ud, og sæt den i igen, og prøv derefter igen.
- Hvis vandbeholderen ikke er helt fyldt, skal du tjekke, om der er vand i vandtanken inde i køleskabet. Hvis vandtanken er tom, skal du først fylde tanken med vand. Derefter fjerner du vandbeholderen og indsætter vandbeholderen igen for at få vand ind i vandbeholderen. (kun relevante modeller)

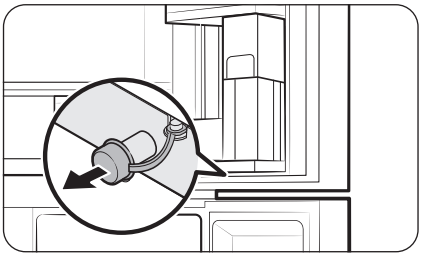

- Tør af omkring holderen til vandtanken, hvis vandtanken løber over eller lækker.
- Vandet flyder over, hvis gummihætten åbnes.
- Indikatoren for AutoFill Pitcher (Automatisk påfyldningstank) på kontrolpanelet blinker, hvis der er en lækage. I tilfælde af lækage åbnes gummihætten, så vandet kan løbe ud. Hvis indikatoren bliver ved med at blinke efter tømning, kan det dog være tegn på en systemfejl. Kontakt det lokale Samsung-servicecenter.

BEMÆRK

- Du skal rengøre vandbeholderen, når du har drukket det tilførte vand. Du skal også rengøre vandbeholderen, hvis du ikke har brugt den i længere tid, eller den har været fyldt i mere end tre dage.
- Hvis infusionsapparatet ikke renset korrekt, kan der stadig være duft af den te eller frugt, du tidligere brugte i infusionsapparatet. Hvis du ikke skal bruge infusionsapparatet, skal du adskille det fra beholderen og gemme det et sikkert sted.
- Hvis du ikke har brugt vandfiltret i længere tid, skal du hælde de første to beholdere med vand væk. Derefter rengør du vandbeholderen grundigt og bruger den.

Vanddispenser (kun relevante modeller)

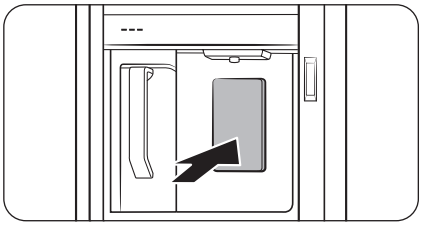

For at dispensere koldt vand skal du åbne Drikkevarecenter og trykke på dispenserhåndtaget.

BEMÆRK

- Dispenseren stopper med at dispensere, hvis du bliver ved at trække i dispenserens håndtag i ca. et minut. For at dispensere mere vand skal du slippe håndtaget og trække i det igen.
- Sørg for, at glasset er på linje med dispenseren for at forhindre, at der spildes vand.
- Hvis du ikke bruger vanddispenseren i 2-3 dage, kan vandet fra dispenseren have en speciel lugt eller smag. Dette er ikke en systemfejl. Kassér de første 1-2 glas vand.
- Hvis vandtanken inde i køleskabet er tom, vil der komme luft ind i vandledningsslangen, hvis du bruger AutoFill function (funktionen til Automatisk påfyldning) eller trykker på vanddispenserens håndtag. Hvis du fylder vandtanken, mens der er luft i vandledningsslangen, kan der sprøjte vand ud, hvis du bruger AutoFill function (funktionen til Automatisk påfyldning) eller trykker på vanddispenserens håndtag

Uklart vand

Vand, der leveres til køleskabet, strømmer igennem et alkalisk filter. I løbet af denne filtreringsproces øges vandtrykket, og vandet bliver mættet med oxygen og nitrogen. Det får vandet til kortvarigt at se tåget eller uklart ud, når det dispenseres. Dette er normalt, og vandet bliver klart at se på efter nogle få sekunder.

Drift

Vand/isdispenser (kun relevante modeller)

Du kan bruge dispenseren til at få vand med eller uden is.

Vanddispenseren indeholder tre funktioner: koldt vand, isterninger og knust is. Hvis du vil have koldt vand, skal du trykke \ på dispenserpanelet. Sæt et glas under dispenseren, og tryk på dispenserens håndtag.

Sådan får du vand med is

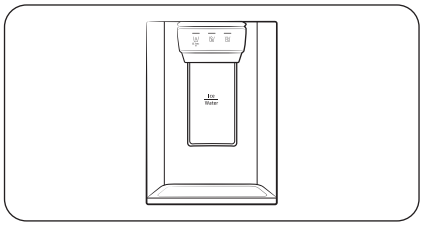

1. Når ismaskinen er aktiveret, skal du trykke på \ eller \ for at vælge, hvilken type is, du vil have.
2. Sæt et glas under dispenseren, og tryk derefter på **dispenserens håndtag** med glasset. Der dispenseres is fra dispenseren.
3. Tryk på \ for at vælge vand.
4. Tryk på **dispenserens håndtag** med glasset. Der dispenseres vand fra dispenseren.

BEMÆRK

- Dispenseren stopper med at dispensere, hvis du bliver ved at trække i dispenserens håndtag i ca. et minut. For at dispensere mere vand skal du slippe håndtaget og trække i det igen.
- Sørg for, at glasset er på linje med dispenseren for at forhindre, at der spildes vand.
- Hvis du ikke bruger vanddispenseren i 2-3 dage, kan vandet fra dispenseren have en speciel lugt eller smag. Dette er ikke en systemfejl. Kassér de første 1-2 glas vand.

Ismaskine (kun relevante modeller)

Køleskabet har en indbygget ismaskine, der automatisk dispenserer is, så du kan nyde filtreret vand med isterninger eller knust is.

Isfremstilling

Når du har installeret dit køleskab og sat strøm til, skal du følge disse instruktioner for at sikre korrekt isfremstilling og for at holde isspanden fyldt med is:

1. Lad køleskabet arbejde i mindst 24 timer med henblik på at sikre optimal ydeevne.
2. Fyld de første 4 til 6 isterninger i et glas.
3. Vent yderugere 8 timer, og 4 til 6 isterninger mere i glasset.
4. Vent derefter yderligere 16 timer, og fyld det første glas op med is.

BEMÆRK

- Hvis du bruger isterningerne med det samme, skal du vente 8 timer, før du dispenserer de første 4 til seks isterninger. Det sikrer, at isspanden påfyldes korrekt med is.
- Isterninger, der fremstilles hurtigt, kan se hvide ud, hvilket er normalt.

⚠ FORSIGTIG

Dispensér is i forhold til koppens størrelse.

- Hvis du dispenserer for meget is, kan den overskydende is falde på gulvet og forårsage personskade.
- Is kan akkumuleres og blokere isrenden.

Sådan fyldes vandtanken (kun relevante modeller)

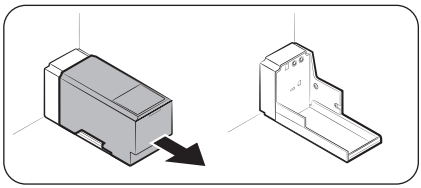

Ved første brug skal du rengøre indersiden af vandtanken og tørre den godt.

1. Tag fat i begge håndgreb foran på tanken, og træk ud som vist.

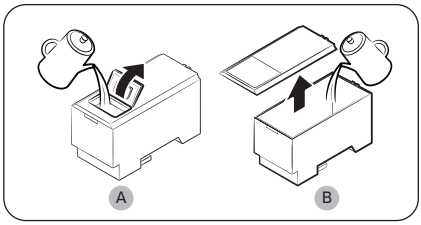

2. Åbn dækslets **forreste låg (A)** eller **hele låget (B)**, og fyld tanken med maks. fem liter vand.

⚠ FORSIGTIG

- Fyld ikke tanken over linjen maks. Vandet flyder over.
- Påfyld kun drikkevand.

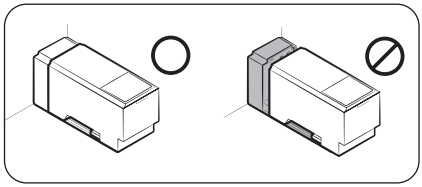

3. Sæt vandtanken på igen, og montér den på dispensermekanismen. Sørg for, at forsiden (med det forreste låg) på tanken vender udad.

⚠ **FORSIGTIG**

- Sørg for, at vandtanken passer på hylden. Ellers fungerer vandtanken muligvis ikke korrekt.
- Brug ikke køleskabet uden at vandtanken er sat i. Dette kan reducere køleevnen.
- Fyld kun tanken med drikkevand, såsom mineralvand eller renset vand. Brug ikke andre væsker.
- Vær forsigtig, når du flytter en fyldt tank. Der kan opstå fysisk skade, hvis du taber tanken.
- Prøv ikke at skille den interne pumpe ad. Hvis den interne pumpe bliver beskadiget eller frakobles fra vandtanken, fungerer dispenseren ikke.

Ved første brug

- Træk i dispenserhåndtaget i ti sekunder lukke luft ud af vandforsyningssystemets slanger.
- Kassér de første seks glas vand for at fjerne urenheder i vandforsyningssystemet.

Fremstilling af is (kun relevante modeller)

Køleskabet har en indbygget ismaskine, der automatisk dispenserer is, så du kan nyde filtreret vand med isterninger eller knust is efter dit eget valg.

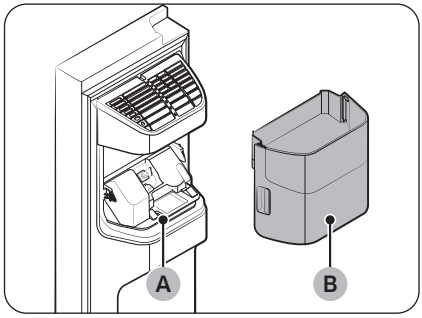

Hvis der ikke dispenseres is, skal du først tjekke ismaskinen for at se, om den fremstiller is korrekt.

Sådan tjekker du ismaskinen

1. Tag forsigtigt fat om **ismaskinespanden (B)** med begge hænder, og fjern den fra **iskanalen (A)**.
2. Kontrollér, at isspanden indeholder is efter behov.

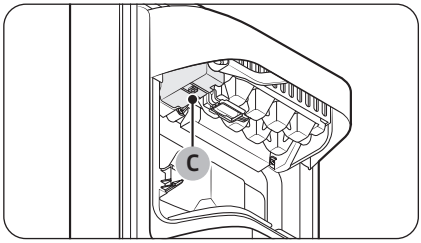

3. Tryk på knappen (C) på bunden af ismaskinen. Når du trykker på knappen, hører du en ringen (ding-dong).
4. Du hører en anden ringen, hvis ismaskinen fungerer korrekt.

BEMÆRK

Hvis disse symptomer fortsætter, skal du kontakte installatøren af vandledningen eller et lokalt Samsung-servicecenter.

⚠ FORSIGTIG

- Du må ikke blive ved med at trykke på knappen, når isbakken er fyldt med is eller vand. Vand kan løbe over, eller is kan sidde fast.
- Når køleskabet igen får strøm efter en strømafbrydelse, kan ismaskinespanden indeholde en blanding af smeltede isterninger og isterninger, der sidder fast, hvilket medfører en systemfejl. For at forhindre dette skal du sørge for at tømme ismaskinespanden, før du bruger køleskabet.
- For at forhindre, at du taber ismaskinespanden, skal du sørge for at bruge begge hænder, når du tager ismaskinespanden ud eller sætter den i igen.
- Lad ikke børn hænge på eller lege med isdispenseren eller ismaskinespanden. Børn kan komme til skade.
- Undgå at stikke fingre eller andre genstande i dispenserhullet eller iskanalen. Det kan medføre personskade eller materiel skade.

BEMÆRK

- Hvis ismaskinen er indstillet til "TIL", vil køleskabet fortsætte med at lave is, selv om du fjerner isspanden.
- Sørg for, at indstille ismaskinen til "FRA", når du ikke skal bruge ismaskinen.
- Fjernelse af ismaskinespanden påvirker ikke køleskabets termiske og mekaniske ydeevne.
- Den angivne fryservolumen er målt på fryserskinnen og nederste hylde, efter ismaskinen, øverste og nederste skuffe er taget ud.

Drift

Sådan sikrer du mere opbevaringsplads (kun relevante modeller)

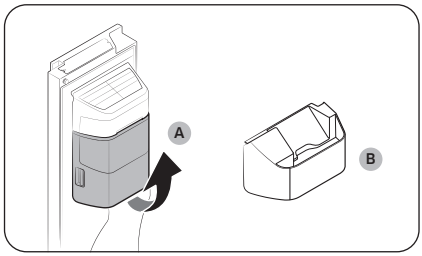

Hvis du ikke bruger ismaskinen og har brug for mere opbevaringsplads, kan du fjerne **ismaskinespanden (A)**. Indsæt derefter **fryserskinnen (ekstraudstyr) (B)** på ismaskinespandens plads.

⚠ FORSIGTIG

Hvis ismaskinespanden er blevet fjernet, skal du slukke for ismaskinen.

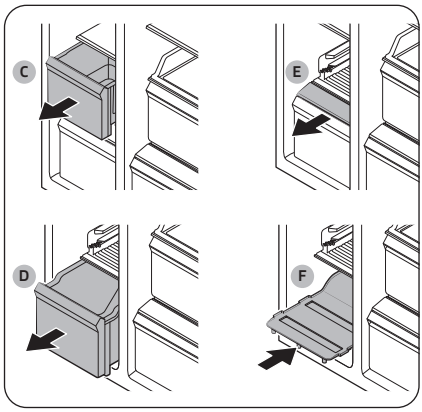

For at give mere plads kan du fjerne **øverste skuffe (C)**, **nederste skuffe (D)** og **låg til nederste skuffe (E)**. Isæt derefter den medfølgende **nederste hylde (F)**.

BEMÆRK

- At skufferne fjernes påvirker ikke temperaturen eller brugen af fryseren.
- Den angivne fryservolumen er målt med den nederste hylde, efter den øverste skuffe, nederste skuffe og låget til nederste skuffe er taget ud.

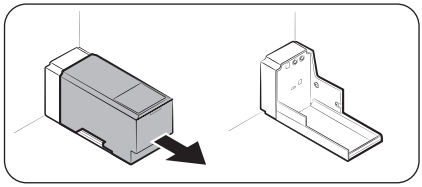

Du kan få mere plads ved at fjerne vandtanken og bruge pladsen til at opbevare flere varer.

Ismaskinespand

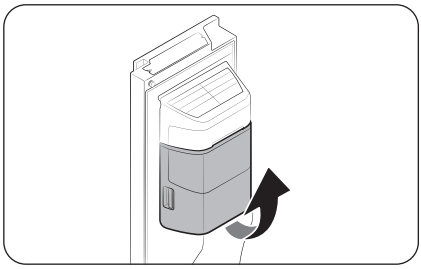

Hvis du ikke dispensere is i en periode, kan der dannes isklumper inde i spanden. Hvis det sker, skal du fjerne ismaskinespanden og tømme den.

1. For at fjerne ismaskinespanden skal du forsigtigt løfte den op og trække ud langsomt, mens du holder i håndgrebene med begge hænder.
2. Fjern ismaskinespanden, og tøm den.

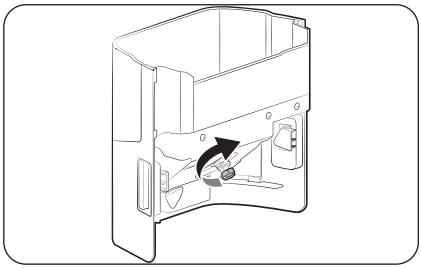

3. Når det er gjort, skal du dreje håndtaget bag på spanden 90 og derefter sætte spanden tilbage på plads. Sørg for, at spanden er indsat korrekt, indtil du hører et klik.

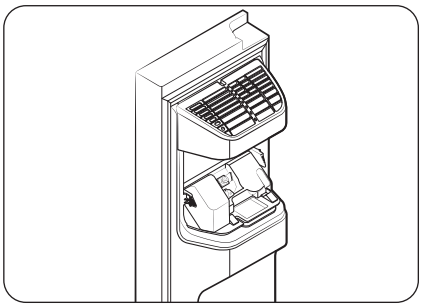

⚠ FORSIGTIG

- Brug ikke overdreven kraft på låget til spanden. Låget kan gå i stykker.
- Luk ikke døren hårdt i. Der kan blive spildt vand udover ismaskinen.
- Sørg for at samle is eller vand op, du har spildt på gulvet, for at undgå skader.
- For at forhindre uheld eller skader må du ikke lade børn lage med vanddispenseren eller ismaskinen.
- Kom ikke en hånd eller andre genstande ind i isrenden. Det kan medføre personskade eller skade på produktet.

BEMÆRK

- Under processen med fremstilling af is er det normalt, at der kommer lyde fra ismaskinen.
- Hverken ismaskinen eller vanddispenseren virker, når døren er åben.

Drift

Vandtryk

Følg disse trin for kontrollere, hvor hurtigt vandet flyder ind i isbakken.

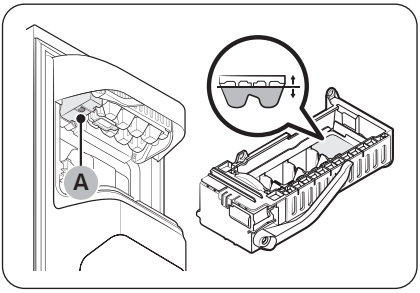

1. Tag isspanden ud.
2. Tryk på knappen (A) på bunden af ismaskinen. Isbakken er normalt fyldt med vand inden for få minutter.
3. Hvis vandniveauet er lavere end forventet, skal du kontrollere vandtrykket på vandforsyningsslangen fra vandkilden. Dette er ikke en systemfejl.

⚠ **FORSIGTIG**

- Tryk ikke flere gange på knappen på bunden af ismaskinen, når bakken er fyldt med vand. Vand kan løbe over, eller is kan sidde fast.
- Sørg for, at ismaskinespanden er indsat korrekt. Ellers virker ismaskinen ikke.
- Hvis der er strømsvigt, så tag isbakken ud. Der kan løbe vand.

Automatisk ismaskine (kun relevante modeller)

Køleskabet har en indbygget ismaskine, der automatisk dispenserer is.

- Det overordnede design og/eller tilbehør kan variere med modellen.
- Køleskabet leveres med en isske.

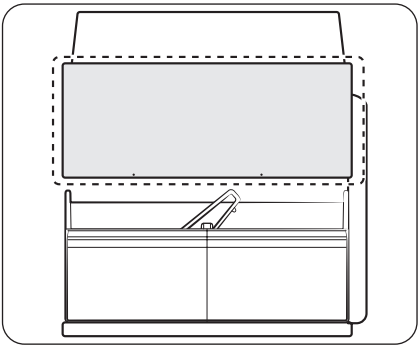

- Dette produkt har to slags ismaskiner.
- Du kan blot tage bakken til isspanden ud for at bruge is, og derefter indsætte den igen efter brug.

⚠ **ADVARSEL**

Kvælningsfare: Is kan forårsage kvælning hos små børn.

Isfremstilling

Når du har installeret dit køleskab og sat strøm til, skal du følge disse instruktioner for at sikre korrekt isfremstilling og for at holde isspanden fyldt med is.

Ved første brug

- Lad ismaskinen lave is i 1-2 dage.
- Kassér de første 1-2 spande is for at fjerne urenheder i vandforsyningssystemet.

Diagnose

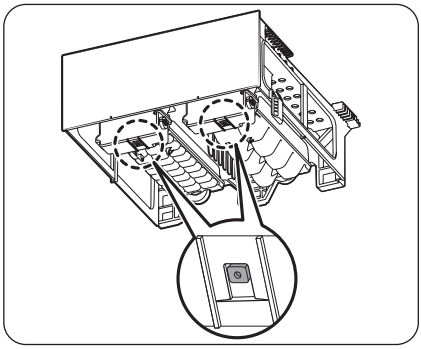

- Det overordnede design og/eller tilbehør kan variere med modellen.
- Hvis der ikke kommer is ud, skal du først kontrollere ismaskinens status ved hjælp af knappen **Test** i bunden af ismaskinen.
- Tryk på knappen **Test** på bunden af ismaskinen. Når du trykker på knappen, hører du en ringen (ding-dong). Du hører en anden ringen, hvis ismaskinen fungerer korrekt.

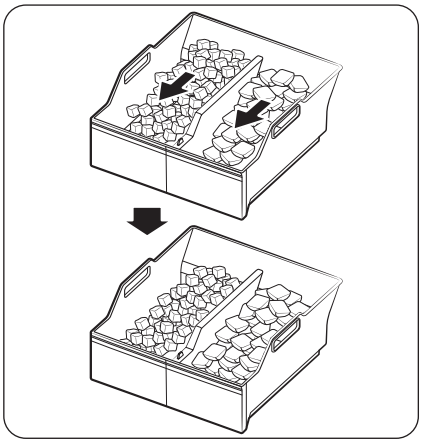

- Det er normalt, at der akkumuleres is på den ene side af bakken. Arranger isen jævnt i bakken for at opbevare mere is.

Drift

Fremstilling af is (kun relevante modeller)

Drejelig ismaskine

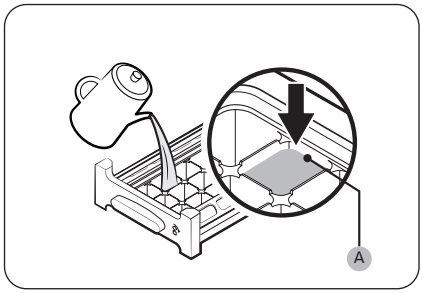

1. Åbn døren til fryseren, og skub isbakken op.
2. Påfyld bakken op til **den maksimale vandstand (A)**, der er mærket på indersiden af bakken.
3. Skub bakken tilbage på plads.

BEMÆRK

Den tid, det tager, afhænger af temperaturindstillingerne.

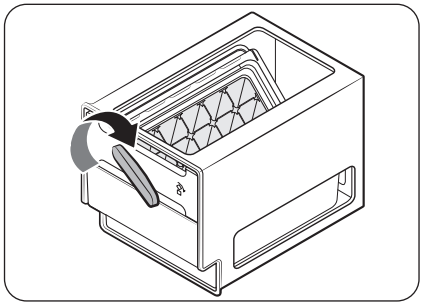

BEMÆRK

- Sørg for, at isterningbakken er placeret under isbakken.
- Dispenser isterninger ved at dreje bakkens håndtag mod højre, således at halvdelen af isterningen tømmes ud i bakken. Drej det derefter mod venstre for at tømme den anden halvdel.
- Tag bakken ud ved forsigtigt at vride og dreje forsiden.

Vedligeholdelse

Håndtering og pleje

Hylder (køleskab/fryser)/vinreol (kun relevante modeller)

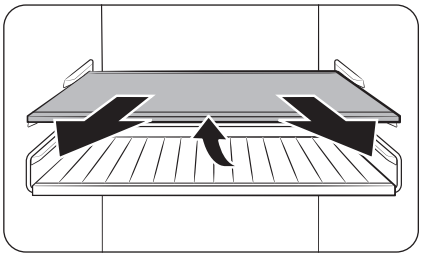

1. Træk hylden (eller vinreolen) en smule ud. Træk derefter, mens bagsiden løftes, ud.

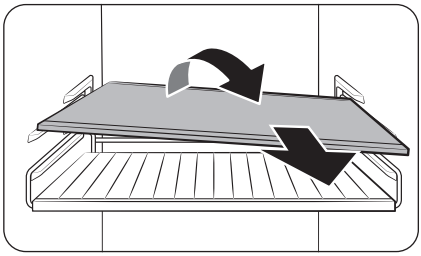

2. Drej hylden (eller vinreolen) diagonalt for at fjerne den.

⚠ **FORSIGTIG**

- Hylden skal være indsat korrekt. Vend den ikke på hovedet.
- Glasbeholderen kan ridse glashylders overflade.
- Indsæt ikke en hylde i vinreolpositionen. Dette kan beskadige køleskabet. (kun relevante modeller)

Dørhylder

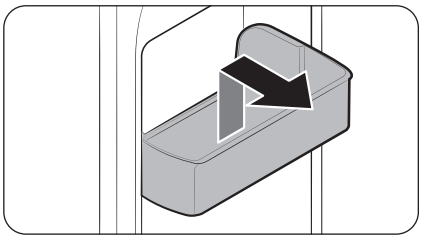

For at fjerne en dørhylde skal du tage fat om forsiderne af hylden og løfte den forsigtigt op for at fjerne den.

Vedligeholdelse

Skuffer

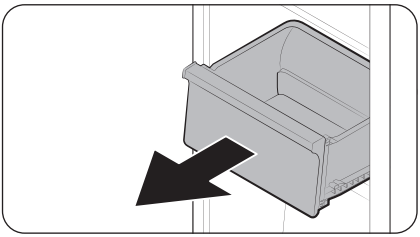

Løft forsigtigt forsiden af skuffen op, og træk den ud.

Opbevaringsskuffe til grøntsager/tørrede fødevarer og kød

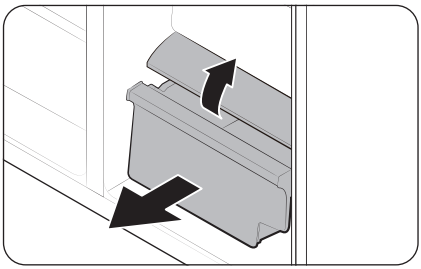

Sådan tager du grøntsagsskuffen ud af køleskabet eller skuffen til tørvarer ud af fryseren:

1. Først skal du, om nødvendigt, fjerne skufferne til flere formål omkring.

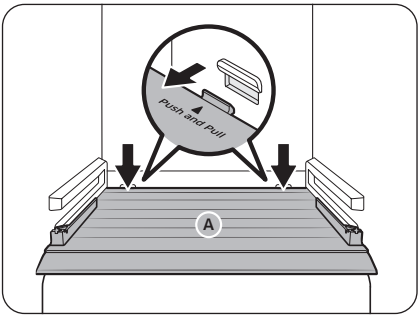

2. Hvis dit køleskab er udstyret med et låg (A) til skuffen til grøntsager/tørvarer, skal du først fjerne det på følgende måde.
   a. Træk skuffen halvvejs ud.
   b. Træk i låget, mens du trykker på bagsiderne (som markeret i figuren).
3. Træk forsigtigt skuffen til grøntsager/tørvarer ud.

Ismaskinespand (kun relevante modeller)

For at fjerne ismaskinespanden, se afsnittet Ismaskinespand på side 79.

Opbevaring af skeen (kun relevante modeller)

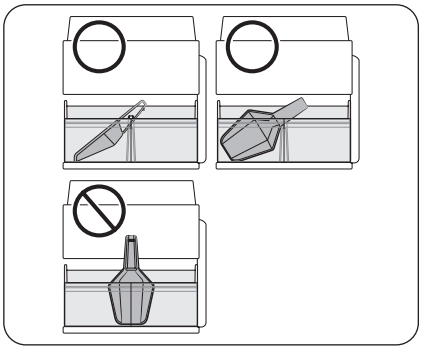

Opbevar skeen i den forreste del af isspanden. Placér skeen som vist i figuren, og sikr dig, at den ikke er i vejen for isdispenseren, når bakken til isspanden indsættes.

BEMÆRK

Hvis bakken til isspanden ikke indsættes helt, kan isen falde ned bagved (og udenfor) isspanden, eller ismaskinen kan stoppe med at lave is.

Automatisk påfyldningstank (kun relevante modeller)

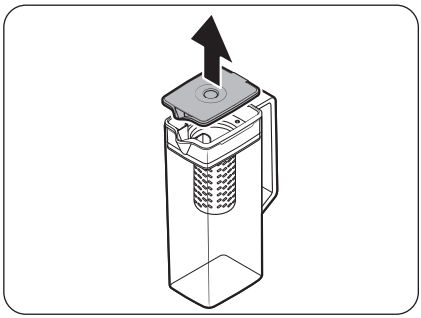

1. Tag fat i håndtagsrillen på **låget**, og træk op for at fjerne det.

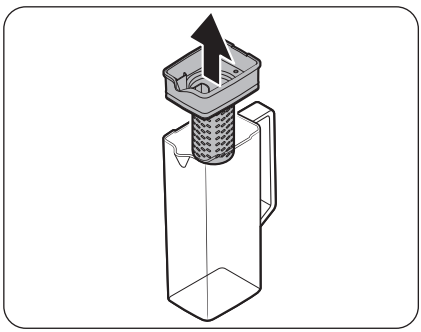

2. Tag fat i begge sider af **holderen til infusionsapparat**, og træk op for at fjerne den.

Vedligeholdelse

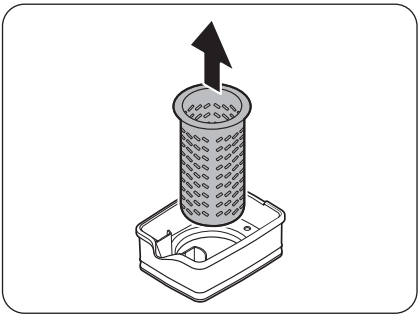

3. Drej **infusionsapparatet** let, og træk det ud af det forseglede mundstykke.
4. Rengør **infusionsapparatet** med neutralt rengøringsmiddel og vand fra hanen. Skyl grundigt og tør godt af.
5. Saml AutoFill pitcher (Automatisk påfyldningstank) igen i omvendt rækkefølge af demontering.

⚠ **FORSIGTIG**

Beholderen til vand og låget må ikke komme i mikrobølgeovn og kan smelte eller blive deforme, hvis de udsættes for varme (herunder varmt vand). Vask i hånden i koldt eller lunkent vand efter behov. (Vandtemperaturen skal være under 70 °C.)

Rengøring

Indvendigt og udvendigt

⚠ ADVARSEL

- Brug ikke benzen, fortynder, eddike, flydende blegemiddel, bagepulver, citronsyreholdige midler, saltblandinger eller rengøringsmidler til hjemmet/bilen, f.eks. Clorox™, til rengøring. De kan ødelægge køleskabets overflade og medføre brand.
- Sprøjt ikke vand på køleskabet. Dette kan medføre et elektrisk stød.
- Undgå at stikke fingre eller andre genstande i dispenserhullet.

Brug regelmæssigt en tør klud til at fjerne alle fremmede stoffer, såsom støv eller vand, fra strømstikket og kontaktpunkter.

1. Træk strømkablet ud af stikkontakten.
2. Brug en fugtig, blød, fnugfri klud eller køkkenrulle til at rengør køleskabet ind- og udvendigt.
3. Når du er færdig, skal du ligeledes bruge en tør klud eller køkkenrulle.
4. Sæt strømkablet i.

Is / vanddispenser (kun relevante modeller)

BEMÆRK

Af hygiejniske årsager skal dispenserområdet rengøres hyppigt.

⚠ FORSIGTIG

Hvis du vælger knust is, kan der opsamles overskydende isstykker i isrenden. Du kan forhindre dette ved at fjerne det overskydende is fra renden med en blød, ren klud.

Dispenserdyse (kun relevante modeller)

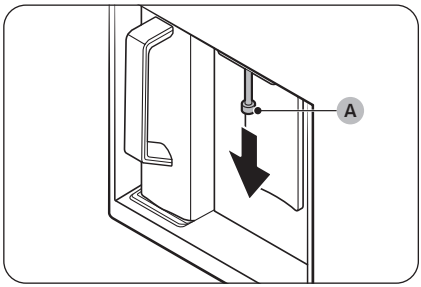

1. Hold i enden af dispenserdysen (A).
2. Mens du drejer dispenserdysen (A) til venstre, skal du trække den ned for at fjerne den fra dispenseren.

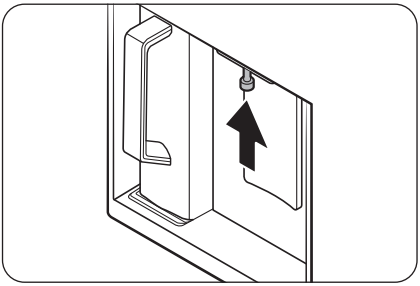

3. Rengør dispenserdysen grundigt, og saml den derefter igen.

⚠ **FORSIGTIG**

- Sæt dispenserdysen helt ind, så den er tilbage i sin oprindelige position.
- Brug ikke en ru svamp til rengøring af dispenserdysen.

Gummiforsegling

Hvis gummiforseglingen på en dør bliver snavset, kan døre muligvis ikke lukkes ordentligt, hvilket forringer køleskabets ydeevne og effektivitet. Brug et mildt rengøringsmiddel og en fugtig klud til at rengøre gummiforseglingen. Tør godt af med en klud.

Bagpanel

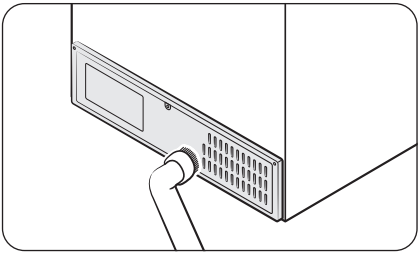

Støvsug panelet en eller to gange om året for at holde ledninger og komponenter fri for snavs.

⚠ **FORSIGTIG**

Dækslet til bagpanelet må ikke fjernes. Det kan give risiko for elektrisk stød.

Netfilter (kun relevante modeller)

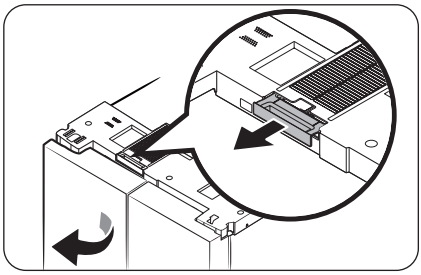

- Åbn køleskabets venstre dør, og fjern netfilteret, der sidder øverst i køleskabet.
  - Når du har fjernet støvet, skal du forsigtigt vaske filteret med lunkent vand blandet med et neutralt rengøringsmiddel.

BEMÆRK

- Der kan falde støv af, når du tager filteret af.
- Netfilteret kan blive beskadiget, hvis du skrubber det med en børste eller vasker det med varmt vand.
- Hvis der er en stærk lugt eller alvorlig forurening, skal du lægge filteret i blød i lunkent vand blandet med neutralt rengøringsmiddel i ca. 30 minutter, før du skyller det.

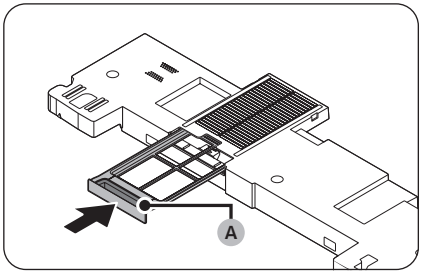

- Når filteret er helt tørt, sættes det på plads med **filterhåndtaget (A)** vendt udad.
  - Undgå direkte sollys, når du tørrer filteret, og lad det tørre grundigt i skyggen.

Vedligeholdelse

Udskiftning

Lamper

Lamperne er ikke brugerservicerbare. Kontakt et lokalt Samsung-servicecenter for at få dem udskiftet.

Lampe (lyskilde)

Dette produkt indeholder en lyskilde i energieffektivitetsklasse <G>.

Lampe(r) og/eller styreapparat(er) kan ikke serviceres af brugeren. Kontakt et lokalt Samsung-servicecenter for at udskifte lampe(r) og/eller styreapparat(er).

Der findes detaljerede instruktioner om udskiftning af lampe(r) eller styreapparat(er) til dit produkt på Samsungs websted (http://www.samsung.com). Gå til Support > Support-startside, og indtast derefter modelnavnet.

Hvis du ønsker detaljerede instruktioner om afmontering af lampe(r) og/eller styreapparat(er), skal du følge instruktionerne til udskiftning som anført ovenfor.

Fejlfinding

Gennemgå nedenstående tjekpunkter, før du ringer efter service. Alle serviceopkald vedrørende normale situationer (ikke vedrørende defekter) afkræves brugeren.

Generelt

Temperatur

Symptom	Mulige årsager	Løsning
Køleskab/fryser virker ikke. Temperaturen i køleskab/fryser er høj.	• Strømkablet er ikke tilsluttet korrekt.	• Sæt strømkablet korrekt i.
	• Temperaturkontrollen er ikke indstillet korrekt.	• Indstil temperaturen lavere.
	• Køleskabet er placeret nær en varmekilde eller i direkte sollys.	• Sørg for, at køleskabet ikke er placeret i direkte sollys eller nær varmekilder.
	• Der er ikke nok frirum mellem køleskabet og vægge eller skabe.	• Vi anbefaler, at mellemrummet mellem køleskabet og væggene (eller kabinetterne) i nærheden er mere end 50 mm.
	• Køleskabet er overbelastet. Madvarer blokerer køleskabets ventiltorer.	• Undgå at overbelaste køleskabet. Undgå, at madvarer blokerer ventilationen.
Køleskab/fryser overkøler.	• Temperaturkontrollen er ikke indstillet korrekt.	• Indstil temperaturen højere.
Den indvendige væg er varm.	• Køleskabet har varmebestandige rør i den indvendige væg.	• For at forhindre dannelse af kondens er køleskabet udstyret med varmebestandige rør i de forreste hjørner. Hvis den omgivende temperatur stiger, fungerer udstyret muligvis ikke korrekt. Dette er ikke en systemfejl. 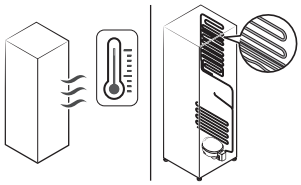

Fejlfinding

Symptom	Mulige årsager	Løsning
Lys, kontrolpanel, ismaskine, vand/ isdispenser kan ikke betjenes samtidigt.	• Tilstandskontrollen er ikke indstillet korrekt.	**1.** Tryk på og hold ◯ og 〉 inde samtidigt i 6 sekunder. **2.** Tryk på 〉 når displayet blinker. **3.** Vælg næste knap. • Hvis symptomet fortsætter efter at have fulgt disse trin, skal du kontakte dit Samsung Electronics-servicecenter.

Lugt

Symptom	Mulige årsager	Løsning
Køleskabet lugter.	• Fordærvede madvarer.	• Rengør køleskabet, og fjern alle fordærvede madvarer.
	• Madvarer med stærke lugte.	• Sørg for, at madvarer, der lugter kraftigt, pakkes lufttæt.

Frost

Symptom	Mulige årsager	Løsning
Frost rundt om ventilatorerne.	• Madvarer blokerer ventiltorerne.	• Sørg for, at der ikke er madvarer, der blokerer køleskabets ventilatorer.
Frost på indvendige vægge.	• Døren er ikke lukket korrekt.	• Sørg for, at der ikke er madvarer, der blokerer døren. Rengør pakningen i døren.

Kondens

Symptom	Mulige årsager	Løsning
Der dannes kondens på de indvendige vægge.	• Døren står åben, og der trænger fugt ind i køleskabet.	• Fjern fugten, og lad ikke døren stå åben i længere tid.
	• Madvarer med højt fugtindhold.	• Sørg for, at madvarerne pakkes lufttæt.

Vand/is (kun dispensermodeller)

Symptom	Mulige årsager	Løsning
Vandflowet er svagere end normalt.	• Vandtrykket er for lavt.	• Sørg for, at vandtrykket er på mellem 30 og 125 psi.
Ismaskinen laver en summende lyd.	• Funktionen til isfremstilling er aktiveret, men vandforsyningen til køleskabet er ikke tilsluttet.	• Sluk for Ismaskinen.
Ismaskinen fremstiller ikke is.	• Ismaskinen er ikke installeret.	• Du skal vente 24 timer, før køleskabet fremstiller is.
	• Frysertemperaturen er for høj.	• Indstil frysertemperaturen til under -18 °C eller -20 °C, hvis fryseren står i varm, omgivende luft.
	• Dispenserpanelets Lock (Lås) er aktiveret.	• Tryk på \⌀/ og hold den nede i 3 sekunder for at deaktivere Lock (Lås) på dispenserpanelet.
	• Ismaskinen er slukket.	• Tænd for ismaskinen.
	• Bakken til isspanden er ikke sat helt i.	• Skub bakken til isspanden for at sætte den helt i.
Der kommer ikke is ud.	• Der kan sidde is fast, hvis isdispenseren ikke bruges i længere tid (ca. 3 uger).	• Hvis du ikke skal bruge køleskabet i længere tid, skal du tømme bakken til isspanden og slå ismaskinen fra.
	• Bakken til isspanden er ikke sat korrekt i.	• Sørg for, at bakken til isspanden er sat ordentligt i.
	• Vandforsyningen er ikke tilsluttet korrekt, eller den er ikke tændt.	• Tjek forholdene for vandinstallationen. 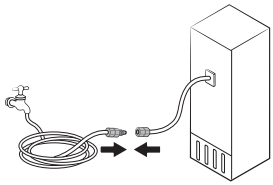

Fejlfinding

Symptom	Mulige årsager	Løsning
Der kommer ikke vand ud.	• Vandforsyningen er ikke tilsluttet korrekt, eller den er ikke tændt.	• Tjek forholdene for vandinstallationen. 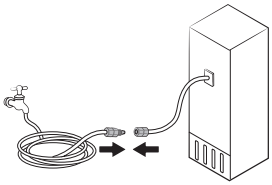
	• Dispenserpanelets Lock (Lås) er aktiveret.	• Tryk på \ / og hold den nede i 3 sekunder for at deaktivere Lock (Lås) på dispenserpanelet.
	• Der er installeret et vandfilter fra tredjepart.	• Brug kun filtre leveret og godkendt af Samsung. • Filtre, der ikke er godkendt, kan lække og beskadige køleskabet.
Når du ser ikonet .	Generel type • Indikatoren er tændt på hovedpanelet. Family Hub-, AI Home Hub-type • Indikatoren lyser rødt.	Generel type • Udskift vandfilteret. Tryk på Filter Reset (Nulstilling af filter) efter udskiftning. Family Hub-type • Udskift vandfilteret. Efter udskiftning skal du nulstille filteret i Fridge Manager (Køleskabsadministrator) > Fridge Settings (Køleskabsindstillinger) > Water Filter (Vandfilter). AI Home Hub-type • Udskift vandfilteret. Efter udskiftning skal du nulstille filteret i Product Care (Produktpleje) > Water Filter (Vandfilter).

Dør med automatisk åbning (kun relevante modeller)

Symptom		Mulige årsager	Løsning
Køleskabsdørene åbner ikke bredt nok.	Begge døre 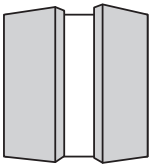	• Bagsiderne af køleskabet er lave.	• Hæv køleskabets bagsider at nivellere det. * 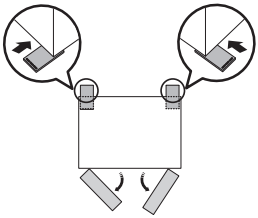
	Venstre dør 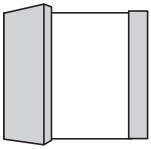	• Højre bagside af køleskabet er lav.	• Hæv køleskabets højre bagside at nivellere det. * 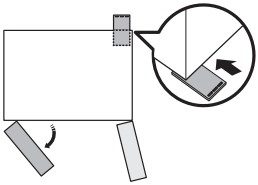
	Højre dør 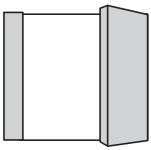	• Venstre bagside af køleskabet er lav.	• Hæv køleskabets venstre bagside at nivellere det. * 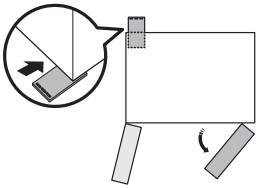

Fejlfinding

Symptom	Mulige årsager	Løsning
Køleskabsdørene åbner for bredt. 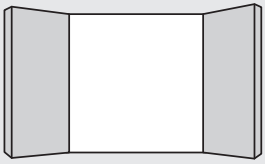	• Forsiderne af køleskabet er lave.	• Hæv køleskabets forsider at nivellere det. * 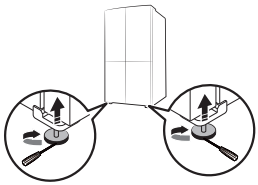

* Der findes yderligere oplysninger om nivellering af køleskabet i afsnittet "**TRIN 4 Justering af nivelleringsfødderne**" på side **34**.)

Hører du unormale lyde fra køleskabet?

Gennemgå nedenstående tjekpunkter, før du ringer efter service. Brugeren vil blive faktureret for serviceopkald, der relaterer til normale lyde.

Disse lyde er normale.

- Ved start eller slut af en handling kan køleskabet lave lyde, som minder om en bilmotor, der startes. Lydene bliver forsvinder efterhånden som handlingen stabiliseres.

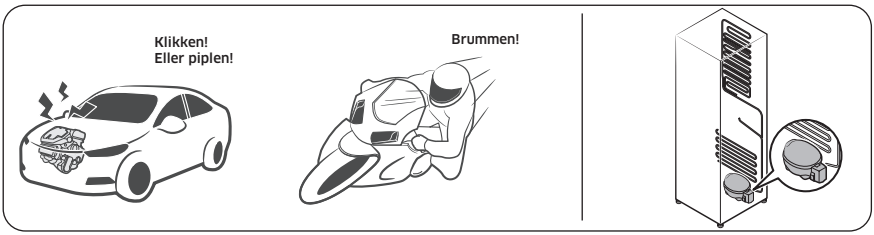

- Når blæseren kører kan disse lyde forekomme. Når køleskabet når den indstillede temperatur, ophører blæserlyden.

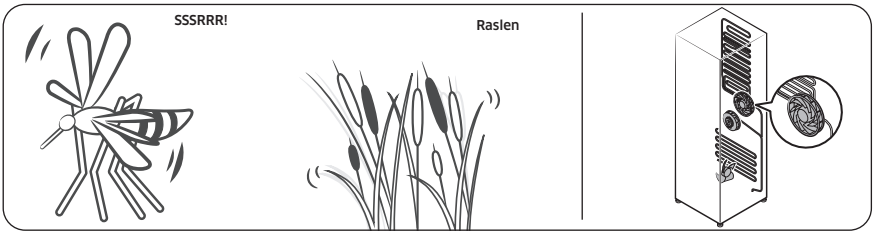

- Under en afrimningscyklus, kan der dryppe vand på afrimningsvarmelegemet, hvilket forårsager sydende lyde.

Fejlfinding

- Når køleskabet afkøler eller fryser, bevæger kølemiddelgas gennem forseglede rør, hvilket forårsager boblende lyde.

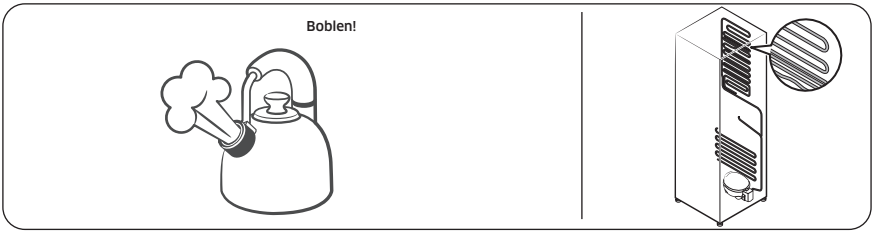

- Når køleskabstemperaturen stiger eller falder, trækker plastikdele sig sammen eller udvides, hvilket forårsager bankende lyde. Disse lyde forekommer under afrimningscyklusen eller når elektriske dele arbejder.

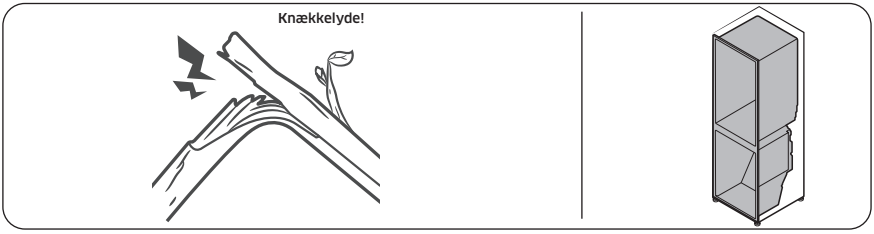

- For isfremstillingsmodeller: Når vandventilen åbner for at fylde isfremstilleren, kan en summende lyd forekomme.
- På grund af trykudligning, når køleskabsdøren åbnes og lukkes, kan susende lyde forekomme.

SmartThings (kun relevante modeller)

Symptom	Handling
Kunne ikke finde "SmartThings" på app-markedet.	• Den understøttende softwareversion af SmartThings-appen kan ændres i henhold til den understøttende OS-politik fra producenten. Derudover, for SmartThings-appen eller de funktioner, som appen understøtter. kan den nye applikationsopdateringspolitik på den eksisterende OS-version suspenderes på grund af anvendelses- eller sikkerhedsårsager.
Appen SmartThings fungerer ikke.	• Appen SmartThings er kun tilgængelig på visse modeller. • Den gamle Samsung Smart Refrigerator-app kan ikke oprette forbindelse til Samsung Smart Home-modeller.
Appen SmartThings er installeret men ikke forbundet til køleskabet.	• Du skal først logge på din Samsung-konto for at bruge appen. • Sørg for, at din router fungerer normalt. • Hvis Wi-Fi-ikonet på køleskabets display er slukket, indikerer det, at der endnu ikke er etableret forbindelse til netværket. I så fald skal du bruge SmartThings-appen til at oprette forbindelse og registrere køleskabet på husets adgangspunkt (AP).
Kunne ikke logge på appen.	• Du skal først logge på din Samsung-konto for at bruge appen. • Hvis du ikke har en Samsung-konto, skal du følge appens instruktioner på skærmen for at oprette en.
Der vises en fejlmeddelelse, når jeg forsøger at registrere mit køleskab.	• Easy Connection ophører muligvis med at fungere pga. afstanden fra dit adgangspunkt (AP) eller elektrisk interferens fra det omgivende miljø. Vent et øjeblik, og prøv igen.
Appen SmartThings er forbundet til køleskabet men kører ikke.	• Afslut og genstart SmartThings-appen, eller afbryd routeren og genopret forbindelsen. • Afbryd køleskabet, og tilslut det igen efter 1 minut.
Wi-Fi-ikonet blinker. (Wi-Fi) (kun relevante modeller)	• Forbind dit køleskab med SmartThings-appen før brug. Når forbindelsen er oprettet, stopper indikatoren med at blinke. - Hvis du ikke kan oprette forbindelse eller ikke vil bruge appen, skal du trykke på knappen ❯ og holde den nede i 10 sekunder. Indikatoren stopper med at blinke med "O FF" vist i temperaturdisplayet.

Open Source Announcement

Open Source Announcement

(For Wi-Fi models only)
The software included in this product contains open source software.
The following URL http://opensource.samsung.com/opensource/SMART_TP1_0/seq/0 leads to open source license information as related to this product.

Tillæg

(Kun for EU-regioner)

Sikkerhedsvejledning

- Du får det mest effektive energiforbrug ved at lade alle de indvendige dele, som f.eks. kurve, skuffer, hylder og isterningebakker, blive på den plads, som producenten anbefaler.
- Dette kølingsapparat er ikke beregnet til at blive brugt som et indbygget apparat.

Installationsvejledning

Til kølingsapparater med klimaklasser

Afhængig af klimaklassen er dette kølingsapparat beregnet til at blive brugt ved et omgivende temperaturområde, som angivet i følgende tabel.

Klimaklassen kan findes på mærkepladen. Produktet fungerer muligvis ikke korrekt ved temperaturer uden for det angivne område.

Du kan finde klimaklassen på etiketten inde i dit køleskab

Effektivt temperaturinterval

Køleskabet er designet til at fungere normalt under det temperaturinterval, der er specificeret af dets klasserating.

Klasse	Symbol	Omgivende temperaturområde (°C)	
		IEC 62552 (ISO 15502)	ISO 8561
Udvidet tempereret	SN	+10 til +32	+10 til +32
Tempereret	N	+16 til +32	+16 til +32
Subtropisk	ST	+16 til +38	+18 til +38
Tropisk	T	+16 til +43	+18 til +43

BEMÆRK

Køleskabets køleevne og strømforbrug kan blive påvirket af den omgivende temperatur, hvor ofte døren åbnes og placeringen af køleskabet. Vi anbefaler justering af temperaturindstillinger efter behov.

Tillæg

Temperaturvejledning

Anbefalet temperatur

Den optimale temperaturindstilling til opbevaring af mad:

- Køleskab: 3 ˚C
- Fryser: -19 ˚C
- Køleskab eller fryser konvertering: 3 ˚C

BEMÆRK

Den optimale temperaturindstilling for hvert rum afhænger af omgivelsestemperaturen. Ovenstående optimale temperatur er baseret på en omgivende temperatur på 25 ˚C.

Hurtigkøling

Hurtigkøling fremskynder køleprocessen ved maksimal ventilatorhastighed. Køleskabet bliver ved at køre ved fuld hastighed i to en halv time og returnerer derefter til den tidligere temperatur.

Hurtigfrysning

Hurtigfrysning fremskynder frysningsprocessen ved maksimal ventilatorhastighed. Fryseren bliver ved at køre ved fuld hastighed i 50 timer, og returnerer derefter til den tidligere temperatur. Du kan fryse store mængder madvarer ved at aktivere Hurtigfrysning i mindst 20 timer, før du lægger madvarer i fryseren.

BEMÆRK

Når du bruger denne funktion, stiger køleskabets energiforbrug. Husk at slå den fra, når du ikke har brug for den, og stil fryseren til den oprindelige temperaturindstilling.

Sådan opbevarer du mad for at få den bedste holdbarhed (kun relevante modeller)

Afdæk fødevarer for at bevare fugt og forhindre dem i at absorbere dufte fra andre fødevarer. En stor grydefuld mad, som f.eks. suppe eller en gryderet skal opdeles i mindre portioner, og puttes i lave beholdere før placering i køleskabet. En stor udskæring af kød eller en hel fugl skal opdeles i mindre stykker eller placeres is lave beholdere før placering i køleskab.

Placering af fødevarer

Hylder	Hylderene skal kunne justeres for at kunne rumme pakker af forskellige størrelser.
Specielle rum (kun relevante modeller)	Forseglet frugt- og grøntskuffe giver et optimalt opbevaringsmiljø for frugt og grøntsager. Grøntsager kræver højere fugtighedsforhold, mens frugt kræver lavere fugtighedsforhold. Frugt- og grøntskuffer er udstyret med kontrolenheder til at styre fugtighedsniveauet. (* Afhængigt af model og tilvalgsmuligheder) En kødskuffe med justerbar temperatur maksimerer opbevaringstiden for kød og oste.
Opbevaring i døren	Opbevar ikke fordærvelige fødevarer i døren. Æg skal opbevares i æggebakken på en hylde. Temperaturen i beholderne i døren svinger mere end temperaturen i selve køleskabet. Hold døren lukket så meget som muligt.
Fryserrum	Du kan opbevare frossen mad, lave isterninger og nedfryse frisk mad i fryserummet.

BEMÆRK

Frys kun friske fødevarer i god stand. Hold fødevarer, der skal fryses, borte fra fødevarer, der allerede er frosset. Kom fødevarer i lufttætte beholdere. Så forhindrer du, at de mister smagen eller tørrer ud.

Tillæg

Opbevaringsoversigt for køleskab og fryser

Hvor længe fødevarer holder sig friske afhænger temperatur og udsættelse for fugt. Da produktionsdatoer ikke er en vejledning til sikker brug af et produkt, kan du se i denne oversigt og følge anbefalingerne.

Mælkeprodukter

Produkt	Køleskab	Fryser
Mælk	1 uge	1 måned
Smør	2 uger	12 måneder
Is	-	2-3 uger
Naturlig ost	1 måned	4-6 måneder
Smøreost	2 uger	Anbefales ikke
Yoghurt	1 måned	-

Kød

Produkt	Køleskab	Fryser
Ferske stege, steaks, koteletter	3-4 dage	2-3 måneder
Fersk, hakket kød, kød til gryderetter	1-2 dage	3-4 måneder
Bacon	7 dage	1 måned
Pølser, rå fra gris, okse, kalkun	1-2 dage	1-2 måneder

Fjerkræ / æg

Produkt	Køleskab	Fryser
Fersk fjerkræ	2 dage	6-8 måneder
Salat med fjerkræ	1 dag	-
Æg, friske i skal	2-4 uger	Anbefales ikke

Fisk / skaldyr

Produkt	Køleskab	Fryser
Frisk fisk	1-2 dage	3-6 måneder
Tilberedt fisk	3-4 dage	1 måned
Salat med fisk	1 dag	Anbefales ikke
Tørrede eller syltede fisk	3-4 uger	-

Frugt

Produkt	Køleskab	Fryser
Æbler	1 måned	-
Ferskner	2-3 uger	-
Ananas	1 uge	-
Anden frisk frugt	3-5 dage	9-12 måneder

Grøntsager

Produkt	Køleskab	Fryser
Asparges	2-3 dage	-
Broccoli, rosenkål, grønne ærter, svampe	3-5 dage	-
Kål, blomkål, selleri, agurker, salat	1 uge	-
Gulerødder, roer/rødbeder, radiser	2 uger	-

Tillæg

Oplysninger om model og bestilling af reservedele

Modeloplysninger

For at få adgang til oplysninger om energimærkning for dette produkt i European Product Registry for Energy Labelling (EPREL) skal du scanne QR-koden på energimærket.

Du kan finde QR-koden på energimærket i din produktæske.

Deloplysninger

- Den mindste periode, som reservedele, der er nødvendige for at reparere apparatet, er tilgængelige
  - 7 år termostater, temperatursensorer, trykte kredsløbskort og lyskilder, dørhåndtag, dørhængsler, bakker, kurve (bokse eller skuffer)
  - 10 år dørpakninger
- Den mindste varighed af kølingsapparatet, som tilbydes af producenten, er 24 måneder.
- Relevante oplysninger til bestilling af reservedele direkte eller gennem andre kanaler, leveres af producenten, importøren eller en autoriseret repræsentant
- Du kan finde professionelle reparationsoplysninger på http://samsung.com/support.
  Du kan finde brugerservicemanualen på http://samsung.com/support.

Notater

BEMÆRK (Kun for Wi-Fi-modeller)

Samsung erklærer hermed, at dette radioudstyr er i overensstemmelse med Direktiv 2014/53/EU og med de relevante lovmæssige krav i Storbritannien.

Den fulde tekst af EU-overensstemmelseserklæringen og overensstemmelseserklæringen for Storbritannien er tilgængelig på følgende internetadresse: Den officielle overensstemmelseserklæring kan findes på http://www.samsung.com, gå til Support > Search Product Support og indtast modelnavnet.

	Frekvensområde	Sendestyrke (maks.)
Wi-Fi	2412-2472 MHz	20 dBm
Bluetooth	2402-2480 MHz	20 dBm

FRANCE	01 48 63 00 00	www.samsung.com/fr/support
GERMANY	06196 77 555 77	www.samsung.com/de/support
LUXEMBURG	261 03 710	www.samsung.com/be_fr/support
NETHERLANDS	088 90 90 100	www.samsung.com/nl/support
BELGIUM	02-201-24-18	www.samsung.com/be/support (Dutch) www.samsung.com/be_fr/support (French)
NORWAY	21629099	www.samsung.com/no/support
DENMARK	707 019 70	www.samsung.com/dk/support
FINLAND	030-6227 515	www.samsung.com/fi/support
SWEDEN	0771-400 300	www.samsung.com/se/support
CYPRUS	8009 4000 only from landline, toll free	www.samsung.com/gr/support
GREECE	80111-SAMSUNG (80111 726 7864) only from land line (+30) 210 6897691 from mobile and land line	
ITALIA	800-SAMSUNG (800.7267864)	www.samsung.com/it/support
PORTUGAL	210 608 098 Chamada para a rede fixa nacional Dias úteis das 9h às 20h	www.samsung.com/pt/support
SPAIN	91 175 00 15	www.samsung.com/es/support

Kjøleskap

Brukerhåndbok

Frittstående apparat

SAMSUNG

Innhold

Sikkerhetsinformasjon **4**

Det du trenger å vite om sikkerhetsinstruksjoner 4
Viktige sikkerhetssymboler og forholdsregler: 6
Viktige sikkerhetsforholdsregler 7
Alvorlige varseltegn for transport og område 10
Kritiske installasjonsadvarsler 11
Forsiktighetsregler ved installasjon 15
Kritiske bruksadvarsler 15
Forsiktighetsregler ved bruk 20
Forsiktighetsregler ved rengjøring 23
Kritiske avhendingsadvarsler 25
Ekstra tips til riktig bruk 26
Instruksjoner om WEEE 27

Installasjon **28**

Kort om kjøleskapet 29
Trinnvis installasjon 31
Dørfjerning i åpninger 43

Drift **51**

Hovedpanel 51
SmartThings (bare gjeldende modeller) 62
Bixby (Stemmegjenkjenning – kun gjeldende modeller) 65
Dispenserpanel (bare gjeldende modeller) 67
Spesialfunksjoner 68

Vedlikehold **83**

Håndtak og vedlikehold 83
Rengjøring 87
Utskiftning 90

Feilsøking **91**

Generelt 91
Kommer det unormale lyder fra kjøleskapet? 97
SmartThings (bare gjeldende modeller) 99

Open Source Announcement **100**

Open Source Announcement 100

Vedlegg **101**

Sikkerhetsinstruks 101
Installeringsinstruks 101
Instruksjoner om temperatur 102
Informasjon om modellen og bestilling av ekstradeler 106

Sikkerhetsinformasjon

Før du bruker det nye kjøleskapet fra Samsung, leser du denne håndboken nøye slik at du vet hvordan du bruker funksjonene som apparatet tilbyr på en trygg og effektiv måte.

Det du trenger å vite om sikkerhetsinstruksjoner

- Advarsler og viktige sikkerhetsinstruksjoner i denne håndboken dekker ikke alle mulige forhold og situasjoner som kan oppstå.
  Det er ditt ansvar å bruke sunn fornuft og utvise forsiktighet når du installerer, vedlikeholder og bruker apparatet.
- På grunn av at følgende bruksanvisninger dekker forskjellige modeller, kan egenskapene til kjøleskapet ditt variere noe fra de som beskrives i denne håndboken, og ikke alle varseltegn er aktuelle. Hvis du har spørsmål eller bekymringer, kontakter du ditt nærmeste servicesenter eller finner hjelp og informasjon på Internett på www.samsung.com.
- R-600a eller R-134a brukes som kjølevæske. Kontroller kompressoretiketten på baksiden av apparatet eller etiketten på innsiden av kjøleskapet for å se hvilken kjølevæske som brukes i ditt apparat. Når dette produktet inneholder brannfarlig gass (kjølevæske R-600a), bør du kontakte de lokale myndigheter for å forhøre deg om trygg avhending av dette produktet.
- For å unngå at det skapes en brennbar gassblanding hvis det oppstår en lekkasje i kjølevæskekretsen, må man ta hensyn til hvor mye kjølevæske som brukes før man avgjør størrelsen på det rommet som apparatet skal plasseres i.

- Start aldri et apparat som viser tegn på skade. Kontakt forhandleren hvis du er i tvil. Rommet må være 1 m^3 i størrelse for hvert 8 g av R-600a kjølemiddel i apparatet. Mengden kjølevæske i ditt bestemte apparat vises på identifikasjonsplaten inne i apparatet.
- Kjølevæske som spruter ut fra rørene, kan antenne eller føre til øyeskader. Når kjølevæske lekker fra røret må du unngå åpne flammer, og flytte brennbare enheter vekk fra produktet. Luft rommet øyeblikkelig.
  - Hvis ikke, kan det føre til brann eller eksplosjon.
- For å unngå at matvarer blir forurenset, skal følgende instruksjoner overholdes:
  - Om døren står åpen over lengre tid, kan dette forårsake en betraktelig temperaturøkning i kamrene til apparatet.
  - Rengjør regelmessig overflater som kommer i kontakt med matvarer og tilgjengelige dreneringssystemer.
  - Rengjør vanntanker hvis de ikke har vært i bruk over 48 timer, spyl ut vannsystemet som er tilkoblet en vannforsyning hvis det ikke har trukket ut vann i de siste 5 dagene.
  - Oppbevar rått kjøtt og rå fisk i egnede beholdere i kjøleskapet slik at de ikke kommer i kontakt med eller drypper på andre matvarer.
  - Kamre for frossen mat markert med to stjerner er egnet for oppbevaring av forhåndsnedfryste matvarer, oppbevaring eller laging av iskrem og for å lage isbiter.
  - Kamre markert med én, to eller tre stjerner er ikke egnet for nedfrysning av ferske matvarer.

- Hvis kjøleskapet står tomt over lengre tid, slår du det av, tiner, rengjør og tørker det, la døren stå åpen for å unngå muggdannelse i apparatet.

Viktige sikkerhetssymboler og forholdsregler:

Følg alle sikkerhetsinstruksjoner i denne håndboken. Denne håndboken bruker følgende sikkerhetssymboler.

⚠ ADVARSEL

Farer eller utrygg praksis som kan føre til alvorlige personskader, materielle skader og/eller dødsfall.

⚠ FORSIKTIG

Farer eller utrygg praksis som kan føre til alvorlige personskader og/eller materielle skader.

MERK

Nyttig informasjon som hjelper brukerne med å forstå eller dra nytte av kjøleskapet.

Disse varseltegnene er her for å forhindre skader på deg og andre.

Følg dem nøye.

Etter at du har lest denne delen, bør du oppbevare den på et trygt sted for fremtidig bruk.

Viktige sikkerhetsforholdsregler

ADVARSEL: risiko for brann / brennbare materialer

⚠ ADVARSEL

- Når apparatet settes på plass, skal du påse at strømledningen ikke er fastklemt eller ødelagt.
- Ikke plasser skjøteledninger eller grenuttak bak apparatet.
- Fyll bare på med drikkbart vann.
- Koble bare til en vannforsyning med drikkbart vann.
- Sørg for at ventilasjonsåpningene i apparatets kabinett eller den innebygde strukturen er plassert slik at ingenting hindrer åpningen.
- Ikke bruk mekaniske enheter eller andre metoder for å fremskynde avisingsprosessen med mindre det anbefales av produsenten.
- Ikke skad kjølevæskekretsen.
- Ikke bruk elektriske apparater inni matoppbevaringsrommene i apparatet med mindre de er av typen som anbefales av produsenten.

- Dette apparatet er ikke beregnet for å brukes av personer (inkludert barn) med svekkede fysiske, sensoriske eller mentale evner, eller av personer som mangler relevant erfaring og kunnskap, med mindre de er under oppsyn eller får opplæring av en person som er ansvarlig for deres sikkerhet.

Sikkerhetsinformasjon

- Dette apparatet kan brukes av barn fra 8 års alder og av personer med fysiske, sensoriske eller psykiske funksjonshemminger eller manglende erfaring og kunnskaper, så lenge de har fått instruksjoner i hvordan apparatet kan brukes på en sikker måte og forstår hvilke risikoer som er forbundet med bruk av apparatet. Barn må ikke leke med apparatet. Rengjøring og vedlikehold må ikke utføres av barn uten tilsyn. Barn mellom 3 til 8 år kan ta tillates å ta varer inn og ut av kjøleskap.
- Hvis ledningen er skadet, må den skiftes ut av produsenten eller en servicetekniker eller andre kvalifiserte personer for å unngå farer.
- Vegguttaket må være lett tilgjengelig slik at apparatet raskt kan frakobles strømforsyningen ved nødstilfeller.
  - Det må ikke være plassert bak apparatet.
- Ikke oppbevar eksplosive væsker som spraybokser med brannfarlig materiale i dette apparatet.
- Hvis produktet er utstyrt med en LED-lampe, må du ikke fjerne lampedekslene og LED-lampene på egenhånd.
  - Kontakt et Samsung servicesenter.
  - Bruk bare LED-lamper som tilbys av produsenten eller servicerepresentanten.
- Nye slangesett som følger med apparatet, skal brukes, og gamle slangesett må ikke brukes på nytt.
- Koble kjøleskapets vannforsyning til en drikkevannskilde. For at ismaskinen skal fungere skikkelig er det nødvendig med et vanntrykk på 206–861 kPa (30–125 psi).
- Mest effektiv bruk av energien får du ved å la alle indre deler, for eksempel kurver, skuffer og hyller, være i samme posisjon som fra produsenten.

- For å oppnå best mulig energieffektivitet fra produktet må du la alle hyller, skuffer og kurver stå i originalposisjonene.

Slik reduserer du energiforbruket

- Installer apparatet i et kaldt, tørt rom med tilstrekkelig ventilasjon.
- Sørg for at det ikke utsettes for direkte sollys, og plasser det aldri i nærheten av en direkte varmekilde (for eksempel en radiator).
  - Det anbefales å unngå å blokkere ventiler eller rister for bedre energieffektivitet.
  - La varm mat kjøle seg ned før du plasserer den i apparatet.
  - Legg frosne matvarer i kjøleskapet for å tines. Da kan du utnytte den lave temperaturen til de frosne produktene til å kjøle ned maten i kjøleskapet.
  - Ikke la døren til apparatet stå åpen for lenge når du legger inn eller tar ut matvarer.
  - Jo kortere tid døren er åpen, jo mindre is danner det seg i fryseren.
  - Rengjør baksiden av kjøleskapet regelmessig. Støv øker energiforbruket.
  - Ikke still temperaturen kaldere enn nødvendig.
  - Sørg for tilstrekkelig luftutslipp ved kjøleskapssokkelen og på baksiden av kjøleskapet. Ikke dekk til lufteåpningene.

- La det være litt plass på høyre side, venstre side, baksiden og over apparatet under installasjon. Dette vil være med på å redusere strømforbruket og holde strømregningene nede.

Dette apparatet er tiltenkt brukt i husholdninger og i andre lignende bruksområder, for eksempel

- kjøkkenområder for ansatte i butikker, på kontorer og i andre arbeidsmiljøer,
- våningshus og av kunder på hoteller, moteller og andre miljøer som brukes til boligformål,
- pensjonater og lignende,
- catering og andre bruksområder som ikke kommer inn under varehandel.

Alvorlige varseltegn for transport og område

⚠ ADVARSEL

- Ved transport og installasjon av apparatet må du være forsiktig slik at ingen deler av kjølevæskekretsen blir skadet.
  - Kjølevæske som lekker fra røret, kan antenne eller føre til øyeskader. Hvis du oppdager en lekkasje, må du unngå åpne flammer og potensielle antennelseskilder og lufte rommet apparatet står i, i flere minutter.

- Dette apparatet inneholder en liten mengde isobutankjølevæske (R-600a) som er en naturgass som er miljøvennlig, men også brennbar. Ved transport og installasjon av apparatet må du være forsiktig slik at ingen deler av kjølevæskekretsen blir skadet.

• Ved transport og installasjon av kjøleskapet må du ikke berøre vannslangen på baksiden av kjøleskapet.
  - Dette kan skade kjøleskapet og føre til at vanndispenseren ikke kan brukes.

Kritiske installasjonsadvarsler

⚠ ADVARSEL

• Ikke installer kjøleskapet i et fuktig miljø eller plasser det der det kan komme i kontakt med vann.
  - Svekket isolasjon av elektriske deler kan føre til elektrisk støt eller brann.

• Ikke plasser dette kjøleskapet i direkte sollys eller utsett det for varme fra komfyrer, varmeovner eller andre apparater.

• Ikke koble flere apparater til samme strømuttak. Kjøleskapet skal alltid være koblet til et eget strømuttak med riktig spenningsverdi i henhold til merkeskiltet på kjøleskapet.
  - Dette gir best mulig ytelse og hindrer også overbelastning av husets strømnett, noe som kan føre til brannfare som følge av overopphetede kabler.

Sikkerhetsinformasjon

- Hvis vegguttaket er løst, må du ikke sette inn strømkontakten.
  - Dette medfører risiko for elektrisk støt eller brann.
- Ikke bruk en strømledning med sprekker eller slitasjeskader på ledningen eller i endene.
- Ikke bøy strømledningen for mye eller plasser tunge gjenstander på den.
- Ikke trekk i eller bøy strømledningen for hardt.
- Ikke vri eller knytt sammen strømledningen.
- Ikke hekt strømledningen over en metallgjenstand, ikke plasser en tung gjenstand oppå strømledningen, ikke legg strømledningen inn mellom to gjenstander og ikke dytt strømledningen inn i området bak apparatet.
- Når du flytter kjøleskapet, må du passe på at det ikke velter eller at du skader strømledningen.
  - Dette kan føre til elektrisk støt eller brann.
- Aldri koble fra kjøleskapet ved å dra i strømledningen. Ta alltid godt tak i støpselet og dra rett ut av strømuttaket.
  - Skader på ledningen kan føre til kortslutning, brann og/eller elektrisk støt.
- Ikke bruk spraybokser i nærheten av kjøleskapet.
  - Spraybokser i nærheten av et kjøleskap kan føre til eksplosjon eller brann.
- Ikke installer apparatet i nærheten av en varmeovn eller brannfarlig materiale.
- Ikke installer dette apparatet på et sted der det kan lekke gass.
  - Dette kan føre til elektrisk støt eller brann.

- Dette kjøleskapet må plasseres og installeres riktig i henhold til instruksjonene i denne håndboken før du bruker det.
- Koble strømkontakten til i riktig posisjon med ledningen hengende ned.
  - Hvis du kobler til strømledningen opp-ned, kan kabelen bli avskåret og føre til brann eller elektrisk støt.
- Kontroller at strømkontakten ikke klemmes eller skades på baksiden på kjøleskapet.
- Hold emballasjematerialene utenfor barns rekkevidde.
  - Det er risiko for å dø av kvelning hvis et barn tar emballasjematerialene over hodet.
- Ikke installer dette apparatet i fuktige, oljete eller støvete omgivelser, på steder som er utsatt for direkte sollys og vann (regndråper).
  - Svekket isolasjon av elektriske deler kan føre til elektrisk støt eller brann.
- Hvis det er støv eller vann i kjøleskapet, drar du ut strømkontakten og kontakter ditt Samsung Electronics-servicesenter.
  - Ellers kan det oppstå brann.
- Ikke stå på apparatet eller plasser ting (som klesvask, levende lys, tente sigaretter, tallerkener, kjemikalier, metallobjekter osv.) på apparatet.
  - Dette kan føre til elektrisk støt, brann, problemer med produktet eller personskader.
- Du må fjerne all beskyttende plastfolie før du kobler til produktet første gang.

Sikkerhetsinformasjon

- Følg med på barn og tilse at de ikke leker med karabinene som brukes til å justere døren eller vannslangeklemmene.
  - Det er risiko for å dø av kvelning hvis et barn svelger en karabin eller vannslangeklemme. Hold karabinene og vannslangeklemmene utenfor barns rekkevidde.
- Kjøleskapet må være skikkelig jordet.
  - Sørg alltid for at du har jordet kjøleskapet før du forsøker å undersøke eller reparere deler av apparatet. Strømlekkasjer kan føre til alvorlig elektrisk støt.
- Bruk aldri gassrør, telefonlinjer eller andre potensielle lyntiltrekkere som jording.
  - Du må jorde kjøleskapet for å forhindre strømlekkasjer eller elektrisk støt som følge av strømlekkasje fra kjøleskapet.
  - Slike hendelser kan føre til elektrisk støt, brann, eksplosjon eller problemer med produktet.
- Sett strømkontakten ordentlig inn i støpselet på veggen. Ikke bruk skadde strømstøpsler, skadde strømledninger eller løse stikkontakter.
  - Dette kan føre til elektrisk støt eller brann.
- Sikringen på kjøleskapet må byttes ut av en kvalifisert tekniker eller et serviceselskap.
  - Hvis ikke, kan det føre til elektrisk støt eller personskade.

Forsiktighetsregler ved installasjon

⚠ FORSIKTIG

- La det være tilstrekkelig plass rundt kjøleskapet og installer det på et flatt underlag.
  - Hvis kjøleskapet ikke står helt rett, kan kjøleeffektiviteten og holdbarheten bli redusert.
- La apparatet stå i ro i 2–3 timer før du fyller det med mat etter at det er montert og slått på.
- Vi anbefaler at du får en kvalifisert tekniker eller et serviceselskap til å installere kjøleskapet.
  - Hvis ikke, kan det føre til elektrisk støt, brann, eksplosjon, problemer med produktet eller personskader.

Kritiske bruksadvarsler

⚠ ADVARSEL

- Ikke sett inn strømkontakten i et strømuttak med våte hender.
  - Dette kan føre til elektrisk støt.
- Ikke oppbevar gjenstander oppå apparatet.
  - Når du åpner eller lukker døren, kan gjenstandene falle ned og føre til personskade og/eller materiell skade.
- Ikke stikk inn hender, føtter eller metallgjenstander (f.eks. spisepinner mv.) ned i bunnen av eller inn på baksiden av kjøleskapet.
  - Dette kan føre til elektrisk støt eller personskade.
  - Skarpe kanter kan medføre personskade.

Sikkerhetsinformasjon

- Ikke berør veggene inne i fryseren eller produktene som ligger i fryseren, med våte hender.
  - Det kan føre til frostskader.
- Ikke plasser beholdere fylt med vann oppå kjøleskapet.
  - Vannsøl medfører risiko for elektrisk støt og brann.
- Ikke oppbevar flyktige eller brannfarlige gjenstander eller gasser (benzen, tynner, propangass, alkohol, eter, LP-gass og andre lignende produkter osv.) i kjøleskapet.
  - Dette kjøleskapet skal bare brukes til å oppbevare mat.
  - Dette kan føre til brann eller eksplosjon.
- Barn må ha tilsyn for å sikre at de ikke leker med apparatet.
  - Hold fingrene unna steder der de kan komme i klem. Klaringer mellom dørene og skapet er nødvendigvis små. Vær forsiktig når du åpner dørene med barn i nærheten.
- Ikke plasser fingre eller barns fingre mellom dørene.
  - Hold fingrene unna døråpningene på venstre og høyre side. Vær forsiktig når du åpner dørene hvis du har fingrene imellom.
- Ikke la barn henge i døren eller dørlommene. Det kan føre til alvorlig skade.
- Ikke la barn komme seg inn i kjøleskapet. De kan bli sittende fast.
- Ikke stikk hendene inn i det nederste området under apparatet.
  - Skarpe kanter kan medføre personskade.

- Ikke oppbevar legemidler, vitenskapelig materiale eller temperaturfølsomme produkter i kjøleskapet.
  - Produkter som krever streng temperaturkontroll, må ikke oppbevares i kjøleskapet.
- Hvis du lukter legemiddel eller røyk, trekk ut strømkontakten umiddelbart og ta kontakt med Samsung Electronics-servicesenter.
- Hvis det er støv eller vann i kjøleskapet, drar du ut strømkontakten og kontakter ditt Samsung Electronics-servicesenter.
  - Ellers kan det oppstå brann.
- Ikke la barn tråkke på en skuff.
  - Skuffen kan bli ødelagt og få dem til å skli.
- Ikke la dørene til kjøleskapet være åpne uten tilsyn, og ikke la barn gå inn i kjøleskapet.
- Ikke tillat at spedbarn eller barn kommer inn i skuffen.
  - Det kan føre til dødsfall på grunn av kvelning eller personskader.
- Ikke overfyll kjøleskapet med mat.
  - Når du åpner døren, kan en gjenstand falle ned og føre til personskade eller materiell skade.
- Ikke spray flyktige materialer som insektmidler på apparatets overflate.
  - I tillegg til at det er skadelig for mennesker, kan det også føre til elektrisk støt, brann eller problemer med produktet.
- Stikk aldri fingre eller andre gjenstander inn i vanndispenserhullet, ishullet og ismaskinholderen.
  - Det kan føre til personskade eller materiell skade.

Sikkerhetsinformasjon

- Ikke bruk eller plasser gjenstander som er følsomme for temperaturendringer, som brannfarlige sprayer, brannfarlige gjenstander, tørris, medisin eller kjemikalier, i nærheten av kjøleskapet.
- Ikke bruk en hårføner til å tørke innsiden av kjøleskapet. Ikke plasser et levende lys i kjøleskapet for å fjerne vond lukt.
  - Dette kan føre til elektrisk støt eller brann.
- Vanntanken, isskuffen og vannterningene må bare fylles med drikkbart vann (mineralvann eller renset vann).
  - Ikke fyll tanken med te, juice eller sportsdrikk da dette kan skade kjøleskapet.
- Ikke stå på apparatet eller plasser ting (som klesvask, levende lys, tente sigaretter, tallerkener, kjemikalier, metallobjekter osv.) på apparatet. Dette kan føre til elektrisk støt, brann, problemer med produktet eller personskader. Ikke plasser beholdere fylt med vann oppå apparatet.
  - Vannsøl medfører risiko for elektrisk støt og brann.
- Du må aldri stirre direkte på UV-lysdioder over en lengre tidsperiode.
  - Dette kan føre til belastning for øynene på grunn av ultrafiolette stråler.
- Ikke sett hyllen inn opp-ned. Hyllestopperen fungerer da kanskje ikke.
  - Det kan forårsake en personskade hvis glasshyllen faller ned.

- Hvis du oppdager en gasslekkasje, må du unngå åpne flammer og potensielle antenningskilder og lufte rommet apparatet står i, i flere minutter.
  - Ikke rør apparatet eller strømledningen.
  - Ikke bruk en kjøkkenvifte.
  - En gnist kan resultere i eksplosjon eller brann.
- Flasker bør oppbevares tett inntil hverandre, slik at de ikke faller ut.
- Dette produktet er bare tiltenkt oppbevaring av mat til husholdningsbruk.
- Ikke forsøk å reparer, demonter eller modifiser kjøleskapet på egen hånd.
- Ikke bruk andre sikringer (f.eks. av kobber, ståltråd osv.) enn en standardsikring.
- Hvis kjøleskapet ditt må repareres eller reinstalleres, kontakter du ditt nærmeste servicesenter.
  - Hvis ikke, kan det føre til elektrisk støt, brann, problemer med produktet eller personskader.
- Hvis det kommer en svidd lukt eller røyk fra kjøleskapet, kobler du øyeblikkelig kjøleskapet fra strømmen og kontakter nærmeste Samsung Electronics-servicesenter.
  - Hvis ikke, kan det føre til elektrisk støt eller brannskade.
- Trekk strømkontakten ut av stikkontakten før du skifter ut de innvendige lampene i kjøleskapet
  - Ellers er det fare for elektrisk støt.
- Hvis du har problemer med å skifte en lampe som ikke er LED, kontakter du et Samsung servicesenter.
- Sett strømkontakten ordentlig inn i støpselet på veggen.

- Ikke bruk skadde strømstøpsler, skadde strømledninger eller løse stikkontakter.
  - Dette kan føre til elektrisk støt eller brann.

Forsiktighetsregler ved bruk

⚠ FORSIKTIG

- Opptint mat må ikke fryses på nytt.
  - Frossen eller tint mat utvikler skadelige bakterier raskere enn fersk mat.
  - Andre gang mat tines, brytes enda flere celler ned, lekker ut fuktighet og endrer produktets integritet.
- Ikke tin kjøtt i romtemperatur.
  - Sikkerheten avhenger av om de rå produktene har blitt riktig håndtert.
- Ikke plassere glass eller flasker eller kullsyreholdige drikker i fryseren.
  - Beholderen kan fryse og brekke, noe som kan resultere i skade.
- Ikke bruk andre ismaskiner enn den som følger med kjøleskapet.
- Hvis du skal være lenge borte hjemmefra (for eksempel på ferie) og ikke skal bruke vann- eller isdispenserene, stenger du vannventilen.
  - Ellers kan det lekke ut vann.

- Hvis du ikke skal bruke kjøleskapet på veldig lang tid (3 uker eller mer), tømmer du kjøleskapet inkludert ismaskinholderen, kobler det fra, stenger vannventilen, tørker av overflødig fuktighet på innsiden av veggene og lar dørene stå åpne for å hindre lukt og mugg.
- For at produktet skal ha best mulig ytelse må du
  - Ikke plassere mat for nærme ventilasjonsåpningene bakerst i kjøleskapet, ettersom det kan hindre luftsirkulasjonen inni kjøleskapet.
  - Pakke matvarene skikkelig inn eller plassere dem i lufttette beholdere før du legger dem i kjøleskapet.
  - Følg med på maksimale oppbevaringstider og utløpsdatoer for frosne matvarer.
  - Du trenger ikke å koble kjøleskapet fra strømforsyningen hvis du skal være borte i under tre uker. Men hvis du skal være borte i mer enn tre uker, fjerner du all maten og isen i ismaskinholderen, kobler fra kjøleskapet, stenger vannventilen, tørker av overflødig fuktighet på innsiden av veggene og lar dørene stå åpne for å hindre lukt og mugg.
- Servicegaranti og modifikasjon.
  - Endringer eller modifikasjoner som utføres av tredjeparter på dette ferdigstilte apparatet, dekkes ikke av Samsungs garantiservice, og Samsung er heller ikke ansvarlig for sikkerhetsproblemer som følger av modifikasjoner som er utført av en tredjepart.

Sikkerhetsinformasjon

- Ikke blokker luftehullene inni kjøleskapet.
  - Hvis luftehullene blokkeres, særlig hvis de blokkeres av en plastpose, kan kjøleskapet bli for sterkt nedkjølt. Hvis en kjøleperiode varer for lenge, kan vannfilteret bli ødelagt og føre til vannlekkasje.
- Ikke bruk andre ismaskiner enn den som følger med kjøleskapet.
- Tørk av overflødig fuktighet fra innsiden og la dørene stå åpne.
  - Ellers kan det utvikle seg lukt og mugg.
- Hvis kjøleskapet er koblet fra strømforsyningen, må du vente minst fem minutter før du kobler det til igjen.
- Når det var vann som gjorde kjøleskapet vått, må du trekke ut strømkontakten og ta kontakt med Samsung Electronics-servicesenter.
- Ikke slå på eller bruk kraft på glassoverflater.
  - Knust glass kan føre til personskader og/eller materielle skader.
- Fyll vanntanken og isbitskuffene med drikkevann (springvann, mineralvann eller renset vann).
  - Ikke fyll tanken med te eller sportsdrikker. Dette kan skade kjøleskapet.
- Pass på så ikke fingrene setter seg fast.
- Hvis det kommer for mye vann i kjøleskapet, kontakter du nærmeste servicesenter.
  - Det medfører risiko for elektrisk støt eller brann.

- Ikke oppbevar vegetabilsk olje i dørhyllene til kjøleskapet. Oljen kan sette seg, noe som gir den dårlig smak og gjøre den vanskelig å bruke. I tillegg kan beholderen lekke og oljen som lekkes ut kan forårsake sprekker i dørhyllen. Etter at du åpner en oljebeholder, er det best å oppbevare den på et kjølig og mørkt sted, slik som i et skap eller spiskammers.
  - Eksempler på vegetabilsk olje: olivenolje, maisolje, druekjerneolje osv.

Forsiktighetsregler ved rengjøring

⚠ FORSIKTIG

- Ikke sprut vann direkte på innsiden eller utsiden av kjøleskapet.
  - Det er risiko for brann eller elektrisk støt.
- Ikke bruk en hårføner til å tørke innsiden av kjøleskapet.
- Ikke plasser et levende lys i kjøleskapet for å fjerne vond lukt.
  - Dette kan føre til elektrisk støt eller brann.
- Ikke spray rengjøringsmidler direkte på displayet.
  - Trykte bokstaver på displayet kan løsne.
- Hvis fremmedlegemer, for eksempel vann, kommer inn i apparatet, må du ta ut strømkontakten og kontakte ditt nærmeste servicesenter.
  - Hvis ikke, kan det føre til elektrisk støt eller brann.

Sikkerhetsinformasjon

- Bruk en ren, tørr klut til å fjerne fremmedlegemer eller støv fra strømkontakten. Ikke bruk en våt eller fuktig klut når du rengjør kontakten.
  - Ellers er det risiko for brann eller elektrisk støt.
- Ikke rengjør apparatet ved å spraye vann direkte på det.
- Ikke bruk benzen, tynner, Clorox eller klorid til rengjøring.
  - Disse kan skade apparatets overflate eller føre til brann.
- Stikk aldri fingre eller andre gjenstander inn i dispenserhullet.
  - Det kan føre til personskade eller materiell skade.
- Trekk ut strømkontakten fra stikkontakten før du rengjør eller utfører vedlikehold på apparatet.
  - Hvis ikke, kan det føre til elektrisk støt eller brann.
- Bruk en ren svamp eller myk klut og mild såpe i varmt vann for å rengjøre kjøleskapet.
- Ikke bruk slipende eller kraftige rengjøringsmidler slik som vindusspray, skuremidler, brennbare væsker, saltsyre, rengjøringsvoks, konsentrerte rengjøringsmidler, blekemidler eller rengjøringsmidler som inneholder petroleumsprodukter på eksterne overflater (dører og kabinettet), plastdeler, dør- og innvendig foringer og pakninger.
  - Disse kan ripe eller skade materialet.
- Ikke rengjør glasshyller eller deksler med varmt vann når de er kalde. Glasshyller kan ødelegges hvis de utsettes for plutselige temperaturendringer eller støt, slik som dunk eller fall.

Kritiske avhendingsadvarsler

⚠ ADVARSEL

- Avhend emballasjematerialet til dette produktet på en miljøvennlig måte.
- Sørg for at ingen av rørene på baksiden av apparatet er skadet før avhending.
- Når du avhender dette kjøleskapet, må du fjerne døren, dørforseglingen og dørhengslene slik at små barn eller dyr ikke kan bli fanget inni det. Barn må ha tilsyn for å sikre at de ikke leker med apparatet. Hvis barnet blir sittende fast inni, kan det bli skadet eller kvalt til døde.
  - Hvis barnet blir sittende fast inni, kan det bli skadet og kvalt til døde.
- Syklopentan brukes i isolasjonen. Gassene i isolasjonsmaterialet krever en spesiell avhendingsprosedyre. Kontakt de lokale myndighetene angående miljømessig, trygg avhending av dette produktet.
- Oppbevar alt emballasjemateriale utenfor barns rekkevidde, ettersom emballasje kan være farlig for barn.
  - Hvis et barn tar en pose over hodet, kan det kveles.

Sikkerhetsinformasjon

Ekstra tips til riktig bruk

- I tilfelle strømbrudd ringer du ditt lokale strømselskap og spør hvor lenge det kommer til å vare.
  - De fleste strømbrudd som korrigeres innen en time eller to, vil ikke påvirke temperaturen i kjøleskapet. Men du bør unngå å åpne døren ofte mens strømmen er borte.
  - Dersom strømbruddet varer i mer enn 24 timer, bør du ta ut og kaste all frossen mat.
- Kjøleskapet vil kanskje ikke fungere som det skal (frossent innhold kan tine eller temperaturen kan bli for varm i frysedelen) hvis det plasseres på et sted over lengre tid hvor temperaturen i luften konstant er lavere enn temperaturene som apparatet er utformet for.
- I noen tilfeller med en bestemt type mat, vil det ha en dårlig effekt på maten å oppbevare den i kjøleskapet.
- Apparatet er frostfritt, noe som betyr at du ikke trenger å avise det manuelt. Dette utføres automatisk.
- Temperaturstigningen under avising samsvarer med ISO-kravene. Men hvis du vil unngå at frosne matvarer oppvarmes for mye når apparatet avises, kan du pakke dem inn i flere lag med avispapir.
- Ikke frys mat som har vært fryst en gang før, og som nå er tint.
- Temperaturen til en del/deler med to stjerner eller rom som har tostjernerssymbolet (**) er noe høyere enn andre fryserdeler.
  Hvilke(n) del/deler eller rom som er merket med to stjerner, kan variere fra produkt til produkt, så du kan se i instruksjonene og/eller oppsettet ved levering.

Instruksjoner om WEEE

Korrekt avhending av dette produktet (Avfall fra elektrisk og elektronisk utstyr) (Gjelder i land med avfallssortering)

Denne merkingen som vises på produktet, dets tilbehør eller dokumentasjon, indikerer at produktet eller det elektroniske tilbehøret (for eksempel lader, headset, USB-kabel) ikke skal kastes sammen med annet husholdningsavfall ved slutten av levetiden. For å hindre potensiell skade på miljøet eller helseskader grunnet ukontrollert avfallsavhending ber vi om at dette avfallet holdes adskilt fra andre typer avfall og resirkuleres på ansvarlig måte for å fremme bærekraftig gjenbruk av materielle ressurser.

Private forbrukere bør kontakte enten forhandleren de kjøpte produktet av, eller lokale myndigheter for detaljer om hvor og hvordan disse artiklene kan resirkuleres på en miljøvennlig måte.

Forretningsbrukere bør kontakte sin leverandør og undersøke vilkårene i kjøpskontrakten. Dette produktet og det elektroniske tilbehøret skal ikke blandes med annet kommersielt avfall som skal kastes.

For mer informasjon om Samsungs miljøengasjement og lovpålagte produktforpliktelser, f.eks. REACH, WEEE eller batterier, kan du gå til siden vår om bærekraftighet på www.samsung.com

(Gjelder bare produkter som selges i europeiske land og i Storbritannia)

Installasjon

Følg disse instruksjonene nøye for å sikre riktig installasjon av kjøleskapet og hindre ulykker før du bruker det.

⚠ **ADVARSEL**

- Bruk kjøleskapet kun til sitt tiltenkte formål som beskrevet i denne håndboken.
- All service må utføres av en kvalifisert tekniker.
- Avhend produktets emballasjemateriell i samsvar med lokale forskrifter.
- For å hindre elektrisk støt kobler du ut strømledningen før du utfører service eller skifter deler.

Kort om kjøleskapet

Det faktiske utseendet på kjøleskapet kan variere, avhengig av modell og land.

Type A

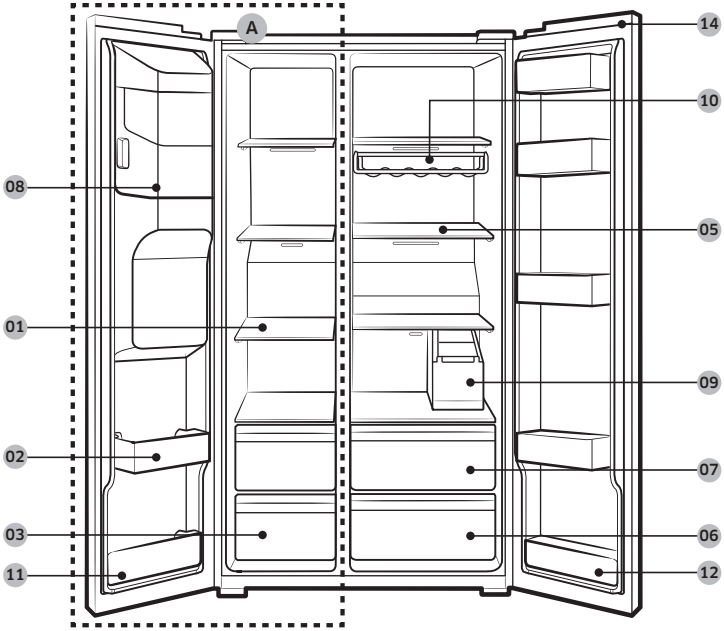

Installasjon

Type B

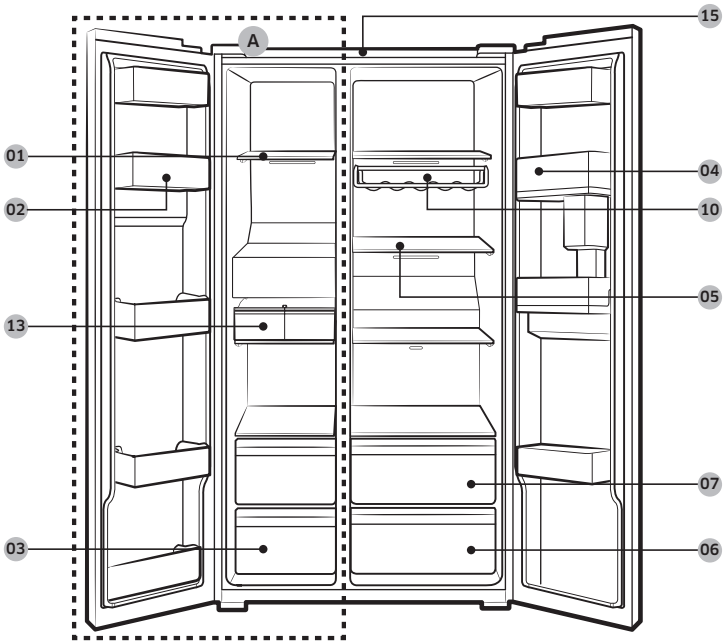

01 Fryserhyller
02 Fryserskuff til flere formål
03 Oppbevaringsskuff for tørket mat og kjøtt
04 Kjøleskapskuff
05 Kjøleskaphyller
06 Grønnsaksskuff
07 Skuff til flere formål
08 Ismaskinholder **
09 Vanntank *
10 Vinstativ *
11 Nederste fryserskuff
12 Nedre kjøleskapskuff *
13 Automatisk ismaskin *
14 Deksel for strømbryter *
15 Maskefilter *

A. Fryser
* Bare gjeldende modeller
** Bare dispensermodeller

MERK

Utformingen på eggbeholderen kan variere fra modell til modell.

⚠ FORSIKTIG

For vanlige modeller må du ikke endre posisjonen til fryserhyllene. Fryserhyllene har forskjellige lengder, og hvis du endrer posisjonene, kan du skade produktet når du lukker døren.

Trinnvis installasjon

TRINN 1 Velg et sted

Krav til stedet:

- Solid, jevnt underlag uten tepper eller gulv som kan hindre ventilasjon
- Ikke i direkte sollys
- Tilstrekkelig plass til å åpne og lukke døren
- Ikke i nærheten av en varmekilde
- Plass til vedlikehold og service

Installasjon

Klarering

Se bildene og tabellen nedenfor for plasskrav ved installasjon.

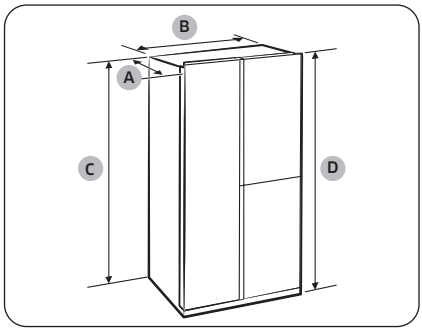

Dybde "A"	726
Bredde "B"	912
Høyde "C"	1746
Samlet høyde "D"	1784

(enhet: mm)

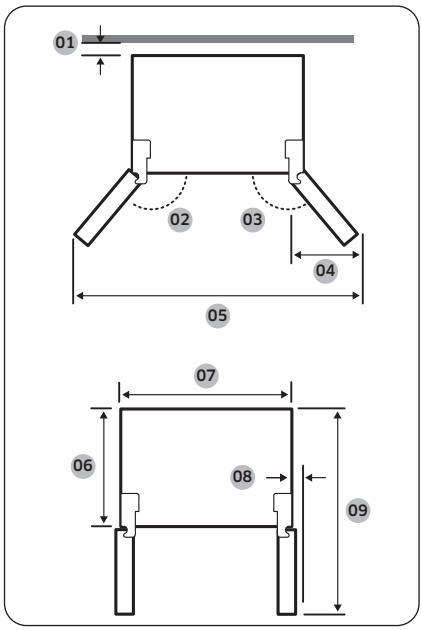

01	mer enn 50 mm anbefales
02	165°
03	170°
04	564 mm
05	1730 mm
06	620 mm
07	912 mm
08	30 mm (uten håndtak)
09	1175 mm

MERK

Målene i tabellen over kan variere, avhengig av målemetoden.

TRINN 2 Romdeling (bare gjeldende modeller)

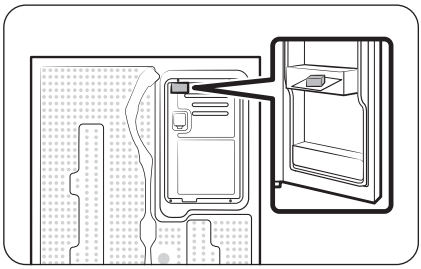

1. Åpne døren og finn det medfølgende avstandsstykket.
2. Pakk ut avstandsstykket og fest det til baksiden av kjøleskapet som vist. Det hjelper til med å ventilere luft til den bakre veggen og reduserer strømforbruket.

TRINN 3 Underlag

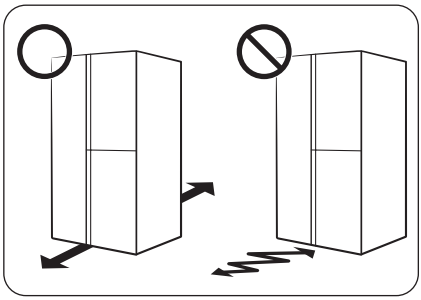

- Underlaget kjøleskapet installeres på må tåle et fullt kjøleskap.
- For å beskytte gulvet plasserer du en stor bit papp på hvert av kjøleskapets bein.
- Når kjøleskapet er i sin endelige posisjon, må du ikke flytte det med mindre det er nødvendig, for å beskytte gulvet. Hvis du må flytte det, bruker du et tykt papir eller tøy, som for eksempel gamle tepper, under det.

MERK

Hvis kjøleskapet ikke kommer gjennom åpningen på grunn av størrelsen, kan du se Dørfjerning i åpninger-delen i Installasjon-kapitlet.

Installasjon

TRINN 4 Justere justeringsføttene

Justere fronthøyden

⚠ **FORSIKTIG**

- Kjøleskapet må stå rett på et flatt, solid gulv. Hvis ikke kan det føre til skader på kjøleskapet eller fysiske skader.
- Justeringen må utføres med tomt kjøleskap. Sørg for at det ikke er noen matvarer i kjøleskapet.
- Av sikkerhetsmessige årsaker justerer du forsiden litt høyere enn baksiden.

Kjøleskapet kan nivelleres med fotfrontene som har en spesialskrue (nivelleringsskrue) til nivelleringsformål. Bruk en flat skrutrekker til justeringen.

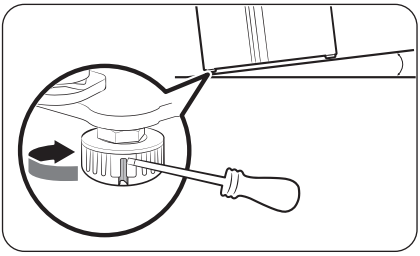

Slik justerer du høyden på frysersiden:
Sett inn en flat skrutrekker i nivelleringsskruen på frysersidens fotfront. Skru skruen med klokken for å heve eller skru den mot klokken for å senke.

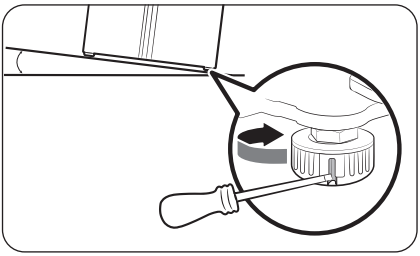

Slik justerer du høyden på kjøleskapsiden:
Sett inn en flat skrutrekker i nivelleringsskruen på kjøleskapssidens fotfront. Skru skruen med klokken for å heve eller skru den mot klokken for å senke.

Justere høyden på baksiden (kun gjeldende modeller)

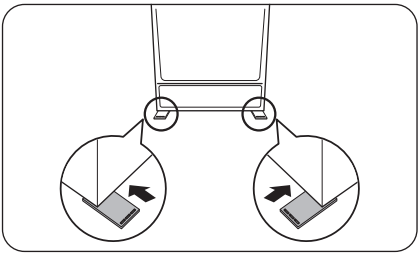

Hvis du må heve baksiden av kjøleskapet for å få det i vater, kan du bruke medfølgende plate(r) for nivåjustering. Følg disse instruksjonene for å heve baksiden av kjøleskapet.

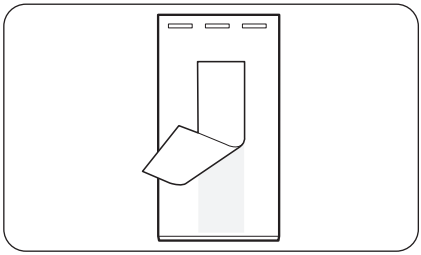

1. Velg posisjonen på gulvet der du trenger å feste platen for nivåjustering.
2. Ta av den dobbeltsidige tapen på bunnen av platen for nivåjustering.

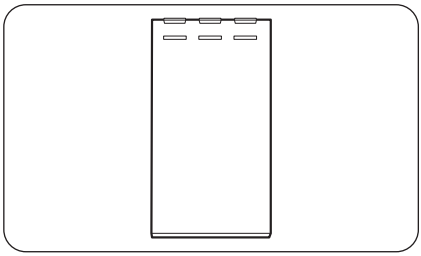

3. Fest platen for nivåjustering til gulvet.

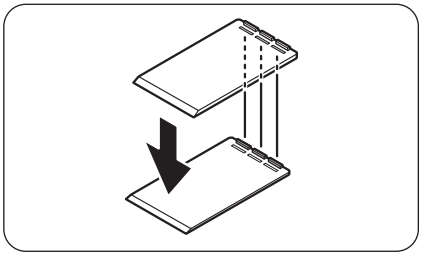

4. Hvis du trenger å heve bakhøyden enda mer, kan du feste enda en plate for nivåjustering oppå den første platen for nivåjustering.

MERK

- Du kan hoppe over dette trinnet hvis du kan vatre kjøleskapet ved hjelp av én plate.
- Pass på at rillene på den første justeringsplaten settes inn i sporene på den andre platen for nivåjustering.

Installasjon

TRINN 5 Juster dørhøyden i tillegg til døråpningen.

Slik justerer du høyden på en dør

Høyden på en dør kan justeres med klemmemutteren og høydemutteren nederst på forsiden av hver dør.

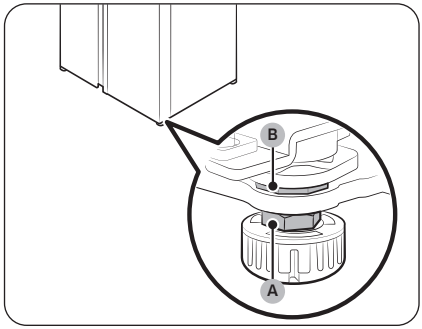

1. Åpne døren for å justere den, og finn de to mutterne (A) og (B) nederst på forsiden av døren.

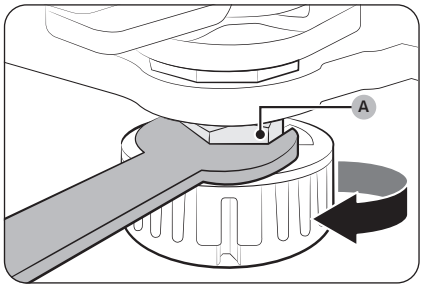

2. Med en 19 mm skiftenøkkel (vedlagt) vrir du klemmemutteren (A) med klokken for å løsne den. Deretter åpner du døren og gjør følgende på innsiden av døren.
   - Du hever døren ved å vri høydemutteren (B) mot klokken.
   - Du senker døren ved å vri høydemutteren (B) med klokken.

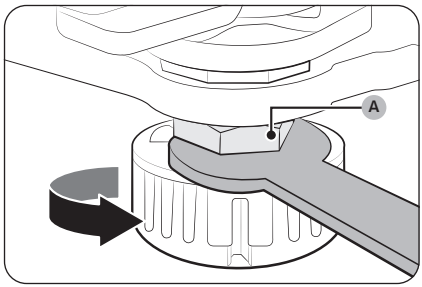

3. Når du er ferdig, strammer du klemmemutteren (A) ved å vri den mot klokken.

TRINN 6 Koble til vanndispenserslangen (bare gjeldende modeller)

Deler og verktøy som kreves

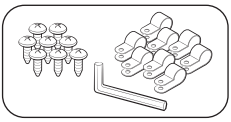

Vannslangefeste og skruer

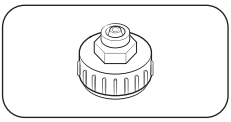

Overgang (24 mm)

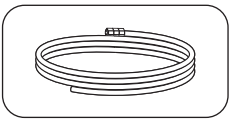

Vannslange

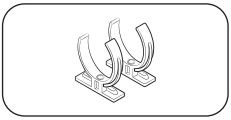

Vannfilterets låseklemme

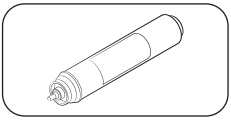

Vannfilter

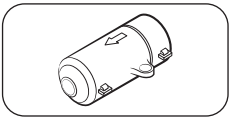

Sjekk ventil

Installasjon (ekstern dispenserslange)

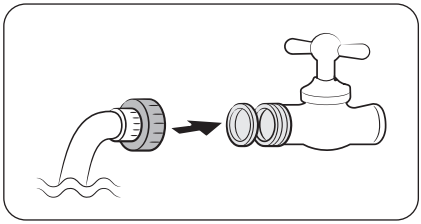

1. Monter vannslangen med koblinger.
2. Lukke hovedvannforsyningen, og lukk deretter vannkranen.
3. Koble koblingen til kaldtvannskranen.

⚠ **FORSIKTIG**

- Sørg for å koble koblingen til kaldtvannskranen. Tilkobling til varmtvannskranen kan føre til at vannfilteret blir tilstoppet og ikke fungerer som det skal.
- Garantien for kjøleskapet dekker ikke installasjon av vannslangen. Du dekker selv kostnadene for installasjonen av vannslangen med mindre installasjonsgebyret er inkludert i forhandlerprisen.
- Samsung påtar seg ikke noe ansvar for installasjonen av vannslangen. Hvis det oppstår en vannlekkasje, kontakter du installatøren av vannslangen.
- Vannslangen må repareres av en kvalifisert person. Hvis det oppstår en vannlekkasje, kontakter du et lokalt Samsung-servicesenter eller installatøren av vannslangen.

Installasjon

TRINN 7 Koble til en vannkilde (bare gjeldende modeller)

⚠ **FORSIKTIG**

- Vannslangen må kobles til av en kvalifisert tekniker.
- Garantien for kjøleskapet dekker ikke installasjon av vannslangen. Du dekker selv kostnadene for installasjonen av vannslangen med mindre installasjonsgebyret er inkludert i forhandlerprisen.
- Samsung påtar seg ikke noe ansvar for installasjonen av vannslangen. Hvis det oppstår en vannlekkasje, kontakter du installatøren av vannslangen.

Koble kaldtvannsrøret til vannfiltreringsslangen

⚠ **FORSIKTIG**

- Sørg for at vannfiltreringsslangen er koblet til et rør med kaldt drikkevann. Hvis den kobles til varmtvannsrøret, kan det oppstå feil på vannfilteret.

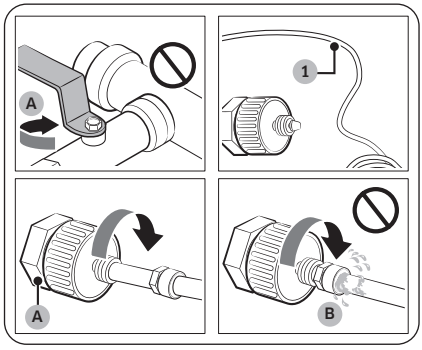

A. Steng hovedvannkranen
B. Ingen avstand

1. Steng av vannforsyningen ved å stenge hovedvannventilen.
2. Finn vannrøret (1) til det kalde drikkevannet.
3. Følg vannslangeinstallasjonen for å koble til vannrøret.

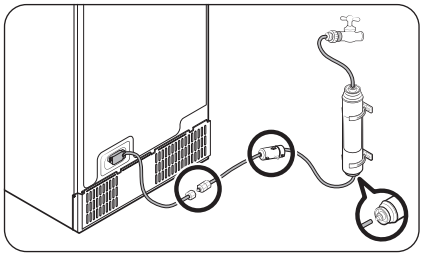

MERK

Nye slangesett som følger med apparatet, skal brukes, og gamle slangesett må ikke brukes på nytt.

Koble vannfiltreringsslangen til vannslangen

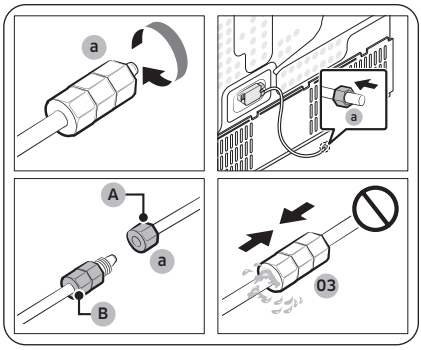

A. Vannslange fra enhet
B. Vannslange fra sett

1. Løsne og fjern **kompresjonsmutteren (a)** fra vannslangen på kjøleskapet, og sett den inn i vannfiltreringsslangen.
2. Stram **kompresjonsmutteren (a)** for å koble til vannfiltreringsslangen og vannslangen.
3. Åpne hovedvannventilen og sjekk etter lekkasjer.
4. Hvis det ikke er noen lekkasjer, skyller du med cirka 10 liter vann eller lar vannet renne i 6–7 minutter før du faktisk bruker kjøleskapet, for å fjerne urenheter inni vannfiltreringssystemet.

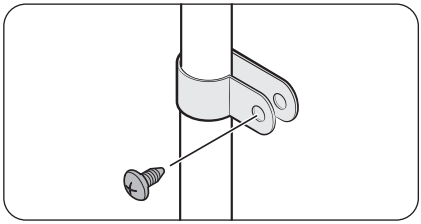

5. Fest vannslangen til en vask eller en vegg med en klemme.

⚠ **FORSIKTIG**

- Ikke stram vannslangen for mye. Sørg for at vannslangen ikke er bøyd eller klemt.
- Ikke monter vannledningen på noen del av kjøleskapet. Dette kan skade kjøleskapet.

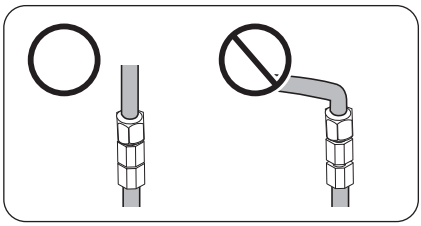

MERK

Hvis du må flytte på kjøleskapet etter at du har koblet til vannslangen, pass på at den tilsluttede delen av vannslangen er rett.

Installasjon

Reparere vannslangen

⚠ FORSIKTIG

Vannslangen må repareres av en kvalifisert person. Hvis det oppstår en vannlekkasje, kontakter du et lokalt Samsung-servicesenter eller installatøren av vannslangen.

Omvendt osmosesystem for vannfiltrering

Vanntrykket i vannforsyningssystemet til et omvendt osmosesystem for vannfiltrering må være mellom 241 kPA og 827 kPa.

Vanntrykket i omvendt osmosesystem for vannfiltrering til kjøleskapets kaldtvannsslange må være minst 276 kPa. Hvis vanntrykket er under det spesifiserte:

- Sjekk om sedimentfilteret i det omvendte osmosesystemet er blokkert. Skift ut filteret om nødvendig.
- Fyll vanntanken i det omvendte osmosesystemet med vann igjen.
- Hvis kjøleskapet er utstyrt med et vannfilter, kan dette ytterligere redusere vanntrykket når det brukes sammen med et omvendt osmosesystem. Fjern i så fall vannfilteret.

Kontakt en sertifisert rørlegger for mer informasjon eller for service.

MERK

VANNFILTER MÅ VÆRE INSTALLERT.

- Påse at du installerer et vannfilter.
- Hvis et vannfilter ikke installeres kan dette føre til at små fremmedlegemer (sand, kalk) i vannet kontinuering kommer inn i vanntilførselen og kan potensielt forårsake defekter i vanntilførselssystemet.

Bestille et nytt filter

For å kjøpe et nytt vannfilter (deletype: **HAFEX/EXP**) kontakter du et lokalt Samsung-servicesenter.

Montere vannfilteret på plass

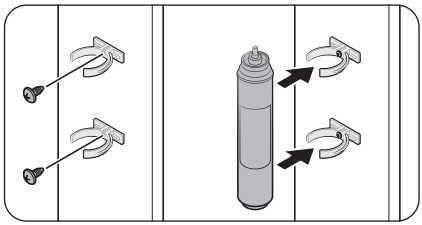

1. Fest **låseklemmene** (x2) i riktige posisjoner, for eksempel under vasken. Fest deretter **låseklemmene** skikkelig med skruer.
2. Sett **vannfilteret** inn i den øverste og nederste klemmen i riktig retning. Sørg for å sjekke den vertikale retningen på **vannfilteret**.

MERK

Hvis filteret er installert horisontalt, kan det være igjen vann i filteret. Derfor anbefales vertikal installasjon.

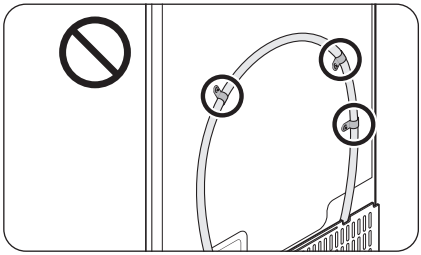

⚠ **FORSIKTIG**

Ikke monter vannfilteret på noen del av kjøleskapet. Dette kan skade kjøleskapet.

Vannfilterutskiftning (bare gjeldende modeller)

⚠ **FORSIKTIG**

- Ikke bruk vannfiltre fra trejdeparter. Bruk bare Samsung-produserte eller -godkjente filtre.
- Ikke-godkjente filtre kan lekke og føre til skader på kjøleskapet og gi elektrisk støt. Samsung påtar seg ikke noe ansvar for skader som kan oppstå som et resultat av bruk av tredjeparters vannfiltre.
- Bytt ut vannfilter-ikonet ( ) blinker når det er på tide å bytte vannfilter.

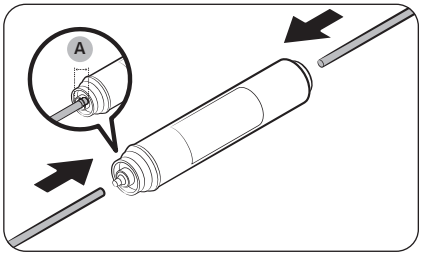

1. Steng hovedvannforsyningen.
2. Koble vannforsyningsslangen til inntakssiden av filteret til enden.
3. Koble dispenserslangen til utslippssiden av filteret. Innføringsdybden for vannslangen (A) er 18 mm.

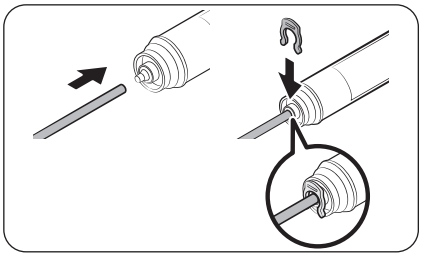

4. Sjekk om det er noen lekkasjer. Hvis ikke fester du slangene med klemmene.
5. Sett vannfilteret tilbake på plass og fest det med klemmene.
6. Tilbakestill bytt ut vannfilter-alarmen. (For detaljerte instruksjoner, se «Tilbakestille eller avvise alarmen for utbytting av vannfilter (bare gjeldende modeller)»-delen på side 55.)
7. Når utskiftningen er fullført, skyller du 10 liter vann (eller lar vannet renne i 6–7 minutter) for å fjerne urenheter fra vannslangen.

Installasjon

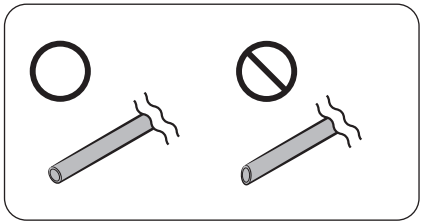

⚠ **FORSIKTIG**

Når du justerer lengden på vannslangen må du sørge for å jevne ut snittflaten i en rett vinkel. Dette for å hindre vannlekkasje.

MERK

- Et nylig installert filter kan føre til at vanndispenseren spruter litt vann. Dette er fordi det har kommet luft inn i vannslangen.
- Denne utskiftningsprosessen kan medføre at det drypper vann fra kjøleskapet på gulvet. Hvis dette skjer, tørker du opp med tørre kluter.

TRINN 8 Første innstillinger

Kjøleskapet skal være fullt funksjonelt når du har fullført disse trinnene.

1. Koble strømledningen til stikkontakten for å slå på kjøleskapet.
2. Åpne døren og sjekk om den innvendige lampen lyser.
3. Velg den laveste temperaturen og vent i omtrent én time. Da vil fryseren bli litt kaldere, og motoren vil gå jevnt.
4. Vent til kjøleskapet når angitt temperatur. Nå er kjøleskapet klart til bruk.

TRINN 9 Siste sjekk

Når installasjonen er fullført, bekrefter du at:

- Kjøleskapet er koblet til et strømuttak og er skikkelig jordet.
- Kjøleskapet er installert på et flatt, jevnt underlag med passende klarering fra veggen eller skapet.
- Kjøleskapet er i vater og står støtt på gulvet.
- Døren åpnes og lukkes fritt, og den innvendige lampen slår seg automatisk på når døren åpnes.

Dørfjerning i åpninger

Hvis kjøleskapet ikke kan passere gjennom åpningen på grunn av størrelsen, følger du disse instruksjonene:

Verktøy som kreves (medfølger ikke)

Disse verktøyene kreves for å fjerne dørene.

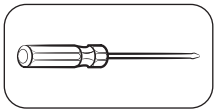

Phillips skrutrekker

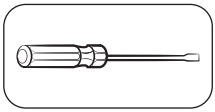

En flat skrutrekker

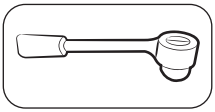

Pipenøkkel (10 mm)

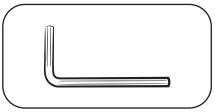

Allen-nøkkel (5 mm)

Koble fra vannslangen

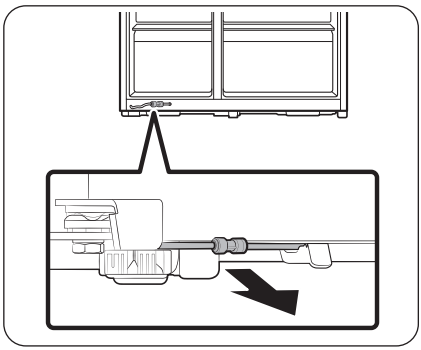

1. Fra bunnen av kjøleskapet drar du ut vannslangen til forsiden.

MERK

Kjøleskapets vannslange er en vannsirkulasjonsslange som kobles til mellom vannrøret fra vannkilden og slangene fra vannfiltreringssystemet til kjøleskapet.

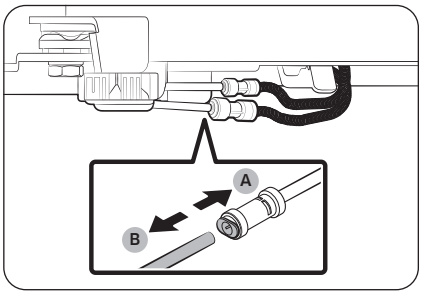

2. For å koble fra slangene trykker du på og holder inn **kragen (A)** og løsner **vannslangen (B)**.

⚠ FORSIKTIG

Ikke bruk for mye kraft mot koblingen. Den kan gå i stykker.

Installasjon

Løsne dørene

⚠ FORSIKTIG

Døren kan falle av eller ned og bli skadet underveis i disse trinnene. For å hindre en ulykke, er du ekstremt forsiktig når du utfører disse trinnene.

Type A-modeller

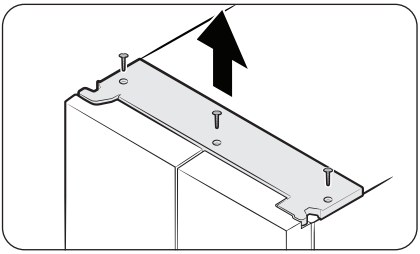

Type B-modeller

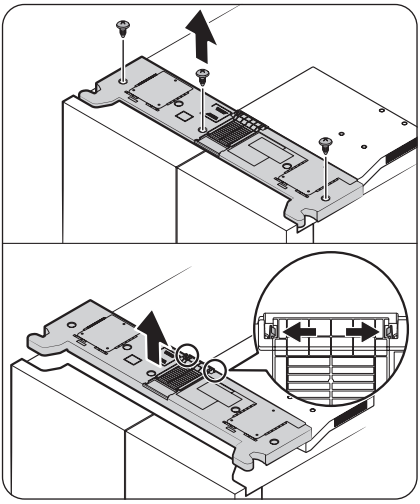

1. Fjern det øverste dekselet mens dørene er lukket.
   Fjerningsmetoden varierer avhengig av typen av øverste deksel.
   - Type A: Bruk en Phillips skrutrekker for å fjerne skruene, deretter løfter du opp det øverste dekselet for å fjerne det.
   - Type B: Bruk en Phillips skrutrekker til å fjerne skruene, dytt låsetappene ut for å løsne øverste deksel fra kanaldekselet, deretter løfter du øverste deksel for å fjerne det.

MERK

Antall skruer kan variere avhengig av modellen.

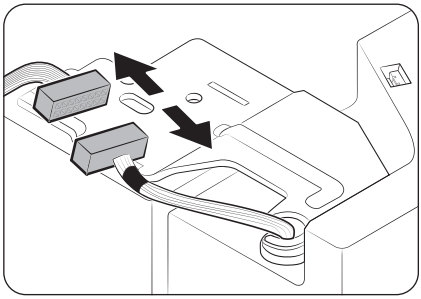

2. Koble fra det elektriske ledningsnettet.

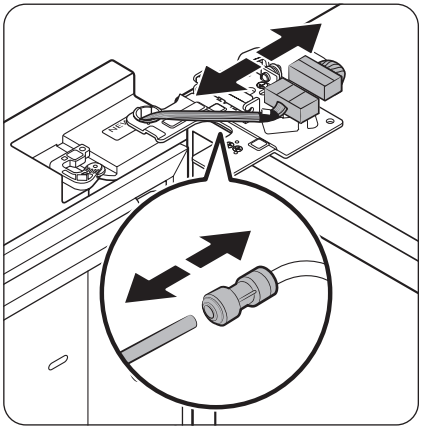

3. Løsne de to ledningskoblingene på den venstre døren. Posisjonen til koblingene varierer avhengig av modellen.

⚠ **FORSIKTIG**

- Ikke fjern begge dørene samtidig. Sørg for å fjerne en dør av gangen. Ellers kan en av dørene falle og føre til fysisk skade.
- Sørg for at kjøleskapet er slått av før du kobler fra koblingene.

4. Koble fra vannrøret fra koplingen på venstre dør som vist.

- Dette trinnet gjelder ikke for modellene uten AutoFill Pitcher (Fyll vannkanne automatisk) og vanndispenseren.

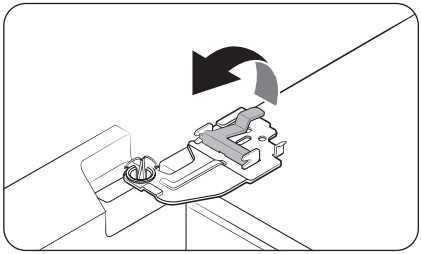

5. Løft klemmen forsiktig.

MERK

For å hindre skader på klemmen eller personer, må du ikke løfte klemmen brått.

Installasjon

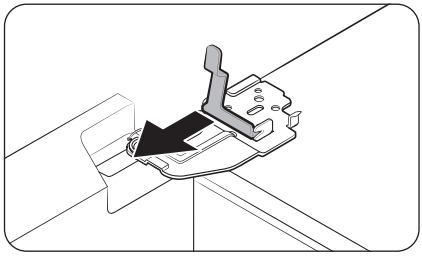

6. Dra klemmen opp for å fjerne den.

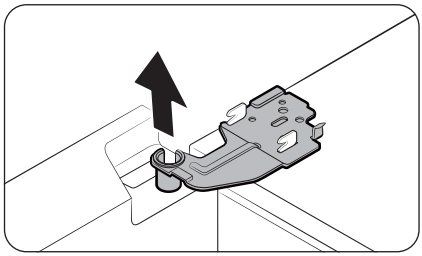

7. Åpne døren 90 grader. Mens du holder døren tar du av hengselet.

⚠ **FORSIKTIG**

Hvis du fjerner hengselet uten å holde i døren, kan døren falle og føre til skader.

For å feste døren igjen

Når du har flyttet kjøleskapet til sin endelige plassering, fester du døren igjen ved å følge instruksjonene for fjerning i motsatt rekkefølge.

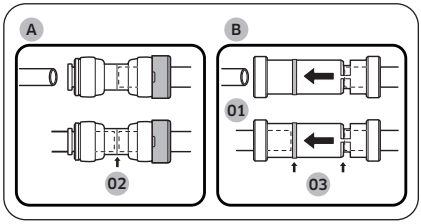

01 Dispenser
02 Midten av gjennomsiktig overgang
03 Ledelinjer

⚠ **FORSIKTIG**

For å forhindre vannlekkasje fra dispenser må vannledningen være fullstendig tilkoblet. Pass på at begge vannslangene er satt inn helt til midten av den gjennomsiktige **overgangen (A)** eller **ledelinjene (B)**.

Installasjon

Feste dørene på nytt

⚠ **FORSIKTIG**

- Før du fester dørene på nytt, må du koble til alle elektriske tilkoblinger riktig.
- Fryserdøren må festes på nytt før kjøleskapsdøren.
- Vær forsiktig når du tar av døren slik at den ikke faller over deg.
- Vær forsiktig så du ikke lager skraper.

1. Hold fryserdøren og fest den til hengselen nederst på kjøleskapet.

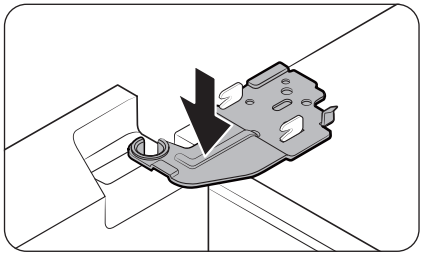

2. Sett det øverste hengselet i posisjonen igjen og sett det deretter inn i hullet på døren.

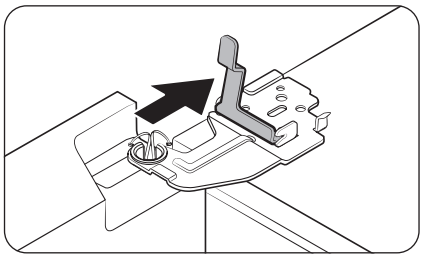

3. Sett inn klemmen i pilretningen.

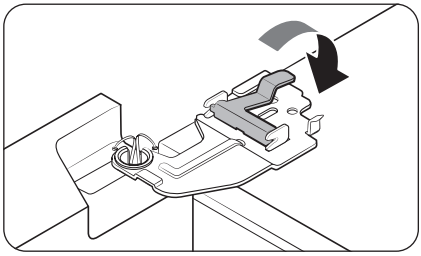

4. Trykk på klemmen som vist.

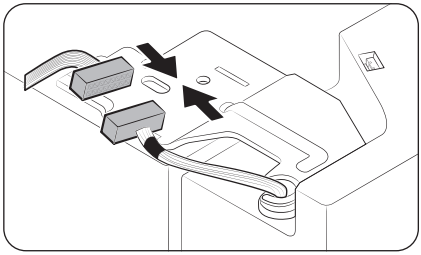

5. Koble til det elektriske ledningsnettet.

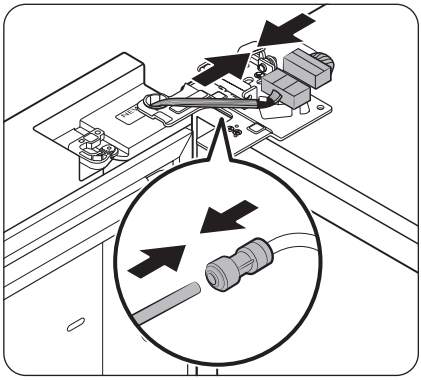

6. Koble til kabelkoblingene.

⚠ **FORSIKTIG**

- Sørg for at kabelkoblingene er riktig koblet til. Ellers fungerer ikke skjermen.

7. Koble til vannrøret.

- Dette trinnet gjelder ikke for modellene uten AutoFill Pitcher (Fyll vannkanne automatisk) og vanndispenseren.

⚠ **FORSIKTIG**

- For å hindre vannlekkasjer må du sørge for at de røde klipsene strammer koplingen skikkelig.
- Hold klipsene utenfor barns rekkevidde.

Type A-modeller

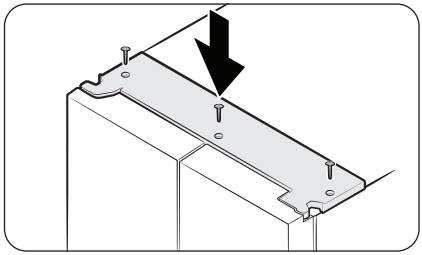

Type B-modeller

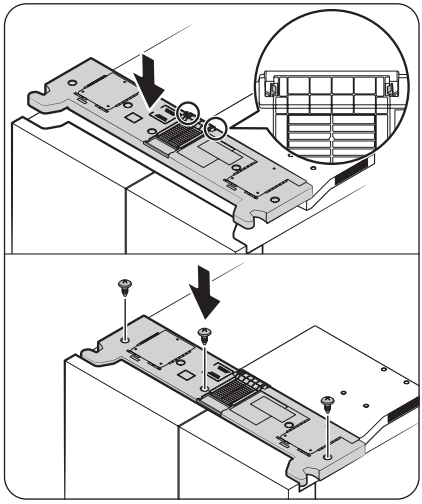

8. Fest det øverste dekselet med frontsiden først, og trykk deretter ned på baksiden for å sette det i posisjon. Deretter strammer du skruene.
   - For type B-modeller: Sikre at låsetappene er godt festet med kanaldekselet før du strammer skruene.

MERK

Antall skruer kan variere avhengig av modellen.

Drift

Hovedpanel

Det faktiske utseendet til hovedpanelet kan avvike fra figuren og hovedpaneldesignet kan endres uten varsel.

Generell type

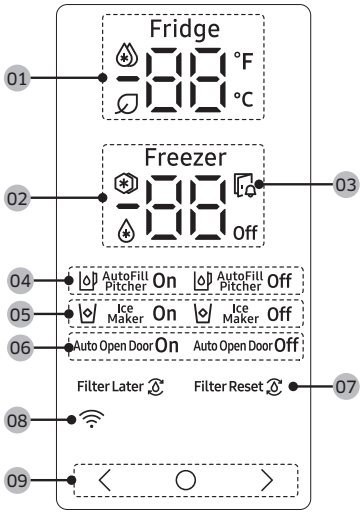

01 Kjøleskapsindikator	• Viser gjeldende eller ønsket temperatur på kjøleskapet. • indikerer at Power Cool (Hurtigkjøler)-funksjonen er på. • -ikonet vises når AI Energy Mode er aktiv. Du kan slå AI Energy Mode på eller av i SmartThings-appen. (bare gjeldende modeller)
02 Fryserindikator	• Viser gjeldende eller ønsket temperatur på fryseren. • indikerer at Power Freeze (Hurtigfrys)-funksjonen er på. • indikerer at fryseren opererer i Fridge (Kjøleskap)-modus. (Bare gjeldende modeller.) • **Off** indikerer at fryseren er av. (Bare gjeldende modeller.)
03 Dør åpen-indikator	Denne indikatoren blinker med en alarm hvis døren blir stående åpen i mer enn 2 minutter.

04 Fyll vannkanne automatisk (bare gjeldende modeller)	AutoFill Pitcher (Fyll vannkanne automatisk) har 2 indikatorer (AutoFill Pitcher (Fyll vannkanne automatisk) On (På) / Off (Av)) for å indikere driftsstatusen. • Når automatisk fylling er aktivert, slår den tilhørende indikatoren (AutoFill Pitcher On (Fyll vannkanne automatisk på)) seg på. • Når automatisk fylling er deaktivert, slår den tilhørende indikatoren (AutoFill Pitcher Off (Fyll vannkanne automatisk av)) seg av. • For å aktivere AutoFill Pitcher (Fyll vannkanne automatisk), må du slå på AutoFill Pitcher (Fyll vannkanne automatisk).
05 Ismaskinindikator	• Viser statusen til ismaskinen. • Du må slå ismaskinen på for å lage is.
06 Indikator for automatisk åpning av døren (bare gjeldende modeller)	• Viser status for funksjonen Auto Open Door (Automatisk åpning av døren). • For å aktivere funksjonen Auto open door (Automatisk åpning av døren), må du skru på funksjonen Auto Open Door (Automatisk åpning av døren) (Du finner mer informasjon i **Slå funksjonen for automatisk åpning av døren på eller av (bare gjeldende modeller)**-delen på side **56**.)
07 Vannfilterindikator (bare gjeldende modeller)	• indikerer at vannfilteret må byttes ut. • Når du ser -ikonet, kan du bytte ut vannfilteret og tilbakestille bytt vannfilter-alarmen, eller avvise alarmen og bytte filteret senere. (Du finner mer informasjon i «**Tilbakestille eller avvise alarmen for utbytting av vannfilter (bare gjeldende modeller)**»-delen på side **55**.
08 Indikator for nettverkstilkobling	• Dette ikonet indikerer at kjøleskapet er koblet til et nettverk. • Du kan kontrollere og overvåke kjøleskapet på SmartThings-appen. Du finner mer informasjon i **SmartThings (bare gjeldende modeller)**-delen.
09 Knapper	• Når skjermen er av, trykker du på en knapp for å vekke skjermen. • Bruk ○ til å velge kjøleskap eller fryser og 〈 eller 〉 for å velge ønsket temperatur eller funksjon for det valgte rommet.

MERK

- Kontrollpanelet er utformet for å være av når kjøleskapet ikke er i bruk. Det blir bare aktivt og lyser når du åpner døren eller trykker på knappene.
- Hvis døren står åpen i fem minutter, blinker de interne lysene i fem minutter og slår seg deretter av. Dette er for å varsle døvede og hørselshemmede brukere om at en dør er åpen. Merk at dette er en normal funksjon.

Stille inn ønsket temperatur eller funksjon

1. Trykk på en knapp (<, ○ eller >) for å vekke skjermen.
   - Dette trinnet gjelder kanskje ikke for noen av modellene.
2. Trykk på ○ for å velge kjøleskap eller fryser.
   - Indikatoren for det valgte rommet blinker.
   - Grader Celsius-symbolet (°C) blinker ikke.
3. Trykk på < eller > for å velge ønsket temperatur eller funksjon.
   - Se tabellen for tilgjengelig valg for hvert rom.

Fridge (Kjøleskap)	• Tilgjengelig valg: (Power Cool (Hurtigkjøler)) ↔ 1 °C ↔ 2 °C ↔ 3 °C ↔ 4 °C ↔ 5 °C ↔ 6 °C ↔ 7 °C ↔ (Vacation (Ferie)) • Power Cool (Hurtigkjøler) fremskynder kjøleprosessen til maksimal viftehastighet. Kjøleskapet fortsetter å gå på full hastighet i to og en halv time før det går tilbake til forrige temperatur. • Hvis du skal på ferie eller forretningsreise, eller hvis du ikke skal bruke kjøleskapet over lengre tid, bruker du modusen Vacation (Ferie). Kjøleskapets temperatur blir holdt under 15 °C, men fryseren forblir aktiv og uendret.

Freezer (Fryser)	• Tilgjengelig valg: (Power Freeze (Hurtigfrys)) ↔ -23 °C ↔ -22 °C ↔ -21 °C ↔ -20 °C ↔ -19 °C ↔ -18 °C ↔ -17 °C ↔ -16 °C ↔ -15 °C ↔ (Fridge (Kjøleskap)) ↔ Off • Power Freeze (Hurtigfrys) fremskynder fryseprosessen til maksimal viftehastighet. Fryseren fortsetter å gå på full hastighet i 50 timer før den går tilbake til forrige temperatur. Når du skal fryse store mengder mat, aktiverer du Power Freeze (Hurtigfrys) i minst 20 timer før du legger mat i fryseren. • Hvis du velger (Fridge (Kjøleskap)), opererer fryseren som et kjøleskap og temperaturinnstillingen endres til 3 °C. • Hvis du velger Off, slås fryseren av. • Tøm isbøtten før du velger (Fridge (Kjøleskap)) eller Off. 15 sekunder etter at du har valgt (Fridge (Kjøleskap)) eller Off, vil ismaskinen begynne å dispensere eventuell is som er igjen i isbøtten. • Modusene (Fridge (kjøleskap)) og Off er ikke tilgjengelige for noen modeller. ⚠ **ADVARSEL** • Ikke sett en glassflaske som inneholder væske inn i fryseren når den er i kjøleskapmodus. Når du avvelger Fridge (Kjøleskap)-modusen, og fryseren går tilbake til frysermodus, vil væsken i glassflasken fryse, noe som kan føre til at glassflasken sprekker eller ødelegges i fryseren. • Pass på at du fjerner frosne matvarer fra fryseren før du velger Fridge (Kjøleskap)-modus. Frosne matvarer vil tine og ødelegges etter hvert som temperaturen øker. • Pass på at du fjerner matvarer du ikke ønsker å fryse før du avvelger Fridge (Kjøleskap)-modusen og bruker fryseren til å fryse. **MERK** • Når du bruker Power Freeze (Hurtigfrys)-funksjonen økes strømforbruket til kjøleskapet. Husk å slå den av når du ikke trenger den, slik at fryseren gjenopptar den opprinnelige temperaturinnstillingen. • Når fryseren er satt i Av-modus, holdes frysertemperaturen under 15 °C, men kjøleskapet forblir aktiv slik det er stilt inn tidligere. • Ikke oppbevar matvarer eller drikkevarer i kjøleskapet når fryseren er satt til Off. • Hvis du skal bruke fryseren i fryser-modus, anbefaler vi sterkt at du bruker plastbeholdere for lagring av matvarer, spesielt grønnsaker.

4. Hold den inne i fem sekunder for å bekrefte valget.
- Indikatoren for det valgte rommet slutter å blinke.

MERK

Bruk av Power Cool (Hurtigkjøler)- eller Power Freeze (Hurtigfrys) øker strømforbruket.

Slå Fyll vannkanne automatisk på eller av (bare gjeldende modeller)

Du kan slå på eller av Fyll vannkanne automatisk i kjøleskapet.

1. Trykk på en knapp (〈, ◯ eller 〉) for å vekke skjermen.
   - Dette trinnet gjelder kanskje ikke for noen av modellene.
2. Trykk på ◯ til indikatoren for Fyll vannkanne automatisk blinker.
3. Trykk på 〈 eller 〉 for å slå Fyll vannkanne automatisk på eller av.
   - Trykk på 〈 for å slå den på.
   - Trykk på 〉 for å slå den av.
4. Vent i fem sekunder eller trykk på ◯ for å bekrefte valget.
   - Indikatoren for Fyll vannkanne automatisk slutter å blinke.

Slå på eller av ismaskinen

Du kan slå den automatiske ismaskinen i fryseren av eller på.

1. Trykk på en knapp (〈, ◯ eller 〉) for å vekke skjermen.
   - Dette trinnet gjelder kanskje ikke for noen av modellene.
2. Trykk på ◯ helt til indikatoren for ismaskinen blinker.
3. Trykk på 〈 eller 〉 for å slå ismaskinen av eller på.
   - Trykk på 〈 for å slå den på.
   - Trykk på 〉 for å slå den av.
4. Vent i fem sekunder eller trykk på ◯ for å bekrefte valget.
   - Ice Maker (Ismaskin)-indikatoren slutter å blinke.

Tilbakestille eller avvise alarmen for utbytting av vannfilter (bare gjeldende modeller)

Bytt ut vannfilter-ikonet (🔄) blinker for å varsle brukeren om at det er på tide å bytte vannfilter. Du kan bytte ut vannfilteret øyeblikkelig og tilbakestille bytt ut vannfilter-alarmen, eller avvise alarmen hvis du vil bytte vannfilter senere.

1. Trykk på knappen (〈, ◯ eller 〉) for å vekke skjermen.
   - Dette trinnet gjelder kanskje ikke for noen av modellene.
2. Trykk på ◯ helt til indikatoren for Water Filter (Vannfilter) blinker.
3. Trykk på 〈 eller 〉 for å tilbakestille eller avvise bytt ut vannfilter-alarmen.
   - Trykk på 〈 hvis du vil bytte vannfilter senere og avvise alarmen.
   - Trykk på 〉 hvis du har byttet vannfilter og vil tilbakestille bytt ut vannfilter-alarmen.
4. Vent i fem sekunder eller trykk på ◯ for å bekrefte valget.
   - Water Filter (Vannfilter)-indikatoren slutter å blinke.

Drift

Slå funksjonen for automatisk åpning av døren på eller av (bare gjeldende modeller)

Du kan slå funksjonen Auto Open Door (Automatisk åpning av døren) på eller av.

1. Trykk på knappen (〈 , ◯ eller 〉) for å vekke skjermen.
   - Dette trinnet gjelder kanskje ikke for noen av modellene.
2. Trykk på ◯ helt til indikatoren for Auto Open Door (Automatisk åpning av døren) blinker.
3. Trykk på 〈 eller 〉 for å slå funksjonen på eller av.
   - Trykk på 〈 for å slå den på.
   - Trykk på 〉 for å slå den av.
4. Vent i fem sekunder eller trykk på ◯ for å bekrefte valget.
   - Indikatoren for Auto Open Door (Automatisk åpning av døren) slutter å blinke.

Slå Wi-Fi på eller av (bare gjeldende modeller)

For å slå Wi-Fi på eller av, trykker du på og holder inne ◯ eller 〉 i 10 sekunder. Skjermen viser Wi-Fi-statusen i 5 sekunder (som angitt i figuren).

Wi-Fi på

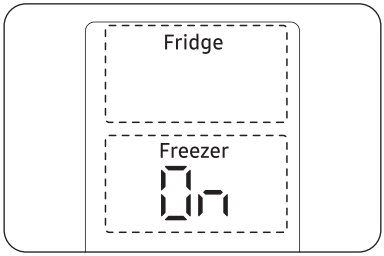

Wi-Fi av

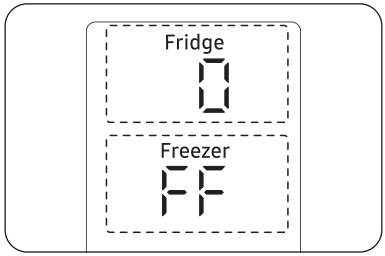

MERK

- Du må slå på Wi-Fi for å koble kjøleskapet til SmartThings-appen.
- Du finner mer informasjon i SmartThings (bare gjeldende modeller)-delen.

Family Hub-type

Startskjerm

MERK

- For mer informasjon om andre menyer og apper som er tilgjengelige på kjølekapsappen kan du se den elektroniske brukerhåndboken til kjøleskapet.
- Innholdet i apper og widgeter eller deres design kan endres, eller brukerstøtte kan opphøre uten forvarsel, avhengig av innholdsleverandørens retningslinjer.
- Barn må ikke bruke kjøleskapets funksjoner, apper og tjenester uten tilsyn fra voksne.
- Mindreåriges bruk av apparatet må følges med på av voksne.

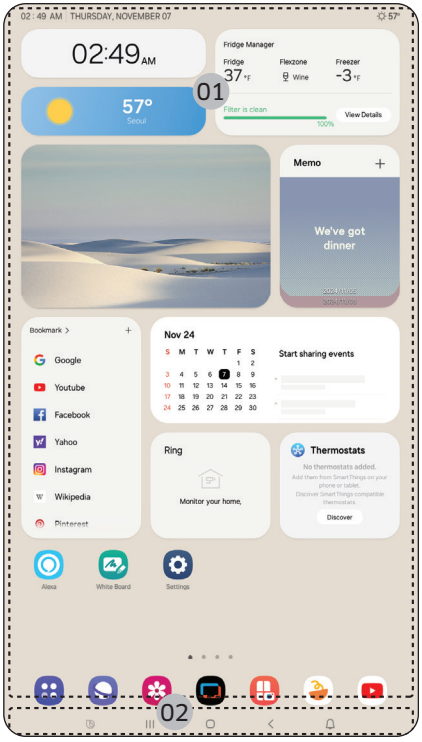

01 Startskjerm
02 Myke knapper

Drift

01 Startskjerm

- Trykk på en ønsket app eller widget for å starte den.
- På startskjermen kan du legge til eller fjerne elementer som apper, widgeter, bilder, videoer, tegninger og tekster.
- Trykk på og hold inne et element for å gå inn i redigeringsmodus. I redigeringsmodus kan du dra og slippe et element til en ny plassering på startskjermen. Når du flytter et element til en ny plassering, blir elementet rødt hvis plasseringen ikke er tilgjengelig.

02 Myke knapper

01 Bixby
- Trykk for å bruke Bixby.

02 Oppgavebehandling
- Trykk for å åpne Oppgavebehandling.

03 Start
- Trykk for å åpne Start.

04 Gå tilbake
- Trykk for å gå tilbake til forrige skjermbilde.

05 Varsling
- Trykk for å vise hurtigpanelet.

06 Skjul/Vis
- Trykk for å skjule eller vise myke knapper.
- Skjul/Vis-knappen er bare synlig når en app er aktiv.

Kjøleskapkontroll

På startskjermen trykker du på **Fridge Manager (Kjøleskapkontroll)**-appen.

- Du kan velge ønsket temperatur eller modus for hvert rom.
- Sjekk den elektroniske håndboken for mer informasjon om Fridge Manager (Kjøleskapkontroll)-appen.
- For å gå til den elektroniske håndboken fra Family Hub-kjøleskapet, trykk på **Setting (Innstillinger)** > **Help & Contact Us (Hjelp og kontakt oss)** > **Online Manual (Elektronisk håndbok)**.

AI Home Hub-type

Startskjerm

MERK

- For mer informasjon om andre menyer og apper som er tilgjengelige på kjølekapsappen kan du se den elektroniske brukerhåndboken til kjøleskapet.
- Innholdet i apper og widgeter eller deres design kan endres, eller brukerstøtte kan opphøre uten forvarsel, avhengig av innholdsleverandørens retningslinjer.
- Barn må ikke bruke kjøleskapets funksjoner, apper og tjenester uten tilsyn fra voksne.
- Mindreåriges bruk av apparatet må følges med på av voksne.

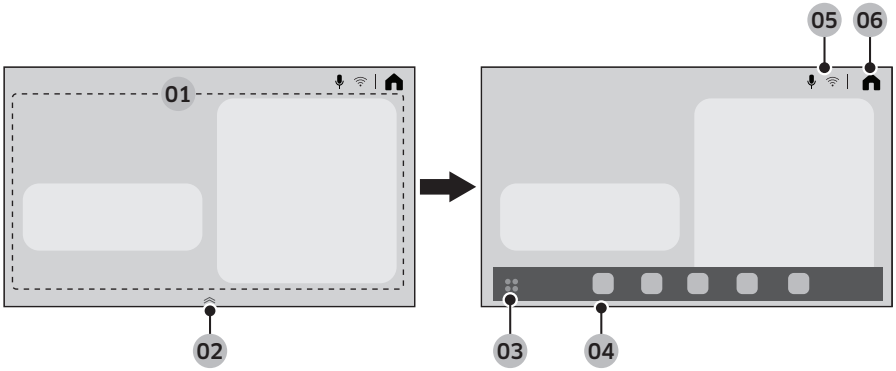

01 Hjemmekortområde	Du kan angi forskjellige funksjoner og kontrollere informasjon. • AI Vision Inside: Du kan administrere ingredienser lagret i kjøleskapet. • Recipes (Oppskrifter): Du kan få veiledning for matlaging og oppskrifter. • SmartThings: Du kan koble til kjøleskapet ditt til SmartThings-appen og kontrollere det eksternt med appen. • Fridge Manager (Kjøleskapkontroll): Du kan velge ønsket temperatur eller modus for hvert rom. • Product Care (Produktvedlikehold): Du kan administrere kjøleskapets varer.
02 Oppgavelinje	• Dra oppgavelinjen opp for å åpne oppgavelinjen. • Oppgavelinjen vises kun på startskjermen.
03 Appskuffknapp	Trykk på for å se alle tilgjengelige apper.
04 Oppgavelinje	• Oppgavelinjen viser ikoner som gjør det lettere å få tilgang på de mest brukte appene. • Maks fem ikoner vises på oppgavelinjen, og detter er ikke redigerbart.

05 Indikatorområde	Forskjellige ikoner vises for å indikere aktiverte funskjoner.
06 Start	Trykk for å gå til Start.

Hurtigpanel

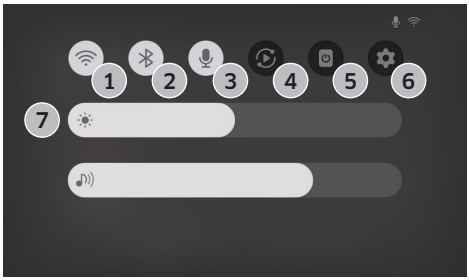

Hurtigpanelet gir rask tilgang på flere innstillinger. Sveip ned fra toppen av skjermen for å åpne hurtigpanelet.

1	Wi-Fi	• Trykk for å slå Wi-Fi på eller av. • Berør og hold på ikonet for å få tilgang til Wi-Fi-innstillingsskjermen.
2	Bluetooth	• Trykk for å tilgang Bluetooth-innstillingsskjermen.
3	Mikrofon	• Trykk for å slå mikrofonen på eller av.
4	Smart View	• Trykk for å få tilgang til Smart View-skjermen.
5	Skjerm av	• Trykk for å slå av skjermen.
6	Settings (Innstillinger)	• Trykk for å få tilgang til innstillinger.
7	Lysstyrke og Volum	• Skyv på den tilsvarende glidebryteren for å justere lysstyrken på skjermen eller volumet.

Kjøleskapkontroll

På Home (Start) trykker du på Fridge Manager (Kjøleskapkontroll)-appen.

- Du kan velge ønsket temperatur eller modus for hvert rom.
- Sjekk den elektroniske håndboken for mer informasjon om Fridge Manager (Kjøleskapkontroll)-appen.
- For å få tilgang på den elektroniske håndboken for kjøleskapet ditt, trykk på ⚙ > General (Generelt) > Support (Støtte) > User manual (Brukerhåndbok).

Nullstille skjerm (kun Family Hub- og AI Home Hub-modelltyper)

Hvis du møter på et unormalt symptom på skjermen, prøver du å nullstille skjermen. Dette kan løse symptomet.

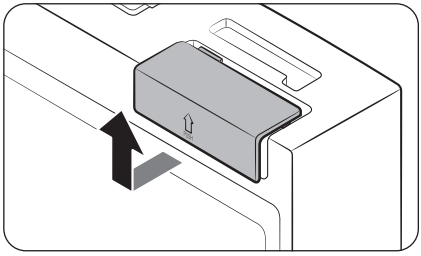

1. Åpne den høyre kjøleskapsdøren og finn bryterdekselet øverst i høyre hjørne av døren.
2. Dytt opp dekselet for å vise strømbryteren.

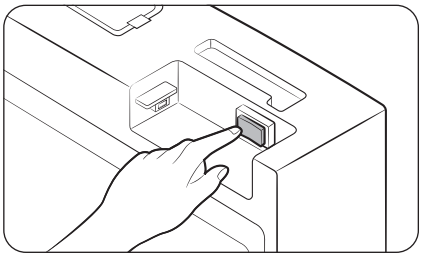

3. Slå av bryteren og slå den på igjen.
4. Sett inn bryterdekselet til enden til du hører en klikkelyd.

Drift

SmartThings (bare gjeldende modeller)

Installasjon

Besøk Google Play Store, Galaxy Apps eller Apple App Store og søk etter «SmartThings». Last ned og installer SmartThings-appen som tilbys av Samsung Electronics, på smartenheten din.

MERK

- Programvareversjonen av SmartThings-appen som støttes kan endres i henhold til støtteretningslinjene for OS-et som produsenten oppgir. I tillegg, for SmartThings-appen eller funksjonene som appen støtter, kan de nye retningslinjene for programoppdatering på den eksisterende OS-versjonen opphøres på grunn av årsaker for brukervennlighet eller sikkerhet.
- SmartThings-appen kan endres uten forvarsel for å forbedre brukervennligheten eller ytelsen. Siden OS-versjonen for mobiltelefoner oppdateres hvert år, blir også SmartThings oppdatert kontinuerlig i henhold til siste OS. Hvis du har spørsmål om det ovennevnte, kan du kontakte oss på st.service@samsung.com
- Anbefalte krypteringssystemer inkluderer WPA/TKIP og WPA2/AES. Nyere eller ikke standard Wi-Fi-autentiseringsprotokoller støttes ikke.
- Trådløse nettverk kan påvirkes av trådløse kommunikasjonsomgivelser.
- Hvis Internett-tjenesteleverandøren din har registrert MAC-adressen til PC-en eller modemet for identifikasjon, kan det hende at Samsung Smart Refrigerator ikke kan koble seg til Internett. Hvis dette skjer, kontakter du Internett-tjenesteleverandøren for teknisk støtte.
- Brannmurinnstillingene for nettverkssystemet kan hindre Samsung Smart Refrigerator i å få tilgang til Internett. Kontakt Internett-tjenesteleverandøren for teknisk hjelp. Hvis dette symptomet fortsetter, kontakter du et lokalt Samsung-servicesenter eller forhandleren.
- For å konfigurere de trådløse tilgangspunktinnstillingene kan du se brukerhåndboken til tilgangspunktet (ruter).
- Samsung Smart-kjøleskap støtter både Wi-Fi 2,4 GHz med IEEE 802.11 b/g/n- og Soft-AP-protokollene. (IEEE 802.11 n er anbefalt.)
- Uautoriserte trådløse Wi-Fi-rutere kan kanskje ikke koble seg til et Samsung Smart Refrigerator.

Samsung-konto

Du må registrere Samsung-kontoen din for å bruke appen. Hvis du ikke har en Samsung-konto, følger du instruksjonene på appskjermen for å opprette en gratis Samsung-konto.

Slik kommer du i gang

Slå på enheten du vil koble til, åpne SmartThings-appen på telefonen og følg instruksjonene nedenfor.

Hvis en melding vises som sier at en ny enhet har blitt funnet, klikker du **ADD NOW (LEGG TIL NÅ)**.

Hvis en popup ikke vises, trykker du på knappen **+** og velger deretter enheten du vil koble til fra listen over tilgjengelige enheter.

Hvis enheten ikke er på listen over tilgjengelige enheter, trykker du på **Supported Devices (Støttede enheter)**, velger enhetstype (Kjøleskap) og deretter den spesifikke enhetsmodellen.

Følg instruksjonene i appen for å konfigurere enheten din. Når konfigureringen er fullført, blir kjøleskapet ditt vist som et «kort» på skjermen **Devices (Enheter)**.

Kjøleskapsapp

Integrert kontroll

Du kan overvåke og kontrollere kjøleskapet hjemme og på farten.

- Trykk på kjøleskapikonet på SmartThings-instrumentbordet eller trykk på Enheter-ikonet nederst på instrumentbordet, og trykk deretter på kjøleskapkortet for å åpne Kjøleskap-siden.
- Kontroller driftsstatusen eller varslene som er knyttet til kjøleskapet og endre alternativer eller innstillinger om nødvendig.

MERK

Noen av kjøleskapets alternativer eller innstillinger er kanskje ikke tilgjengelige for fjernkontroll.

Drift

Kategori	Element	Beskrivelse
Overvåk & kontroller	Kjøleskaptemperatur	Du kan angi og kontrollere ønsket temperatur for kjøleskapet.
	Hurtigkjøler	Du kan slå Hurtigkjøler av eller på, og sjekke gjeldende innstillinger.
	Frysertemperatur	Du kan angi og kontrollere ønsket temperatur for fryseren.
	Hurtigfrys	Du kan slå Hurtigfrys av eller på, og sjekke gjeldende innstillinger.
	Ismaskin *	Du kan slå ismaskinen av eller på.
	Fyll vannkanne automatisk *	Du kan slå Fyll vannkanne automatisk av eller på, og sjekke funksjonens gjeldende innstillinger.
Alarmer	Unormalt høy temperatur	Denne alarmen utløses ved unormalt høy temperatur i kjøleskapet eller fryser.
	Åpen dør	Denne alarmen utløses hvis kjøleskaps- eller fryserdøren står åpen i mer enn 2 minutter.
	Fyll vannkanne automatisk overfylt *	Hvis funksjonen Fyll vannkanne automatisk registrerer for mye vann, utløses denne alarmen slik at du får vite om det.
	Bytt ut vannfilter	Denne alarmen minner deg på at vannfilteret må byttes ut.
AI Energy Mode *	Du kan slå av eller på AI Energy Mode under menyen Energy i SmartThings-appen. Du kan sjekke statusen for AI Energy Mode i SmartThings-appen. På noen modeller vises -ikonet på hovedpanelet for å vise at AI Energy Mode er på. (bare gjeldende modeller) Når AI Energy Mode er på, reduseres strømforbruket, men det kan også redusere kjøleytelsen. **MERK** Det er mulig at AI Energy Mode ikke fungerer etter brukerinnstillingene eller driftsmiljøet	

* kun gjeldende modeller

Informasjon om sikkerhetsoppdateringer

Sikkerhetsoppdateringer gir for å forsterke sikkerheten på enheten din og beskytte personalopplysningene dine. For mer informasjon om sikkerhetsoppdateringer, gå til https://security.samsungda.com.

* Denne nettsiden støtter kun noen språk.

Bixby (Stemmegjenkjenning – kun gjeldende modeller)

Hva er Bixby?

- Bixby er navnet på Samsungs kunstig intelligens-løsning som lar enheten kontrolleres av stemmekommandoer.

Bruke Bixby

- For å aktivere stemmegjenkjenning, må du koble enheten til SmartThings-appen ved hjelp av nettverket.
- Og du må godta vilkår og betingelser for Bixby-tjenesten.
- Når du er tilkoblet kan du kontrollere noen funksjoner til enheten ved å bruke Bixby på Samsung-smarttelefonen din selv om den ikke støtter stemmegjenkjenning av seg selv.
- For å aktivere Bixby, sier du «Hei, Bixby» etterfulgt av en stemmekommando.
- For flere stemmegjenkjenningskommandoer, gå til delen «Stemmekommandoer».

Stemmekommandoer

Kategori	Kommando (eksempler)
Temperatur	Tell me the temperature of the refrigerator (Si meg temperaturen til kjøleskapet)
	Tell me the temperature of the fridge in the refrigerator (Si meg temperaturen til kjøleskapet inni kjøleskapet)
	Tell me the temperature of the freezer in the refrigerator (Si meg temperaturen til fryseren inni kjøleskapet)
Vær	Tell me the weather tomorrow (Si meg hva været er meldt til i morgen)
	How humid is it today? (Hvor fuktig er det i dag?)
	How high is the fine dust level today? (Hvor høyt er nivået av fint støv i dag?)
	When can I expect rain? (Når kan jeg forvente regn?)
Internasjonal tid	What time is it now? (Hva er klokken nå?)
	What month is it today by the lunar calender? (Hvilken måned er det i dag per månekalenderen?)
	What time is it in New York? (Hva er klokken i New York?)

MERK

Bixby går ut av ventemodus etter en viss tid hvis ingen kommandoer gis. Når stemmegjenkjenning er aktivert kan det være de fungerer dårlig eller ikke fungerer på grunn av omgivelseslyd som lyd fra TV-en.

Drift

⚠ **FORSIKTIG**

- Når stemmegjenkjenning påvirkes
  - Ytelsen kan påvirkes av brukerens stemme, snakkestil, uttalelse og omgivelsene rundt.
  - Når du bruker stemmegjenkjenning må du snakke høyere enn lydene i omgivelsene.
  - For å forbedre ytelsen til stemmegjenkjenning, står du innen 3 meter fra enheten og snakker tydelig.
  - Mens du ser på TV, kan stemmekommandoer gjenkjennes feil på grunn av lyd fra TV-en.
- Stemmegjenkjenning virker ikke når...
  - Bixby skrus av i Bixby-menyen i SmartThings-appen.
  - Mikrofonen skrus av i mikrofonmenyen i SmartThings-appen.
- Stemmegjenkjenning virker dårlig når...
  - Omgivelseslydene er høye (TV-lyd, musikk osv)
  - Wi-Fi-signalet er svakt (Internettkoblingen er dårlig)

Dispenserpanel (bare gjeldende modeller)

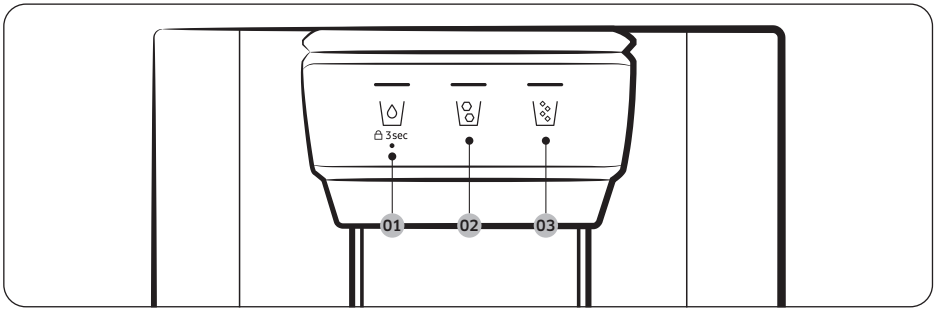

01 \◊/ 02 \◊/

03 \◊/

01 Vann / Lås (3 sek.)

\◊/	Trykk \◊/ for å tappe avkjølt vann. Den tilsvarende indikatoren slår seg på.
3 sec (3 sek.) (Dispenserpanel / Dispenserspak)	For å forhindre bruk av knappene på dispenserpanelet og dispenserspaken kan du trykke på og holde inne \◊/ i mer enn 3 sekunder. Hvis du trykker og holder inne knappen i mer enn 3 sekunder en gang til, vil dispenserlåsen deaktiveres.

02 Isbiter
Trykk på \◊/ for å få isbiter. Den tilsvarende indikatoren slår seg på.

03 Knust is
Trykk på \◊/ for å få knust is. Den tilsvarende indikatoren slår seg på.

Drift

Spesialfunksjoner

Kjøleskapet har brukerorienterte enheter som du kan dra nytte av.

Automatisk åpning av dør (kun aktuelle modeller)

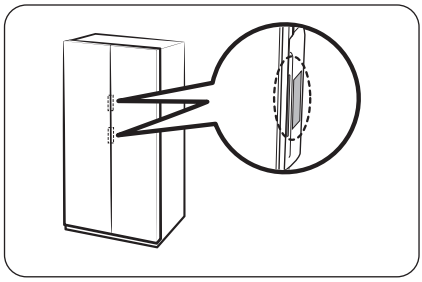

Berør sensoren nær dørhåndtaket. Døren åpnes.

- Standardinnstillingen er **Off (Av)**.
- Se følgende for å aktivere funksjonen.
  - Generell type: Gå til **Slå funksjonen for automatisk åpning av døren på eller av (bare gjeldende modeller)**-delen på side **56**.
  - Family Hub-type: På Fridge Manager (Kjøleskapkontroll)-appen trykker du på **Settings (Innstillinger)**, og aktiverer deretter **Auto Open Door (Automatisk åpning av dør)**.
  - AI Home Hub-type: Velg ⚙ > **Refrigerator (Kjøleskap)** > **Auto open Door (Automatisk åpning av dør)** på startskjermen og velg **On (På)**.

MERK

- Hvis begge sensorene berøres samtidig, åpnes døren på den først berørte sensoren og deretter den andre døren innen ca. 2 sekunder.
- Døren lukkes ikke automatisk. Lukk døren manuelt etter bruk.
- Vinkelen (i grader) som dørene åpner seg, kan variere avhengig av installasjonsmiljøet, for eksempel gulvet der kjøleskapet er plassert, nivået på kjøleskapet og hvor mye mat som oppbevares i dørbeholderne.
  - Hvis dørene er for brede eller ikke brede nok, sjekker du at kjøleskapet er i vater. (Du finner mer informasjon i «**TRINN 4 Justere justeringsføttene**»-delen på side **34**.)

⚠ FORSIKTIG

- Det kan oppstå feil på funksjonen Auto Open Door (Automatisk åpning av dør) hvis du åpner og lukker døren gjentatte ganger.
- Ikke skyv eller bruk kraft for å stoppe døren når den åpnes automatisk. Det kan forårsake produktfeil.
  - Vær forsiktig så dørene ikke treffer deg når de åpnes automatisk.
- Hvis døren ikke åpnes etter gjentatte døråpninger, venter du i omtrent et minutt og prøver igjen. (Det kan være vanskelig å åpne døren like etter at du har lukket den på grunn av lufttrykkendring i kjøleskapet som oppstår når du åpner og lukker døren.)
- Utilsiktet berøring av sensoren kan føre til at døren åpnes, kontroller at den er lukket.

Stemme (bare gjeldende modeller)

Oppsett for stemmegjenkjenning

Angi «Lyd» som «Stemme» i SmartThings-appen.

Noen av stemmekommandoene

1	Autofill pitcher detected water overflow (Fyll vannkanne automatisk har oppdaget at vannet renner over)
2	The refrigerator door has been opened (Kjøleskapsdøren er åpnet)
3	Something went wrong. (Noe gikk galt.)
4	The mode has been changed (Modusen er endret)
5	Power cool is now in operation (Hurtigkjøler er nå i gang)
6	Power Freeze is now in operation (Hurtigfrys er nå i gang)
7	The temperature inside the refrigerator has increased (Temperaturen i kjøleskapet har økt)
8	The temperature is now set (Temperaturen er nå angitt)

MERK

Når du angir «Lyd» som «Deaktivert» på kjøleskapet ditt, skrus stemmegjenkjenning av.

Drift

Vannkanne (Fyll vannkanne automatisk) (bare gjeldende modeller)

Kaldt, renset vann er alltid tilgjengelig i AutoFill Pitcher (Fyll vannkanne automatisk). Du kan ha te eller frukt i bryggeren for å få den smaken du liker best.

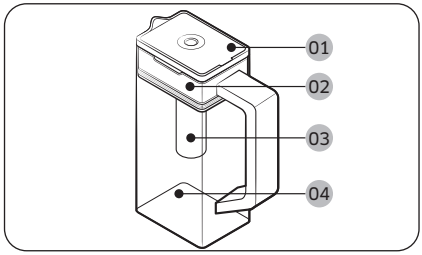

01 Lokk
02 Bryggerholder
03 Brygger
04 Kropp

For å fylle vannkannen

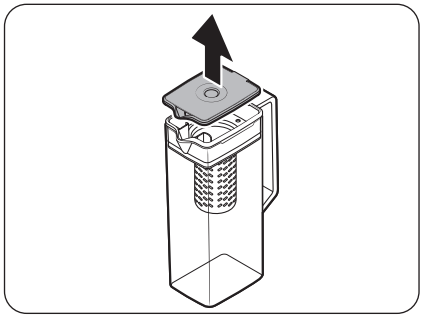

1. Ta tak i et håndtakksspor i **lokkry** og dra opp for å åpne **lokket**.
2. Legg inn teblader eller frukt etter smak i bryggeren.

MERK

Hvis du vil beholde det bryggede vannet i opprinnelig konsentrasjon, slår du av funksjonen AutoFill Pitcher (Fyll vannkanne automatisk).

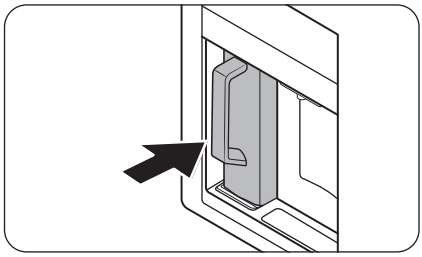

3. Aktiver funksjonen AutoFill Pitcher (Fyll vannkanne automatisk) i kontrollpanelet. Åpne døren til Drikkesenter, og monter vannkannen på holderen. Dytt den rett inn som vist i illustrasjonen.

FORSIKTIG

Pass på at vannkannen passer inn i vannkanneholderen.

4. Lukk døren. Vannkannen vil begynne å fylles opp med avkjølt vann etter en liten stund.

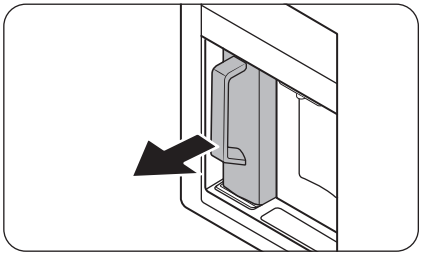

5. For å drikke te åpner du døren til Drikkesenter, og tar ut vannkannen. Dra den rett ut.

⚠ **FORSIKTIG**

- Vi anbefaler at du bruker fruktbrygget vann innen 24 timer. Etter det kan det bryggede vannet bli dårlig over tid.
- Du må rengjøre vannkannen etter at du har drukket opp det bryggede vannet. Du må også rengjøre vannkannen hvis den ikke har vært i bruk på lang tid.

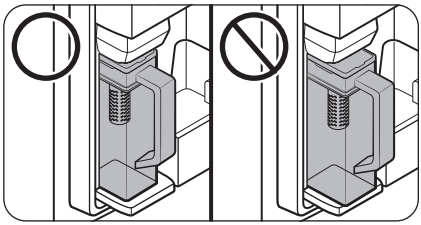

- Sørg for at vannkannen passer inn i vannkanneholderen, slik at den ikke velter eller lekker.

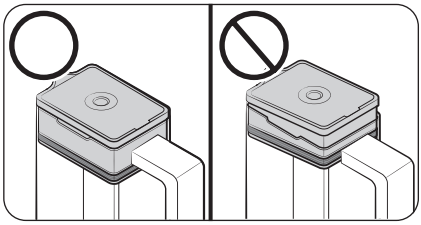

- Sørg for at den forseglede bryggerholderen er ordentlig satt inn slik at vannkannen ikke velter eller lekker.

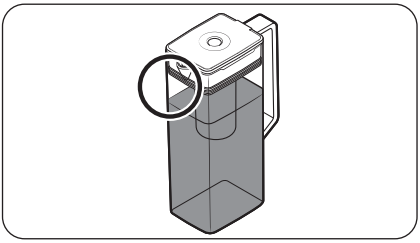

MERK

- Hvis det er for mye fukt på fremsiden (spesifikt avmerket område) av vannkannen, kan det hende at vannkannen ikke vil fylles helt opp. Fjern fukten og prøv igjen.
- Funksjonen AutoFill Pitcher (Fyll vannkanne automatisk) slutter å forsyne vannkannen med vann hvis vannkannen ikke fylles etter et gitt tidsrom. Hvis dette skjer, kan du sjekke om vannslangen er ordentlig koblet til. Ta ut vannkannen og sett den inn igjen, og prøv så igjen.
- Hvis vannkannen ikke er helt fylt, kontrollerer du for å se om det er vann i vanntanken i kjøleskapet. Hvis vanntanken er tom, fyller du tanken med vann først. Fjern deretter vannkannen og sett den tilbake for å fylle vann i vannkannen. (bare gjeldende modeller)

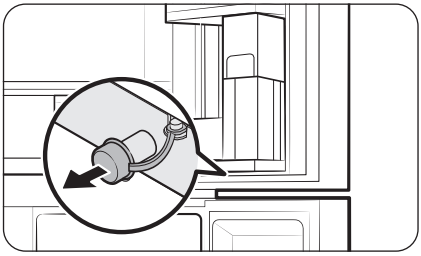

- Hvis vannkanneholderen flyter over eller lekker, tørker du rundt vannkanneholderen.
- Hvis gummilokket er åpent, vil det dryppe vann av den.
- AutoFill Pitcher (Fyll vannkanne automatisk)-indikatoren på kontrollpanelet blinker hvis det er en lekkasje. Hvis det oppstår en lekkasje, åpner du gummilokket slik at spillvannet renner ut. Hvis ikke slutter å blinke etter tømming, kan det være systemfeil. Kontakt ditt lokale Samsung servicesenter.

MERK

- Du må rengjøre vannkannen etter at du har drukket opp det bryggede vannet. Du må også rengjøre vannkannen hvis den ikke har vært i bruk på lang tid eller hvis den fulle vannkannen har blitt stående i mer enn tre dager.
- Hvis bryggeren ikke blir rengjort riktig, kan lukten av teen eller fruktene du brukte i bryggeren tidligere bli gjenværende. Hvis du ikke skal bruke bryggeren, tar du den bort fra vannkannen og oppbevarer den trygt.
- Hvis du ikke har brukt vannfilteret på lang tid, heller du av de første to kannene med vann. Rengjør deretter vannkannen grundig og bruk den.

Vanndispenser (bare gjeldende modeller)

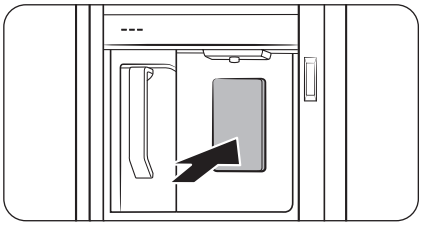

For å dispensere kaldt vann, må du åpne Drikkesenter og trykke på dispenserspaken.

MERK

- Dispenseren stopper hvis du fortsetter å trykke på dispenserspaken i omtrent 1 minutt. Slipp spaken og dytt den inn igjen for å tappe mer vann.
- Sørg for at glasset er på linje med dispenseren for å hindre at vannet spruter ut.
- Hvis du ikke bruker vanndispenseren i 2-3 dager, kan vannet lukte eller smake rart. Dette er ikke en systemfeil. Kast de første 1-2 glassene med vann.
- Hvis vanntanken i kjøleskapet er tom, bruker du AutoFill function (funksjonen for automatisk fylling) ellers vil trykk på vanndispenserspaken slippe luft inn i vannslangen. Hvis du fyller vanntanken mens det er luft i vannslangen, kan bruk av AutoFill function (funksjonen for automatisk fylling) eller trykk på vanndispenserspaken forårsake at vann spruter ut.

Vanndamp

Vannet som forsynes til kjøleskapet går gjennom et alkalisk filter. I løpet av filtreringsprosessen vil vanntrykket øke og vannet blir mettet med oksygen og nitrogen. Dette fører til at vannet midlertidig ser uklart eller tåkete ut når det fylles i glasset. Dette er normalt og vannet vil se klart ut etter noen sekunder.

Drift

Vann-/isdispenser (bare gjeldende modeller)

Med dispenseren kan du tappe vann med eller uten is.

Vanndispenseren tilbyr 3 alternativer: avkjølt vann, isbiter og knust is. For å tappe avkjølt vann trykker du på \/ på dispenserpanelet. Sett et glass under dispenseren og trykk på dispenserspaken.

For å tappe vann med is

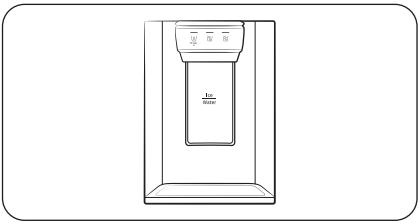

1. Når ismaskinen er aktivert trykker du på \/ eller \/ for å velge istype.
2. Sett et glass under dispenseren og trykk på **dispenserspaken** med glasset. Du vil da tappe is fra dispenseren.
3. Trykk på \/ for å velge vann.
4. Trykk på **dispenserspaken** med glasset. Du vil da tappe vann fra dispenseren.

MERK

- Hvis du holder inne dispenserspaken i rundt 1 minutt, vil dispenseren avbryte tappingen. Slipp spaken og dytt den inn igjen for å tappe mer vann.
- Sørg for at glasset er på linje med dispenseren for å hindre at vannet spruter ut.
- Hvis du ikke bruker vanndispenseren i 2-3 dager, kan vannet lukte eller smake rart. Dette er ikke en systemfeil. Kast de første 1-2 glassene med vann.

Ismaskin (bare gjeldende modeller)

Kjøleskapet har en innebygd ismaskin som automatisk forsyner deg med is slik at du kan nyte filtrert vann med isbiter eller knust is.

Isproduksjon

Når du har installert kjøleskapet og alt er plugget inn, følger du disse instruksjonene for å sørge for ordentlig isproduksjon og at isbeholderen er full av is:

1. La kjøleskapet gå i minst 24 timer for å sikre optimal ytelse.
2. Fyll de første 4 til 6 isbitene i et glass.
3. Vent i 8 timer og fyll 4 til 6 nye isbiter.
4. Deretter venter du 16 timer til og fyller det første glasset fullt med is.

MERK

- Hvis du bruker opp all isen med en gang, må du vente 8 timer før du fyller de første 4 til 6 isbitene. Dette sikrer at isbeholderen fylles skikkelig med is.
- Isbiter som er produsert hurtig, kan se hvite ut. Dette er normalt.

⚠ FORSIKTIG

Fyll i isen i henhold til størrelsen på koppen.

- Hvis du fyller opp for mye is, kan isen falle ned og føre til personskader.
- Isen kan akkumuleres og blokkere issjakten.

Slik fyller du vanntanken (bare gjeldende modeller)

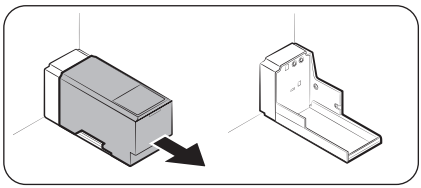

Ved første gangs bruk rengjør du innsiden av vanntanken og tørker den godt.

1. Hold begge håndtakene på forsiden av tanken og skyv ut som vist.

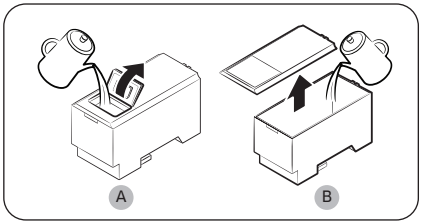

2. Åpne **frontlokket (A)** til dekselet på **hele dekselet (B)** og fyll tanken med maksimalt 5 liter vann.

⚠ FORSIKTIG

- Ikke overstig makslinjen. Vannet renner over.
- Fyll bare på med drikkbart vann.

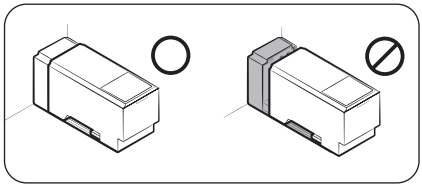

3. Sett inn vanntanken på nytt og sett den inn i dispensermekanismen. Sørg for at frontsiden (med frontlokket) på tanken vender fremover.

⚠ **FORSIKTIG**

- Sørg for at vanntanken passer inn i hyllen. Ellers vil ikke vanntanken fungere ordentlig.
- Ikke bruk kjøleskapet uten å sette inn vanntanken. Dette kan svekke kjøleytelsen.
- Fyll tanken bare med drikkevann som mineralvann eller renset vann. Ikke bruk andre væsker.
- Vær forsiktig når du flytter en fylt tank. Fysiske skader kan oppstå hvis du mister tanken.
- Ikke prøv å ta fra hverandre den interne pumpen på egenhånd. Hvis den interne pumpen er skadet eller koblet fra vanntanken, fungerer ikke dispenseren.

Ved første gangs bruk

- Trykk dispenserspaken inn i 10 sekunder for å slippe ut luft fra slangene til vannforsyningssystemet.
- Kast de første seks glassene med vann for å fjerne urenheter i vannforsyningssystemet.

Isproduksjon (bare gjeldende modeller)

Kjøleskapet har en innebygd ismaskin som automatisk lager is så du kan drikke filtrert vann med enten isbiter eller knust is.

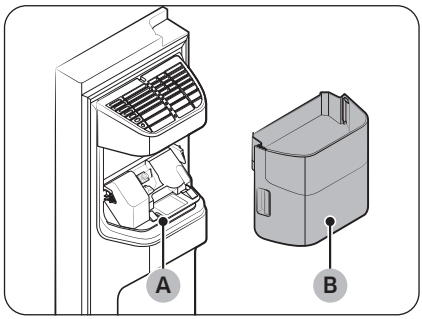

Hvis du ikke får ut is, må du sjekke at ismaskinen lager is skikkelig.

Sjekke ismaskinen

1. Hold **ismaskinholderen (B)** forsiktig med begge hender for å fjerne den fra **issjakten (A)**.
2. Sjekk om ismaskinholderen inneholder is som den bør.

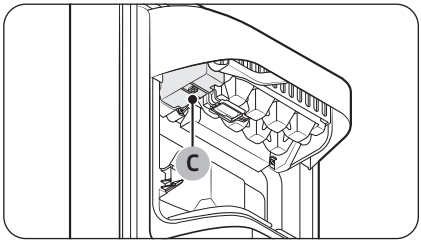

3. Trykk på knappen (C) nederst på ismaskinen. Du hører en lyd (ding-dong) når du trykker på knappen.
4. Du hører en ny lyd hvis ismaskinen fungerer som den skal.

MERK

Hvis dette fortsetter, kontakter du installatøren av vannslangen eller et lokalt Samsung-servicesenter.

⚠ FORSIKTIG

- Ikke trykk på knappen flere ganger når isskuffen er full av is eller vann. Det kan renne ut vann, eller det kan sette seg fast is.
- Når kjøleskapet startes igjen etter et strømbrudd, kan ismaskinholderen inneholde en blanding av smeltet og isbiter som sitter fast, og det kan føre til systemfeil. For å hindre dette må du sørge for å tømme ismaskinholderen før du bruker kjøleskapet.
- Sørg for å bruke begge hender når du fjerner eller setter inn ismaskinholderen, så den ikke faller i bakken.
- Ikke la barn henge på eller leke med isdispenseren eller ismaskinholderen. Barn kan bli skadet.
- Stikk aldri fingre eller andre gjenstander inn i dispenserhullet eller issjakten. Dette kan føre til personskade eller materiell skade.

MERK

- Når ismaskinen er satt til «PÅ», vil kjøleskapet fortsette å lage is selv om du fjerner isbeholderen.
- Sørg for at du setter ismaskinen til «AV» når du ikke skal bruke ismaskinen.
- Fjerning av ismaskinholderen påvirker ikke den termiske og mekaniske ytelsen til kjøleskapet.
- Det deklarerte fryservolumet er målt med fryserguiden og den nederste hyllen, etter at ismaskinen, de øverste og nederste skuffene er fjernet.

Drift

Slik får du mer oppbevaringsplass (bare gjeldende modeller)

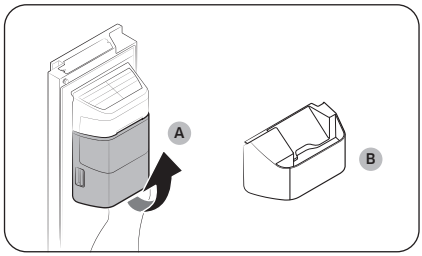

Hvis du ikke bruker ismaskinen og trenger mer oppbevaringsplass, fjerner du **ismaskinholderen (A)**. Deretter setter du inn **fryserguiden (valgfritt) (B)** på plassen til ismaskinholderen.

⚠ FORSIKTIG

Hvis isbeholderen har blitt fjernet fra ismaskinen, må du slå ismaskinen av.

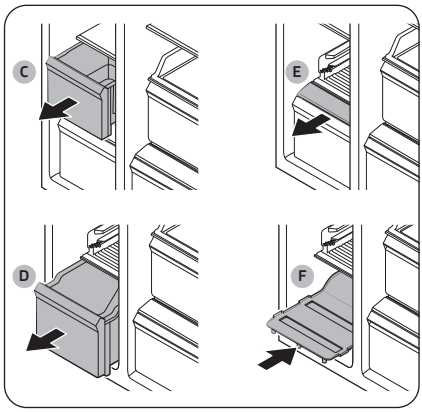

For å frigjøre mer plass fjerner du den **øverste skuffen (C)**, den **nederste skuffen (D)** og det **nederste skuffdekselet (E)**. Deretter setter du inn den medfølgende **nederste hyllen (F)** for mer lagringsplass.

MERK

- Fjerning av skuffene påvirker ikke temperaturen eller bruken av fryseren.
- Det deklarerte fryservolumet er målt med den nederste hyllen, etter at den øverste skuffen, den nederste skuffen og det nederste skuffdekselet er fjernet.

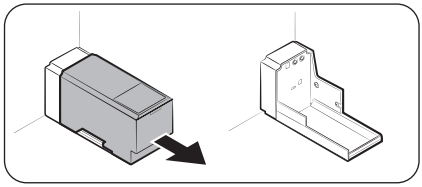

For mer plass kan du fjerne vanntanken og bruke plassen til å oppbevare flere varer.

Ismaskinholder

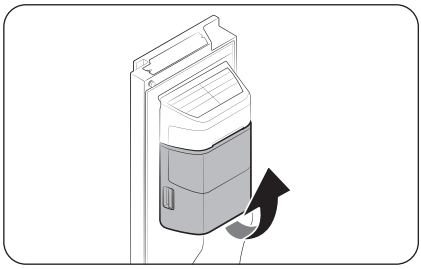

Hvis du ikke tar ut is på en lengre periode, kan det danne seg isklumper på innsiden av beholderen. Hvis dette skjer, fjerner og tømmer du ismaskinholderen.

1. Du fjerner ismaskinholderen ved å løfte den forsiktig opp og dra den sakte ut mens du holder i håndtakene med begge hender.
2. Fjern og tøm ismaskinholderen.

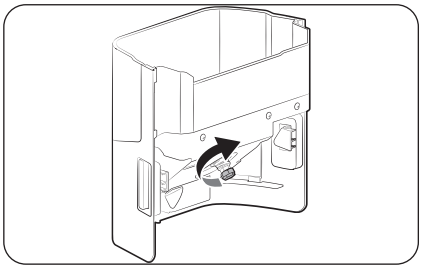

3. Når du er ferdig, vrir du håndtaket på baksiden av ismaskinholderen 90° før du setter ismaskinholderen tilbake i posisjon. Sørg for at ismaskinholderen er satt skikkelig inn ved at du hører et klikk.

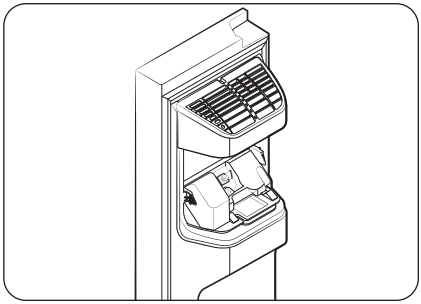

⚠ FORSIKTIG

- Ikke bruk for mye kraft mot beholderdekselet. Dekselet kan bli ødelagt.
- Ikke lukk døren hardt. Det kan søles vann over ismaskinen.
- For å unngå skade må du fjerne is eller vann som har falt på gulvet.
- For å hindre ulykker eller skader må du ikke la barn leke med vanndispenseren eller ismaskinen.
- Ikke legg hånden eller en gjenstand på issjakten. Dette kan føre til fysisk skade eller produktskade.

MERK

- Det er normalt med lyder fra ismaskinen, noe som skyldes prosessen med å lage is.
- Mens døren er åpen fungerer verken ismaskinen eller vanndispenseren.

Drift

Vanntrykk

Hvis du vil sjekke hvor mye vann som renner inn i isskuffen, følger du disse trinnene.

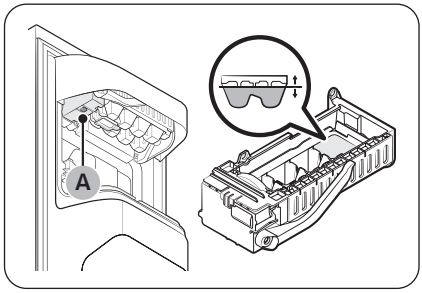

1. Fjern isbøtten.
2. Trykk på knappen (A) nederst på ismaskinen. Vanligvis fylles isbrettet med vann på få minutter.
3. Hvis vannivået er lavere enn forventet, sjekker du vanntrykket i vannforsyningsrøret fra vannkilden. Dette er ikke en systemfeil.

⚠ **FORSIKTIG**

- Ikke trykk gjentatte ganger på knappen nederst på ismaskinen når brettet er fylt med vann. Det kan renne ut vann, eller det kan sette seg fast is.
- Sørg for at ismaskinholderen er satt riktig inn. Ellers kan det hende at ismaskinen ikke vil fungere.
- Hvis det blir strømbrudd, fjerner du isbrettet. Det kan renne vann.

Automatisk ismaskin (bare gjeldende modeller)

Kjøleskapet har en innebygd ismaskin som automatisk forsyner deg med is.

- Den generelle designet og/eller tilbehør kan variere avhengig av modellen.
- Isskjeen kommer med kjøleskapet.

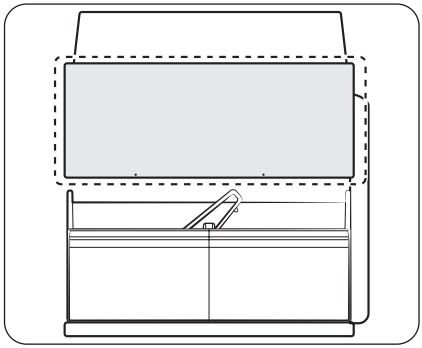

- Dette produktet har to typer ismaskiner.
- Du kan enkelt skyve ut isbeholderen for å bruke is, og deretter skyve den tilbake igjen etter bruk.

⚠ **ADVARSEL**

Kvelningsfare: Is kan forårsake kvelning hos små barn.

Isproduksjon

Når du har installert kjøleskapet og alt er plugget inn, følger du disse instruksjonene for å sørge for ordentlig isproduksjon og at isbeholderen er full av is.

Ved første gangs bruk

- La ismaskinen lage is i 1-2 dager.
- Kast de første 1-2 bøttene med is for å fjerne urenheter i vannforsyningssystemet.

Diagnose

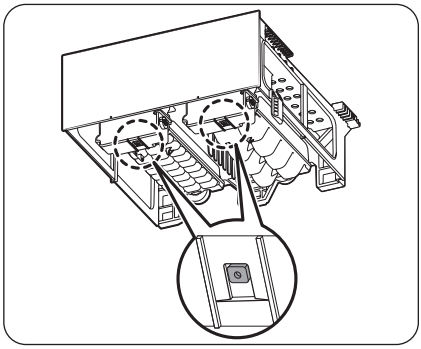

- Den generelle designet og/eller tilbehør kan variere avhengig av modellen.
- Hvis isen ikke kommer ut, sjekker du statusen til ismaskinen først ved å bruke **Test**-knappen nederst på ismaskinen.
- Trykk på **Test**-knappen nederst på ismaskinen. Du vil høre en ringeklokke når du trykker på knappen. Du vil høre ringeklokken igjen hvis ismaskinen fungerer ordentlig.

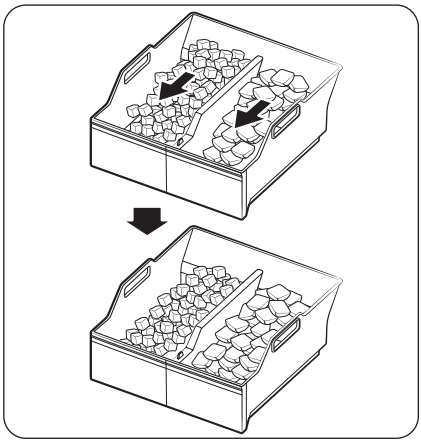

- Det er normalt at is samler seg på den ene siden av brettet. Ordne isen jevnt i brettet for å lagre mer is.

Drift

Isproduksjon (bare gjeldende modeller)

Twist-ismaskin

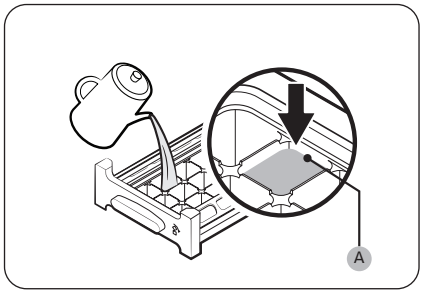

1. Åpne fryserdøren og åpne isbrettet.
2. Fyll brettet med vann opp til **maksimumsnivået (A)** som er markert på innsiden bakerst på brettet.
3. Skyv brettet tilbake i posisjon.

MERK

Hvor lang tid det tar å lage is avhenger av temperaturinnstillingene.

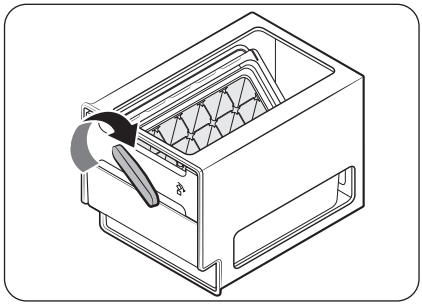

MERK

- Sørg for at oppbevaringsbeholderen for isbiter er plassert under isbrettet.
- Du får ut isbitene ved å vri håndtaket på brettet til høyre for å tømme halvparten av isbitene inn i brettet. Deretter vrir du det til venstre for å tømme ut den andre halvdelen.
- Ta beholderen forsiktig ut ved å vri og dra i fronten.

Vedlikehold

Håndtak og vedlikehold

Hyller (Kjøleskap/fryser) / vinstativ (bare aktuelle modeller)

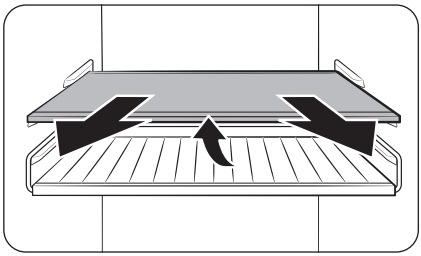

1. Trekk ut hylla (eller vinstativet) litt. Dra deretter ut mens du løfter baksiden.

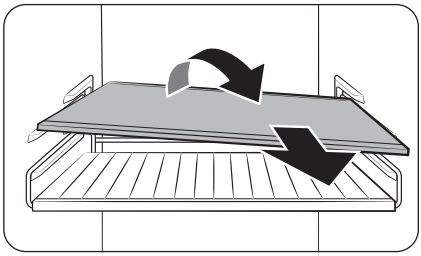

2. Drei hyllen (eller vinstativet) på skrått for å ta ut.

⚠ **FORSIKTIG**

- Hyllen må settes inn riktig. Ikke sett den inn opp-ned.
- Glassbeholdere kan skrape opp overflaten på glasshyller.
- Ikke sett inn en hylle i vinstativposisjonen. Dette kan skade kjøleskapet. (bare gjeldende modeller)

Dørbeholdere

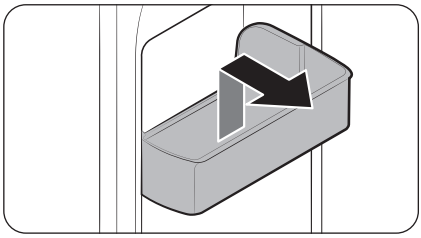

For å fjerne en dørhylle holder du i forsidene av skuffen og løfter opp for å fjerne.

Vedlikehold

Skuffer

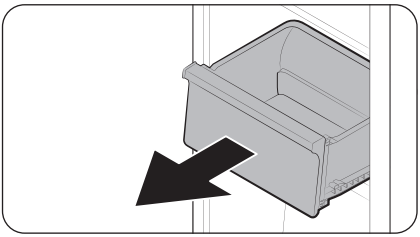

Løft forsiktig opp fronten av skuffen og skyv den ut.

Grønnsaksskuff / oppbevaringsskuff for tørket mat og kjøtt

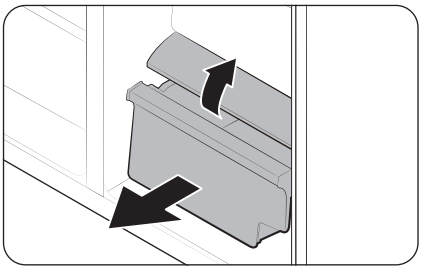

Fjerne grønnsaksskuffen fra kjøleskapet eller tørrvareskuffen fra fryseren:

1. Først fjerner du de omliggende skuffene til flere formål, om nødvendig.

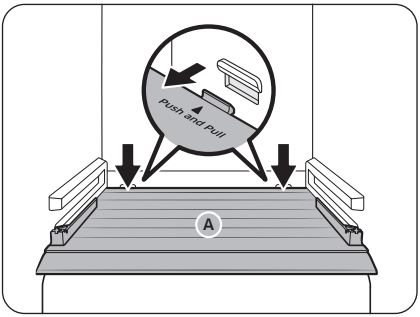

2. Hvis kjøleskapet har et **deksel (A)** til grønnsaksskuffen/tørrvareskuffen, fjerner du det på følgende måte.
   a. Trekk skuffen halvveis ut.
   b. Trekk i dekselet mens du trykker baksidene (som merket på figuren).
3. Dra forsiktig ut grønnsaksskuffen/ tørrvareskuffen.

Ismaskinbeholder (bare gjeldende modeller)

Du fjerner ismaskinholderen ved å se i ismaskinholderdelen på side 79.

Oppbevaring av skjeen (bare gjeldende modeller)

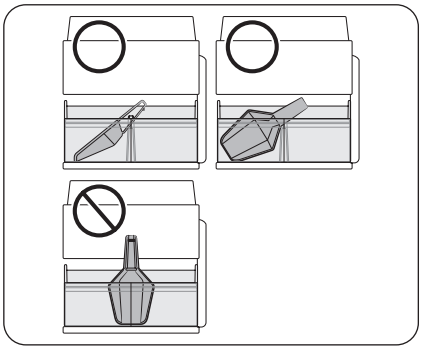

Oppbevar skjeen på fremsiden av isbeholderen. Plasser skjeen som vist på figuren, påse at den ikke hindrer isdispenseren når isbeholderen settes inn.

MERK

Hvis isbeholderen ikke er fullstendig innsatt, kan is falle bak (og utenfor) isbeholderen eller ismaskinen kan slutte å produsere is.

Fyll vannkanne automatisk (kun gjeldende modeller)

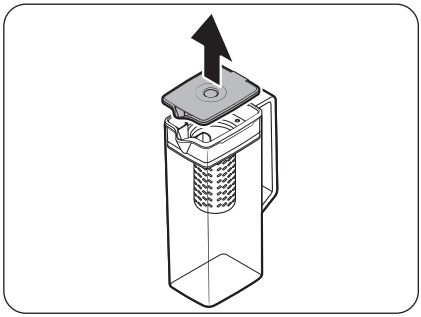

1. Ta tak i et håndtaksspor i **lokket** og dra opp for å fjerne det.

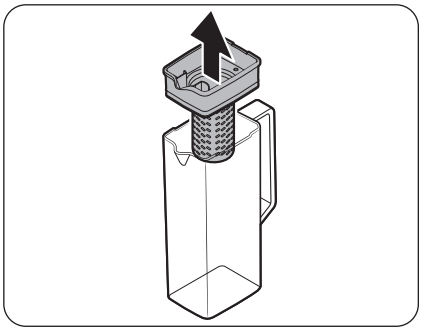

2. Ta tak i begge sider av **bryggerholderen** og løft for å fjerne den.

Vedlikehold

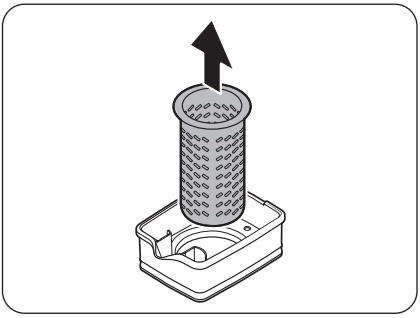

3. Mens du forsiktig vrir **bryggeren**, drar du den ut av den forseglede munningen.
4. Rengjør **bryggeren** med nøytrale vaskemidler og rennende vann. Skyll og tørk godt.
5. Monter AutoFill Pitcher (Fyll vannkanne automatisk) i motsatt rekkefølge som du demonterte den i.

⚠ **FORSIKTIG**

Vannkannen og lokket er ikke mikrobølgeovnsikre og kan smelte eller deformeres hvis utsatt for varme (inklusive varmt vann). Vask for hånd i kaldt eller moderat varmt vann etter behov. (Vanntemperaturen må være under 70 °C)

Rengjøring

Innvendig og utvendig

⚠ ADVARSEL

- Ikke bruk benzen, tynnere, eddik, kloroppløsning, bakepulver, sitronsyre, saltblandinger eller vaskemidler til hus og bil som Clorox™ til rengjøringsformål. Disse kan skade kjøleskapets overflate eller føre til brann.
- Ikke sprut vann på kjøleskapet. Det kan føre til elektrisk støt.
- Stikk aldri fingre eller andre gjenstander inn i dispenserhullet.

Bruk en tørr klut til å fjerne alle fremmedelementer som støv eller vann fra støpselet og stikkontaktene.

1. Koble fra strømledningen.
2. Bruk en fuktig, myk, ikke-loende klut eller tørkepapir til å rengjøre kjøleskapets innside og utside.
3. Når du er ferdig, bruker du en tørr klut eller et tørkepapir til å tørke skikkelig.
4. Koble til strømledningen.

Is-/vanndispenser (bare gjeldende modeller)

MERK

Av hygieneårsaker må du rengjøre dispenserområdet regelmessig.

⚠ FORSIKTIG

Når du velger knust is, kan det samle seg restisflak i isrennen. For å forhindre dette fjerner du restisen fra rennen med en myk, ren klut.

Dispenserdyse (bare aktuelle modeller)

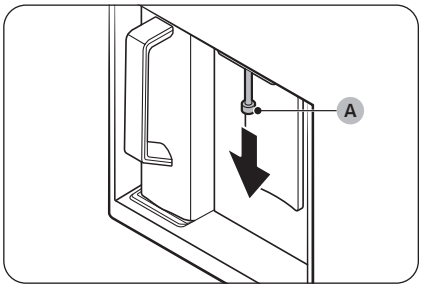

1. Hold enden av dispenserdysen (A).
2. Samtidig som du dreier dispenserdysen (A) mot venstre, trekker du den ned for å fjerne den fra dispenseren.

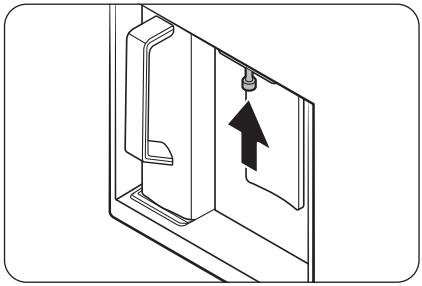

3. Rengjør dispenserdysen grundig, før du monterer og setter den tilbake.

⚠ **FORSIKTIG**

- Sett dispenserdysen helt inn, så den kommer tilbake til sin opprinnelige posisjon.
- Ikke bruk en svamp med grov tekstur til å rengjøre dispenserdysen.

Gummiforseglinger

Hvis gummiforseglingen på en dør blir skitten, kan det hende at døren ikke kan lukkes ordentlig, noe som vil redusere kjøleskapets ytelse og effektivitet. Bruk et mildt vaskemiddel og en fuktig klut til å rengjøre gummiforseglingene. Tørk så godt av med en klut.

Bakpanel

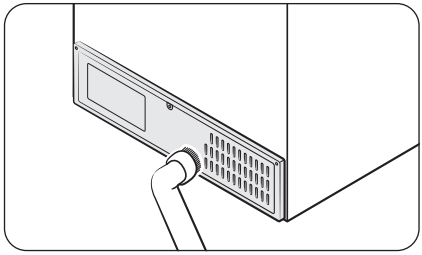

For å holde ledninger og utsatte deler på bakpanelet rene, kan du støvsuge panelet et par ganger i året.

⚠ **FORSIKTIG**

Ikke fjern det bakre paneldekselet. Elektrisk støt kan forekomme.

Maskefilter (bare gjeldende modeller)

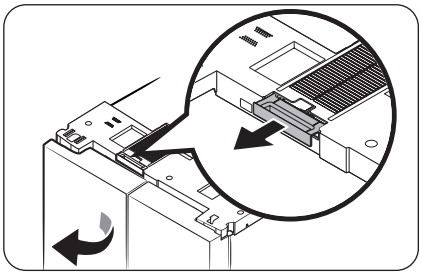

- Åpne venstre dør på kjøleskapet og fjern maskefilteret på toppen av kjøleskapet.
  - Etter du har fjernet støv, forsiktig vask filteret med lunkent vann blandet med nøytralt vaskemiddel.

MERK

- Støv kan falle av når du løsner filteret.
- Maskefilteret kan få skader hvis du skrubber med børste eller vasker med varmtvann.
- Hvis det er en sterk lukt eller sterk forurensning, må du bløtlegge filteret i lunkent vann blandet med nøytralt vaskemiddel i ca. 30 minutter før du skyller det.

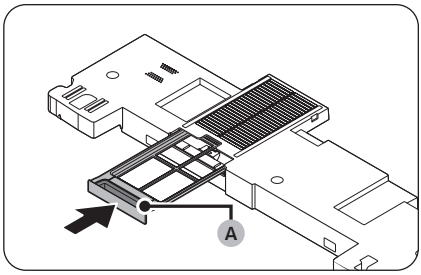

- Etter filteret er helt tørt, sett det inn i plassen sin med **filterhåndtaket (A)** vendt utover.
  - Når du tørker filteret, unngå direkte sollys og la det tørke ordentlig i skyggen.

Vedlikehold

Utskiftning

Lamper

Brukeren kan ikke utføre endringer på lampene. For å skifte lampene i kjøleskapet kontakter du et lokalt Samsung-servicesenter.

Lampe (lyskilde)

Dette produktet inneholder en lyskilde med energieffektivitetsklasse <G>.

Lampen(e) og/eller kontrollmekanismen kan ikke vedlikeholdes av brukeren. For å skifte lampen(e) og eller kontrollmekanismen i produktet kontakter du et lokalt Samsung-servicesenter.

For detaljerte instruksjoner om hvordan du skifter lampen(e) eller kontrollmekanismen i produktet, kan du gå til Samsung-nettstedet (http://www.samsung.com) gå til Support > Support home, og angi modellnavnet.

For detaljerte instruksjoner om hvordan du demonterer lampen(e) og/eller kontrollmekanismen, følger du instruksjonene for utskiftning som du finner der det er beskrevet ovenfor.

Feilsøking

Gå gjennom sjekkpunktene under før du ringer etter service. Servicesamtaler som gjelder normale situasjoner (ikke defekt-saker) belastes brukeren.

Generelt

Temperatur

Symptom	Mulige årsaker	Løsning
Kjøleskap/fryser er ikke i drift. Kjøleskap/fryser er for varm.	• Strømledningen er ikke plugget godt nok i.	• Sett strømledningen ordentlig inn i støpselet.
	• Temperaturkontrollen er ikke riktig innstilt.	• Still inn temperaturen lavere.
	• Kjøleskapet står i nærheten av en varmekilde eller i direkte sollys.	• Hold kjøleskapet unna direkte sollys og varmekilder.
	• Ikke nok klaring mellom kjøleskap og vegger eller skap i nærheten.	• Vi anbefaler at mellomrommet mellom kjøleskapet og vegger (eller skap) er på mer enn 50 mm.
	• Kjøleskapet er overbelastet. Mat blokkerer kjøleskapsventilene.	• Ikke overbelast kjøleskapet. Ikke la mat blokkere ventilene.
Kjøleskap/fryser kjøler for mye.	• Temperaturkontrollen er ikke riktig innstilt.	• Still inn en høyere temperatur.
Innerveggen er varm.	• Kjøleskapet har et varmesikkert rørsystem i den indre veggen.	• For å hindre at det danner seg kondens har kjøleskapet varmesikre rør i fronthjørnene. Hvis romtemperaturen stiger, kan det hende at dette utstyret ikke fungerer effektivt. Dette er ikke en systemfeil. 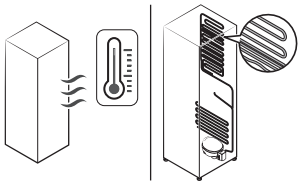

Feilsøking

Symptom	Mulige årsaker	Løsning
Belysning, Kontrollpanel, Ice Maker (Ismaskin), Vann- & Isdispenser opererer ikke samtidig.	• Moduskontrollen er ikke riktig innstilt.	**1.** Trykk på og hold inne ◯ og 〉 samtidig i 6 sekunder. **2.** Når skjermen blinker, trykker du på 〉. **3.** Velg neste knapp. • Hvis symptomet fortsetter etter å ha fulgt disse stegene, kontakt ditt Samsung Electronics Servicesenter.

Lukt

Symptom	Mulige årsaker	Løsning
Kjøleskapet lukter.	• Mat som har blitt dårlig.	• Vask kjøleskapet og tøm det for mat som har blitt dårlig.
	• Mat med sterk lukt.	• Pass på at mat som lukter mye er lufttett innpakket.

Rim

Symptom	Mulige årsaker	Løsning
Rim rundt ventilene.	• Mat blokkerer ventilene.	• Pass på at ingen matvarer blokkerer kjøleskapventilene.
Rim på innerveggene.	• Døren er ikke ordentlig lukket.	• Pass på at ingen matvarer blokkerer døren. Rens dørpakningen.

Kondens

Symptom	Mulige årsaker	Løsning
Det dannes kondens på innerveggene.	• Hvis du lar døren stå åpen, vil det komme fukt inn i kjøleskapet.	• Fjern fukten og ikke la døren stå åpen over lengre tid.
	• Mat med høyt fuktinnhold.	• Pass på at maten er lufttett innpakket.

Vann/is (kun dispensermodeller)

Symptom	Mulige årsaker	Løsning
Vannstrømmen er svakere enn vanlig.	• Vanntrykket er for lavt.	• Kontroller at vanntrykket er på mellom 30 og 125 psi.
Ismaskinen lager en summende lyd.	• Ismaskinfunksjonen er aktivert, men vanntilførselen til kjøleskapet er ikke koblet til.	• Slå av Ismaskinen.
Ismaskinen lager ikke is.	• Ismaskinen har nettopp blitt installert.	• Du må vente i 24 timer før ismaskinen lager is.
	• Frysertemperaturen er for høy.	• Still inn frysertemperaturen under -18 °C eller -20 °C i varm omgivelsesluft.
	• DispenserpanelLock (Lås) er aktivert.	• Trykk og holde inne \⌂/ i 3 sekunder for å deaktivere dispenserpanelet Lock (Lås)
	• Ismaskinen er av.	• Slå på ismaskinen.
	• Isbeholderen er ikke satt helt inn.	• Skyv isbeholderen for å sette den helt inn.
Det kommer ikke is ut av dispenseren.	• Is kan sette seg fast hvis isdispenseren ikke bruk over en lengre tidsperiode (rundt 3 uker).	• Hvis du ikke skal bruke kjøleskapet på lang tid, tøm isbeholderen slå av ismaskinen.
	• Isbeholderen er ikke satt inn ordentlig.	• Pass på at isbeholderen er ordentlig satt inn.
	• Vannslanger er ikke ordentlig koblet til eller vanntilførselen er ikke på.	• Sjekk tilstanden til vanninstallasjonen. 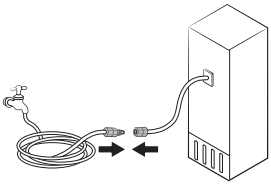

Feilsøking

Symptom	Mulige årsaker	Løsning
Det kommer ikke vann ut av dispenseren.	• Vannslanger er ikke ordentlig koblet til eller vanntilførselen er ikke på.	• Sjekk tilstanden til vanninstallasjonen. 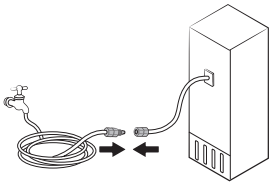
	• DispenserpanelLock (Lås) er aktivert.	• Trykk og holde inne \ i 3 sekunder for å deaktivere dispenserpanelet Lock (Lås)
	• Et tredjeparts vannfilter er installert.	• Bruk kun filtre som kommer fra Samsung eller er godkjent av Samsung. • Filtre som ikke er godkjent kan forårsake lekkasje eller skade på kjøleskapet.
Når du ser ikonet .	Generell type • Indikatorene er på hovedpanelet. Family Hub, AI Home Hub-type • Indikatoren lyser rødt.	Generell type • Bytt ut vannfilteret. Etter erstatning, trykker du på Filter Reset (Tilbakestilling av filter) Family Hub-type • Bytt ut vannfilteret. Etter at det byttes ut tilbakestiller du filteret under Fridge Manager (Kjøleskapkontroll) > Fridge Settings (Kjøleskapinnstillinger) > Water Filter (Vannfilter). AI Home Hub-type • Bytt ut vannfilteret. Etter at det byttes ut tilbakestiller du filteret under Product Care (Produktvedlikehold) > Water Filter (Vannfilter)

Automatisk åpning av dør (kun aktuelle modeller)

Symptom		Mulige årsaker	Løsning
Kjøleskapdørene åpnes ikke bredt nok.	Begge dører 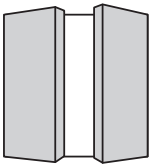	• Baksidene av kjøleskapet er lave.	• Hev baksidene av kjøleskapet slik at det kommer i vater. * 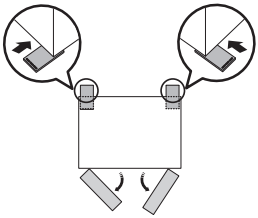
	Venstre dør 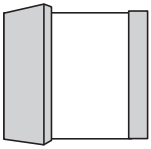	• Bakre høyre side av kjøleskapet er lavt.	• Hev bakre høyre side av kjøleskapet slik at det kommer i vater. * 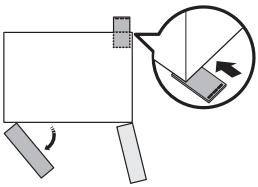
	Høyre dør 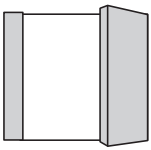	• Bakre venstre side av kjøleskapet er lavt.	• Hev bakre venstre side av kjøleskapet slik at det kommer i vater. * 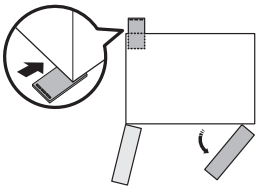

Feilsøking

Symptom	Mulige årsaker	Løsning
Kjøleskapsdørene åpnes for bredt. 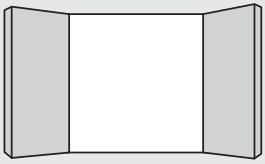	• Forsidene av kjøleskapet er lave.	• Hev forsidene av kjøleskapet slik at det kommer i vater. * 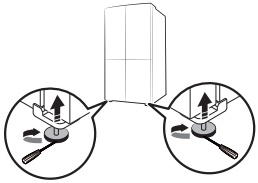

* Du finner mer informasjon om å vatre kjøleskapet i **TRINN 4 Justere justeringsføttene**-delen på side 34.)

Kommer det unormale lyder fra kjøleskapet?

Se gjennom sjekkpunktene nedenfor før du ringer etter service. Alle servicesamtaler relatert til normale lyder vil belastes brukeren.

Disse lydene er normale.

- Ved start eller slutt på en operasjon kan det komme lyder fra kjøleskapet som ligner på en bilmotor som startes. Etter hvert som operasjonen stabiliserer seg, reduseres lyden.

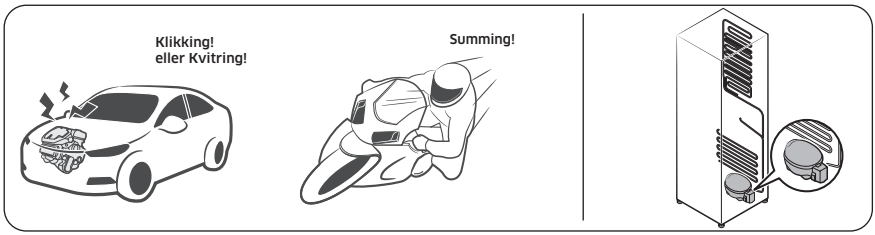

- Når viften er i drift, kan disse lydene høres. Når kjøleskapet oppnår den innstilte temperaturen, høres ingen viftelyd mer.

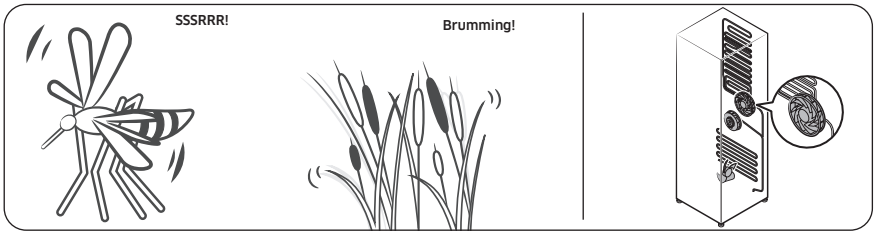

- Under en avisingssyklus kan det dryppe vann på avisingsvarmeelementet, noe som kan forårsake freselyder.

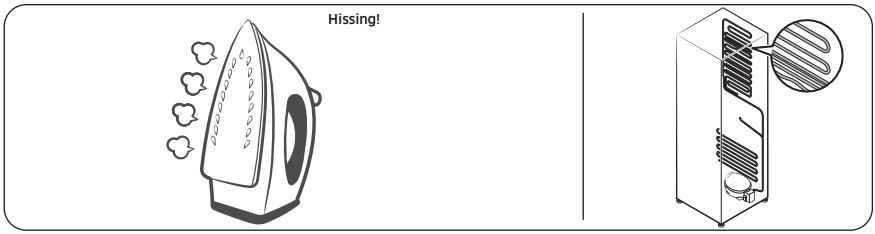

Feilsøking

- Når kjøleskapet er under avkjøling eller frysing, går det gass gjennom forseglede rør, noe som kan forårsake boblelyder.

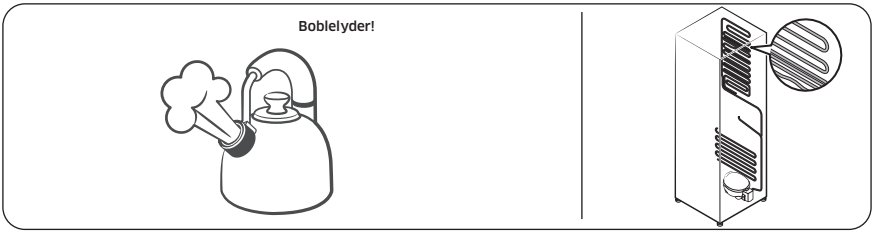

- Når temperaturen i kjøleskapet økes eller reduseres, trekker plastdeler seg sammen og utvides, noe som kan forårsake bankelyder. Disse lydene oppstår under avisingssyklusen eller når elektroniske deler er i aktivitet.

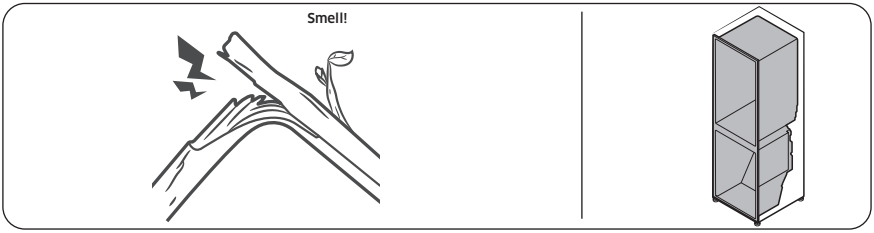

- For ismaskiner: Når vannventilen åpnes for å fylle ismaskinen, kan det oppstå summelyder.
- Når du åpner og lukker kjøleskapsdøren, kan det oppstå susende lyder på grunn av trykkutjevning.

SmartThings (bare gjeldende modeller)

Symptom	Handling
Fant ikke «SmartThings» på appmarkedet.	• Programvareversjonen av SmartThings-appen som støttes kan endres i henhold til støtteretningslinjene for OS-et som produsenten oppgir. I tillegg, for SmartThings-appen eller funksjonene som appen støtter, kan de nye retningslinjene for programoppdatering på den eksisterende OS-versjonen opphøres på grunn av årsaker for brukervennlighet eller sikkerhet.
SmartThings-appen fungerer ikke.	• SmartThings-appen er bare tilgjengelig for gjeldende modeller. • Den gamle Samsung Smart Refrigerator-appen kan ikke kobles til Samsung Smart Home-modeller.
SmartThings-appen er installert, men ikke koblet til kjøleskapet mitt.	• Du må logge på Samsung-kontoen din for å bruke appen. • Sørg for at ruteren fungerer normalt. • Hvis Wi-Fi-ikonet på displayet på kjøleskapet er av, indikerer dette at ingen nettverkstilkobling er opprettet enda. Hvis dette er tilfellet, bruker du SmartThings-appen til å koble til og registrere kjøleskapet på tilgangspunktet (AP) i huset.
Kunne ikke logge på appen.	• Du må logge på Samsung-kontoen din for å bruke appen. • Hvis du ikke har en Samsung-konto, følger du appens instruksjoner på skjermen for å opprette en.
Det vises en feilmelding når jeg prøver å registrere kjøleskapet.	• Enkel tilkobling kan mislykkes på grunn av avstanden fra tilgangspunktet eller elektrisk interferens fra omgivelsene. Vent litt og prøv på nytt.
SmartThings-appen er koblet til kjøleskapet, men fungerer ikke.	• Gå ut av SmartThings-appen og start den på nytt, eller koble fra ruteren og koble den til igjen. • Slå av kjøleskapet, og slå den på igjen etter 1 minutt.
Wi-Fi-ikonet blinker. ( ) (bare gjeldende modeller)	• Koble kjøleskapet til SmartThings-appen før bruk. Når tilkoblingen er vellykket, slutter indikatoren å blinke. - Hvis du ikke kan opprette tilkoblingen eller ikke vil bruke appen, trykker du og holder inne ﹥-knappen i 10 sekunder. Indikatoren slutter å blinke og «O FF» (AV) vises på temperaturdisplayet.

Open Source Announcement

Open Source Announcement

(For Wi-Fi models only)
The software included in this product contains open source software.
The following URL http://opensource.samsung.com/opensource/SMART_TP1_0/seq/0 leads to open source license information as related to this product.

Vedlegg

(Kun for EU-regioner)

Sikkerhetsinstruks

- Mest effektiv bruk av energien får du ved å la alle indre deler, som kurver, skuffer og hyller og isbitbrett, være i samme posisjon som fra produsenten.
- Dette kjøleskapet er ikke ment for innbygging.

Installeringsinstruks

For kjøleskap med klimaklasse

Avhengig av klimaklasse er dette kjøleskapet ment for bruk i romtemperaturer som spesifisert i følgende tabell.

Klimaklassen finner du på energietiketten. Utenfor disse temperaturene kan produktets funksjonalitet reduseres.

Klimaklassen finner du på etiketten på innsiden av kjøleskapet.

Effektivt temperaturområde

Kjøleskapet er utformet for å fungere normalt innenfor temperaturområdet som er spesifisert i klasserangeringen.

Klasse	Symbol	Omgivelsestemperaturområde (°C)	
		IEC 62552 (ISO 15502)	ISO 8561
Kald temperert sone	SN	+10 til +32	+10 til +32
Temperert sone	N	+16 til +32	+16 til +32
Subtropisk sone	ST	+16 til +38	+18 til +38
Tropisk sone	T	+16 til +43	+18 til +43

MERK

Kjøleytelsen og strømforbruket til kjøleskapet kan påvirkes av temperaturen i rommet, hvor ofte døren åpnes og plasseringen av kjøleskapet. Vi anbefaler at du justerer temperaturinnstillingene etter behov.

Vedlegg

Instruksjoner om temperatur

Anbefalt temperatur

Den optimale temperaturinnstillingen for matoppbevaring:

- Kjøleskap: 3 °C
- Fryser: -19 °C
- Kjøleskap i fryser konverterer: 3 °C

MERK

Den optimale temperaturinnstillingen for hvert rom avhenger av omgivelsestemperaturen. Over optimal temperatur er basert på omgivelsestemperaturen på 25 °C.

Hurtigkjøler

Hurtigkjøler fremskynder kjøleprosessen ved maksimal viftehastighet. Kjøleskapet fortsetter å gå på full hastighet i to og en halv time før det går tilbake til forrige temperatur.

Hurtigfrys

Hurtigfrys fremskynder fryseprosessen ved maksimal viftehastighet. Fryseren fortsetter å gå på full hastighet i 50 timer før den går tilbake til forrige temperatur. Når du skal fryse store mengder mat, bør du aktivere Hurtigfrys i minst 20 timer før du legger maten i fryseren.

MERK

Når du bruker denne funksjonen økes strømforbruket til kjøleskapet. Husk å slå den av når du ikke trenger den, slik at fryseren gjenopptar den opprinnelige temperaturinnstillingen.

Oppbevaring for best konservering (kun gjeldende modeller)

Dekk til mat for å beholde fuktigheten og forhindre at de plukker opp lukt fra andre matvarer. En stor gryte med mat som suppe eller lapskaus, bør deles i små porsjoner og legges i grunne beholdere før de legges i kjøleskapet. Et stort kjøttstykke eller helt fjærkre skal deles opp i mindre biter eller legges i grunne beholdere før de legges i kjøleskapet.

Plassering av matvarer

Hyller	Hyllene er justerbare for å få plass til en rekke forskjellige pakker.
Spesialisert kammer (kun gjeldende modeller)	Tette crisper-skuffer gir et optimalt lagringsmiljø for frukt og grønnsaker. Grønnsaker krever forhold med høyere fuktighet, mens frukt krever lavere fuktighetsforhold. Crisper-skuffer er utstyrt med kontrollenheter for å kontrollere fuktighetsnivået. (* Avhengig av modell og alternativer) En kjøttskuff med justerbar temperatur maksimerer lagringstiden for kjøtt og ost.
Oppbevares i døren	Ikke oppbevar lettbedervelige matvarer i døra. Egg skal oppbevares i kartongen på en hylle. Temperaturen på beholderne i døren svinger mer enn temperaturen i skapet. Hold døren lukket så mye som mulig.
Fryserdelen	Du kan lagre frossen mat, lage isbiter og fryse fersk mat i fryserdelen.

MERK

Frys kun fersk, uskadet mat. Hold mat som skal fryses unna mat som allerede er frossen. Oppbevar maten i lufttette beholdere for å hindre at den mister smak eller tørker ut.

Vedlegg

Oppbevaringsskjema for kjøleskap og fryser

Friskhetens levetid avhenger av temperatur og eksponering for fuktighet. Siden produktdatoer ikke er en guide for sikker bruk av et produkt, kan du se dette skjemaet og følge disse tipsene.

Melkeprodukter

Produkt	Kjøleskap	Fryser
Melk	1 uke	1 måned
Smør	2 uker	12 måneder
Iskrem	–	2-3 uker
Prosessert ost	1 måned	4–6 måneder
Kremost	2 uker	Ikke anbefalt
Yoghurt	1 måned	–

Meat

Produkt	Kjøleskap	Fryser
Ferske steker, biffer, koteletter	3–4 dager	2-3 måneder
Fersk kjøttdeig, grytekjøtt	1-2 dager	3-4 måneder
Bacon	7 dager	1 måned
Pølse, rå fra svinekjøtt, storfekjøtt, kalkun	1-2 dager	1-2 måneder

Fjærkre/egg

Produkt	Kjøleskap	Fryser
Ferskt fjærkre	2 dager	6-8 måneder
Kyllingsalat	1 dag	–
Egg, ferske i skallet	2-4 uker	Ikke anbefalt

Fisk/sjømat

Produkt	Kjøleskap	Fryser
Fersk fisk	1-2 dager	3-6 måneder
Tilberedt fisk	3-4 dager	1 måned
Fiskesalat	1 dag	Ikke anbefalt
Tørket eller syltet fisk	3-4 uker	-

Frukt

Produkt	Kjøleskap	Fryser
Epler	1 måned	-
Ferskener	2-3 uker	-
ananas	1 uke	-
Annen fersk frukt	3-5 dager	9-12 måneder

Grønnsaker

Produkt	Kjøleskap	Fryser
Asparges	2-3 dager	-
Brokkoli, rosenkål, grønne erter, sopp	3-5 dager	-
Kål, blomkål, selleri, agurk, salat	1 uke	-
Gulrøtter, beter, reddiker	2 uker	-

Vedlegg

Informasjon om modellen og bestilling av ekstradeler

Informasjon om modellen

For å vise informasjon om energimerking for dette produktet på det europeiske produktregisteret for energimerking (EPREL), skanner du QR-koden på energietiketten.

Du finner QR-koden på energietiketten på produktboksen.

Informasjon om deler

- Minimumsperiode for levering av nødvendige ekstradeler
  - 7 år: termostater, temperatursensorer, kretskort og lyskilder, dørhåndtak, dørhengsler, brett, kurver (bokser og skuffer)
  - 10 år: dørpakninger
- Minimum garantitid fra leverandøren er 24 måneder.
- Informasjon om bestilling av ekstradeler, direkte eller via andre kanaler formidlet av produsenten, importøren eller en annen autorisert representant
- Du kan finne informasjon om profesjonell reparasjon på http://samsung.com/support.
  Du kan finne bruksanvisningen på http://samsung.com/support.

Notat

SAMSUNG

MERK (kun for Wi-Fi-modeller)

Herved erklærer Samsung at dette radioutstyret overholder bestemmelsene i Direktiv 2014/53/EU og de relevante lovbestemte kravene i Storbritannia.

Den fullstendige teksten for EUs samsvarserklæring og Storbritannias samsvarserklæring er tilgjengelig via følgende internettadresse: Du finner den offisielle samsvarserklæringen på http://www.samsung.com ved å gå til Support > Søk Produkt og legge inn modellnavnet.

	Frekvensområde	Overføringseffekt (maks.)
Wi-Fi	2412–2472 MHz	20 dBm
Bluetooth	2402–2480 MHz	20 dBm

FRANCE	01 48 63 00 00	www.samsung.com/fr/support
GERMANY	06196 77 555 77	www.samsung.com/de/support
LUXEMBURG	261 03 710	www.samsung.com/be_fr/support
NETHERLANDS	088 90 90 100	www.samsung.com/nl/support
BELGIUM	02-201-24-18	www.samsung.com/be/support (Dutch) www.samsung.com/be_fr/support (French)
NORWAY	21629099	www.samsung.com/no/support
DENMARK	707 019 70	www.samsung.com/dk/support
FINLAND	030-6227 515	www.samsung.com/fi/support
SWEDEN	0771-400 300	www.samsung.com/se/support
CYPRUS	8009 4000 only from landline, toll free	www.samsung.com/gr/support
GREECE	80111-SAMSUNG (80111 726 7864) only from land line (+30) 210 6897691 from mobile and land line	
ITALIA	800-SAMSUNG (800.7267864)	www.samsung.com/it/support
PORTUGAL	210 608 098 Chamada para a rede fixa nacional Dias úteis das 9h às 20h	www.samsung.com/pt/support
SPAIN	91 175 00 15	www.samsung.com/es/support

Jääkaappi

Käyttöohje

Itsenäinen kodinkone

SAMSUNG

Sisällysluettelo

Turvallisuusohjeet **4**

Tärkeitä tietoja turvallisuusohjeista 4
Tärkeitä turvamerkintöjä ja varotoimenpiteitä: 6
Tärkeitä varotoimenpiteitä 7
Tärkeitä kuljetusta ja sijoituspaikkaa koskevia varoituksia 10
Tärkeitä asennukseen liittyviä varoituksia 11
Asennukseen liittyviä muistutuksia 15
Tärkeitä käyttöön liittyviä varoituksia 15
Käyttöön liittyviä muistutuksia 20
Puhdistamiseen liittyviä muistutuksia 23
Tärkeitä hävittämiseen liittyviä varoituksia 25
Lisävinkkejä oikeanlaiseen käyttöön 26
Sähkö- ja elektroniikkalaiteromua koskevat ohjeet 27

Asentaminen **28**

Jääkaapin kuvaus 29
Vaiheittainen asennus 31
Oven irrottaminen sisäänvientiä varten 43

Toiminnot **51**

Pääpaneeli 51
SmartThings (vain soveltuvissa malleissa) 62
Bixby (Puheentunnistus – vain soveltuvissa malleissa) 65
Annostelupaneeli (vain soveltuvissa malleissa) 67
Erikoisominaisuudet 68

Huolto **83**

Käsittely ja huolto 83
Puhdistaminen 87
Vaihtaminen 90

Vianmääritys **91**

Yleistä 91
Kuuluuko jääkaapista epänormaalia ääntä? 97
SmartThings (vain soveltuvissa malleissa) 99

Open Source Announcement **100**

Open Source Announcement 100

Liite	**101**
Turvallisuusohje	101
Asennusohje	101
Lämpötilaohje	102
Tiedot mallista ja varaosien tilaamisesta	106

Turvallisuusohjeet

Ennen kuin käytät Samsungin uutta jääkaappia, lue tämä käyttöopas huolellisesti, jotta osaisit käyttää laitetta ja sen toimintoja turvallisesti ja tehokkaasti.

Tärkeitä tietoja turvallisuusohjeista

- Tämän oppaan varoitukset ja turvaohjeet eivät kata kaikkia mahdollisia olosuhteita ja tilanteita.
  On omalla vastuullasi käyttää tervettä järkeä ja toimia varovasti ja huolellisesti, kun asennat, ylläpidät ja käytät tätä laitetta.
- Koska seuraavat käyttöohjeet koskevat useita eri malleja, oman jääkaappisi ominaisuudet saattavat poiketa jonkin verran ohjeissa kuvatuista, eivätkä kaikki varoitusmerkit välttämättä koske omaa laitettasi. Jos sinulla on jotakin kysyttävää, ota yhteyttä lähimpään huoltoliikkeeseen tai etsi ohjeita ja muita tietoja osoitteesta www.samsung.com.
- Jäähdytysaineena käytetään joko R-600a:ta tai R-134a:ta. Tarkista tarvittaessa laitteen takana olevasta kompressorikyltistä tai sen sisällä olevasta tyyppikilvestä, mitä jäähdytysainetta siinä käytetään. Jos laite sisältää helposti syttyvää kaasua (jäähdytysaine R-600a), pyydä turvalliset hävitysohjeet paikallisilta viranomaisilta.
- Jääkaapin sijoitustilan koko määräytyy sen mukaisesti, kuinka paljon jäähdytysainetta laitteessa käytetään. Näin vältetään herkästi syttyvien kaasun ja ilman yhdistelmien muodostuminen, jos jäähdytyspiirissä tapahtuu vuoto.
- Älä milloinkaan käynnistä laitetta, jos se näyttää olevan jotenkin vaurioitunut. Pyydä epäselvissä tilanteissa neuvoja jälleenmyyjältä. Huoneessa on oltava 1 m^3 tilaa jokaista 8 grammaa laitteen sisällä olevaa R-600a-jäähdytysainetta kohden.

Omassa laitteessasi käytetyn jäähdytysaineen määrä on kerrottu laitteen sisällä olevassa tyyppikilvessä.

- Jos jäähdytysainetta pääsee roiskumaan ulos putkista, se voi syttyä palamaan tai vaurioittaa silmiä. Jos jäähdytysainetta pääsee vuotamaan putkesta, älä käytä avotulta, siirrä kaikki herkästi syttyvät aineet pois laitteen läheisyydestä ja tuuleta tilat välittömästi.
  - Jos et noudata tätä ohjetta, seurauksena saattaa olla tulipalo tai räjähdys.
- Vältä ruokien kontaminoituminen noudattamalla seuraavia ohjeita:
  - Oven pitäminen pitkään auki voi nostaa laitteen sisäosien lämpötilaa huomattavasti.
  - Puhdista säännöllisesti ruokia koskettavat pinnat ja kaikki vedenpoistokohdat.
  - Puhdista vesisäiliöt, jos niitä ei ole käytetty 48 tuntiin: huuhtele vedensyöttöön liitetty vesijärjestelmä, jos vettä ei ole laskettu 5 päivään.
  - Säilytä raakaa lihaa ja kalaa sopivissa astioissa jääkaapissa, jotta se ei päädy kosketuksiin muiden ruokien kanssa.
  - Kahden tähden pakastuslokerot sopivat valmiiksi jäädytetyn ruoan säilyttämiseen, jäätelön tekemiseen ja säilyttämiseen sekä jääpalojen tekemiseen.
  - Yhden, kahden ja kolmen tähden lokerot eivät sovellu tuoreen ruoan jäädyttämiseen.

- Jos kylmälaite jätetään tyhjäksi pitkähköksi ajaksi, katkaise sen virta, sulata, puhdista ja kuivaa se ja jätä ovi auki, jotta laitteen sisälle ei pääse muodostumaan hometta.

Tärkeitä turvamerkintöjä ja varotoimenpiteitä:

Noudata kaikkia tässä käyttöoppaassa annettuja turvallisuusohjeita. Tässä käyttöoppaassa käytetään seuraavia turvamerkintöjä:

⚠ VAROITUS

Vaarat ja vaaralliset toimenpiteet, jotka saattavat aiheuttaa vakavia henkilö- tai omaisuusvahinkoja ja/tai kuoleman.

⚠ HUOMIO

Vaarat ja vaaralliset toimenpiteet, jotka saattavat aiheuttaa vakavia henkilö- ja/tai omaisuusvahinkoja.

HUOM.

Hyödyllisiä jääkaapin käyttöön ja sen etuihin liittyviä tietoja.

Nämä varoitusmerkit auttavat estämään sinua ja muita loukkaantumasta.

Noudata niitä huolellisesti.

Kun olet lukenut tämän osion, pidä se tallessa tulevaa tarvetta varten.

Tärkeitä varotoimenpiteitä

VAROITUS; tulipalovaara / herkästi syttyvät aineet

⚠ VAROITUS

- Varmista, että virtajohto ei ole tarttunut mihinkään tai vaurioitunut, kun asetat laitteen paikalleen.
- Älä käytä monipistorasioita tai kannettavia virtalähteitä laitteen takana.
- Käytä laitteessa vain juomakelpoista vettä.
- Vesiliitäntä on yhdistettävä juomakelpoiseen veteen.
- Pidä laitteen omat tai asennuskalusteen ilmanvaihtoaukot vapaina.
- Älä yritä nopeuttaa sulatusprosessia millään mekaanisilla laitteilla tai muillakaan sellaisilla tavoilla, joita valmistaja ei ole erikseen suositellut.
- Varo vaurioittamasta laitteen jäähdytyspiiriä.
- Älä käytä laitteen ruoansäilytystiloissa mitään muita kodinkoneita, elleivät ne ole valmistajan suosittelemaa tyyppiä.

- Tätä laitetta ei ole tarkoitettu fyysisesti tai psyykkisesti rajoittuneiden eikä kokemattomien henkilöiden (esim. lasten) käytettäväksi, ellei heidän turvallisuudestaan vastaava henkilö ole läsnä tai opastanut heitä käyttämään laitetta oikein.

Turvallisuusohjeet

- Tätä laitetta saavat käyttää yli 8-vuotiaat lapset sekä fyysisesti tai psyykkisesti rajoittuneet ja kokemattomat henkilöt, jos käyttöä valvotaan tai jos heille on annettu ohjeet laitteen turvalliseen käyttöön ja he ymmärtävät käyttöön liittyvät vaarat. Lapset eivät saa leikkiä laitteella. Lapset eivät saa puhdistaa tai ylläpitää laitetta ilman valvontaa. 3–8-vuotiaat lapset saavat asettaa tuotteita kylmälaitteisiin ja poistaa tuotteita niistä.
- Jos laitteen virtajohto on vaurioitunut, valmistajan, sen valtuuttaman huoltoliikkeen tai muun pätevän ammattilaisen on vaihdettava johto, jotta vaaratilanteilta voitaisiin välttyä.
- Pistorasian on oltava käden ulottuvilla, jotta laite voidaan hätätilanteessa irrottaa nopeasti sähköverkosta.
  - Se ei saa olla laitteen takana.
- Älä säilytä tässä laitteessa räjähtäviä aineita, kuten aerosolipakkauksia, joissa on tulenarkaa ponneainetta.
- Jos käyttämässäsi laitteessa on LED-valo, älä pura lampun suojusta ja LED-valoa itse.
  - Ota yhteyttä Samsungin huoltoon.
  - Käytä vain valmistajan tai sen huoltoliikkeen toimittamia LED-valoja.
- Vanhojen letkujen sijaan on käytettävä laitteen mukana tulevia uusia letkuja.
- Jääkaapin vesiliitäntä on yhdistettävä juomakelpoiseen veteen. Jotta jääpalakone toimisi oikein, vedenpaineen on oltava 206–861 kPa (30–125 psi).

- Jotta laite hyödyntäisi kuluttamansa energian mahdollisimman tehokkaasti, kaikki sen sisällä olevat osat, esimerkiksi laatikot, lokerot ja hyllyt, tulisi pitää niissä paikoissa, joissa ne toimitettaessa olivat.
- Laite toimii energiatehokkaimmalla tavalla, jos jätät kaikki hyllyt, laatikot ja korit alkuperäisille paikoilleen.

Energiankulutuksen minimoiminen

- Asenna laite viileisiin, kuiviin tiloihin, joissa on kunnollinen ilmanvaihto.
- Varmista, ettei laite altistu suoralle auringonvalolle. Älä milloinkaan sijoita laitetta suoran lämmönlähteen (esim. lämpöpatterin) läheisyyteen.
  - Energiansäästösyistä suosittelemme, että laitteen ilmanvaihtoaukkoja tai -ritilöitä ei tukita.
  - Anna lämpimän ruoan jäähtyä, ennen kuin laitat sen laitteen sisälle.
  - Sulata pakasteet jääkaapissa. Voit hyödyntää pakasteiden viileyttä jääkaapissa olevien ruokien viilentämiseen.
  - Älä pidä laitteen ovea auki liian kauan, kun säilöt ruokaa tai otat ruokatavaroita pois laitteesta.
  - Mitä vähemmän aikaa ovi on auki, sitä vähemmän jäätä pakastimeen muodostuu.
  - Puhdista jääkaapin takaosa säännöllisesti. Pöly lisää laitteen energiankulutusta.
  - Älä aseta lämpötilaa tarpeettoman kylmäksi.

- Varmista riittävä ilmankierto jääkaapin pohjan ja lattian välissä sekä jääkaapin takana. Älä peitä ilmanvaihtoaukkoja.
- Jätä vapaata tilaa laitteen vasemmalle ja oikealle puolelle, taakse sekä yläpuolelle. Tämä auttaa vähentämään energiankulutusta ja pitää sähkölaskut pienempinä.

Tämä laite on tarkoitettu kotitalouskäyttöön ja sitä vastaaviin käyttötilanteisiin, esimerkiksi

- kauppojen, toimistojen ja muiden työpaikkojen henkilökunnan ruokailutiloihin
- maatiloille, hotellien ja motellien asiakkaille ja muihin asuintiloja vastaaviin ympäristöihin
- majatalotyyppisiin ympäristöihin
- pitopalveluille ja muuhun ei-vähittäiskauppakäyttöön.

Tärkeitä kuljetusta ja sijoituspaikkaa koskevia varoituksia

⚠ VAROITUS

- Laitetta on kuljetettava ja se on asennettava varovasti, jotta mitkään jäähdytyspiirin osat eivät vaurioituisi.
  - Jos jäähdytysainetta pääsee vuotamaan putkesta, se voi syttyä palamaan tai vaurioittaa silmiä. Jos havaitset vuodon, älä käytä avotulta tai mitään muutakaan, mikä voi sytyttää kaasun palamaan. Tuuleta laitteen sijoitustilaa useiden minuuttien ajan.

- Tässä laitteessa on pieni määrä isobutaanijäähdytysainetta (R-600a). Se on ympäristöystävällinen kaasu, mutta syttyy kuitenkin helposti palamaan. Laitetta on kuljetettava ja se on asennettava varovasti, jotta mitkään jäähdytyspiirin osat eivät vaurioituisi.

• Jääkaapin takana olevaan vesiletkuun ei saa koskea kaapin kuljetuksen ja asennuksen aikana.
  - Tämä saattaa vaurioittaa jääkaappia, jolloin veden annostelijaa ei voida käyttää.

Tärkeitä asennukseen liittyviä varoituksia

⚠ VAROITUS

• Älä asenna jääkaappia kosteaan tilaan tai muuhun sellaiseen paikkaan, jossa se voi joutua kosketuksiin veden kanssa.
  - Jos laitteen elektronisten osien eristys pääsee rapistumaan, seurauksena voi olla sähköisku tai tulipalo.

• Älä altista jääkaappia suoralle auringonvalolle tai muista laitteista, esimerkiksi uuneista tai lämmittimistä säteilevälle lämmölle.

Turvallisuusohjeet

- Älä kytke useita laitteita samaan monipistorasiaan. Jääkaappi tulee aina kytkeä omaan, erilliseen pistorasiaansa, jonka nimellisjännite vastaa jääkaapin arvokilvessä mainittua jännitettä.
  - Näin laitteen suorituskyky pysyy parhaana mahdollisena eivätkä kodin virtapiirit pääse ylikuormittumaan. Ylikuormitus ylikuumentaa johdot ja tämä voi aiheuttaa tulipalon.
- Älä kytke laitteen pistoketta löysään pistorasiaan.
  - Seurauksena voi olla sähköisku tai tulipalo.
- Älä käytä virtajohtoa, jos siinä tai sen jommassakummassa päässä on murtumia, kulumia tai muita vaurioita.
- Älä taivuta virtajohtoa liikaa äläkä aseta sen päälle mitään painavia esineitä.
- Älä vedä virtajohtoa äläkä taivuta sitä liikaa.
- Älä väännä äläkä solmi virtajohtoa.
- Älä ripusta johtoa minkään metalliesineen päälle äläkä aseta johdon päälle painavia esineitä tai pidä johtoa esineiden välissä. Älä myöskään työnnä johtoa laitteen takana olevaan tilaan.
- Kun siirrät jääkaappia, varo, ettei johto pääse kiertymään tai vaurioitumaan.
  - Seurauksena saattaa olla sähköisku tai tulipalo.
- Älä milloinkaan irrota jääkaapin virtajohtoa vetämällä johdosta. Ota aina tiiviisti kiinni pistokkeesta ja vedä se suoraan irti pistorasiasta.
  - Jos johto vaurioituu, seurauksena voi olla oikosulku, tulipalo ja/tai sähköisku.

- Älä käytä aerosolia jääkaapin lähellä.
  - Jääkaapin lähellä käytetty aerosoli voi aiheuttaa räjähdyksen tai tulipalon.
- Älä asenna laitetta lämmittimen tai herkästi syttyvien materiaalien lähelle.
- Älä asenna laitetta paikkaan, jossa voi esiintyä kaasuvuotoja.
  - Seurauksena saattaa olla sähköisku tai tulipalo.
- Jääkaappi tulee ennen käyttöä asentaa oikeanlaiseen paikkaan tässä käyttöoppaassa annettujen ohjeiden mukaisesti.
- Kytke pistoke pistorasiaan oikeassa asennossa siten, että johto osoittaa alaspäin.
  - Jos kytket pistokkeen ylösalaisin, johto voi katketa ja aiheuttaa sähköiskun tai tulipalon.
- Varmista, ettei jääkaapin takaosa pääse litistämään tai vaurioittamaan pistoketta.
- Pidä pakkausmateriaalit poissa lasten ulottuvilta.
  - Lapsi voi tukehtua, jos hän laittaa pakkausmateriaalia päähänsä.
- Älä asenna laitetta kosteaan, rasvaiseen, pölyiseen tai sellaiseen paikkaan, jossa se altistuu suoralle auringonvalolle tai vedelle (esim. sadepisaroille).
  - Jos laitteen elektronisten osien eristys pääsee rapistumaan, seurauksena voi olla sähköisku tai tulipalo.
- Jos jääkaappiin on päässyt pölyä tai vettä, irrota pistoke pistorasiasta ja ota yhteyttä lähimpään Samsung Electronicsin huoltoliikkeeseen.
  - On olemassa tulipalon vaara.

Turvallisuusohjeet

- Älä seiso laitteen päällä äläkä laita sen päälle mitään esineitä (esimerkiksi pyykkiä, palavia kynttilöitä, palavia savukkeita, astioita, kemikaaleja, metalliesineitä tms.).
  - Tämä voi aiheuttaa sähköiskun, tulipalon, laitevikoja tai henkilövahinkoja.
- Kaikki suojamuovit on poistettava, ennen kuin laite kytketään pistorasiaan ensimmäistä kertaa.
- Lasten ei saa antaa leikkiä laitteen ovien säätämiseen käytettävillä lukkorenkailla eikä vesiputken kiinnittimillä.
  - Jos lapsi nielaisee lukkorenkaan tai vesiputken kiinnittimen, hän voi tukehtua. Pidä lukkorenkaat ja vesiputken kiinnittimet lasten ulottumattomissa.
- Jääkaappi on maadoitettava turvallisesti.
  - Varmista aina ennen jääkaapin osien käsittelyä tai korjaamista, että kaappi on maadoitettu. Sähkövuodot voivat aiheuttaa vaarallisia sähköiskuja.
- Maadoitukseen ei saa milloinkaan käyttää kaasuputkia, puhelinjohtoja tai muita mahdollisia ukkosenjohdattimia.
  - Jääkaappi on maadoitettava, jotta sähkövuotoja ei pääsisi tapahtumaan ja jotta jääkaapin vuotovirta ei aiheuttaisi sähköiskuja.
  - Tämä voi aiheuttaa sähköiskun, tulipalon, räjähdyksen tai toimintahäiriöitä.
- Kytke pistoke tiiviisti pistorasiaan. Älä käytä vaurioitunutta pistoketta, virtajohtoa tai löysää pistorasiaa.
  - Seurauksena saattaa olla sähköisku tai tulipalo.
- Jääkaapin sulakkeen saa vaihtaa vain ammattitaitoinen asentaja tai huoltoliike.
  - Jos et noudata tätä ohjetta, seurauksena saattaa olla sähköisku tai henkilövahinkoja.

Asennukseen liittyviä muistutuksia

⚠ HUOMIO

- Jätä riittävästi tilaa jääkaapin ympärille ja asenna se tasaiselle pinnalle.
  - Jos jääkaappi ei ole suorassa, sen jäähdytysteho saattaa heiketä ja käyttöikä lyhentyä.
- Anna laitteen jäähtyä 2–3 tuntia asennuksen ja käynnistämisen jälkeen, ennen kuin täytät sen ruokatarvikkeilla.
- Suosittelemme, että asennutat jääkaapin ammattitaitoisella asentajalla tai huoltoliikkeellä.
  - Jos et noudata tätä ohjetta, seurauksena saattaa olla sähköisku, tulipalo, räjähdys, laitevaurio tai henkilövahinkoja.

Tärkeitä käyttöön liittyviä varoituksia

⚠ VAROITUS

- Älä kytke pistoketta pistorasiaan kostein käsin.
  - Tämä voi aiheuttaa sähköiskun.
- Älä säilytä laitteen päällä mitään esineitä.
  - Kun avaat tai suljet oven, laitteen päällä olevat esineet voivat pudota ja aiheuttaa henkilö- ja/tai omaisuusvahinkoja.
- Älä työnnä käsiäsi, jalkojasi tai metalliesineitä (esimerkiksi ruokailuvälineitä) jääkaapin alle tai taakse.
  - Tämä voi aiheuttaa sähköiskun tai vahinkoja.
  - Terävät reunat voivat aiheuttaa henkilövahinkoja.

Turvallisuusohjeet

- Älä koske pakastimen sisäseinämiä tai pakasteita kostein käsin.
  - Voit saada paleltuman.
- Älä aseta vettä sisältäviä astioita jääkaapin päälle.
  - Veden läikkyminen voi aiheuttaa sähköiskun tai tulipalon.
- Älä säilytä jääkaapissa tulenarkoja tai helposti syttyviä materiaaleja tai aineita (bentseeniä, ohentimia, propaanikaasua, alkoholia, eetteriä, nestekaasua tms.).
  - Jääkaappi on tarkoitettu vain ruoan säilyttämiseen.
  - Seurauksena saattaa olla tulipalo tai räjähdys.
- Lasten ei saa antaa leikkiä laitteella.
  - Pidä sormet poissa paikoista, joihin ne voivat jäädä puristuksiin. Ovien ja kaappien väliset alueet ovat tarkoituksellisesti ahtaita. Ole varovainen ovia avatessasi, jos lähistöllä on lapsia.
- Sormia ei saa laittaa ovien väliin. Varmista, etteivät lapsetkaan tee niin.
  - Sormia ei saa laittaa oven vasemmalla ja oikealla puolella oleviin rakoihin. Ole varovainen ovia avatessasi, jos sormesi ovat ovien välissä.
- Älä anna lasten roikkua ovessa tai sen lokeroissa. Seurauksena voi olla vakavia henkilövahinkoja.
- Älä päästä lapsia jääkaapin sisälle. He voivat jäädä sinne loukkuun.
- Älä laita käsiäsi laitteen pohjan alle.
  - Terävät reunat voivat aiheuttaa henkilövahinkoja.

- Älä säilytä jääkaapissa lääkeaineita, tieteellistä tutkimusmateriaalia tai tiettyä säilytyslämpötilaa edellyttäviä aineita.
  - Tarkkaa lämpötilanhallintaa edellyttäviä aineita ei saa säilyttää jääkaapissa.
- Jos havaitset kemiallisten aineiden hajua tai savua, irrota pistoke välittömästi pistorasiasta ja ota yhteyttä lähimpään Samsung Electronicsin huoltoliikkeeseen.
- Jos jääkaappiin on päässyt pölyä tai vettä, irrota pistoke pistorasiasta ja ota yhteyttä lähimpään Samsung Electronicsin huoltoliikkeeseen.
  - On olemassa tulipalon vaara.
- Älä anna lasten astua lokeroiden päälle.
  - Lokerot voivat mennä rikki ja lapsi saattaa liukastua.
- Älä jätä jääkaapin ovia auki, kun kukaan ei ole valvomassa laitetta, äläkä anna lasten mennä jääkaapin sisälle.
- Älä anna lasten mennä laitteen lokeroiden sisälle.
  - Lapsi voi satuttaa itsensä tai tukehtua, jos hän ei pääse pois laitteen sisältä.
- Älä laita jääkaappiin liikaa ruokaa.
  - Kun avaat oven, laitteessa olevat tavarat saattavat pudota ja aiheuttaa henkilö- tai omaisuusvahinkoja.
- Älä ruiskuta laitteen pinnalle mitään tulenarkoja aineita, esimerkiksi hyönteismyrkkyä.
  - Paitsi että tällaiset aineet ovat haitallisia terveydelle, ne voivat myös aiheuttaa sähköiskun, tulipalon tai toimintahäiriöitä.
- Älä milloinkaan työnnä sormiasi tai mitään esineitä veden annosteluaukkoon, jääkouruun tai jääpalakoneen säiliöön.
  - Seurauksena voi olla henkilö- tai omaisuusvahinkoja.

Turvallisuusohjeet

- Älä käytä tai säilytä jääkaapin läheisyydessä tai sen sisällä mitään lämpötilaherkkiä aineita, esim. herkästi syttyviä suihkeita tai materiaaleja, hiilihappojäätä, lääkeaineita tai kemikaaleja.
- Älä kuivaa jääkaapin sisätiloja hiustenkuivaimella. Älä poista jääkaappiin mahdollisesti muodostuneita hajuja palavien kynttilöiden avulla.
  - Seurauksena saattaa olla sähköisku tai tulipalo.
- Käytä vesisäiliössä, jääpalalokerossa ja jääpaloissa vain juomakelpoista vettä (puhdistettua tai kivennäisvettä).
  - Älä lisää säiliöön teetä, mehua tai urheilujuomia, sillä ne voivat vaurioittaa jääkaappia.
- Älä seiso laitteen päällä äläkä laita sen päälle mitään esineitä (esimerkiksi pyykkiä, palavia kynttilöitä, palavia savukkeita, astioita, kemikaaleja, metalliesineitä tms.). Tämä voi aiheuttaa sähköiskun, tulipalon, laitevikoja tai henkilövahinkoja. Älä aseta vettä sisältäviä astioita laitteen päälle.
  - Veden läikkyminen voi aiheuttaa sähköiskun tai tulipalon.
- Älä milloinkaan katso pitkään laitteen ultravioletti-LED-valoon.
  - Ultraviolettisäteet voivat rasittaa silmiä.
- Älä aseta hyllyjä ylösalaisin. Hyllyjen pysäyttimet eivät saata toimia.
  - Lasihylly voi pudotessaan aiheuttaa henkilövahinkoja.
- Jos havaitset kaasuvuodon, älä käytä avotulta tai mitään muutakaan, mikä voi sytyttää kaasun palamaan. Tuuleta laitteen sijoitustilaa useiden minuuttien ajan.
  - Älä koske laitteeseen tai virtajohtoon.

- Älä käytä tuuletinta.
- Kipinät voivat aiheuttaa räjähdyksen tai tulipalon.

- Pullot tulisi pitää mahdollisimman lähekkäin, jotta ne eivät pääsisi putoamaan.
- Tämä laite on tarkoitettu vain ruoan säilyttämiseen kotikäytössä.
- Älä korjaa, pura tai muuntele jääkaappia itse.
- Käytä vain tavallisia sulakkeita (kupari- tai rautalankaa yms. ei saa käyttää).
- Jos jääkaappi täytyy korjata tai asentaa uudelleen, ota yhteyttä lähimpään huoltoliikkeeseen.
  - Jos et noudata tätä ohjetta, seurauksena saattaa olla sähköisku, tulipalo, toimintahäiriö tai henkilövahinkoja.
- Jos laite haisee palaneelle tai siitä tulee savua, irrota pistoke pistorasiasta välittömästi ja ota yhteyttä lähimpään Samsung Electronicsin huoltoliikkeeseen.
  - Jos et noudata tätä ohjetta, seurauksena voi olla sähköisku tai tulipalo.
- Irrota pistoke pistorasiasta ennen jääkaapin sisävalon vaihtamista.
  - Muutoin voit saada sähköiskun.
- Jos sinulla on vaikeuksia vaihtaa muu kuin LED-valo, ota yhteyttä Samsungin huoltoon.
- Kytke pistoke tiiviisti pistorasiaan.
- Älä käytä vaurioitunutta pistoketta, virtajohtoa tai löysää pistorasiaa.
  - Seurauksena saattaa olla sähköisku tai tulipalo.

Turvallisuusohjeet

Käyttöön liittyviä muistutuksia

⚠ HUOMIO

- Älä pakasta sulanutta ruokaa uudelleen.
  - Sulatettuihin pakasteisiin muodostuu haitallisia bakteereita nopeammin kuin tuoreeseen ruokaan.
  - Toinen sulatus rikkoo soluja vielä lisää, jolloin nestettä poistuu ruoasta ja sen rakenne muuttuu.
- Älä sulata lihaa huoneenlämmössä.
  - Turvallisuus riippuu siitä, onko raakaa tuotetta käsitelty oikein.
- Älä laita lasipulloja tai hiilihapollisia juomia pakastimeen.
  - Astia saattaa jäätyä ja aiheuttaa rikkoutuessaan henkilövahinkoja.
- Käytä vain jääkaapin mukana toimitettua jääpalakonetta.
- Jos olet pitkään poissa kotoa (esimerkiksi lomalla) eikä veden- tai jääpalanannostelijaa käytetä tuona aikana, sulje vesiventtiili.
  - Muutoin vesi voi vuotaa.
- Jos jääkaappia ei käytetä pitkään aikaan (yli 3 viikkoon), tyhjennä se, poista myös jääsäiliö ja irrota pistoke pistorasiasta, sulje vesiventtiili, pyyhi ylimääräinen kosteus pois laitteen sisäseinämiltä ja jätä ovet auki, jottei laitteeseen muodostuisi pahaa hajua tai hometta.
- Jotta laitteen suorituskyky olisi paras mahdollinen:
  - Älä aseta ruokia liian lähelle jääkaapin takaosan ilmanvaihtoaukkoja, sillä jääkaapin sisäinen ilmanvaihto saattaa estyä.

- Kääri ruoat oikeanlaisiin pakkauksiin tai käytä ilmatiiviitä rasioita, ennen kuin laitat ruokatavaroita jääkaappiin.
- Kiinnitä huomiota pakastettavien ruokien enimmäissäilytysaikoihin ja viimeisiin käyttöpäiviin.
- Jääkaapin johtoa ei tarvitse irrottaa pistorasiasta, jos olet poissa alle kolme viikkoa. Jos kuitenkin olet poissa yli kolme viikkoa, poista laitteesta kaikki ruoat ja jääsäiliön jää, irrota pistoke pistorasiasta, sulje vesiventtiili, pyyhi ylimääräinen kosteus pois laitteen sisäseinämiltä ja jätä ovet auki, jottei laitteeseen muodostuisi pahaa hajua tai hometta.

• Takuu ja muutokset.
  - Samsungin takuu ei kata mitään ulkopuolisten tähän kodinkoneeseen tekemiä muutoksia eikä Samsung ole vastuussa mistään sellaisista turvallisuuteen liittyvistä ongelmista, joita ulkopuolisten tekemät muutokset voivat aiheuttaa.
• Jääkaapin sisällä olevia ilmanvaihtoaukkoja ei saa tukkia.
  - Jos jääkaapin ilmanvaihtoaukot tukitaan – erityisesti muovipussilla – kaappi saattaa viiletä liikaa. Jos viileneminen jatkuu liian kauan, vedensuodatin voi mennä rikki ja aiheuttaa vuodon.
• Käytä vain jääkaapin mukana toimitettua jääpalakonetta.
• Pyyhi laitteen sisältä pois kaikki ylimääräinen kosteus ja jätä ovet auki.
  - Muutoin laitteen sisälle voi muodostua pahaa hajua tai hometta.

Turvallisuusohjeet

- Jos jääkaappi irrotetaan sähköverkosta, on odotettava vähintään 5 minuuttia, ennen kuin se kytketään verkkoon uudelleen.
- Jos jääkaappi kastuu, irrota pistoke pistorasiasta ja ota yhteyttä lähimpään Samsung Electronicsin huoltoliikkeeseen.
- Älä kohdista lasipintoihin iskuja tai liikaa voimaa.
  - Jos lasi menee rikki, se voi aiheuttaa henkilö- ja/tai omaisuusvahinkoja.
- Täytä vesisäiliö ja jääpalalokero vain juomakelpoisella vedellä (hanavesi, kivennäisvesi tai puhdistettu vesi).
  - Älä kaada säiliöön teetä tai urheilujuomia. Tämä saattaa vaurioittaa jääkaappia.
- Varo, etteivät sormesi juutu laitteen osiin.
- Jos jääkaappi vuotaa, ota yhteyttä lähimpään huoltoliikkeeseen.
  - Vaarana voi olla sähköisku tai tulipalo.
- Älä säilytä kasviöljyä jääkaapin ovilokeroissa. Öljy saattaa jähmettyä, jolloin siitä tulee pahanmakuista ja sitä on hankala käyttää. Lisäksi avonainen pullo voi vuotaa, ja ovilokero saattaa murtua vuotaneen öljyn vaikutuksesta. Kun öljypullo on avattu, sitä pitäisi säilyttää viileässä paikassa suojassa auringonvalolta, esimerkiksi kaapissa tai ruokakomerossa.
  - Kasviöljyjä ovat oliiviöljy, maissiöljy, rypsiöljy yms.

Puhdistamiseen liittyviä muistutuksia

⚠ HUOMIO

- Älä suihkuta vettä suoraan jääkaapin sisä- tai ulkopinnoille.
  - Vaarana voi olla sähköisku tai tulipalo.
- Älä kuivaa jääkaapin sisätiloja hiustenkuivaimella.
- Älä poista jääkaappiin mahdollisesti muodostuneita hajuja palavien kynttilöiden avulla.
  - Seurauksena saattaa olla sähköisku tai tulipalo.
- Älä ruiskuta puhdistusainetta suoraan laitteen näyttöön.
  - Näyttöön painetut tekstit saattavat kulua pois.
- Jos laitteen sisälle on päässyt jotakin sinne kuulumatonta ainetta, esimerkiksi vettä, irrota virtajohto pistorasiasta ja ota yhteyttä lähimpään huoltoliikkeeseen.
  - Jos et noudata tätä ohjetta, seurauksena saattaa olla sähköisku tai tulipalo.
- Poista lika ja pöly pistokkeen piikeistä puhtaalla, kuivalla liinalla. Älä käytä pistokkeen puhdistamiseen märkää tai kosteaa liinaa.
  - Muutoin seurauksena voi olla sähköisku tai tulipalo.
- Älä puhdista laitetta suihkuttamalla sen päälle vettä.
- Älä käytä puhdistamiseen bentseeniä, ohennusaineita, Cloroxia tai kloridia.
  - Ne voivat vaurioittaa laitteen pintaa ja aiheuttaa tulipalon.
- Älä milloinkaan työnnä sormiasi tai mitään esineitä laitteen annosteluaukkoon.
  - Seurauksena voi olla henkilö- tai omaisuusvahinkoja.

Turvallisuusohjeet

- Irrota laitteen virtajohto pistorasiasta ennen puhdistamista ja huoltoa.
  - Jos et noudata tätä ohjetta, seurauksena saattaa olla sähköisku tai tulipalo.
- Puhdista jääkaappi lämpimään veteen kastetulla puhtaalla pesusienellä tai puhdistusliinalla ja miedolla puhdistusaineella.
- Älä käytä laitteen ulkopintoihin (ovet ja runko), muoviosiin, ovi- ja sisäpintoihin ja tiivisteisiin hankaavia tai voimakkaita puhdistusaineita, kuten ikkunasuihkeita, hankausaineita, tulenarkoja nesteitä, suolahappoa, puhdistusvahaa, pesutiivisteitä, valkaisuaineita tai öljypitoisia puhdistusaineita.
  - Tällaiset aineet voivat vaurioittaa pintoja.
- Älä puhdista lasihyllyjä tai -suojuksia lämpimällä vedellä niiden ollessa kylmiä. Lasihyllyt ja -suojukset voivat mennä rikki äkillisten lämpötilanvaihtelujen vuoksi tai jos ne iskeytyvät johonkin tai putoavat.

Tärkeitä hävittämiseen liittyviä varoituksia

⚠ VAROITUS

- Hävitä laitteen pakkausmateriaalit ympäristöystävällisellä tavalla.
- Ennen kuin hävität laitteen, varmista, etteivät mitkään jääkaapin takana olevista putkista ole rikki.
- Kun hävität jääkaappia, irrota ovet sekä niiden tiivisteet ja salvat, jotta lapset tai eläimet eivät voisi jäädä loukkuun kaapin sisään. Lasten ei saa antaa leikkiä laitteella. Jos lapsi juuttuu laitteen sisään, hän voi satuttaa itsensä tai tukehtua kuoliaaksi.
  - Jos lapsi juuttuu laitteen sisään, hän voi saada vammoja tai tukehtua kuoliaaksi.
- Laitteen eristykseen on käytetty syklopentaania. Eristysmateriaalin kaasut edellyttävät erityiskäsittelyä, kun laite hävitetään. Pyydä ympäristön kannalta turvalliset hävitysohjeet paikallisilta viranomaisilta.
- Pidä kaikki pakkausmateriaalit poissa lasten ulottuvilta, sillä ne saattavat olla vaarallisia lapsille.
  - Jos lapsi laittaa pussin päähänsä, hän saattaa tukehtua.

Turvallisuusohjeet

Lisävinkkejä oikeanlaiseen käyttöön

- Selvitä sähkökatkoksen sattuessa sähkölaitokselta, kuinka kauan katkos tulee kestämään.
  - Jos katkos kestää enintään tunnin tai pari, se ei tavallisesti vaikuta jääkaapin lämpötilaan. Vältä kuitenkin laitteen ovien avaamista sähkökatkoksen aikana.
  - Jos sähkökatkos kestää yli 24 tuntia, poista ja hävitä kaikki pakasteet.
- Jääkaappi saattaa toimia epävakaasti (pakasteet voivat sulaa tai pakastimen sisälämpötila nousta liikaa), jos sitä säilytetään pitkän aikaa alemmassa kuin sille tarkoitetussa lämpötilassa.
- Joidenkin ruoka-aineiden säilyttäminen jääkaapissa voi niiden ominaisuuksien vuoksi vaikuttaa haitallisesti niiden säilyvyyteen.
- Laite on jäätymätön, joten sitä ei tarvitse sulattaa erikseen. Tämä tehdään automaattisesti.
- Lämpötilan kohoaminen sulatuksen aikana vastaa ISO-vaatimuksia. Jos haluat välttää pakasteiden turhan lämpenemisen sulatuksen aikana, kääri pakasteet useampaan kerrokseen sanomalehtipaperia.
- Älä pakasta täysin sulaneita ruokia uudelleen.
- Kahden tähden osioissa tai kahdella tähtimerkillä (**) merkityillä alueilla lämpötila on hieman korkeampi kuin pakastimen muissa osissa.
  Kahden tähden osiot tai alueet perustuvat ohjeisiin ja olosuhteisiin.

Sähkö- ja elektroniikkalaiteromua koskevat ohjeet

Tuotteen turvallinen hävittäminen (elektroniikka ja sähkölaitteet)
(Jätteiden lajittelua käyttävät maat)

Oheinen merkintä tuotteessa, lisävarusteissa tai käyttöohjeessa merkitsee, että tuotetta tai lisävarusteina toimitettavia sähkölaitteita (esim. laturia, kuulokkeita tai USB-kaapelia) ei saa hävittää kotitalousjätteen mukana niiden käyttöiän päätyttyä. Virheellisestä jätteenkäsittelystä ympäristölle ja terveydelle aiheutuvien haittojen välttämiseksi tuote ja lisävarusteet on eroteltava muusta jätteestä ja kierrätettävä kestävän kehityksen mukaista uusiokäyttöä varten.

Kotikäyttäjät saavat lisätietoja tuotteen ja lisävarusteiden turvallisesta kierrätyksestä ottamalla yhteyttä tuotteen myyneeseen jälleenmyyjään tai paikalliseen ympäristöviranomaiseen.

Yrityskäyttäjien tulee ottaa yhteyttä tavarantoimittajaan ja selvittää hankintasopimuksen ehdot. Tuotetta tai sen lisävarusteita ei saa hävittää muun kaupallisen jätteen seassa.

Lisätietoja Samsungin ympäristösitoumuksista ja tuotekohtaisista lainsäädännöllisistä velvollisuuksista (esim. REACH ja WEEE tai akut) on kestävää toimintaa koskevalla sivulla sivustossamme www.samsung.com

(Koskee vain Euroopassa ja Yhdistyneessä kuningaskunnassa myytäviä tuotteita)

Asentaminen

Jääkaappi on vahinkojen välttämiseksi asennettava tarkalleen näiden ohjeiden mukaisesti.

⚠ **VAROITUS**

- Käytä jääkaappia tässä oppaassa kuvatulla tavalla ja vain siihen tarkoitukseen, johon laite on suunniteltu.
- Huoltotyöt saa tehdä vain ammattitaitoinen asentaja.
- Hävitä laitteen pakkausmateriaalit paikallisten määräysten mukaisesti.
- Sähköiskujen välttämiseksi virtajohto on irrotettava pistorasiasta ennen huoltoa tai varaosien vaihtoa.

Jääkaapin kuvaus

Oma jääkaappisi saattaa mallista tai käyttömaasta riippuen olla erilainen kuin kuvassa.

Tyyppi A

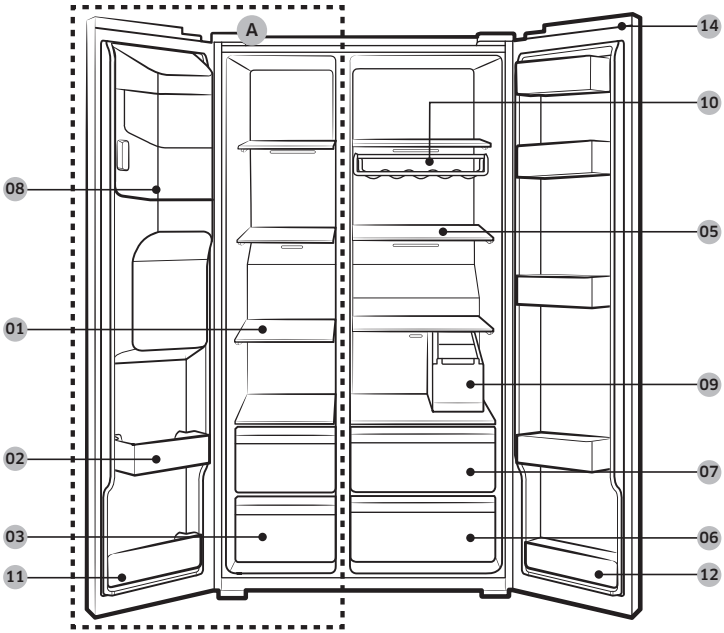

Asentaminen

Tyyppi B

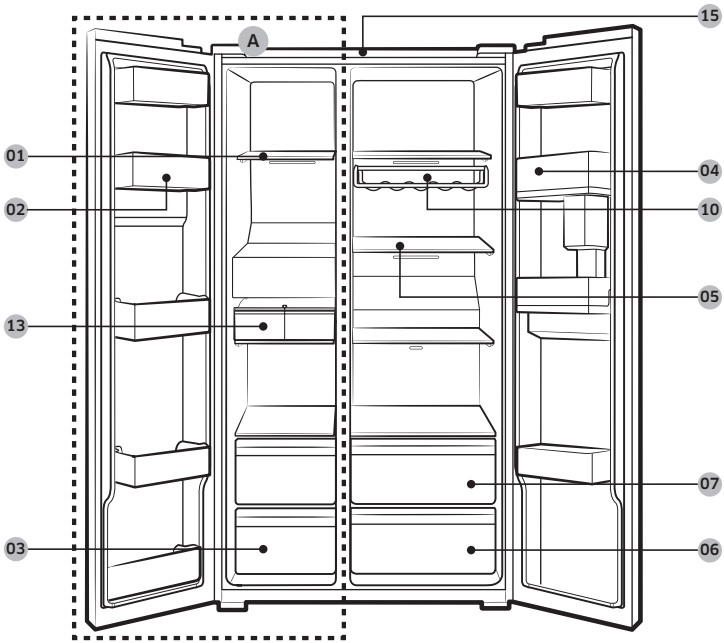

01 Pakastimen hyllyt
02 Monitoimipakastelokero
03 Kuivaruokien ja lihan säilytyslokero
04 Jääkaapin lokero
05 Jääkaapin hyllyt
06 Vihanneslokero
07 Monitoimilokero
08 Jääpalakoneen säiliö **
09 Vesisäiliö *
10 Viiniteline *
11 Alempi pakastelokero
12 Alempi jääkaapin lokero *
13 Automaattinen jääpalakone *
14 Kytkimen suojus *
15 Sihti *

A. Pakastin
* Vain soveltuvissa malleissa
** Vain annostelijalla varustetuissa malleissa

HUOM.

Munakotelo voi olla erilainen eri malleissa.

⚠ HUOMIO

Tavallisissa malleissa pakastimen hyllyjen paikkaa ei saa vaihtaa. Pakastimen hyllyt ovat eripituisia, joten jos niiden paikkaa vaihdetaan, laite voi vaurioitua, kun ovi suljetaan.

Vaiheittainen asennus

VAIHE 1 Valitse asennuspaikka

Asennuspaikkaa koskevat vaatimukset:

- Kestävä, tasainen pinta ilman mattoa tai sellaisia lattiamateriaaleja, jotka voivat estää ilmanvaihdon.
- Etäällä suorasta auringonvalosta.
- Riittävästi tilaa oven avaamiseen ja sulkemiseen.
- Kaukana lämmönlähteistä.
- Riittävästi tilaa huoltotöille.

Asentaminen

Vapaa tila

Tarkista asennuksen tilavaatimukset alla olevista kuvista ja taulukosta.

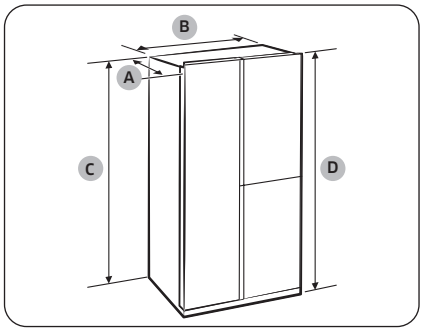

Syvyys "A"	726
Leveys "B"	912
Korkeus "C"	1746
Kokonaiskorkeus "D"	1784

(yksikkö: mm)

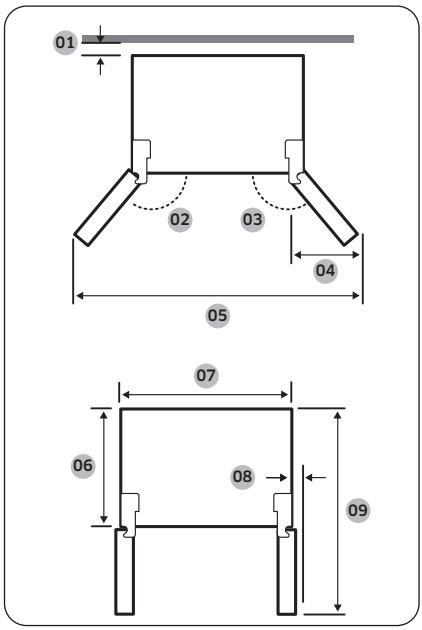

01	yli 50 mm suositellaan
02	165°
03	170°
04	564 mm
05	1730 mm
06	620 mm
07	912 mm
08	30 mm (ilman kahvaa)
09	1175 mm

HUOM.

Yllä olevassa taulukossa mainitut mitat voivat vaihdella mittaustavasta riippuen.

VAIHE 2 Välikappaleet (vain soveltuvissa malleissa)

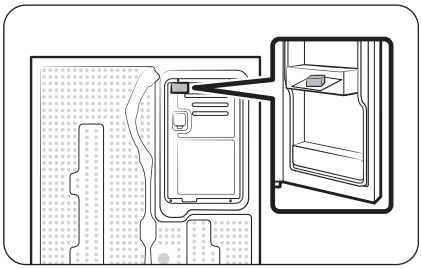

1. Avaa ovi ja paikanna laitteen mukana toimitettu välikappale.
2. Avaa välikappaleen pakkaus ja kiinnitä kappale jääkaapin taakse kuvassa näytetyllä tavalla. Kappale helpottaa takaseinän ilmanvaihtoa ja säästää sähköä.

VAIHE 3 Lattia

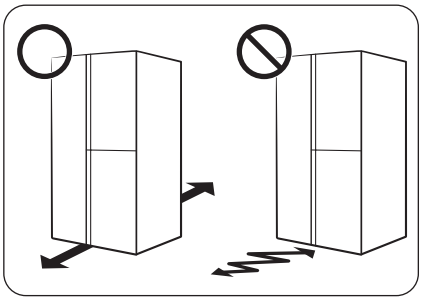

- Jääkaapin asennusalustan on kestettävä täyden jääkaapin paino.
- Voit suojata lattiaa asettamalla suuren pahvinpalan jääkaapin jalkojen alle.
- Kun jääkaappi on lopullisella paikallaan, älä siirrä sitä, jollei se ole välttämätöntä. Tämä on tärkeää lattian suojaamiseksi. Voit tarvittaessa käyttää paksua paperia tai kangasta siirtoalueen suojana.

HUOM.

Jos jääkaappi ei mahdu sisään ovesta, lue Asentaminen-luvun osiossa **Oven irrottaminen sisäänvientiä varten** annetut ohjeet.

Asentaminen

VAIHE 4 Säädä säätöjalkoja

Etuosan korkeuden säätäminen

⚠ **HUOMIO**

- Jääkaappi on tasapainotettava tasaiselle, kestävälle lattialle. Jos et noudata tätä ohjetta, jääkaappi voi vaurioitua tai aiheuttaa henkilövahinkoja.
- Jääkaapin on oltava tyhjä tasapainottamisen aikana. Varmista, ettei jääkaapin sisällä ole ruokaa.
- Säädä etuosa turvallisuussyistä hieman takaosaa korkeammalle.

Jääkaappi voidaan tasapainottaa käyttämällä etujaloissa olevaa tasapainotusruuvia (säädintä). Tee tasapainotus litteäpäisellä ruuvimeisselillä.

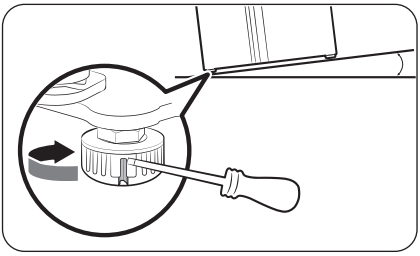

Pakastinpuolen korkeuden säätäminen:
Aseta litteäpäinen ruuvimeisseli pakastinpuolen etujalansäätimeen. Voit nostaa korkeutta kääntämällä säädintä myötäpäivään ja laskea sitä kääntämällä säädintä vastapäivään.

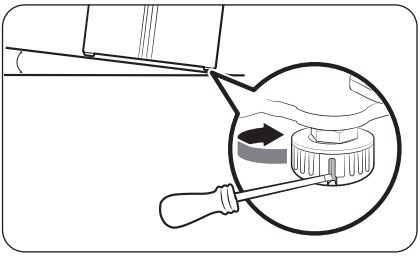

Jääkaappipuolen korkeuden säätäminen:
Aseta litteäpäinen ruuvimeisseli jääkaappipuolen etujalansäätimeen. Voit nostaa korkeutta kääntämällä säädintä myötäpäivään ja laskea sitä kääntämällä säädintä vastapäivään.

Takaosan korkeuden säätäminen (vain soveltuvissa malleissa)

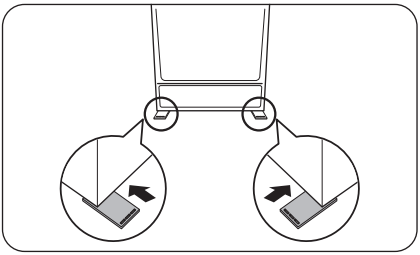

Jos sinun on tasapainotettava jääkaappi nostamalla sen takaosaa, voit käyttää apuna mukana toimitettuja tasapainotuslevyjä. Nosta jääkaapin takaosaa näiden ohjeiden mukaisesti.

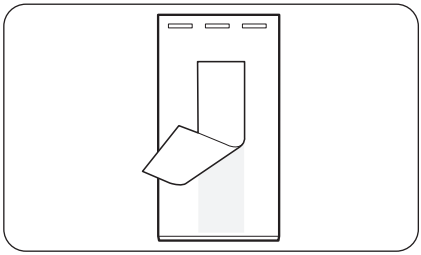

1. Valitse lattiasta kohta, johon haluat kiinnittää tasapainotuslevyn.
2. Irrota tasapainotuslevyn pohjassa olevan kaksipuoleisen teipin suojapaperi.

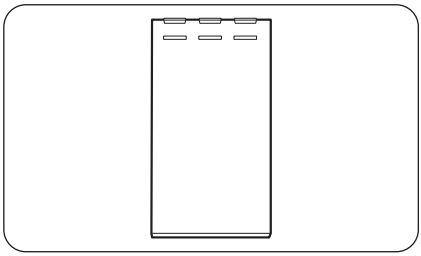

3. Kiinnitä tasapainotuslevy lattiaan.

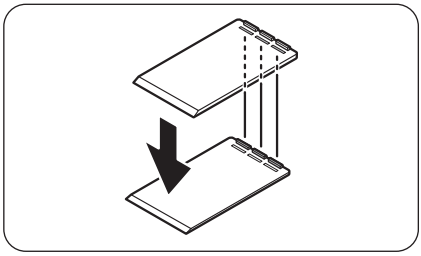

4. Jos sinun on nostettava takaosan korkeutta lisää, kiinnitä toinen tasapainotuslevy ensimmäisen tasapainotuslevyn päälle.

HUOM.

- Voit ohittaa tämän vaiheen, jos pystyt tasapainottamaan jääkaapin yhdellä tasapainotuslevyllä.
- Varmista, että ensimmäisen tasapainotuslevyn tukiosat asetetaan toisen tasapainotuslevyn uriin.

Asentaminen

VAIHE 5 Säädä oven korkeus ja rako

Oven korkeuden säätäminen

Oven korkeutta voidaan säätää sen alaosassa edessä olevilla puristusmutterilla ja korkeusmutterilla.

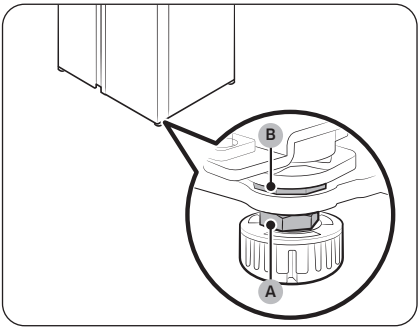

1. Avaa säädettävä ovi ja paikanna sen alaosassa edessä olevat kaksi mutteria (A) ja (B).

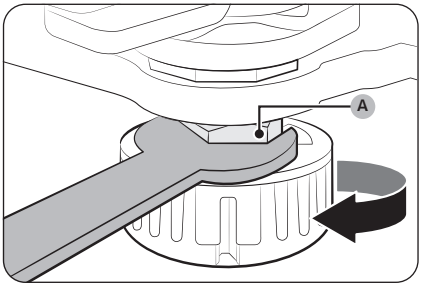

2. Löysää puristusmutteri (A) kääntämällä sitä myötäpäivään 19 mm:n mutteriavaimella (sisältyy toimitukseen). Avaa ovi ja käsittele sen sisäpuolta seuraavasti:
   - Nosta sitä kääntämällä korkeusmutteria (B) vastapäivään.
   - Laske sitä alemmaksi kääntämällä korkeusmutteria (B) myötäpäivään.

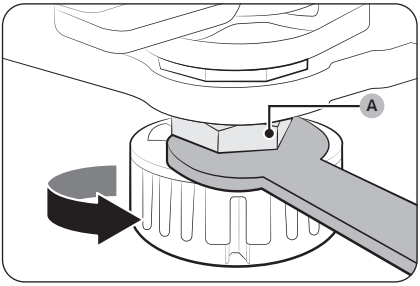

3. Kun olet valmis, kiristä puristusmutteri (A) kääntämällä sitä vastapäivään.

VAIHE 6 Vesiannostelijan putken kytkeminen (vain soveltuvissa malleissa)

Tarvittavat osat ja työkalut

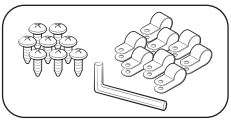

Vesiputken kiinnitin ja ruuvit

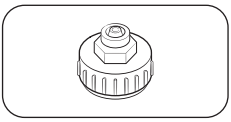

Sovitin (24 mm)

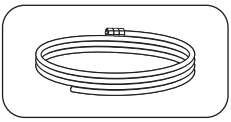

Vesiputki

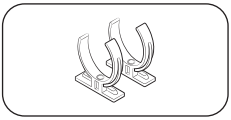

Vedensuodattimen kiinnike

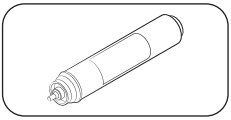

Vedensuodatin

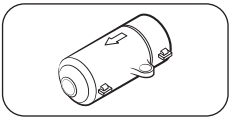

Vastaventtiili

Asentaminen (ulkoinen annosteluputki)

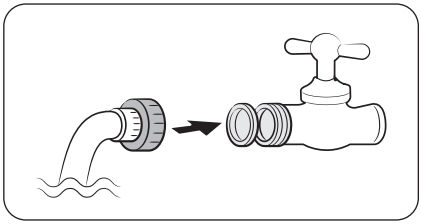

1. Asenna vesijohto sovittimia käyttäen.
2. Sulje ensin päävedensyöttö ja sen jälkeen vesihana.
3. Kiinnitä sovitin kylmävesihanaan.

⚠ **HUOMIO**

- Varmista, että sovitin kiinnitetään kylmävesihanaan. Jos sovitin kiinnitetään kuumavesihanaan, vedensuodatin voi mennä tukkoon eikä se välttämättä toimi oikein.
- Jääkaapin takuu ei kata vesiliitännän asennusta. Vesiliitäntä asennetaan omalla kustannuksellasi, paitsi jos asennus sisältyy jälleenmyyntihintaan.
- Samsung ei vastaa vesiliitännän asennuksesta. Jos vesiliitäntä vuotaa, ota yhteyttä sen asentajaan.
- Vesiliitännän saa korjata vain pätevä ammattilainen. Jos vuotoja esiintyy, ota yhteyttä lähimpään Samsungin huoltoon tai vesiliitännän asentajaan.

Asentaminen

VAIHE 7 Kytke vedenotto (vain soveltuvissa malleissa)

⚠ **HUOMIO**

- Vesiliitännät saa tehdä vain ammattitaitoinen asentaja.
- Jääkaapin takuu ei kata vesiliitännän asennusta. Vesiliitäntä asennetaan omalla kustannuksellasi, paitsi jos asennus sisältyy jälleenmyyntihintaan.
- Samsung ei vastaa vesiliitännän asennuksesta. Jos vesiliitäntä vuotaa, ota yhteyttä sen asentajaan.

Kylmävesiputken kytkeminen vedensuodattimen letkuun

⚠ **HUOMIO**

- Varmista, että vedensuodattimen letku kytketään juomakelpoista kylmää vettä käyttävään putkeen. Jos letku kytketään kuumavesijohtoon, vedensuodatin saattaa toimia väärin.

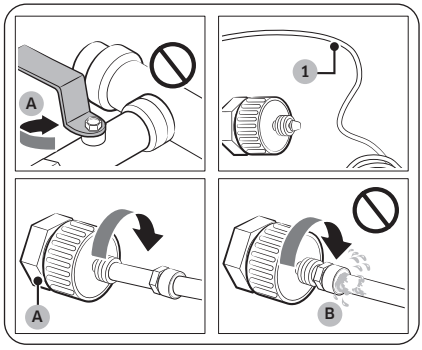

A. Sulje päävedensyöttö
B. Ei rakoa

1. Sulje vedensyöttö pääventtiilistä.
2. Paikanna juomakelpoisen kylmävesiliitännän putki (1).
3. Tee liitäntä vesiputkeen vesiliitännän asennusohjeiden mukaisesti.

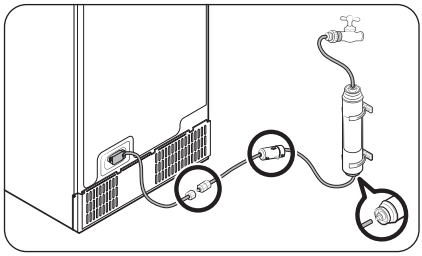

HUOM.

Vanhojen letkujen sijaan on käytettävä laitteen mukana tulevia uusia letkuja.

Vedensuodattimen letkun kytkeminen vesiliitäntään

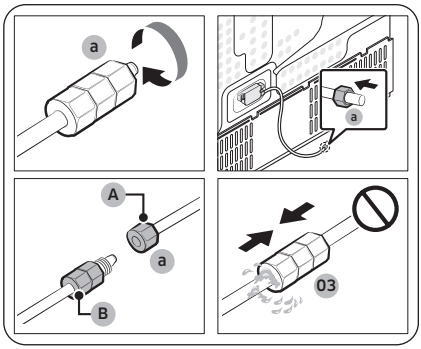

A. Laitteen vesiputki
B. Pakkauksen vesiputki

1. Löysää ja irrota jääkaapin vesiputken **puristusmutteri (a)** ja aseta se vedensuodattimen letkuun.
2. Kiinnitä vedensuodattimen letku ja vesiputki toisiinsa kiristämällä **puristusmutteri (a)**.
3. Avaa vedensyötön pääventtiili ja varmista, että vuotoja ei esiinny.
4. Jos vuotoja ei esiinny, laske vettä noin 10 litraa tai 6–7 minuuttia ennen jääkaapin käytön aloittamista, jotta vedensuodatusjärjestelmässä olevat epäpuhtaudet huuhtoutuisivat pois.

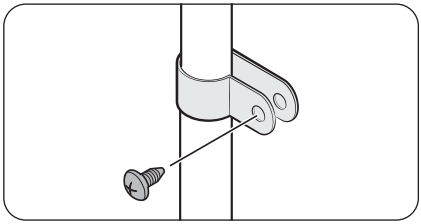

5. Kiinnitä vesiputki kiinnikkeellä tiskialtaaseen tai seinään.

⚠ HUOMIO

- Älä väännä vesiputkea liian kireälle. Varmista, ettei putki ole taipunut, puhjennut tai litistynyt.
- Älä kiinnitä vesiputkea mihinkään jääkaapin osaan. Tämä saattaa vaurioittaa jääkaappia.

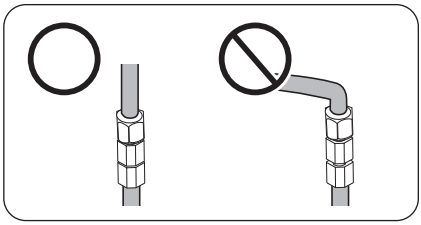

HUOM.

Jos jääkaappi on siirrettävä uuteen paikkaan vesiliitännän kytkennän jälkeen, varmista, että liitännän liitoskohta pysyy suorassa.

Asentaminen

Vesiliitännän korjaaminen

⚠ HUOMIO

Vesiliitännän saa korjata vain pätevä ammattilainen. Jos vuotoja esiintyy, ota yhteyttä lähimpään Samsungin huoltoon tai vesiliitännän asentajaan.

Käänteisosmoosia käyttävä vedensuodatusjärjestelmä

Vesijohdosta käänteisosmoosia käyttävään vedensuodatusjärjestelmään tulevan veden paineen on oltava 241–827 kPa.

Käänteisosmoosia käyttävästä vedensuodatusjärjestelmästä jääkaapin kylmävesiputkeen tulevan veden paineen on oltava vähintään 276 kPa. Jos vedenpaine on määriteltyä pienempi:

- Tarkista, onko käänteisosmoosijärjestelmän sakkasuodatin tukossa. Vaihda suodatin tarvittaessa.
- Täytä käänteisosmoosijärjestelmän vesisäiliö vedellä.
- Jos jääkaapissa on vedensuodatin, se voi käänteisosmoosijärjestelmän kanssa käytettynä alentaa vedenpainetta. Poista vedensuodatin.

Pyydä lisätietoja tai tilaa huolto LVI-alan ammattilaiselta.

HUOM.

VEDENSUODATIN ON ASENNETTAVA

- Muista asentaa vedensuodatin.
- Vedensuodattimen virheellinen asennus saattaa johtaa siihen, että vedessä olevia hienojakoisia vierasaineita (hiekka, kalkki) saattaa päästä jatkuvasti vedensyöttöjärjestelmään, minkä vuoksi vedensyöttöjärjestelmä saattaa vioittua.

Uuden suodattimen tilaaminen

Kun haluat ostaa uuden vedensuodattimen (osan tyyppi: **HAFEX/EXP**), ota yhteyttä lähimpään Samsungin huoltoon.

Vedensuodattimen asentaminen paikalleen

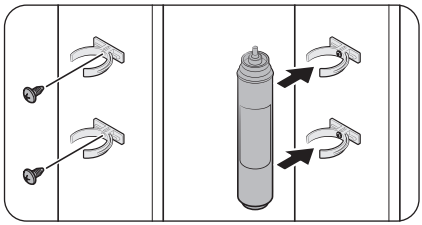

1. Aseta **kiinnikkeet** (2 kpl) soveltuviin paikkoihin esimerkiksi pesualtaan alle. Ruuvaa **kiinnikkeet** tiiviisti paikoilleen.
2. Aseta **vedensuodatin** oikeassa suunnassa ylä- ja alakiinnikkeisiin. Varmista, että **vedensuodatin** on pystysuorassa.

HUOM.

Jos suodatin asennetaan vaakasuoraan, siihen saattaa jäädä vettä. Tästä syystä suosittelemme pystysuoraan asentamista.

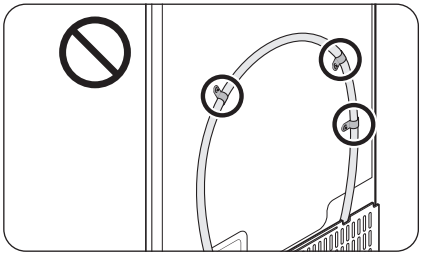

⚠ **HUOMIO**

Älä kiinnitä vedensuodatinta mihinkään jääkaapin osaan. Tämä saattaa vaurioittaa jääkaappia.

Vedensuodattimen vaihtaminen (vain soveltuvissa malleissa)

⚠ **HUOMIO**

- Älä käytä ulkopuolisten valmistamia vedensuodattimia. Käytä vain Samsungin toimittamia tai hyväksymiä suodattimia.
- Hyväksymättömät suodattimet voivat vuotaa, vaurioittaa jääkaappia ja aiheuttaa sähköiskun. Samsung ei vastaa mistään sellaisista vahingoista, jotka johtuvat ulkopuolisten valmistamista vedensuodattimista.
- Vedensuodattimen vaihdon ilmaisin ( ) vilkkuu muistutuksena siitä, että vedensuodatin on vaihdettava.

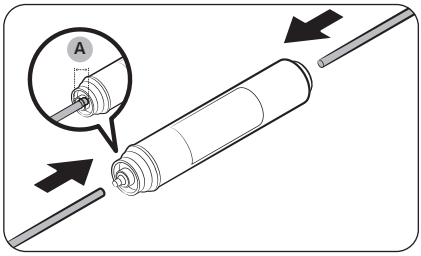

1. Katkaise päävedensyöttö.
2. Kiinnitä vesijohto suodattimen päässä olevaan tuloaukkoon.
3. Kiinnitä annosteluputki suodattimen syöttöaukkoon. **Vesiletkun asennussyvyys (A)** on 18 mm.

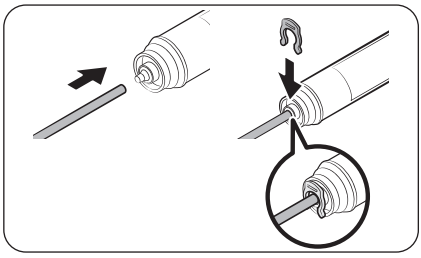

4. Tarkista, ettei vuotoja esiinny. Jos vuotoja ei ole, kiinnitä putket kiinnikkeillä.
5. Aseta vedensuodatin paikalleen ja kiinnitä se kiinnikkeillä.
6. Nollaa vedensuodattimen vaihtohälytys. (Lisätietoja on "**Vedensuodattimen vaihtohälytyksen nollaaminen tai sivuuttaminen (vain soveltuvissa malleissa)**" -osion sivulla **55**.)
7. Kun suodatin on vaihdettu, huuhtele epäpuhtaudet pois vesiputkesta 10 litralla vettä (tai laske vettä 6–7 minuuttia).

Asentaminen

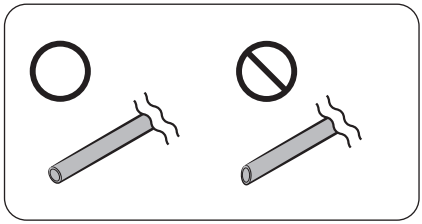

⚠ **HUOMIO**

Kun säädät vesiputken pituutta, varmista, että leikkauspinta on oikeassa kulmassa. Näin on tehtävä vuotojen estämiseksi.

HUOM.

- Jos olet juuri asentanut uuden suodattimen, veden annostelijasta voi roiskua hieman vettä. Tämä johtuu siitä, että vesiputkessa on ilmaa.
- Suodattimen vaihdon yhteydessä jääkaapista saattaa tippua vettä lattialle. Jos näin käy, pyyhi vesi pois kuivalla liinalla.

VAIHE 8 Käyttöönotto

Seuraavien vaiheiden jälkeen jääkaapin tulisi olla täydessä toimintakunnossa.

1. Käynnistä jääkaappi kiinnittämällä virtajohto pistorasiaan.
2. Avaa ovi ja varmista, että sisävalo syttyy.
3. Aseta lämpötila kylmimpään asetukseen ja odota noin tunti. Pakastin huurtuu hieman ja moottori käy tasaisesti.
4. Odota, kunnes jääkaappi on asetetussa lämpötilassa. Nyt jääkaappi on käyttövalmis.

VAIHE 9 Lopputarkastus

Kun asennus on tehty, varmista seuraavat:

- Jääkaapin johto on kiinnitetty pistorasiaan ja maadoitus on tehty oikein.
- Jääkaappi on asennettu tasaiselle, suoralle alustalle, ja jääkaapin ja seinän tai asennuskalusteen välissä on riittävän leveä rako.
- Jääkaappi on suorassa ja vankasti lattiaa vasten.
- Oven voi avata ja sulkea esteettä, ja sisävalo syttyy automaattisesti, kun ovi avataan.

Oven irrottaminen sisäänvientiä varten

Jos jääkaappi ei mahdu sisään ovesta, noudata näitä ohjeita:

Tarvittavat työkalut (eivät sisälly toimitukseen)

Ovi irrotetaan näillä työkaluilla:

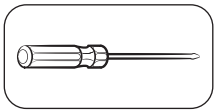

Ristipääruuvimeisseli

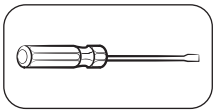

Litteäpäinen ruuvimeisseli

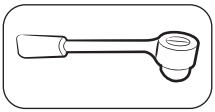

Hylsyavain (10 mm)

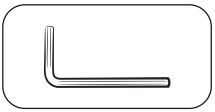

Kuusiokoloavain (5 mm)

Katkaise vedensyöttö

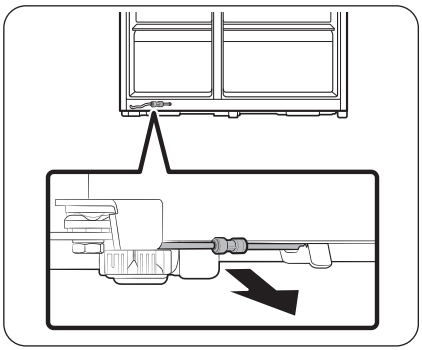

1. Vedä vesiputki eteen jääkaapin takaa alhaalta.

HUOM.

Jääkaapin vesiputki yhdistää vesijohdon ja jääkaapin vedensuodatusjärjestelmän letkut toisiinsa.

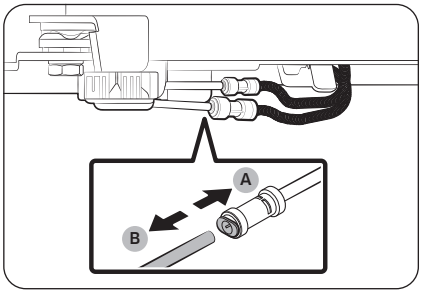

2. Irrota letkut pitämällä holkkia (A) painettuna ja irrota vesiletku (B).

⚠ HUOMIO

Älä paina sovitinta liian voimakkaasti. Se voi mennä rikki.

Asentaminen

Irrota ovet

⚠ HUOMIO

Ovi saattaa pudota ja vaurioitua missä tahansa näiden ohjeiden vaiheessa. Jotta onnettomuuksilta vältyttäisiin, ole erityisen varovainen, kun noudatat näitä ohjeita.

Tyyppi A -mallit

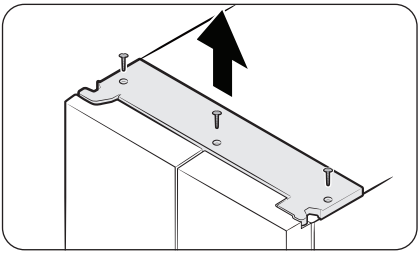

Tyyppi B -mallit

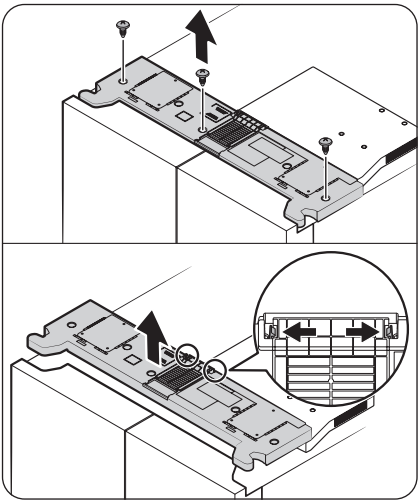

1. Irrota yläsuojus, kun ovet ovat kiinni. Irrotustapa riippuu yläsuojuksen tyypistä.
   - Tyyppi A: Irrota ruuvit ristipääruuvimeisselillä ja nosta sitten yläsuojusta irrottaaksesi sen.
   - Tyyppi B: Irrota ruuvit ristipääruuvimeisselillä, paina lukitustappeja ulospäin vapauttaaksesi yläsuojuksen putkisuojuksesta ja nosta yläsuojusta sitten irrottaaksesi sen.

HUOM.

Ruuvien määrä riippuu mallista.

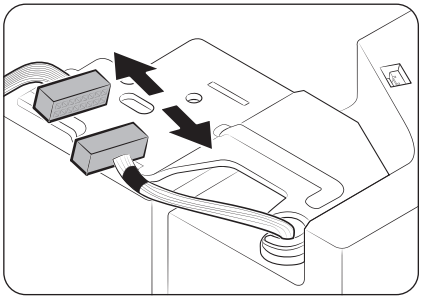

2. Kytke johtosarja irti.

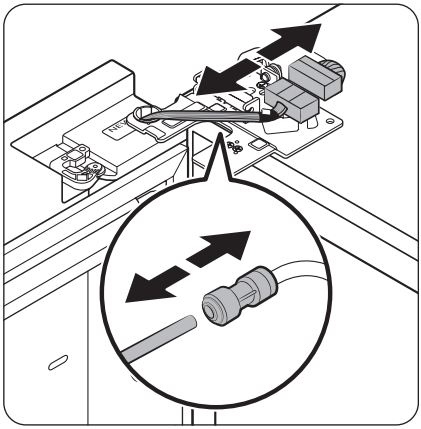

3. Irrota kaksi johtoliitintä vasemmasta ovesta. Liittimien paikka vaihtelee malleittain.

⚠ **HUOMIO**

- Älä poista molempia ovia samaan aikaan. Irrota yksi ovi kerrallaan. Muussa tapauksessa toinen ovista voi kaatua ja aiheuttaa fyysisiä vammoja.
- Varmista ennen liittimien irrottamista, että jääkaappi on sammutettu.

4. Irrota vesiputki vasemman oven sovittimesta kuvan osoittamalla tavalla.
   - Tämä vaihe ei koske malleja, joissa ei ole automaattista täyttökannua ja vedenannostelijaa.

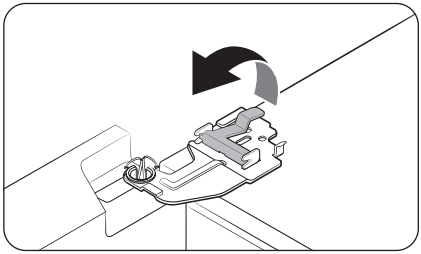

5. Nosta kiinnikettä varovasti.

HUOM.

Älä nosta kiinnikettä väkisin, jotta se ei vaurioituisi etkä satuttaisi itseäsi.

Asentaminen

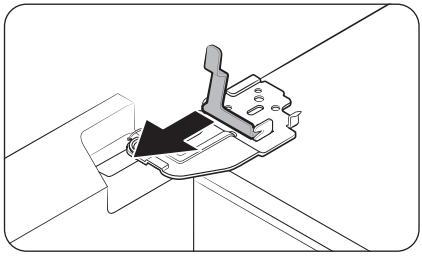

6. Irrota kiinnike vetämällä sitä.

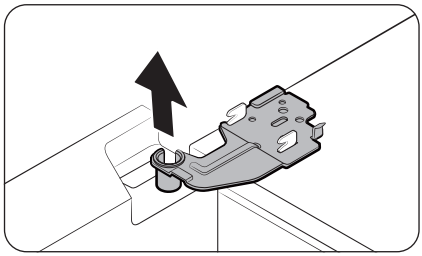

7. Avaa ovea 90 astetta. Kannattele ovea ja irrota sarana.

⚠ **HUOMIO**

Jos et kannattele ovea saranaa irrottaessasi, ovi saattaa pudota ja aiheuttaa vammoja.

Jääkaapin oven kiinnittäminen takaisin paikalleen

Kun jääkaappi on siirretty lopulliselle paikalleen, kiinnitä ovet takaisin paikoilleen noudattamalla irrotusohjeita päinvastaisessa järjestyksessä.

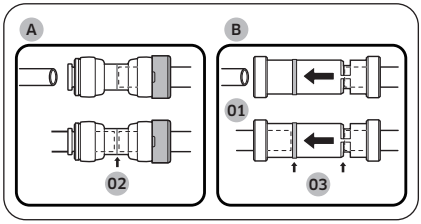

01 Annostelija
02 Läpinäkyvän sovittimen keskiosa
03 Apuviivat

⚠ **HUOMIO**

Vesiliitäntä on kytkettävä tiiviisti, jottei annostelija vuotaisi. Varmista, että vesiliitännän molemmat putket on asetettu täysin läpinäkyvän **sovittimen (A)** tai apuviivojen **apuviivojen (B)** keskelle.

Asentaminen

Kiinnitä ovet takaisin paikoilleen

⚠ **HUOMIO**

- Ennen kuin kiinnität ovet takaisin paikoilleen, varmista, että kaikki sähköliittimet on kytketty oikein.
- Pakastimen ovi on kiinnitettävä ennen jääkaapin ovea.
- Ole varovainen ovea irrottaessasi, ettei se kaadu päällesi.
- Varo naarmuttamasta.

1. Kannattele pakastimen ovea ja kiinnitä se jääkaapin alaosassa olevaan saranaan.

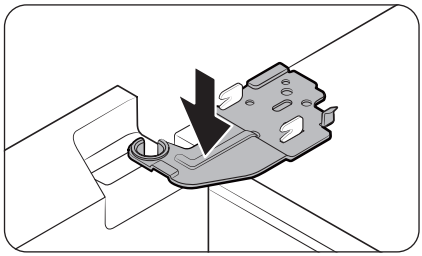

2. Aseta sarana paikalleen ja kiinnitä se ovessa olevaan aukkoon.

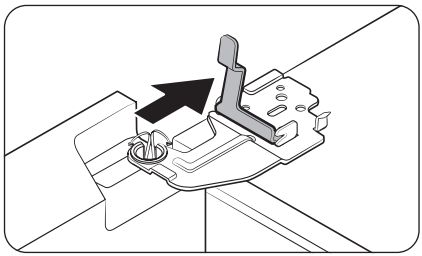

3. Aseta kiinnike nuolen osoittamaan suuntaan.

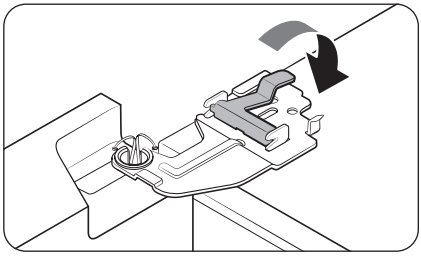

4. Paina kiinnikettä kuvassa näytetyllä tavalla.

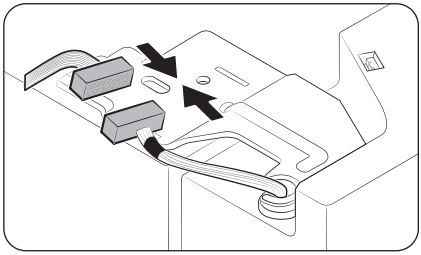

5. Kiinnitä johtosarja paikalleen.

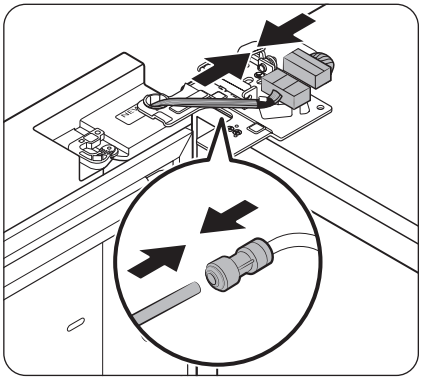

6. Liitä johtoliittimet.

⚠ **HUOMIO**

- Varmista, että johtoliittimet on liitetty oikein. Muutoin näyttö ei toimi.

7. Kiinnitä vesiletku.

- Tämä vaihe ei koske malleja, joissa ei ole automaattista täyttökannua ja vedenannostelijaa.

⚠ **HUOMIO**

- Estä vesivuodot varmistamalla, että punaiset kiinnikkeet kiristävät sovitinta kunnolla.
- Pidä kiinnikkeet poissa lasten ulottuvilta.

Asentaminen

Tyyppi A -mallit

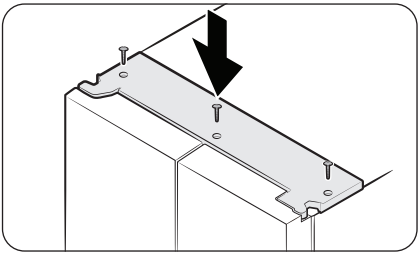

Tyyppi B -mallit

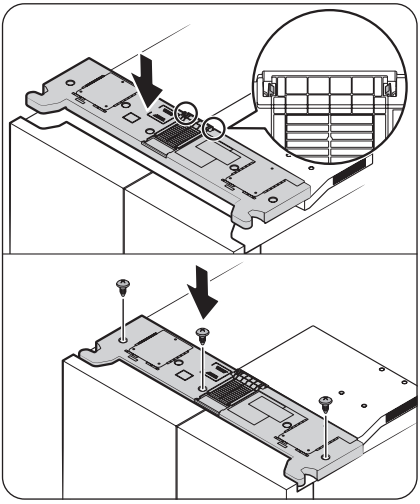

8. Liitä yläsuojuksen etuosa ensin ja paina suojusta alas paikalleen. Kiristä sen jälkeen ruuvit.
   - Tyyppi B -mallit: Varmista, että lukitustapit ovat kunnolla paikoillaan putkisuojuksessa ennen ruuvien kiristämistä.

HUOM.

Ruuvien määrä riippuu mallista.

Toiminnot

Pääpaneeli

Pääpaneelin todellinen ulkomuoto voi poiketa kuvasta ja pääpaneelin rakennetta voidaan muuttaa ilmoittamatta.

Yleinen tyyppi

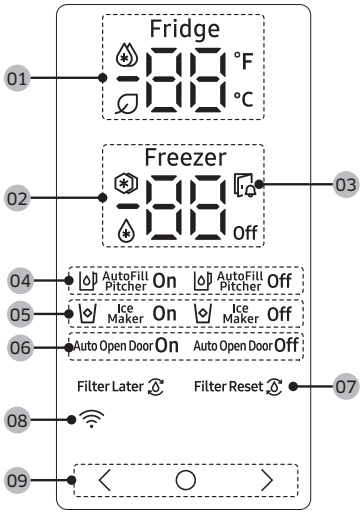

01 Jääkaapin merkkivalo	• Näyttää jääkaapin nykyisen tai asetetun lämpötilan. • ilmaisee, että Power Cool (Tehojäähdytys) -toiminto on päällä. • Kuvake tulee näkyviin, kun AI Energy Mode -tila on käytössä. Voit ottaa AI Energy Mode -tilan käyttöön tai poistaa sen käytöstä SmartThings-sovelluksessa. (vain soveltuvissa malleissa)
02 Pakastimen merkkivalo	• Näyttää pakastimen nykyisen tai asetetun lämpötilan. • ilmaisee, että Power Freeze (Tehopakastus) -toiminto on päällä. • ilmaisee, että pakastin toimii Fridge (Jääkaappi) -tilassa. (Vain soveltuvissa malleissa.) • **Off** ilmaisee, että pakastin on pois päältä. (Vain soveltuvissa malleissa.)
03 Ovi avoinna -merkkivalo	Kuulet äänimerkin ja tämä merkkivalo vilkkuu, jos ovi on auki yli 2 minuuttia.

Toiminnot

04 Automaattisen täyttökannun merkkivalo (vain soveltuvissa malleissa)	AutoFill Pitcher (Automaattinen täyttökannu) -toiminnossa on kaksi 2 merkkivaloa (AutoFill Pitcher (Automaattinen täyttökannu) On (Käytössä) / Off (Ei käytössä) sen käyttötilan ilmaisemiseksi. • Kun AutoFill-toiminto on käytössä, vastaava (AutoFill Pitcher On (Automaattinen täyttökannu käytössä) -merkkivalo syttyy palamaan. • Kun AutoFill-toiminto ei ole käytössä, vastaava (AutoFill Pitcher Off (Automaattinen täyttökannu ei käytössä) -merkkivalo syttyy palamaan. • Ota AutoFill Pitcher (Automaattinen täyttökannu) käyttöön ottamalla AutoFill Pitcher (Automaattinen täyttökannu) -toiminto käyttöön.
05 Jääpalakoneen merkkivalo	• Näyttää jäänvalmistuksen tilan. • Jääpalakone on otettava käyttöön, jotta jäätä voidaan valmistaa.
06 Automaattinen oven avaaminen -merkkivalo (vain soveltuvissa malleissa)	• Näyttää Auto Open Door (Automaattinen oven avaaminen) -toiminnon tilan. • Auto Open Door (Automaattinen oven avaaminen) -toiminnon ottaminen käyttöön edellyttää, että Auto Open Door (Automaattinen oven avaaminen) -toiminto on kytketty päälle. (Katso lisätietoja **Automaattinen oven avaaminen -toiminnon kytkeminen päälle tai pois päältä (vain soveltuvissa malleissa)** -osiosta sivulta **56**.)
07 Vedensuodattimen ilmaisin (vain soveltuvissa malleissa)	• osoittaa, että vedensuodatin on vaihdettava. • Kun näet -kuvakkeen, voit vaihtaa vedensuodattimen ja nollata vedensuodattimen vaihtohälytyksen tai sivuuttaa hälytyksen ja vaihtaa suodattimen myöhemmin. (Katso lisätietoja "**Vedensuodattimen vaihtohälytyksen nollaaminen tai sivuuttaminen (vain soveltuvissa malleissa)**" -osion sivulta **55**.)
08 Verkkoyhteys-merkkivalo	• Tämä kuvake ilmaisee, että jääkaappi on yhdistetty verkkoon. • Voit hallita ja valvoa jääkaappia SmartThings-sovelluksella. Saat lisätietoja osiosta **SmartThings (vain soveltuvissa malleissa)**.
09 Painikkeet	• Kun näyttö on sammuneena, napauta mitä tahansa painiketta herättääksesi sen. • Käytä painiketta ◯ valitaksesi jääkaapin tai pakastimen, ja painiketta 〈 tai 〉 valitaksesi halutun lämpötilan tai toiminnon valittuna olevalle osastolle.

HUOM.

- Ohjauspaneeli on suunniteltu pysymään piilossa, kun jääkaappi ei ole käytössä. Se aktivoituu ja syttyy, kun avaat oven tai napautat painikkeita.
- Jos ovi on auki 5 minuuttia, sisävalo vilkkuu 5 sekuntia ja sammuu sitten. Näin ilmoitetaan kuuroille ja kuulovammaisille käyttäjille, että laitteen ovi on auki. Tämä on osa laitteen normaalia toimintaa.

Halutun lämpötilan tai toiminnon asettaminen

1. Napauta mitä tahansa painiketta (< , ◯ tai >) herättääksesi näytön.
   - Tämä vaihe ei ehkä koske joitakin malleja.
2. Napauta ◯ valitaksesi jääkaapin tai pakastimen.
   - Valitun osaston merkkivalo vilkkuu.
   - Celsiusasteiden symboli (°C) ei vilku.
3. Napauta painiketta < tai > valitaksesi halutun lämpötilan tai toiminnon.
   - Katso taulukko kunkin osaston käytettävissä olevista valinnoista.

Fridge (Jääkaappi)	• Käytettävissä olevat valinnat: (Power Cool (Tehojäähdytys)) ↔ 1 °C ↔ 2 °C ↔ 3 °C ↔ 4 °C ↔ 5 °C ↔ 6 °C ↔ 7 °C ↔ (Vacation (Loma)) • Power Cool (Tehojäähdytys) nopeuttaa jäähdytystä käyttämällä suurinta puhallinnopeutta. Jääkaappi käy täydellä puhallinnopeudella kaksi ja puoli tuntia ja palaa sen jälkeen takaisin aiempaan lämpötilaansa. • Jos lähdet lomalle tai työmatkalle tai jos et aio käyttää jääkaappia pitkään aikaan, käytä Vacation (Loma) -tilaa. Jääkaapin lämpötila pidetään alle 15 °C:ssa, mutta pakastin toimii aiempien asetusten mukaisesti.

Freezer (Pakastin)	• Käytettävissä olevat valinnat: (Power Freeze (Tehopakastus)) ↔ -23 ℃ ↔ -22 ℃ ↔ -21 ℃ ↔ -20 ℃ ↔ -19 ℃ ↔ -18 ℃ ↔ -17 ℃ ↔ -16 ℃ ↔ -15 ℃ ↔ (Fridge (Jääkaappi)) ↔ **Off** • Power Freeze (Tehopakastus) nopeuttaa pakastusta käyttämällä suurinta puhallinnopeutta. Pakastin käy täydellä nopeudella 50 tuntia ja palaa sen jälkeen aiempaan lämpötilaansa. Jos haluat pakastaa suuren määrän ruokaa, ota Power Freeze (Tehopakastus) käyttöön vähintään 20 tuntia ennen pakastamista. • Jos valitset (Fridge (Jääkaappi)), pakastin toimii jääkaappina ja lämpötila-asetus muuttuu 3 ℃:seen. • Jos valitset **Off**, pakastin kytkeytyy pois päältä. • Tyhjennä jääsäiliö ennen kuin valitset (Fridge (Jääkaappi)) tai **Off**. 15 sekuntia siitä kun olet valinnut (Fridge (Jääkaappi)) tai **Off**, jääpalakone alkaa annostella mahdollista jääsäiliöön jäänyttä jäätä. • (Fridge (Jääkaappi)) ja **Off** -tilat eivät ole käytettävissä joissakin malleissa. ⚠ **VAROITUS** • Älä laita nestettä sisältävää lasipulloa pakastimeen sen ollessa Fridge (Jääkaappi)-tilassa. Kun valitset Fridge (Jääkaappi) -tilan ja pakastin palaa pakastin-tilaan, pullon sisältämä neste jäätyy, mikä voi aiheuttaa lasipullon halkeamisen ja purkautumisen pakastimessa. • Muista poistaa pakastetut ruoat pakastimesta ennen kuin valitset Fridge (Jääkaappi) -tilan. Pakastetut ruoat sulavat ja pilaantuvat lämpötilan noustessa. • Muista poistaa ruoat, joita et halua pakastaa ennen kuin poistat Fridge (Jääkaappi) -tilan käytöstä ja käytät pakastinta pakastukseen. **HUOM.** • Kun käytät Power Freeze (Tehopakastus) -toimintoa, jääkaapin energiankulutus kasvaa. Muista ottaa toiminto pois päältä ja palauttaa pakastin takaisin haluamaasi lämpötilaan, kun et enää tarvitse sitä. • Kun pakastin on pois päältä, sen lämpötila pidetään alle 15 ℃:ssa, mutta jääkaappi toimii aiempien asetusten mukaisesti. • Älä säilytä ruokaa tai juomia jääkaapissa, kun pakastimen asetus on **Off**. • Jos aiot käyttää pakastinta pakastin-tilassa, suosittelemme käyttämään muoviastioita ruoan, erityisesti vihannesten, säilyttämiseen.

4. Odota 5 sekuntia valintasi vahvistamista.
- Valitun osaston merkkivalo lakkaa vilkkumasta.

HUOM.

Power Cool (Tehojäähdytys) ja Power Freeze (Tehopakastus) kuluttavat tavallista enemmän sähköä.

Automaattinen täyttökannu -toiminnon kytkeminen päälle tai pois päältä (vain soveltuvissa malleissa)

Voit ottaa AutoFill Pitcher (Automaattinen täyttökannu) -toiminnon käyttöön tai pois käytöstä jääkaapin sisäpuolelta.

1. Napauta mitä tahansa painiketta (〈 , ◯ tai 〉) herättääksesi näytön.
   - Tämä vaihe ei ehkä koske joitakin malleja.
2. Napauta painiketta ◯, kunnes Automaattinen täyttökannu -merkkivalo alkaa vilkkua.
3. Käynnistä tai sammuta AutoFill Pitcher (Automaattinen täyttökannu) -toiminto painikkeella 〈 tai 〉.
   - Käynnistä se napauttamalla painiketta 〈.
   - Sammuta se napauttamalla painiketta 〉.
4. Odota 5 sekuntia valintasi vahvistumista tai vahvista napauttamalla ◯.
   - Automaattinen täyttökannu -merkkivalo lakkaa vilkkumasta.

Jääpalakoneen käynnistäminen ja sammuttaminen

Voit käynnistää pakastimen jääpalakoneen tai sammuttaa sen.

1. Napauta mitä tahansa painiketta (〈 , ◯ tai 〉) herättääksesi näytön.
   - Tämä vaihe ei ehkä koske joitakin malleja.
2. Napauta painiketta ◯, kunnes jääpalakoneen merkkivalo alkaa vilkkua.
3. Käynnistä tai sammuta jääpalakone painikkeella 〈 tai 〉.
   - Käynnistä se napauttamalla painiketta 〈.
   - Sammuta se napauttamalla painiketta 〉.
4. Odota 5 sekuntia valintasi vahvistumista tai vahvista napauttamalla ◯.
   - Ice Maker (Jääpalakone) -merkkivalo lakkaa vilkkumasta.

Vedensuodattimen vaihtohälytyksen nollaaminen tai sivuuttaminen (vain soveltuvissa malleissa)

Vedensuodattimen vaihdon ilmaisin (⟲) vilkkuu muistutuksena siitä, että vedensuodatin on vaihdettava. Kun näet -kuvakkeen, voit vaihtaa vedensuodattimen ja nollata vedensuodattimen vaihtohälytyksen tai sivuuttaa hälytyksen, jos haluat vaihtaa suodattimen myöhemmin.

1. Napauta mitä tahansa painiketta (〈 , ◯ tai 〉) herättääksesi näytön.
   - Tämä vaihe ei ehkä koske joitakin malleja.
2. Napauta ◯, kunnes Water Filter (Vedensuodatin) -merkkivalo vilkkuu.
3. Napauta 〈 tai 〉 nollataksesi tai sivuuttaaksesi vedensuodattimen vaihtohälytyksen.
   - Jos haluat vaihtaa vedensuodattimen myöhemmin ja sivuuttaa hälytyksen, napauta 〈.
   - Jos olet vaihtanut vedensuodattimen ja haluat nollata vedensuodattimen vaihtohälytyksen, napauta 〉.
4. Odota 5 sekuntia valintasi vahvistumista tai vahvista napauttamalla ◯.
   - Vedensuodatin-merkkivalo lakkaa vilkkumasta.

Toiminnot

Automaattinen oven avaaminen -toiminnon kytkeminen päälle tai pois päältä (vain soveltuvissa malleissa)

Voit ottaa Auto Open Door (Automaattinen oven avaaminen) -toiminnon käyttöön tai poistaa sen käytöstä.

1. Napauta mitä tahansa painiketta (〈 , ◯ tai 〉) herättääksesi näytön.
   - Tämä vaihe ei ehkä koske joitakin malleja.
2. Napauta painiketta ◯, kunnes Auto Open Door (Automaattinen oven avaaminen) -merkkivalo alkaa vilkkua.
3. Käynnistä tai sammuta toiminto napauttamalla 〈 tai 〉.
   - Käynnistä se napauttamalla painiketta 〈.
   - Sammuta se napauttamalla painiketta 〉.
4. Odota 5 sekuntia valintasi vahvistumista tai vahvista napauttamalla ◯.
   - Auto Open Door (Automaattinen oven avaaminen) -merkkivalo lakkaa vilkkumasta.

Wi-Fin kytkeminen päälle tai pois päältä (vain soveltuvissa malleissa)

Kytke Wi-Fi päälle pitämällä painiketta ◯ tai 〉 painettuna kymmenen sekuntia. Wi-Fin tila näkyy näytöllä viiden sekunnin ajan (kuvan mukaisesti).

Wi-Fi päällä

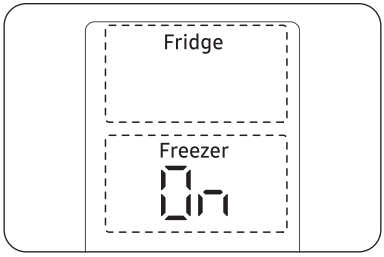

Wi-Fi pois päältä

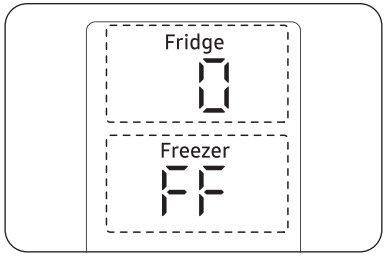

HUOM.

- Wi-Fi on oltava käytössä, jotta jääkaappi voi muodostaa yhteyden SmartThings-sovellukseen.
- Saat lisätietoja osiosta **SmartThings (vain soveltuvissa malleissa)**.

Family Hub -tyyppi

Aloitusnäyttö

HUOM.

- Jääkaapin Online-käyttöoppaassa on lisätietoja jääkaappisovelluksen muista valikoista ja sovelluksista.
- Sovellusten ja pikkuohjelmien sisältö tai ulkoasu voi muuttua tai niiden tuki saatetaan lopettaa ilman erillistä ilmoitusta sisällöntarjoajan käytännöistä riippuen.
- Aikuisten on valvottava lapsia, kun nämä käyttävät jääkaapin toimintoja, sovelluksia ja palveluita.
- Aikuisten on valvottava alaikäisiä näiden käyttäessä palveluita.

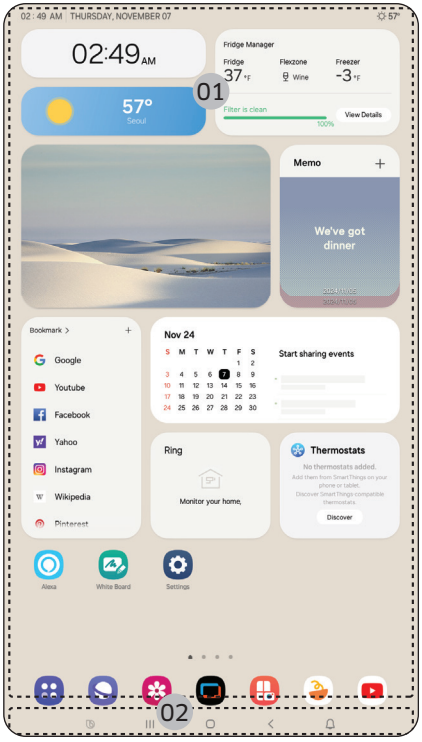

01 Aloitusnäyttö
02 Ohjelmistopainikkeet

Toiminnot

01 Aloitusnäyttö

- Käynnistä haluamasi sovellus tai pikkuohjelma koskettamalla sitä.
- Aloitusnäytössä voit lisätä tai poistaa kohteita, kuten sovelluksia, pikkuohjelmia, kuvia, videoita, piirroksia ja tekstiä.
- Siirry muokkaustilaan koskettamalla kohdetta ja jättämällä sormesi sen päälle. Muokkaustilassa voit vetää ja pudottaa kohteen uuteen kohtaan aloitusnäytössä. Kun siirrät kohteen uuteen kohtaan, kohde muuttuu punaiseksi, jos kohta ei ole käytettävissä.

02 Ohjelmistopainikkeet

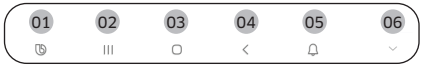

01 Bixby
- Ota Bixby käyttöön napauttamalla tätä.

02 Tehtävienhallinta
- Napauta avataksesi Tehtävienhallinta-valinnan.

03 Aloitus
- Napauta avataksesi Aloitus-näytön.

04 Paluu
- Palaa edelliseen näyttöön koskettamalla.

05 Huomautus
- Näytä Pikapaneeli napauttamalla.

06 Piilota/Näytä
- Napauta piilottaaksesi tai näyttääksesi ohjelmistopainikkeet
- Piilota/Näytä -painike näkyy vain, kun sovellus on aktiivinen.

Jääkaapin hallinta

Napauta Aloitus-näytössä olevaa **Fridge Manager (Jääkaapin hallinta)** -sovellusta.

- Voit määrittää haluamasi lämpötilan tai tilan kullekin osalle.
- Katso lisätietoja Fridge Manager (Jääkaapin hallinta) -sovelluksesta online-käyttöoppaasta.
- Voit avata online-käyttöoppaan Family Hub -kaapistasi napauttamalla kohtaa **Setting (Asetus)** > **Help & Contact Us (Ohje ja ota yhteyttä** > **Online Manual (Online-käyttöopas)**.

AI Home Hub -tyyppi

Aloitusnäyttö

HUOM.

- Jääkaapin Online-käyttöoppaassa on lisätietoja jääkaappisovelluksen muista valikoista ja sovelluksista.
- Sovellusten ja pikkuohjelmien sisältö tai ulkoasu voi muuttua tai niiden tuki saatetaan lopettaa ilman erillistä ilmoitusta sisällöntarjoajan käytännöistä riippuen.
- Aikuisten on valvottava lapsia, kun nämä käyttävät jääkaapin toimintoja, sovelluksia ja palveluita.
- Aikuisten on valvottava alaikäisiä näiden käyttäessä palveluita.

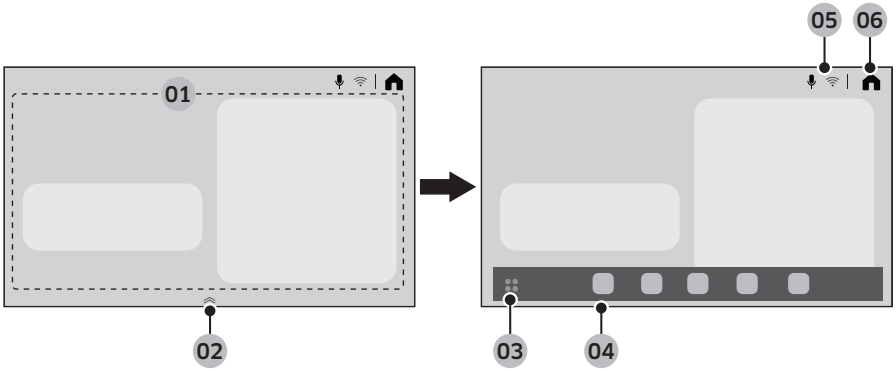

01 Kotikorttialue	Voit määrittää useita toimintoja ja tarkistaa tietoja. • AI Vision Inside: Voit hallita jääkaapissa olevia raaka-aineita. • Recipes (Reseptit): Voit vastaanottaa ruoanlaitto-ohjeita ja reseptejä. • SmartThings: Voit yhdistää jääkaappisi SmartThings-sovellukseen ja ohjata sitä etänä sovelluksesta käsin. • Fridge Manager (Jääkaapin hallinta): Voit määrittää haluamasi lämpötilan tai tilan kullekin osalle. • Product Care (Laitteen hoito): Voit hallita jääkaapin kuluvia osia.
02 Sovellustelakkakahva	• Vedä sovellustelakkakahvaa ylöspäin sovellustelakan avaamiseksi. • Sovellustelakkakahva näkyy vain aloitusnäytössä.
03 Sovellusalue-painike	Näytä kaikki käytettävissä olevat sovellukset napauttamalla.
04 Sovellustelakka	• Sovellustelakassa näkyvät kuvakkeet, jotta usein käytettyjen sovellusten käyttäminen sujuu helpommin. • Sovellustelakassa näkyy enintään viisi kuvaketta, joita ei voi muokata.

Toiminnot

05 Merkkivaloalue	Näkyvissä on eri kuvakkeita, jotka ilmaisevat käytössä olevia toimintoja.
06 Aloitus	Siirry Aloitus-näyttöön napauttamalla tätä.

Pikapaneeli

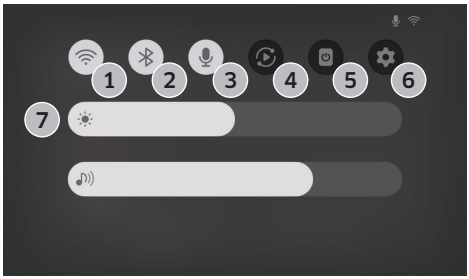

Pikapaneelista pääsee nopeasti käsiksi eri asetuksiin. Avaa Pikapaneeli pyyhkäisemällä näytön yläreunasta alaspäin.

1	Wi-Fi	• Ota Wi-Fi käyttöön tai pois käytöstä napauttamalla tätä. • Pidä kuvaketta painettuna, jotta pääset Wi-Fi-asetusten näyttöön.
2	Bluetooth	• Siirry Bluetooth-asetusnäyttöön napauttamalla tätä.
3	Mikrofoni	• Ota mikrofoni käyttöön tai pois käytöstä napauttamalla tätä.
4	Smart View	• Siirry Smart View -näyttöön napauttamalla.
5	Näyttö pois päältä	• Sammuta näyttö napauttamalla.
6	Asetukset	• Avaa Asetukset napauttamalla.
7	Kirkkaus ja äänenvoimakkuus	• Säädä näytön kirkkautta tai äänenvoimakkuutta niiden liukusäätimillä.

Jääkaapin hallinta

Napauta Home (Aloitus)-näytössä olevaa Fridge Manager (Jääkaapin hallinta) -sovellusta.

- Voit määrittää haluamasi lämpötilan tai tilan kullekin osalle.
- Katso lisätietoja Fridge Manager (Jääkaapin hallinta) -sovelluksesta online-käyttöoppaasta.
- Avaa jääkaapin verkossa oleva käyttöopas napauttamalla ⚙ > **General (Yleistä)** > **Support (Tuki)** > **User manual (Käyttöohje)**.

Näytön asetusten palauttaminen (vain Family Hub- ja AI Home Hub -tyyppimallit)

Jos näytössä ilmenee ongelmia, palauta näytön asetukset. Tämä saattaa ratkaista ongelman.

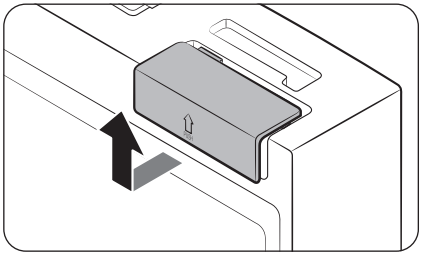

1. Avaa jääkaapin oikeanpuoleinen ovi ja etsi kytkinsuojus oven oikeasta ylänurkasta.
2. Työnnä kansi ylös tuodaksesi virtakytkimen näkyviin.

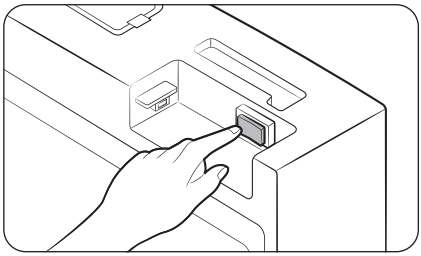

3. Katkaise laitteen virta kytkimestä ja kytke se takaisin.
4. Aseta kytkimen kansi takaisin loppuun saakka niin, että kuulet naksahduksen.

Toiminnot

SmartThings (vain soveltuvissa malleissa)

Asentaminen

Etsi SmartThings-sovellus Google Play Store-, Galaxy Apps- tai Apple App Store -sovelluskaupasta. Lataa ja asenna älylaitteille tarkoitettu, Samsung Electronicsin toimittama SmartThings-sovellus.

HUOM.

- Tuettu SmartThings-sovelluksen ohjelmistoversio voi muuttua valmistajan tarjoaman OS-tukikäytännön mukaisesti. SmartThings-sovelluksen tai sovelluksen tukemien toimintojen lisäksi olemassa olevan OS-version sovelluksen uusien päivitysten käytäntö voidaan keskeyttää käytettävyys- tai turvallisuussyistä.
- SmartThings-sovellus voi muuttua ilmoittamatta käytettävyyden tai suorituskyvyn parannuksia varten. Koska matkapuhelimen OS-versio päivitetään vuosittain, SmartThings-sovellustakin päivitetään jatkuvasti uusimman OS-version mukaisesti. Jos sinulla on kysyttävää aiemmin mainituista kohdista, ota meihin yhteyttä lähettämällä viesti osoitteeseen st.service@samsung.com.
- Suositeltuja salausjärjestelmiä ovat WPA/TKIP ja WPA2/AES. Uudempia tai standardoimattomia Wi-Fi-todennusprotokollia ei tueta.
- Langaton tiedonsiirtoympäristö voi vaikuttaa langattomiin verkkoihin.
- Jos internetpalveluntarjoajasi on rekisteröinyt PC:si tai modeemisi MAC-osoitteen tunnistamista varten, Samsung Smart -jääkaappisi ei välttämättä saa yhteyttä internetiin. Jos näin käy, pyydä teknistä tukea internetpalveluntarjoajaltasi.
- Verkkojärjestelmäsi palomuuriasetukset voivat estää Samsung Smart -jääkaappia muodostamasta yhteyttä internetiin. Pyydä teknistä tukea internetpalveluntarjoajaltasi. Jos ongelma jatkuu, ota yhteyttä paikalliseen Samsungin huoltoon tai jälleenmyyjään.
- Tee langattoman tukiaseman asetukset sen (reitittimen) käyttöohjeen ohjeiden mukaisesti.
- Samsung Smart -jääkaapit tukevat 2,4 GHz:n Wi-Fi-yhteyden IEEE 802.11 b/g/n- ja Soft-AP-protokollia. (Suosittelemme protokollaa IEEE 802.11 n.)
- Valtuuttamattomat langattomat Wi-Fi-reitittimet eivät välttämättä pysty muodostamaan yhteyttä Samsung Smart -jääkaappeihin.

Samsung-tili

Sinun on rekisteröitävä Samsung-tilisi, jotta voit käyttää sovellusta. Jos sinulla ei ole Samsung-tiliä, noudata sovelluksen näytöllä annettuja ohjeita ja luo ilmainen Samsung-tili.

Aloittaminen

Käynnistä yhdistettävä laite, avaa SmartThings-sovellus puhelimessasi ja noudata alla olevia ohjeita.

Jos esiin ilmestyy viesti-ikkuna, jossa ilmoitetaan uuden laitteen löytymisestä, napauta kohtaa **ADD NOW (LISÄÄ NYT)**.

Jos viesti-ikkuna ei avaudu, napauta **+**-painiketta ja valitse yhdistettävä laite käytettävissä olevien laitteiden luettelosta.

Jos laitteesi ei ole käytettävissä olevien laitteiden luettelossa, napauta kohtaa **Supported Devices (Tuetut laitteet)** ja valitse laitteen tyyppi (Jääkaappi) ja malli.

Tee laitteen asetukset sovelluksessa annettujen ohjeiden mukaisesti. Kun asetukset ovat valmiit, jääkaappisi näytetään "korttina" **Devices (Laitteet)** -näytössä.

Jääkaappisovellus

Integroitu hallinta

Voit valvoa ja hallita jääkaappia sekä kotona että kodin ulkopuolella.

- Napauta SmartThings-koontinäytössä näytettyä jääkaappikuvaketta tai koontinäytön alaosassa olevaa Laitteet-kuvaketta ja avaa jääkaappisivu napauttamalla jääkaapin "korttia".
- Tarkista toimintatila tai jääkaappiin liittyvät ilmoitukset ja muuta valintoja tai asetuksia tarvittaessa.

HUOM.

Jääkaapin jotkin valinnat tai asetukset eivät välttämättä ole käytettävissä etäohjauksen kautta.

Toiminnot

Luokka	Kohde	Kuvaus
Valvonta ja hallinta	Jääkaapin lämpötila	Voit määrittää jääkaapin haluamaasi lämpötilaan ja valvoa sitä.
	Tehojäähdytys	Voit ottaa Tehojäähdytys -toiminnon käyttöön tai pois käytöstä ja tarkistaa nykyiset asetukset.
	Pakastimen lämpötila	Voit asettaa pakastimen haluamaasi lämpötilaan ja valvoa sitä.
	Tehopakastus	Voit ottaa Tehopakastus -toiminnon käyttöön tai pois käytöstä ja tarkistaa nykyiset asetukset.
	Jääpalakone *	Voit kytkeä jääpalakoneen käyttöön tai pois käytöstä.
	Automaattinen täyttökannu *	Voit ottaa Automaattinen täyttökannu -toiminnon käyttöön tai pois käytöstä ja tarkistaa toiminnon nykyiset asetukset.
Hälytykset	Epätavallisen korkea lämpötila	Tämä hälytys käynnistyy jääkaapin tai pakastimen lämpötilan ollessa epätavallisen korkea.
	Oven avaaminen	Tämä hälytys käynnistyy, kun jääkaapin tai pakastimen ovi on ollut auki yli kaksi minuuttia.
	Automaattinen täyttökannu -toiminnon ylivuoto *	Jos Automaattinen täyttökannu -toiminto havaitsee ylivuodon, se käynnistää hälytyksen, joka ilmoittaa ylivuototilan.
	Vedensuodattimen vaihtaminen	Tämä hälytys muistuttaa, että vedensuodatin täytyy vaihtaa.
AI Energy Mode -tila *	Voit ottaa AI Energy Mode -tilan käyttöön tai poistaa sen käytöstä SmartThings-sovelluksen Energy-valikosta. Voit tarkistaa AI Energy Mode -toiminnon tilan SmartThings-sovelluksesta. Joissain malleissa -kuvake ilmestyy pääpaneeliin ilmaisemaan, että AI Energy Mode -tila on käytössä. (vain soveltuvissa malleissa) AI Energy Mode -tilan käyttöönotto vähentää energiankulutusta mutta saattaa myös heikentää jäähdytystehoa. **HUOM.** AI Energy Mode ei välttämättä toimi käyttäjän asetusten tai käyttöympäristön mukaan.	

* vain soveltuvissa malleissa

Tietoa tietoturvapäivityksistä

Tietoturvapäivityksiä tarjotaan vahvistamaan laitteesi tietoturvaa ja suojaamaan henkilötietojasi. Lisätietoja tietoturvapäivityksistä on osoitteessa https://security.samsungda.com.

* Verkkosivusto tukee vain joitakin kieliä.

Bixby (Puheentunnistus – vain soveltuvissa malleissa)

Mikä on Bixby?

- Bixby on Samsungin tekoälyratkaisu, joka mahdollistaa laitteen ohjaamisen äänellä.

Bixbyn käyttäminen

- Jotta puheentunnistus voidaan ottaa käyttöön, laite on yhdistettävä SmartThings-sovellukseen verkon kautta.
- Sinun on myös hyväksyttävä Bixby-palvelun ehdot.
- Kun laite on yhdistetty, voit ohjata joitakin laitteen toimintoja Samsung-älypuhelimen Bixby-toiminnon avulla, vaikka se ei tuekaan puheentunnistusta natiivisti.
- Aktivoi Bixby sanomalla "Hei, Bixby" ja sen jälkeen äänikomento.
- Lisätietoja puheentunnistuskomennoista on kohdassa "Äänikomennot".

Äänikomennot

Luokka	Komento (näytteet)
Lämpötila	Tell me the temperature of the refrigerator (Kerro minulle jääkaapin lämpötila)
	Tell me the temperature of the fridge in the refrigerator (Kerro minulle jääkaapissa olevan jääkaapin lämpötila)
	Tell me the temperature of freezer in the refrigerator (Kerro minulle pakastimessa olevan jääkaapin lämpötila)
Sää	Tell me the weather tomorrow (Kerro minulle huomisesta säästä)
	How humid is it today? (Mikä on ilmankosteus tänään?)
	How high is the fine dust level today? (Kuinka korkea pienhiukkaspitoisuus on tänään?)
	When can I expect rain? (Milloin on odotettavissa sadetta?)
Kansainvälinen aika	What time is it now? (Paljonko kello on nyt?)
	What month is it today by the lunar calender? (Mikä kuukausi on tänään kuukalenterin mukaan?)
	What time is it in New York? (Paljonko kello on New Yorkissa?)

HUOM.

Bixby poistuu valmiustilasta tietyn ajan kuluttua, jos mitään komentoa ei anneta. Kun puheentunnistus on otettu käyttöön, se voi toimia huonosti tai häiriintyä ympäröivien äänien, kuten television äänen, vuoksi.

Toiminnot

⚠ **HUOMIO**

- Mikä vaikuttaa puheentunnistukseen
  - Käyttäjän ääni, puhetyyli, ääntäminen ja ympäristö voivat vaikuttaa suorituskykyyn.
  - Kun käytät puheentunnistusta, puhu kovempaa kuin ympäröivät äänet.
  - Jos haluat parantaa puheentunnistuksen suorituskykyä, seiso 3 metrin päässä laitteesta ja puhu selkeästi.
  - Kun katsot televisiota, äänikomennot voidaan tunnistaa virheellisesti television äänen takia.
- Puheentunnistus ei toimi, kun...
  - Bixby on kytketty pois päältä SmartThings-sovelluksen Bixby-valikossa.
  - Mikrofoni on kytketty pois päältä SmartThings-sovelluksen mikrofoniasetuksessa.
- Puheentunnistus toimii huonosti, kun...
  - Ympäröivät äänet ovat voimakkaita (television ääni, musiikin ääni jne.)
  - Wi-Fi-signaali on heikko (Internet-yhteys on huono)

Annostelupaneeli (vain soveltuvissa malleissa)

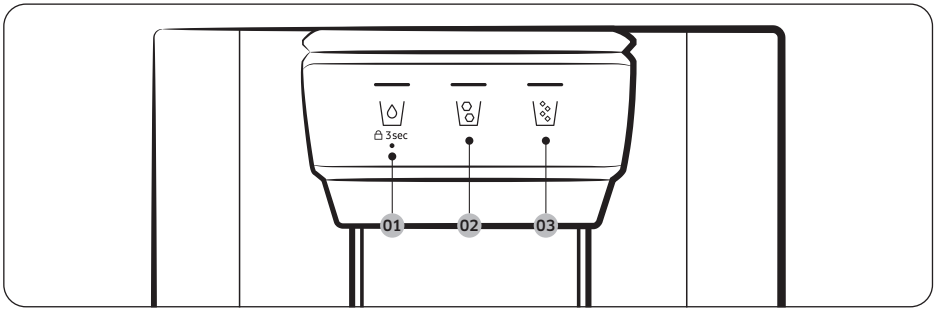

01 \◊/ 02 \◊/

03 \◊/

01 Vesi / lukitus (3 sekuntia)

\◊/	Annostele kylmää vettä painamalla \◊/. Toimintoa vastaava ilmaisin syttyy.
3 sec (3 sekuntia) (annostelupaneeli / annosteluvipu)	Voit estää annostelupaneelin painikkeiden ja annosteluvivun painamisen painamalla \◊/ yli 3 sekuntia. Jos pidät painiketta uudelleen painettuna yli 3 sekuntia, annostelijan lukitus otetaan pois käytöstä.

02 Jääpalat
Annostele jääpaloja painamalla \◊/. Toimintoa vastaava ilmaisin syttyy.

03 Jääsora
Annostele jääsoraa painamalla \◊/. Toimintoa vastaava ilmaisin syttyy.

Toiminnot

Erikoisominaisuudet

Jääkaapissa on käyttäjän avuksi tarkoitettuja laitteita.

Automaattinen luukun avaus -toiminto (vain soveltuvissa malleissa)

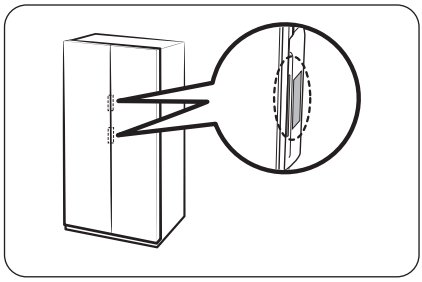

Kosketa ovenkahvan lähellä olevaa tunnistinta. Ovi avautuu.

- Oletusasetus on **Off (Pois käytöstä)**.
- Ota toiminto käyttöön seuraavien ohjeiden mukaisesti.
  - Yleinen tyyppi: Katso kohta **Automaattinen oven avaaminen -toiminnon kytkeminen päälle tai pois päältä (vain soveltuvissa malleissa)** sivulla **56**.
  - Family Hub -tyyppi: Napauta Fridge Manager (Jääkaapin hallinta) -sovelluksesta **Settings (Asetukset)** ja ota sen jälkeen käyttöön **Auto Open Door (Automaattinen luukun avaus)**.
  - AI Home Hub -tyyppi: Valitse kotinäytöstä ⚙ > **Refrigerator (Jääkaappi)** > **Auto open door (Automaattinen luukun avaus)** ja sitten **On (Päällä)**.

HUOM.

- Jos molempia tunnistimia kosketetaan samanaikaisesti, ensin kosketetun tunnistimen ovi avautuu, minkä jälkeen toinen ovi avautuu noin 2 sekunnin kuluessa.
- Ovi ei sulkeudu automaattisesti. Sulje ovi käsin käytön jälkeen.
- Kulma, jossa ovet avautuvat, saattaa vaihdella asennusympäristön mukaan. Vaikuttavia tekijöitä voivat olla lattia, jolle jääkaappi asennetaan, jääkaapin taso ja ovilokerossa säilytettävien elintarvikkeiden paino.
  - Jos ovet avautuvat liian leveälle tai ne eivät avaudu tarpeeksi leveälle, tarkista, että jääkaappi on tasapainossa. (Katso lisätietoja **VAIHE 4 Säädä säätöjalkoja** -osiosta sivulta **34**.)

⚠ HUOMIO

- Auto Open Door (Automaattinen luukun avaus) -toimintoon saattaa tulla toimintahäiriö, jos avaat ja suljet ovea toistuvasti.
- Älä paina ovea tai pakota sitä pysähtymään sen auetessa automaattisesti. Muutoin laitteeseen saattaa tulla toimintahäiriö.
  - Varo, etteivät ovet automaattisesti avautuessaan osu sinuun.
- Jos ovea on avattu toistuvasti ja sen avaaminen on hankalaa, odota noin minuutti ja yritä sitten uudelleen. (Oven avaaminen saattaa olla vaikeaa välittömästi oven sulkemisen jälkeen, sillä jääkaapin ilmanpaine muuttuu avatessasi ja sulkiessasi oven.)
- Tunnistimen koskettaminen vahingossa saattaa aiheuttaa oven avautumisen, joten tarkista, että ovi on kiinni.

Puhe (vain soveltuvissa malleissa)

Puheentunnistuksen asetukset

Aseta SmartThings-sovelluksessa ”Ääni”-asetukseksi ”Puhe”.

Joitakin äänikomentoja

1	Autofill pitcher detected water overflow (Automaattisen täyttökannun havaittu veden ylivuoto)
2	The refrigerator door has been opened (Jääkaapin ovi on avattu)
3	Something went wrong. (Jokin meni pieleen.)
4	The mode has been changed (Tilaa on muutettu)
5	Power cool is now in operation (Tehojäähdytys on nyt toiminnassa)
6	Power cool is now in operation (Tehopakastus on nyt toiminnassa)
7	The temperature inside the refrigerator has increased (Jääkaapin sisälämpötila on noussut)
8	The temperature is now set (Lämpötila on nyt asetettu)

HUOM.

Kun asetat jääkaapin ”Ääni”-asetukseksi ”Ei käytössä”, puheentunnistus kytkeytyy vastaavasti pois päältä.

Toiminnot

Vesikannu (Automaattinen täyttökannu) (vain soveltuvissa malleissa)

Kylmä puhdistettu vesi on aina valmiina AutoFill Pitcher (Automaattinen täyttökannu) -toiminnossa. Voit tehdä monenlaisia haudutettuja vesiä laittamalla teetä tai hedelmiä hauduttimeen.

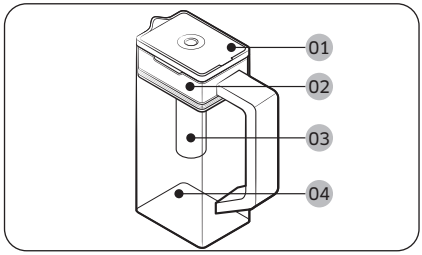

01 Kansi
02 Hauduttimen pidike
03 Haudutin
04 Runko

Vesikannun täyttäminen

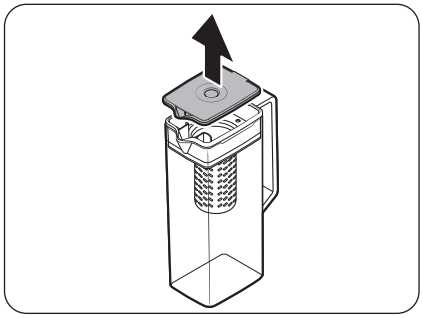

1. Tartu **kannen** kahvauraan ja vedä **kansi** auki.
2. Lisää hauduttimeen teenlehtiä tai hedelmiä makusi mukaan.

HUOM.

Jos haluat pitää haudutetun veden pitoisuuden alkuperäisenä, ota AutoFill Pitcher (Automaattinen täyttökannu) -toiminto pois käytöstä.

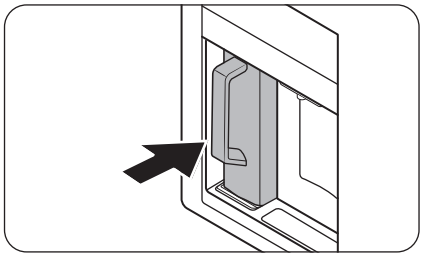

3. Ota AutoFill Pitcher (Automaattinen täyttökannu) -toiminto käyttöön käyttöpaneelissa. Avaa Juomakeskuksen ovi, ja aseta vesikannu pidikkeeseensä. Työnnä se suoraan sisään kuvan mukaisella tavalla.

⚠ HUOMIO

Varmista, että vesikannu sopii vesikannun pidikkeeseen.

4. Sulje ovi. Vesikannu alkaa täyttyä kylmällä vedellä hetken kuluttua.

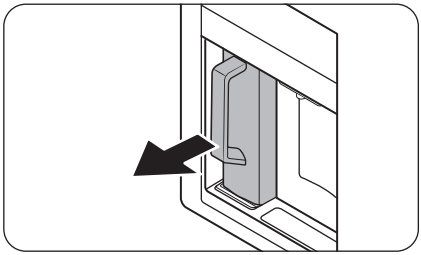

5. Ota teetä avaamalla Juomakeskuksen ovi ja irrottamalla vesikannu. Vedä se suoraan ulos.

⚠ **HUOMIO**

- Suosittelemme käyttämään haudutetun hedelmäisen veden 24 tunnin sisällä. Tämän jälkeen haudutettu vesi voi pilaantua.
- Vesikannu on puhdistettava, kun haudutettu vesi on käytetty. Kannu on puhdistettava myös, jos sitä ei ole käytetty pitkään aikaan.

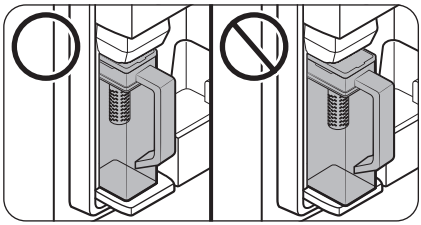

- Jotta vesikannu ei kaatuisi eikä vuotaisi, varmista, että se on kunnolla kiinni pidikkeessään.

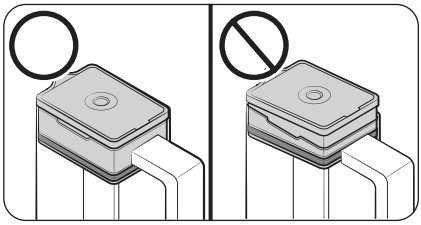

- Jotta vesi ei läikkyisi yli tai vuotaisi kannusta, varmista, että pidike on tiiviisti paikallaan.

Toiminnot

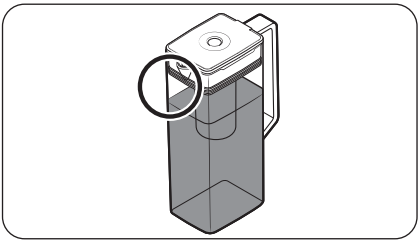

HUOM.

- Jos vesikannun etuosassa (erikseen merkityllä alueella) on liikaa kosteutta, se ei ehkä täyty kokonaan. Poista kosteus ja yritä uudelleen.
- AutoFill Pitcher (Automaattinen täyttökannu) -toiminto lopettaa veden syöttämisen vesikannuun, jos se ei täyty tietyn ajan kuluessa. Jos näin käy, tarkista, että vesiliitäntä on kytketty oikein. Irrota vesikannu, aseta se takaisin paikalleen ja yritä uudelleen.
- Jos vesikannua ei ole täytetty kokonaan, tarkista, onko jääkaapin sisällä olevassa vesisäiliössä vettä. Jos vesisäiliö on tyhjä, täytä se ensin vedellä. Irrota sen jälkeen vesikannu ja kiinnitä vesikannu takaisin vedensyöttöä varten. (vain soveltuvissa malleissa)

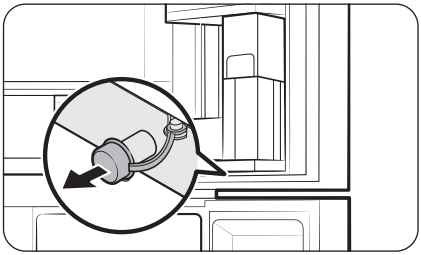

- Jos vesikannusta läikkyy tai vuotaa nestettä, pyyhi sen pidikkeen ympäristö kuivaksi.
- Vettä tippuu, kun kumisuojus avataan.
- Ohjauspaneelin AutoFill Pitcher (Automaattinen täyttökannu) -merkkivalo alkaa vilkkua, jos havaitaan vuoto. Vuodon sattuessa avaa kumisuojus, jotta vuotanut vesi valuisi pois. Jos merkkivalo ei lakkaa vilkkumasta valumisen jälkeen, kyseessä saattaa olla järjestelmävika. Ota yhteyttä paikalliseen Samsungin huoltoon.

HUOM.

- Vesikannu on puhdistettava, kun haudutettu vesi on käytetty. Sinun on myös puhdistettava vesikannu, jos et ole käyttänyt sitä pitkään aikaan tai olet jättänyt vesikannun täyteen yli kolmen päivän ajaksi.
- Jos haudutinta ei ole puhdistettu asianmukaisesti, siinä saattaa olla jäljellä aiemmin haudutettujen teelaatujen tai hedelmien tuoksua. Jos et aio käyttää haudutinta, irrota se vesikannusta ja säilytä turvallisessa paikassa.
- Jos et ole käyttänyt vedensuodatinta pitkään aikaan, kaada kaksi ensimmäistä vesikannullista pois. Puhdista sen jälkeen vesikannu huolellisesti ja käytä sitä.

Veden annostelija (vain soveltuvissa malleissa)

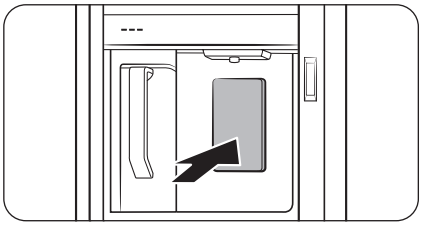

Annostele jäähdytettyä vettä avaamalla juomakeskus ja painamalla annosteluvipua.

HUOM.

- Annostelija lopettaa annostelun, jos painat annostelijan vipua noin 1 minuutin. Voit annostella lisää vettä vapauttamalla vivun ja painamalla sitä uudelleen.
- Varmista, että lasi on kohdistettu annostelijaan oikein, jottei vesi läikkyisi.
- Jos veden annostelijaa ei käytetä 2–3 päivään, annostelijasta tuleva vesi voi maistua tai haista oudolta. Kyseessä ei ole vika. Kaada ensimmäiset 1–2 vesilasillista pois.
- AutoFill (Automaattinen täyttö) -toiminnon käyttö tai veden annostelijan vivun painaminen päästää ilmaa vesiletkuun. Jos täytät vesisäiliön silloin, kun vesiletkussa on ilmaa, AutoFill (Automaattinen täyttö) -toiminnon käyttö tai veden annostelijan vivun painaminen voi ruiskauttaa vettä ulos.

Veden samentuminen

Jääkaappiin tuleva vesi virtaa emäksisen pääsuodattimen kautta. Suodatusprosessin aikana vedenpaine kasvaa ja vesi kyllästetään hapella ja typellä. Tämän vuoksi vesi näyttää väliaikaisesti utuiselta tai samealta. Tämä on normaalia ja vesi näyttää kirkkaalta muutaman sekunnin kuluttua.

Toiminnot

Veden-/jääpalanannostelija (vain soveltuvissa malleissa)

Annostelijan avulla voit annostella vettä joko jäillä tai ilman.

Veden annostelijassa on 3 asetusta: kylmä vesi, jääpalat ja jääsora. Annostele kylmää vettä painamalla annostelupaneelin \ -painiketta. Aseta vesilasi annostelijan alle ja paina annosteluvipua.

Veden ja jään annosteleminen

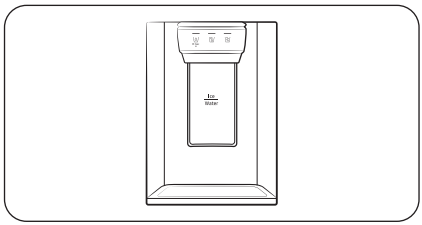

1. Kun jääpalakone on käytössä, valitse jään tyyppi painamalla \ tai \ .
2. Aseta vesilasi annostelijan alle ja paina **annosteluvipua** lasilla. Annostelijasta tulee jäätä.
3. Valitse vesi painamalla \ .
4. Paina **annosteluvipua** lasilla. Annostelijasta tulee vettä.

HUOM.

- Annostelija lopettaa annostelun, jos painat annosteluvipua noin 1 minuutin. Voit annostella lisää vettä vapauttamalla vivun ja painamalla sitä uudelleen.
- Varmista, että lasi on kohdistettu annostelijaan oikein, jottei vesi läikkyisi.
- Jos veden annostelijaa ei käytetä 2–3 päivään, annostelijasta tuleva vesi voi maistua tai haista oudolta. Kyseessä ei ole vika. Kaada ensimmäiset 1–2 vesilasillista pois.

Jääpalakone (vain soveltuvissa malleissa)

Jääkaapissa on sisäänrakennettu jääpalakone, joka annostelee jäätä automaattisesti, jotta voisit lisätä jääpaloja tai jäänsoraa suodatettuun veteen.

Jäänvalmistus

Kun jääkaappi on asennettu ja kytketty sähköverkkoon, varmista näitä ohjeita noudattamalla, että jäänvalmistus sujuu oikein ja että jäänsäiliössä on aina jäätä:

1. Anna jääkaapin toimia vähintään 24 tuntia varmistaaksesi optimaalisen toiminnan.
2. Annostele ensimmäiset 4–6 jääpalaa lasiin.
3. Odota vielä 8 tuntia ja annostele 4–6 jääpalaa.
4. Odota sitten 16 tuntia ja annostele ensimmäinen täysi lasi jäitä.

HUOM.

- Jos käytät kaikki jäät kerralla, odota 8 tuntia, ennen kuin annostelet ensimmäiset 4–6 palaa. Näin varmistat, että jäänsäiliö täyttyy oikein.
- Nopeasti valmistuvat jääpalat voivat näyttää valkoisilta, ja tämä on täysin normaalia.

⚠ HUOMIO

Jakele jää kupin koon mukaisesti.

- Jos jakelet liian suuria määriä, jäätä voi pudota lattialle ja se voi aiheuttaa henkilövamman.
- Jää voi kertyessään tukkia jääkourun.

Vesisäiliön täyttäminen (vain soveltuvissa malleissa)

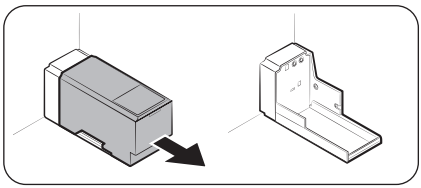

Kun käytät laitetta ensimmäistä kertaa, puhdista vesisäiliö sisältä ja kuivaa se hyvin.

1. Pidä kiinni molemmista säiliön edessä olevista tartuntakohdista ja liu'uta se ulos kuvan osoittamalla tavalla.

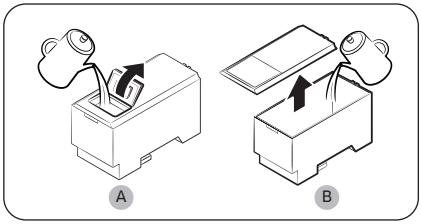

2. Avaa suojuksen **etukansi (A)** tai **koko suojus (B)** ja kaada säiliöön enintään 5 litraa vettä.

⚠ HUOMIO

- Älä täytä yli enimmäisrajan. Muutoin vesi vuotaa yli.
- Käytä laitteessa vain juomakelpoista vettä.

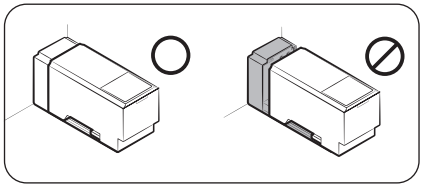

3. Aseta vesisäiliö takaisin paikalleen ja kiinnitä se annostelumekanismiin. Varmista, että säiliön etuosa (jossa etukansi on) on edessä.

⚠ **HUOMIO**

- Varmista, että vesisäiliö mahtuu hyllylle. Muutoin säiliö ei saata toimia oikein.
- Älä käytä jääkaappia asettamatta vesisäiliötä paikalleen. Laitteen jäähdytyskyky voi heiketä.
- Lisää säiliöön vain juomakelpoista vettä, esimerkiksi mineraalivettä tai puhdistettua vettä. Älä käytä muita nesteitä.
- Siirrä täytettyä säiliötä varovasti. Jos säiliö putoaa, se voi aiheuttaa henkilövahinkoja.
- Älä yritä purkaa laitteen sisäistä pumppua itse. Jos sisäinen pumppu vaurioituu tai irtoaa vesisäiliöstä, annostelija ei toimi.

Ensimmäisellä käyttökerralla

- Paina annostelijan vipua 10 sekuntia ilman poistamiseksi vedensyöttöjärjestelmän letkuista.
- Kaada ensimmäiset kuusi vesilasillista pois epäpuhtauksien poistamiseksi vedensyöttöjärjestelmästä.

Jäänvalmistus (vain soveltuvissa malleissa)

Jääkaapissa on sisäänrakennettu jääpalakone, joka annostelee jäätä automaattisesti, jotta voisit lisätä jääpaloja tai jäsoraa suodatettuun veteen.

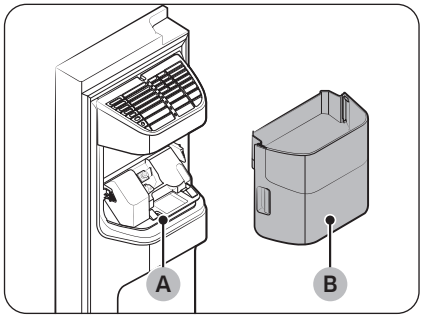

Jos annostelijasta ei tule jäitä, tarkista ensin, tekeekö jääpalakone jäitä.

Jääpalakoneen tarkistaminen

1. Kannattele **jääpalakoneen säiliötä (B)** varovasti molemmin käsin ja irrota se **jääkourusta (A)**.
2. Tarkista, onko jääpalakoneen säiliössä jäitä.

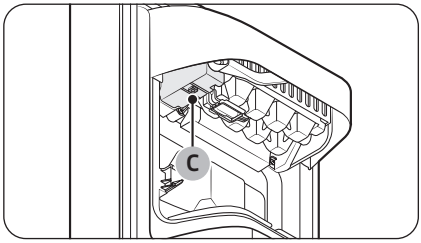

3. Paina jääpalakoneen pohjassa olevaa painiketta (C). Laite antaa äänimerkin (kellonsoitto), kun painat painiketta.
4. Jos jääpalakone toimii oikein, kuulet toisen äänimerkin.

HUOM.

Jos ongelma jatkuu, ota yhteyttä vesiliitännän asentajaan tai lähimpään Samsungin huoltoon.

⚠ HUOMIO

- Älä paina painiketta toistuvasti, jos lokero on täynnä jäätä tai vettä. Vesi voi tulvia lokeron yli tai jää voi jumiutua laitteeseen.
- Kun jääkaappi käynnistyy uudelleen sähkökatkoksen jälkeen, jääpalakoneen säiliössä saattaa olla sulaneita ja kiinni juuttuneita jääpaloja, ja nämä voivat aiheuttaa laitevian. Voit välttyä tältä tyhjentämällä jääpalakoneen säiliön ennen jääkaapin käyttöä.
- Jotta jääpalakoneen säiliö ei putoaisi, pidä siitä kiinni molemmin käsin, kun irrotat sitä tai asetat sitä takaisin paikalleen.
- Älä anna lasten roikkua jääpalanannostelijassa tai jääpalakoneen säiliössä tai leikkiä niillä. He voivat satuttaa itsensä.
- Älä työnnä sormiasi tai mitään esineitä laitteen annosteluaukkoon tai jääkouruun. Tämä voi aiheuttaa henkilö- tai omaisuusvahinkoja.

HUOM.

- Kun jääpalakone on päällä ("ON"), jääkaappi valmistaa jääkuutioita silloinkin, kun jäänsäiliö ei ole paikallaan.
- Aseta jääpalakone OFF-asentoon silloin, kun et käytä sitä.
- Jääpalakoneen säiliön poistaminen ei vaikuta jääkaapin lämpötilaan tai mekaanisiin ominaisuuksiin.
- Ilmoitettu pakastustilan määrä on mitattu pakastimen lokeron ja alahyllyn ollessa paikoillaan ilman jääpalakonetta ja ala- ja ylälokeroita.

Toiminnot

Säilytystilan lisääminen (vain soveltuvissa malleissa)

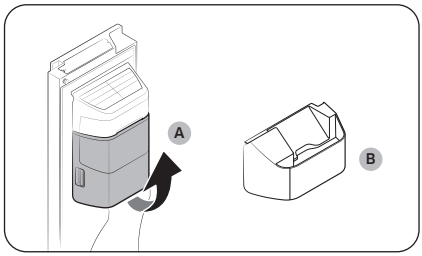

Jos et käytä jääpalakonetta ja tarvitset lisää säilytystilaa, voit poistaa **jääpalakoneen säiliön (A)**. Aseta tämän jälkeen **pakastimen lokero (B) [valinnainen]** jääpalakoneen säiliön paikalle.

⚠ HUOMIO

Jos jääpalakoneen säiliö on irrotettu, sinun on sammutettava jääpalakone.

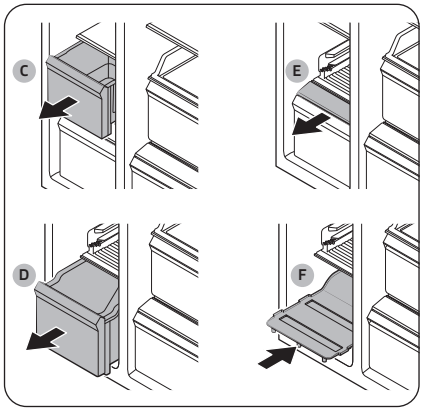

Saat lisää tilaa poistamalla **ylälokeron (C)**, **alalokeron (D)** ja **alalokeron suojuksen (E)**. Aseta sen jälkeen laitteen mukana toimitettu **alahylly (F)** paikalleen.

HUOM.

- Lokeroiden poistaminen ei vaikuta pakastimen lämpötilaan tai käyttöön.
- Ilmoitettu pakastustilan määrä on mitattu alahyllyn ollessa paikallaan ilman ylälokeroa, alalokeroa ja alalokeron suojusta.

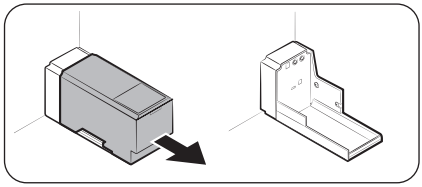

Jos tarvitset lisää tilaa, poista vesisäiliö ja käytä sen jättämää tilaa pakastamiseen.

Jääpalakoneen säiliö

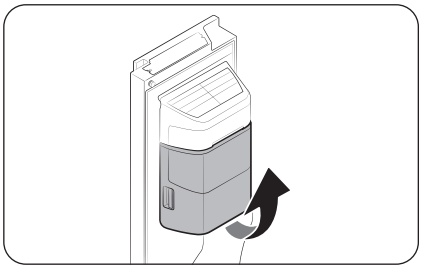

Jos et annostele jäitä pitkään aikaan, säiliöön saattaa muodostua jääkokkareita. Jos näin käy, irrota jääpalakoneen säiliö ja tyhjennä se.

1. Jääpalakoneen säiliö irrotetaan nostamalla sitä varovasti ja vetämällä se hitaasti ulos pitämällä samalla molemmin käsin kiinni tartuntakohdista.
2. Irrota jääpalakoneen säiliö ja tyhjennä se.

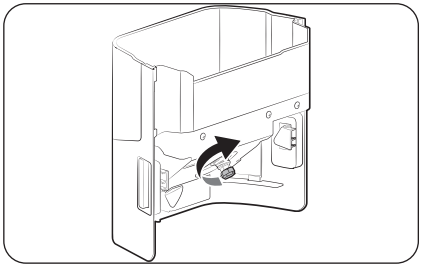

3. Kun olet valmis, käännä säiliön takana olevaa ohjainkahvaa 90 astetta ja aseta säiliö takaisin paikalleen. Varmista, että kuulet napsahduksen merkkinä siitä, että säiliö on tiiviisti paikoillaan.

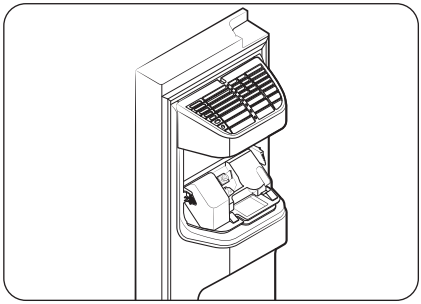

⚠ HUOMIO

- Älä käytä liikaa voimaa, kun käsittelet säiliön suojusta. Suojus voi mennä rikki.
- Älä sulje ovea liian voimakkaasti. Jääpalakoneesta saattaa läikkyä vettä.
- Jos lattialle tippuu jäätä tai vettä, puhdista lattia, jotta henkilövahinkoja ei pääsisi tapahtumaan.
- Älä anna lasten leikkiä veden annostelijalla tai jääpalakoneella, jottei onnettomuuksia ja henkilövahinkoja pääsisi tapahtumaan.
- Älä työnnä jääkouruun kättäsi tai mitään esineitä. Tämä voi aiheuttaa henkilövahinkoja tai laitevaurioita.

HUOM.

- On normaalia, että jääpalakoneesta kuuluu ääntä jäänvalmistuksen aikana.
- Kun ovi on auki, jääpalakone ja veden annostelija eivät toimi.

Toiminnot

Vedenpaine

Jos haluat tarkistaa, kuinka paljon vettä jääpalalokeroon virtaa, noudata seuraavia ohjeita.

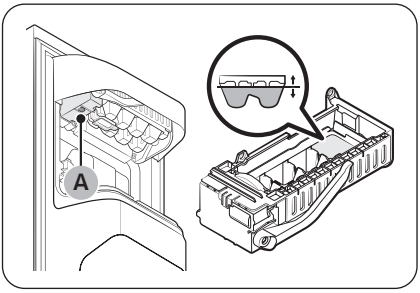

1. Irrota jääsäiliö.
2. Paina jääpalakoneen pohjassa olevaa painiketta (A). Jääpalalokero täyttyy tavallisesti vedestä muutamassa minuutissa.
3. Jos vettä on odotettua vähemmän, tarkista rakennuksen vedensyötön paine. Kyseessä ei ole vika.

⚠ **HUOMIO**

- Jos lokero on täynnä vettä, älä paina jääpalakoneen pohjassa olevaa painiketta toistuvasti. Vesi voi tulvia lokeron yli tai jää voi jumiutua laitteeseen.
- Varmista, että jääpalakoneen säiliö on asetettu kunnolla paikalleen. Muutoin jääpalakone ei toimi.
- Irrota jääpalalokero sähkökatkoksen sattuessa. Vesi saattaa vuotaa yli.

Jääpalakone (vain soveltuvissa malleissa)

Jääkaapissa on sisäänrakennettu jääpalakone, joka annostelee jäätä automaattisesti.

- Rakenne ja/tai tarvikkeet voivat vaihdella malleittain.
- Jääkauha toimitetaan jääkaapin mukana.

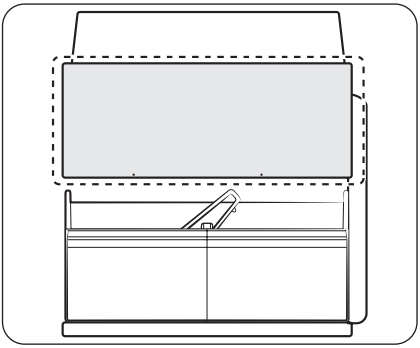

- Tässä tuotteessa on kaksi erilaista jääpalakonetta.
- Voit käyttää jääpaloja liu'uttamalla jääsäiliölokeron ulos ja liu'uttamalla sen takaisin sisään käytön jälkeen.

⚠ **VAROITUS**

Tukehtumisvaara: Pienet lapset voivat tukehtua jääpaloihin.

Jäänvalmistus

Kun jääkaappi on asennettu ja kytketty sähköverkkoon, varmista näitä ohjeita noudattamalla, että jäänvalmistus sujuu oikein ja että jääsäiliössä on aina jäätä:

Ensimmäisellä käyttökerralla

- Anna jääkoneen muodostaa jäätä 1–2 vuorokauden ajan.
- Kaada 1–2 ensimmäistä jääsäiliötä pois epäpuhtauksien poistamiseksi vedensyöttöjärjestelmästä.

Diagnoosi

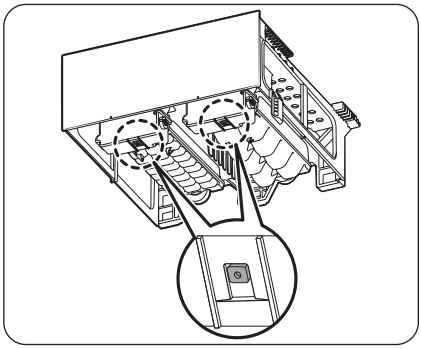

- Rakenne ja/tai tarvikkeet voivat vaihdella malleittain.
- Jos annostelijasta ei tule jäitä, tarkista ensin jääpalakone **Testi**-painikkeella, joka sijaitsee jääpalakoneen alaosassa.
- Paina **Testi** -painiketta jääpalakoneen alaosasta. Laite antaa äänimerkin (kellonsoitto), kun painat painiketta. Jos jääpalakone toimii oikein, kuulet toisen äänimerkin.

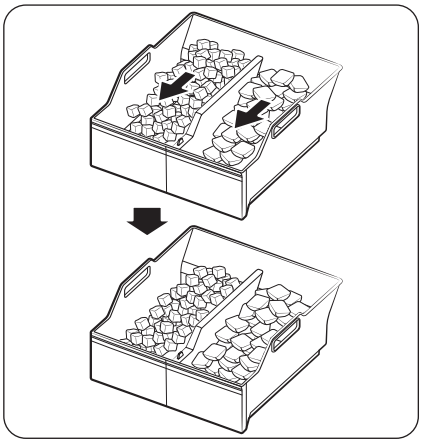

- Jään kertyminen astian toiseen reunaan on normaalia. Järjestä jää tasaisesti astiaan säilyttääksesi enemmän jäätä.

Toiminnot

Jäänvalmistus (vain soveltuvissa malleissa)

Käännettävä jääpalakone

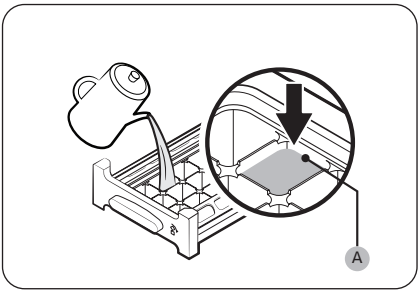

1. Avaa pakastimen ovi ja liu'uta jääpalalokero auki.
2. Täytä lokero vedellä siihen merkittyyn **enimmäistäyttömerkkiin (A)** asti.
3. Liu'uta lokero takaisin paikalleen.

HUOM.

Jäänvalmistukseen kuluva aika riippuu lämpötila-asetuksista.

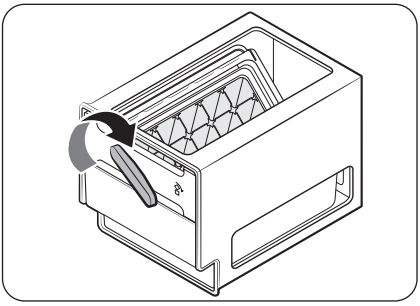

HUOM.

- Varmista, että jääpalarasia on paikallaan jääpalalokeron alla.
- Annostele jääpaloja kääntämällä rasian kahvaa oikealle, jolloin puolet jääpaloista putoaa rasiaan. Käännä kahvaa vielä vasemmalle, jolloin myös toisen puolen jääpalat putoavat rasiaan.
- Poista rasia kääntämällä sitä hieman ja vetämällä sitä suoraan eteenpäin.

Huolto

Käsittely ja huolto

Hyllyt (jääkaappi/pakastin) / Viiniteline (vain soveltuvissa malleissa)

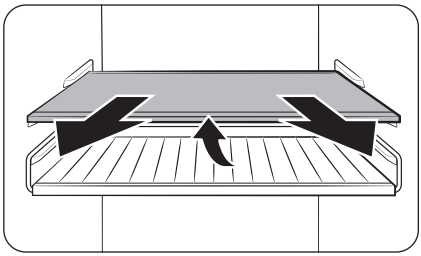

1. Vedä hyllyä (tai viinitelinettä) hieman ulospäin. Nosta takaa ja vedä vielä ulospäin.

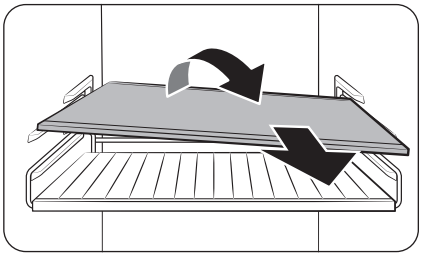

2. Käännä hyllyä (tai viinitelinettä) vinosti poistaaksesi sen.

⚠ **HUOMIO**

- Hyllyt on asetettava kunnolla paikoilleen. Älä aseta niitä ylösalaisin.
- Lasitölkit voivat naarmuttaa lasihyllyjen pintaa.
- Älä aseta hyllyä viinitelineen paikalle. Tämä saattaa vaurioittaa jääkaappia. (vain soveltuvissa malleissa)

Ovilokerot

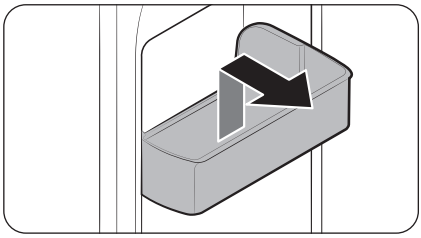

Irrota ovilokero pitämällä kiinni lokeron etureunoista ja nostamalla sitä varovasti.

Huolto

Lokerot

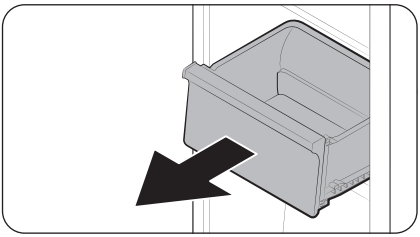

Nosta lokeron etuosaa varovasti ja liu'uta se ulos.

Vihanneksien / kuivaruokien ja lihan säilytyslokero

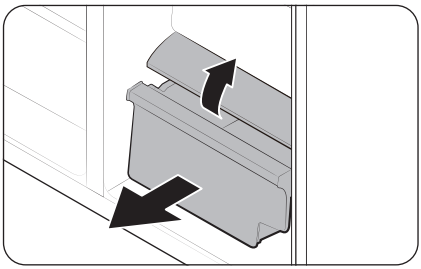

Vihanneslokeron poistaminen jääkaapista ja kuivalokeron poistaminen pakastimesta:

1. Poista ensin tarvittaessa lokeron vieressä olevat monitoimilokerot.

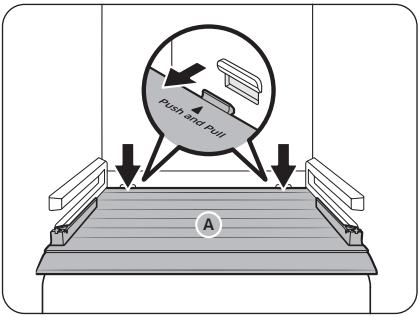

2. Jos jääkaapin vihannes-/kuivalokerossa on **suojus (A)**, irrota se seuraavasti.
   a. Vedä lokero puoliksi ulos.
   b. Vedä kantta samalla, kun painat takaa sivuilta (kuten kuvassa).
3. Vedä vihannes-/kuivalokero varovasti ulos.

Jääpalakoneen säiliö (vain soveltuvissa malleissa)

Poista jääsäiliö sivun **79** Jääpalakoneen säiliö -osiossa annettujen ohjeiden mukaisesti.

Kauhan säilytyspaikka (vain soveltuvissa malleissa)

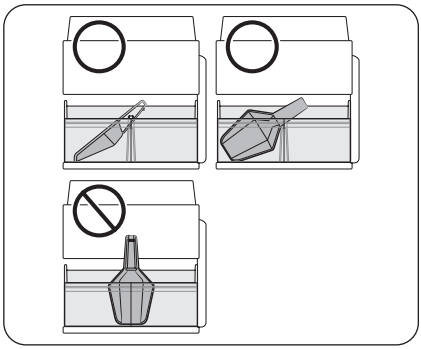

Säilytä kauhaa jääsäiliön etuosassa. Aseta kauhan kuvan mukaisesti ja varmista, ettei se häiritse jääpalanannostelijaa silloin, kun jääsäiliölokero on asennettuna paikalleen.

HUOM.

Jos jääsäiliölokero ei ole kunnolla paikallaan, jäätä saattaa pudota jääsäiliön taakse (ja ulkopuolelle) tai jääpalakone saattaa lakata tekemästä jäätä.

Automaattinen täyttökannu (vain soveltuvissa malleissa)

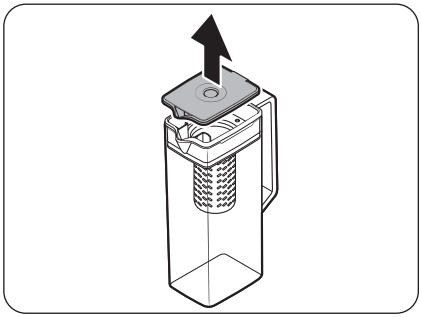

1. Tartu **kannen** kahvauraan ja nosta ylös poistaaksesi.

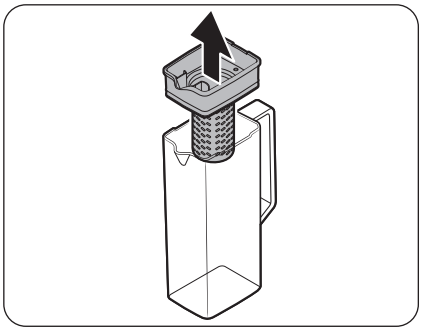

2. Tartu **hauduttimen pidikkeen** molempiin reunoihin ja poista se nostamalla sitä.

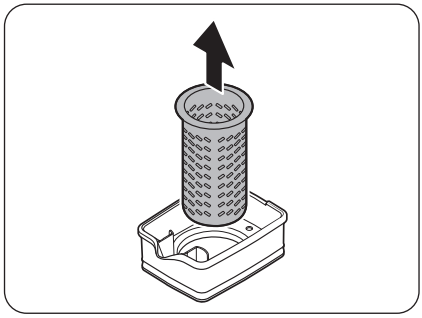

3. Kierrä **haudutinta** hieman ja vedä se samalla ulos tiivistetystä suuaukosta.
4. Puhdista **haudutin** miedolla pesuaineella juoksevan veden alla. Huuhtele ja kuivaa huolellisesti.
5. Asenna jääpalakone noudattamalla poisto-ohjeita päinvastaisessa järjestyksessä.

⚠ **HUOMIO**

Vesikannu ja kansi eivät ole mikroaaltouuninkestäviä, ja ne voivat sulaa tai muuttaa muotoaan lämmölle altistettuina (mukaan lukien kuuma vesi). Pese käsin viileällä tai lämpimällä vedellä tarvittaessa. (Veden lämpötilan on oltava alle 70 °C.)

Puhdistaminen

Sisä- ja ulkopinnat

⚠ VAROITUS

- Älä puhdista laitetta bentseenillä, ohenteilla, etikalla, nestemäisellä valkaisuaineella, ruokasoodalla, sitruunahapolla, suolaseoksilla tai kodin puhdistusaineilla tai autonpesuaineilla, esimerkiksi Cloroxilla™. Ne voivat vaurioittaa jääkaapin pintaa ja aiheuttaa tulipalon.
- Älä suihkuta jääkaapin päälle vettä. Tämä voi aiheuttaa sähköiskun.
- Älä työnnä sormiasi tai mitään esineitä laitteen annosteluaukkoon.

Puhdista pistokkeen navoista ja liitäntäkohdista kaikki niihin kuulumattomat aineet (esimerkiksi pöly tai vesi) säännöllisesti kuivalla liinalla.

1. Irrota virtajohto pistorasiasta.
2. Käytä kostutettua, pehmeää ja nukkaantumatonta liinaa tai paperipyyhettä jääkaapin sisä- ja ulkopintojen puhdistamiseen.
3. Kuivaa lopuksi pinnat huolellisesti kuivalla liinalla tai paperipyyhkeellä.
4. Kytke virtajohto pistorasiaan.

Veden-/jääpalanannostelija (vain soveltuvissa malleissa)

HUOM.

Puhdista annostelija-alue hygieniasyistä säännöllisesti.

⚠ HUOMIO

Jos valitset jääsoran, jääkouruun saattaa kertyä jäähileitä. Voit estää tämän poistamalla ylimääräisen jään kourusta pehmeällä, puhtaalla liinalla.

Annostelusuutin (vain soveltuvissa malleissa)

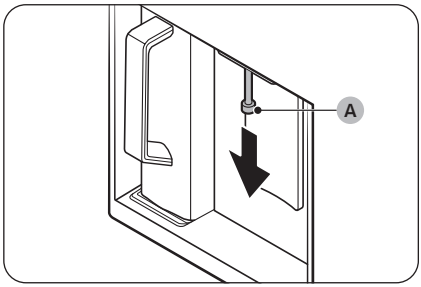

1. Pitele annostelusuuttimen (A) päätä.
2. Käännä annostelusuutinta (A) vasemmalle ja vedä alas poistaaksesi sen annostelijasta.

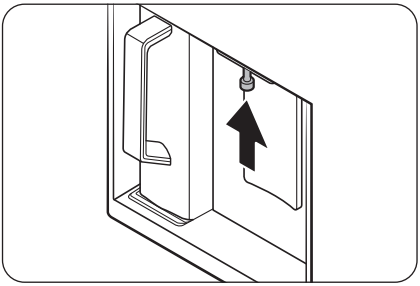

3. Puhdista annostelusuutin huolellisesti ja asenna takaisin.

⚠ **HUOMIO**

- Laita annostelusuutin takaisin alkuperäiseen paikkaansa.
- Älä käytä hankaavaa pesusientä annostelusuuttimen puhdistamiseen.

Kumitiivisteet

Jos oven kumitiivisteet likaantuvat, ovi ei saata sulkeutua kunnolla, jolloin jääkaapin suorituskyky ja teho heikkenevät huomattavasti. Puhdista kumitiivisteet miedolla pesuaineella ja kostealla liinalla. Pyyhi ne sen jälkeen huolellisesti kuiviksi.

Takapaneeli

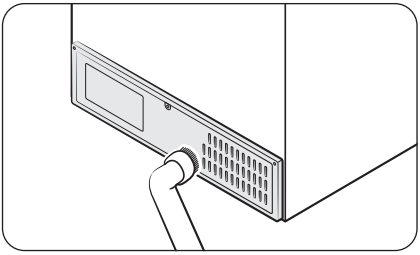

Pidä johdot ja taustapaneelin näkyvillä olevat osat puhtaina. Imuroi paneeli kerran tai kaksi vuodessa.

⚠ **HUOMIO**

Älä irrota takana olevaa **paneelinsuojusta**. Voit saada sähköiskun.

Sihti (vain soveltuvissa malleissa)

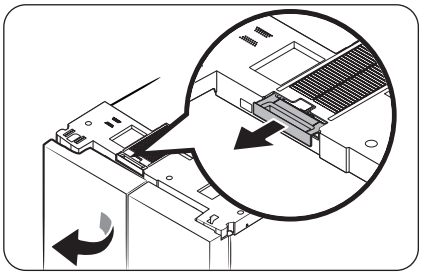

- Avaa jääkaapin vasen ovi ja irrota jääkaapin yläosassa sijaitseva sihti.
  - Kun olet poistanut pölyn, pese suodatin varovasti haalealla vedellä, johon on lisätty neutraalia puhdistusainetta.

HUOM.

- Sihtiä irrotettaessa voi pudota pölyä.
- Sihti voi vahingoittua, jos harjaat sitä harjalla tai peset sen kuumalla vedellä.
- Jos havaitset voimakkaan hajun tai suuren määrän likaa, liota sihtiä haaleassa vedessä, johon on lisätty neutraalia puhdistusainetta, noin 30 minuutin ajan ennen huuhtelua.

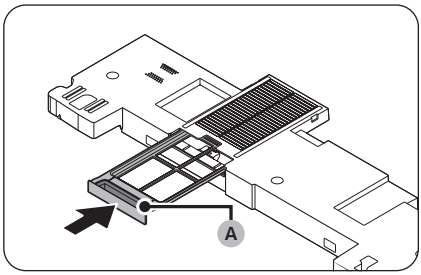

- Kun sihti on täysin kuiva, aseta se takaisin paikalleen niin, että sihdin kahva (A) osoittaa ulospäin.
  - Sihdin kuivuessa vältä asettamasta sitä suoraan auringonvaloon, vaan anna sen kuivaa täysin kuivaksi varjossa.

Huolto

Vaihtaminen

Valot

Valot eivät ole käyttäjien vaihdettavissa. Kun jääkaapin valot täytyy vaihtaa, ota yhteyttä lähimpään Samsungin huoltoon.

Lamppu (valonlähde)

Tämä tuote sisältää valonlähteen, jonka energiatehokkuusluokka on <G>.

Lamppu ja/tai valotehokkuus eivät ole käyttäjän vaihdettavissa. Kun tuotteen lamppu ja/tai valotehokkuus täytyy vaihtaa, ota yhteyttä lähimpään Samsungin huoltoon.

Saat tarkat ohjeet tuotteesi lampun tai valotehokkuuden vaihtamiseen Samsungin verkkosivustolta (http://www.samsung.com) siirtymällä kohtaan Tuki > Tuen aloitussivu ja antamalla sitten laitemallisi nimen.

Saat tarkat ohjeet lampun irrottamiseen tai valotehokkuuden poistoon noudattamalla yllä mainitussa sijainnissa annettuja vaihto-ohjeita.

Vianmääritys

Tarkista kaikki alla olevat kohdat, ennen kuin otat yhteyttä huoltoon. Kaikista normaaleihin tilanteisiin (ei vikatilanteet) liittyvistä huoltokutsuista laskutetaan käyttäjää.

Yleistä

Lämpötila

Ongelma	Mahdollisia syitä	Ratkaisu
Jääkaappi/pakastin ei toimi. Jääkaappi/pakastin on lämmin.	• Virtajohtoa ei ole kytketty asianmukaisesti.	• Kytke virtajohto asianmukaisesti.
	• Lämpötila-asetuksia ei ole asetettu oikein.	• Aseta lämpötila alhaisemmaksi.
	• Jääkaappi on lämmönlähteen lähellä tai suorassa auringonvalossa.	• Pidä jääkaappi etäällä suorasta auringonvalosta ja lämmönlähteistä.
	• Jääkaapin ja seinän tai asennuskalusteiden välissä ei ole riittävästi tilaa.	• Suosittelemme asentamaan jääkaapin vähintään 50 mm:n etäisyydelle seinistä (tai asennuskalusteista).
	• Jääkaappi on ylikuormittunut. Ruokatarvikkeet estävät jääkaapin ilmanvaihtoaukkojen toiminnan.	• Älä ylikuormita jääkaappia. Älä anna ruokatarvikkeiden tukkia ilmanvaihtoaukkoja.
Jääkaappi/pakastin on liian kylmä.	• Lämpötila-asetuksia ei ole asetettu oikein.	• Aseta lämpötila korkeammaksi.
Sisäseinämä on kuuma.	• Jääkaapin sisäseinämässä on kuumuutta kestävä putkisto.	• Jääkaapin etukulmissa on kuumuutta kestävä putkisto, jonka tarkoituksena on estää kosteuden muodostuminen. Jos ympäristön lämpötila kohoaa, tämä laitteisto ei saata toimia tehokkaasti. Kyseessä ei ole vika. 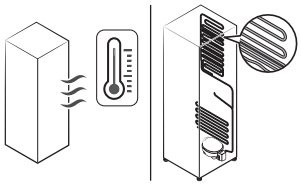

Vianmääritys

Ongelma	Mahdollisia syitä	Ratkaisu
Valaistus, Ohjauspaneeli, Jääpalakone ja Veden/jään annostelija eivät toimi samanaikaisesti.	• Tila-asetuksia ei ole määritetty oikein.	**1.** Pidä painikkeita ◯ ja 〉 painettuina yhtä aikaa 6 sekunnin ajan. **2.** Kun näyttö vilkkuu, paina 〉. **3.** Valitse Seuraava-painike. • Jos vika jatkuu näiden ohjeiden noudattamisen jälkeenkin, ota yhteyttä Samsung Electronics -palvelukeskukseen.

Haju

Ongelma	Mahdollisia syitä	Ratkaisu
Jääkaappi haisee.	• Pilaantunut ruoka.	• Puhdista jääkaappi ja poista pilaantunut ruoka.
	• Voimakkaasti tuoksuva ruoka.	• Varmista, että vahvalta tuoksuvat ruoat on pakattu ilmatiiviisti.

Huurre

Ongelma	Mahdollisia syitä	Ratkaisu
Huurretta ilmanvaihtoaukkojen ympärillä.	• Ruoka estää ilmanvaihtoaukkojen toiminnan.	• Varmista, etteivät ruokatarvikkeet tuki jääkaapin ilmanvaihtoaukkoja.
Huurretta sisäseinämillä.	• Ovea ei ole suljettu kunnolla.	• Varmista, etteivät ruokatarvikkeet estä oven sulkeutumista. Puhdista oven tiiviste.

Tiivistynyt kosteus

Ongelma	Mahdollisia syitä	Ratkaisu
Sisäseiniin muodostuu kosteutta.	• Kosteutta pääsee jääkaappiin, jos sen ovi jää auki.	• Poista kosteus äläkä pidä ovea pitkään auki.
	• Ruoka, jonka kosteuspitoisuus on korkea.	• Varmista, että ruoka on pakattu ilmatiiviisti.

Vesi/jää (vain annostelijalla varustetuissa malleissa)

Ongelma	Mahdollisia syitä	Ratkaisu
Vesi virtaa tavallista heikommin.	• Vedenpaine on liian alhainen.	• Varmista, että vedenpaine on 30–125 psi.
Jääpalakone surisee.	• Jääpalatoiminto on käytössä, mutta vedensyöttöä ei ole kytketty jääkaappiin.	• Sammuta jääpalakone.
Jääpalakone ei tee jäätä.	• Jääpalakone on juuri asennettu.	• Jäänvalmistukseen kuluu 24 tuntia.
	• Pakastimen lämpötila on liian korkea.	• Aseta pakastimen lämpötilaksi alle -18 °C tai -20 °C, jos laitteen käyttöympäristö on lämmin.
	• Annostelupaneelin Lock (Lukitus) on käytössä.	• Pidä painettuna \⌂/ 3 sekunnin ajan poistaaksesi annostelupaneelin Lock (Lukitus) -ominaisuuden käytöstä.
	• Jääpalakone on poissa käytöstä.	• Ota jääpalakone käyttöön.
	• Jääsäiliölokero ei ole kunnolla paikallaan.	• Aseta jääsäiliölokero kunnolla paikalleen työntämällä sitä pohjaan asti.
Jäätä ei tule.	• Jää saattaa juuttua jääpalanannostelijaan, jos annostelijaa ei käytetä pitkään aikaan (noin 3 viikkoa).	• Jos et käytä jääkaappia pitkään aikaan, tyhjennä jääsäiliölokero ja sammuta jääpalakone.
	• Jääsäiliölokero ei ole kunnolla paikallaan.	• Varmista, että jääsäiliölokero on asetettu kunnolla paikalleen.
	• Vesiliitäntää ei ole kytketty oikein tai vedensyöttö ei ole käytössä.	• Tarkista vesiliitäntä. 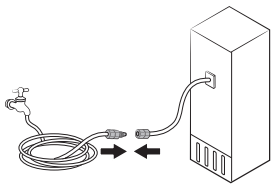

Vianmääritys

Ongelma	Mahdollisia syitä	Ratkaisu
Vettä ei tule.	• Vesiliitäntää ei ole kytketty oikein tai vedensyöttö ei ole käytössä.	• Tarkista vesiliitäntä. 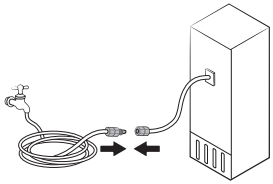
	• Annostelupaneelin Lock (Lukitus) on käytössä.	• Pidä painettuna \ 3 sekunnin ajan poistaaksesi annostelupaneelin Lock (Lukitus) -ominaisuuden käytöstä.
	• Laiteeseen on asennettu jonkin muun valmistajan suodatin.	• Käytä vain Samsungin toimittamia tai hyväksymiä suodattimia. • Hyväksymättömät suodattimet voivat vuotaa ja vaurioittaa jääkaappia.
Kun näet -kuvakkeen.	Yleinen tyyppi • -merkkivalo on pääpaneelissa. Family Hub, AI Home Hub -tyyppi • -merkkivalo muuttuu punaiseksi.	Yleinen tyyppi • Vaihda vedensuodatin. Paina vaihdon jälkeen Filter Reset (Suodattimen nollaus). Family Hub -tyyppi • Vaihda vedensuodatin. Palauta suodattimen asetukset sen vaihtamisen jälkeen kohdasta Fridge Manager (Jääkaapinhallinta) > Fridge Settings (Jääkaapin asetukset) > Water Filter (Vedensuodatin). AI Home Hub -tyyppi • Vaihda vedensuodatin. Palauta suodattimen asetukset sen vaihtamisen jälkeen kohdasta Product Care (Laitteen hoito) > Water Filter (Vedensuodatin).

Automaattinen oven avaaminen (vain soveltuvissa malleissa)

<table>
<tr><th colspan="2">Ongelma</th><th>Mahdollisia syitä</th><th>Ratkaisu</th></tr>
<tr><td rowspan="3">Jääkaapin ovet eivät avaudu tarpeeksi leveälle.</td><td>Molemmat ovet
 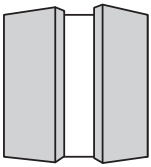 </td><td>• Jääkaapin takaosat ovat alhaalla.</td><td>• Tasapainota jääkaappi takaosia nostamalla. *
 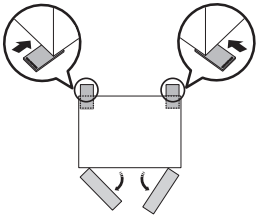 </td></tr>
<tr><td>Vasen ovi
 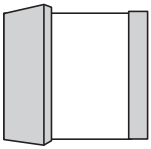 </td><td>• Jääkaapin oikeanpuoleinen takaosa on alhaalla.</td><td>• Tasapainota jääkaapin oikeanpuoleista takaosaa nostamalla. *
 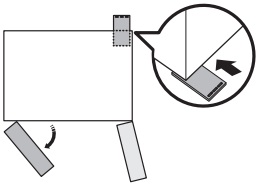 </td></tr>
<tr><td>Oikea ovi
 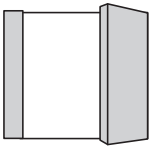 </td><td>• Jääkaapin vasemmanpuoleinen takaosa on alhaalla.</td><td>• Tasapainota jääkaapin vasemmanpuoleista takaosaa nostamalla. *
 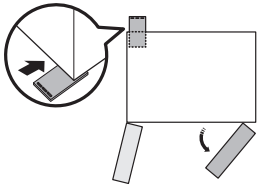 </td></tr>
<tr><td colspan="2">Jääkaapin ovet avautuvat liian leveälle.
 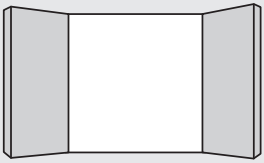 </td><td>• Jääkaapin etuosat ovat alhaalla.</td><td>• Tasapainota jääkaappi etuosia nostamalla. *
 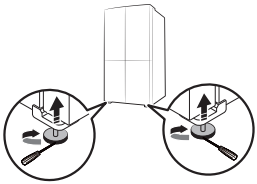 </td></tr>
</table>

Vianmääritys

* Lisätietoja jääkaapin tasapainottamisesta on **VAIHE 4 Säädä säätöjalkoja**-osiossa sivulla **34**.

Kuuluuko jääkaapista epänormaalia ääntä?

Tarkista seuraavat kohdat ennen huoltoon soittamista. Kaikista normaaleihin ääniin liittyvistä huoltokutsuista veloitetaan käyttäjää.

Nämä äänet ovat normaaleja.

- Toiminnan käynnistyessä tai päättyessä jääkaappi voi päästää auton käynnistystä muistuttavia ääniä. Toiminnan vakiintuessa äänet vähenevät.

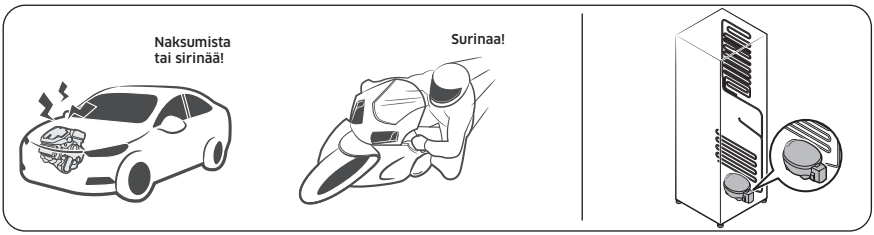

- Näitä ääniä voi kuulua tuulettimen ollessa käynnissä. Kun jääkaappi saavuttaa asetetun lämpötilan, tuulettimen ääntä ei enää kuulu.

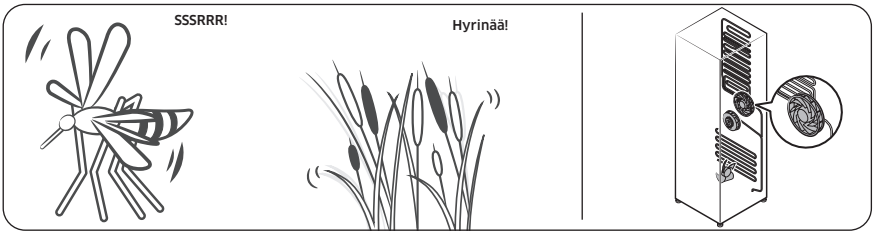

- Huurteenpoistosyklin aikana vettä voi tippua lämmittimelle ja aiheuttaa kihahtavia ääniä.

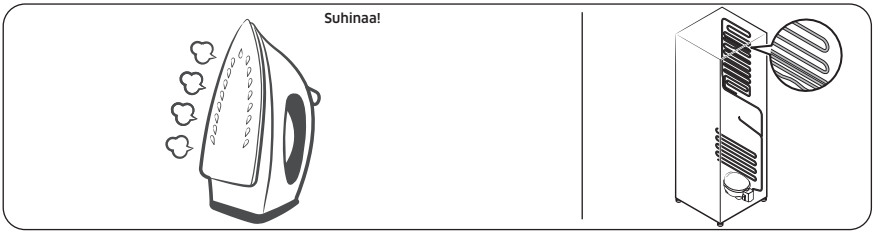

Vianmääritys

- Jääkaapin jäähtyessä tai jäätyessä jäähdytyskaasua kulkee tiivistetyissä putkissa aiheuttaen kuplivia ääniä.

- Jääkaapin lämpötilan noustessa tai laskiessa muoviosat supistuvat ja laajenevat aiheuttaen naksuvia ääniä. Näitä ääniä kuuluu huurteenpoistosyklin aikana tai elektronisten osien toimiessa.

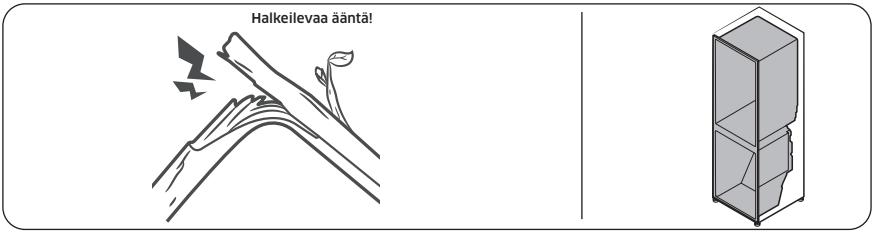

- Jääkonemallien kanssa: Kun vesiventtiili avautuu jääkoneen täyttämiseksi, voi kuulua surisevaa ääntä.
- Paineen tasautuessa jääkaappia avattaessa tai suljettaessa voi kuulua humisevia ääniä.

SmartThings (vain soveltuvissa malleissa)

Ongelma	Toimenpide
SmartThings-sovellusta ei löydy sovelluskaupasta.	• Tuettu SmartThings-sovelluksen ohjelmistoversio voi muuttua valmistajan tarjoaman OS-tukikäytännön mukaisesti. SmartThings-sovelluksen tai sovelluksen tukemien toimintojen lisäksi olemassa olevan OS-version sovelluksen uusien päivitysten käytäntö voidaan keskeyttää käytettävyys- tai turvallisuussyistä.
SmartThings-sovellus ei toimi.	• SmartThings-sovellus on käytettävissä vain soveltuvissa malleissa. • Vanha Samsung Smart Refrigerator -sovellus ei yhdistä Samsung Smart Home -malleihin.
SmartThings-sovellus on asennettu, mutta sitä ei ole yhdistetty jääkaappiin.	• Sinun on kirjauduttava Samsung-tilillesi, jotta voit käyttää sovellusta. • Varmista, että reitittimesi toimii normaalisti. • Jos jääkaapin näytön Wi-Fi-kuvake ei pala, tämä tarkoittaa, että verkkoyhteyttä ei ole vielä muodostettu. Jos näin on, yhdistä ja rekisteröi jääkaappi SmartThings-sovelluksella kotisi tukiasemaan (AP).
Sovellukseen kirjautuminen ei onnistu.	• Sinun on kirjauduttava Samsung-tilillesi, jotta voit käyttää sovellusta. • Jos sinulla ei ole Samsung-tiliä, luo tili noudattamalla sovelluksen näytössä annettuja ohjeita.
Näkyviin tulee virheviesti, kun yritän rekisteröidä jääkaapin.	• Easy Connection -toiminnossa voi tapahtua virhe, jos tukiasema on kaukana tai jos käyttöympäristössä esiintyy sähköisiä häiriöitä. Odota hetki ja yritä sitten uudelleen.
SmartThings-sovellus on yhdistetty jääkaappiin mutta ei käynnisty.	• Sulje SmartThings-sovellus ja käynnistä se uudelleen tai katkaise yhteys reitittimeen ja muodosta se uudelleen. • Irrota jääkaapin virtajohto ja kytke se uudelleen minuutin kuluttua.
Wi-Fi-kuvake vilkkuu. ( ) (vain soveltuvissa malleissa)	• Yhdistä jääkaappi SmartThings-sovellukseen ennen käyttöä. Kun yhteys on muodostettu, ilmaisin lakkaa vilkkumasta. - Jos yhteyttä ei voi muodostaa tai et halua käyttää sovellusta, pidä >-painiketta painettuna 10 sekuntia. Ilmaisin lakkaa vilkkumasta ja lämpötilanäytössä näkyy O FF.

Open Source Announcement

Open Source Announcement

(For Wi-Fi models only)
The software included in this product contains open source software.
The following URL http://opensource.samsung.com/opensource/SMART_TP1_0/seq/0 leads to open source license information as related to this product.

Liite

(vain EU-alueella)

Turvallisuusohje

- Jotta laite hyödyntäisi kuluttamansa energian mahdollisimman tehokkaasti, kaikki sen sisällä olevat osat, esimerkiksi laatikot, lokerot, hyllyt ja jääpalalokero, tulisi pitää niissä paikoissa, joissa ne toimitettaessa olivat.
- Tätä kylmälaitetta ei ole tarkoitettu käytettäväksi kaapistoon asennettavana kodinkoneena.

Asennusohje

Ilmastoluokitellut kylmälaitteet

Tämä kylmälaite on tarkoitettu käytettäväksi seuraavassa taulukossa ilmoitetulla ilmastoluokkansa mukaisella ympäristölämpötila-alueella.

Ilmastoluokan voi tarkistaa arvokilvestä. Jos lämpötila on ilmoitetun alueen ulkopuolella, tuote ei välttämättä toimi oikein.

Ilmastoluokka on merkitty jääkaapin sisäpuolella olevaan tarraan.

Tehokkaat lämpötilarajat

Jääkaappi on suunniteltu toimimaan normaalisti luokituksensa mukaisissa lämpötilarajoissa.

Luokka	Merkki	Ympäristön lämpötilarajat (°C)	
		IEC 62552 (ISO 15502)	ISO 8561
Erittäin lauhkea	SN	+10–+32	+10–+32
Lauhkea	N	+16–+32	+16–+32
Subtrooppinen	ST	+16–+38	+18–+38
Trooppinen	T	+16–+43	+18–+43

HUOM.

Ympäristön lämpötila, ovien avaamistiheys ja jääkaapin sijoituspaikka saattavat vaikuttaa jääkaapin jäähdytyskykyyn ja virrankulutukseen. Suosittelemme tarvittaessa säätämään lämpötilaa.

Liite

Lämpötilaohje

Suositeltu lämpötila

Ihanteellinen säilytyslämpötila-asetus:

- Jääkaappi: 3 °C
- Pakastin: -19 °C
- Jääkaapiksi muunnettu pakastin: 3 °C

HUOM.

Kunkin osaston optimaalinen lämpötila-asetus määräytyy ympäristön lämpötilan mukaan. Optimaalisen lämpötilan yläpuolella perustuu 25 °C:n ympäristön lämpötilaan.

Tehojäähdytys

Tehojäähdytys nopeuttaa jäähdytystä käyttämällä suurinta puhallinnopeutta. Jääkaappi käy täydellä puhallinnopeudella kaksi ja puoli tuntia ja palaa sen jälkeen takaisin aiempaan lämpötilaansa.

Tehopakastus

Tehopakastus nopeuttaa pakastusta käyttämällä suurinta puhallinnopeutta. Pakastin käy täydellä puhallinnopeudella 50 tuntia ja palaa sen jälkeen aiempaan lämpötilaansa. Jos haluat pakastaa suuren määrän ruokaa, ota Tehopakastus käyttöön vähintään 20 tuntia ennen pakastamista.

HUOM.

Kun käytät tätä toimintoa, jääkaapin energiankulutus kasvaa. Muista ottaa toiminto pois päältä ja palauttaa pakastin takaisin haluamaasi lämpötilaan, kun et enää tarvitse sitä.

Säilymisen kannalta parhaat säilytystavat (vain soveltuvissa malleissa)

Peitä ruoat, jotta ne pysyisivät kosteina ja jottei niihin tarttuisi hajuja muista ruoista. Suuret astiat, joissa on esimerkiksi keittoa tai muhennosta, tulisi jakaa pienempiin annoksiin mataliin astioihin ennen niiden siirtämistä jääkaappiin. Suuret lihapalat tai kokonainen kana tulisi leikata pienemmiksi tai jakaa mataliin astioihin ennen niiden siirtämistä jääkaappiin.

Ruokien paikat

Hyllyt	Hyllyjen tulisi olla säädettävissä erilaisten pakkausten koon mukaisesti.
Erikoislokero (vain soveltuvissa malleissa)	Tiivistetyissä vihanneslokeroissa on ihanteelliset säilytysolosuhteet hedelmille ja vihanneksille. Vihannekset edellyttävät tavallista enemmän kosteutta ja hedelmät taas vähemmän. Vihanneslokeroissa on hallintalaitteet kosteustason säätämiseen. (* Riippuu mallista ja valituista ominaisuuksista.) Lämpötilansäädöllä varustettu lihalokero maksimoi lihan ja juustojen säilytysajan.
Ovessa säilyttäminen	Älä säilytä helposti pilaantuvia ruokia ovessa. Munat tulisi säilyttää hyllyllä myyntipakkauksessaan. Oven säilytyslokeroiden lämpötila vaihtelee enemmän kuin kaapin sisällä. Pidä ovi mahdollisimman paljon suljettuna.
Pakastinpuoli	Pakastimessa voit säilyttää pakasteita, valmistaa jääpaloja ja pakastaa tuoreita elintarvikkeita.

HUOM.

Pakasta vain tuoreita ruokia. Pidä pakastettavat ruoat erillään jo pakastetuista ruoista. Käytä pakasteille ilmatiiviitä rasioita, jotta ruoan maku ei häviäisi eikä ruoka kuivuisi.

Liite

Jääkaapin ja pakastimen säilytysaikataulukko

Tuoreena säilyminen riippuu lämpötilasta ja kosteudelle altistumisesta. Koska tuotteissa olevat päivämäärät eivät saata toimia ohjeena tuotteiden turvalliseen käyttöön, noudata näitä vinkkejä ja käytä tätä taulukkoa viitteenä.

Maitotuotteet

Tuote	Jääkaappi	Pakastin
Maito	1 viikko	1 kuukausi
Voi	2 viikkoa	12 kuukautta
Jäätelö	–	2-3 viikkoa
Luonnonjuusto	1 kuukausi	4–6 kuukautta
Tuorejuusto	2 viikkoa	Ei suositella
Jogurtti	1 kuukausi	–

Liha

Tuote	Jääkaappi	Pakastin
Tuoreet paistit, pihvit ja kyljykset	3–4 päivää	2-3 kuukautta
Tuore jauheliha tai muhennosliha	1-2 päivää	3-4 kuukautta
Pekoni	7 päivää	1 kuukausi
Makkarat; raaka porsas, nauta ja kalkkuna	1-2 päivää	1-2 kuukautta

Linnunliha / munat

Tuote	Jääkaappi	Pakastin
Tuore linnunliha	2 päivää	6-8 kuukautta
Linnunlihasalaatti	1 päivä	–
Munat tuoreina kuorissaan	2-4 viikkoa	Ei suositella

Kala / äyriäiset

Tuote	Jääkaappi	Pakastin
Tuore kala	1-2 päivää	3-6 kuukautta
Kypsä kala	3-4 päivää	1 kuukausi
Kalasalaatti	1 päivä	Ei suositella
Kuivattu tai säilykekala	3-4 viikkoa	–

Hedelmät

Tuote	Jääkaappi	Pakastin
Omenat	1 kuukausi	–
Persikat	2-3 viikkoa	–
Ananas	1 viikko	–
Muut tuoreet hedelmät	3-5 päivää	9-12 kuukautta

Vihannekset

Tuote	Jääkaappi	Pakastin
Parsa	2-3 päivää	–
Parsakaali, ruusukaali, herneet ja sienet	3-5 päivää	–
Kaali, kukkakaali, selleri, kurkku ja lehtisalaatti	1 viikko	–
Porkkana, retiisi ja juurikkaat	2 viikkoa	–

Liite

Tiedot mallista ja varaosien tilaamisesta

Mallitiedot

Jos haluat lukea tämän tuotteen energiamerkintätiedot EPREL (European Product Registry for Energy Labelling) -tietokannasta, skannaa energiamerkinnässä oleva QR-koodi.

Löydät QR-koodin tuotepakkauksen energiamerkinnästä.

Osatiedot

- Vähimmäisjakso, jonka ajan laitteen korjaamiseen tarvittavia varaosia on saatavilla:
  - 7 vuotta: termostaatit, lämpötilantunnistimet, painetut piirilevyt ja valonlähteet, ovenkahvat, oven saranat, telineet, laatikot (rasiat ja lokerot)
  - 10 vuotta: oven tiivisteet.
- Valmistajan kylmälaitteelle tarjoaman takuun vähimmäiskesto on 24 kuukautta.
- Tiedot varaosien tilaamisesta suoraan tai muiden valmistajan, maahantuojan tai valtuutetun edustajan tarjoamien kanavien kautta:
- Tietoa ammattikorjauksesta on osoitteessa http://samsung.com/support.
  Käyttäjän huolto-opas on saatavilla osoitteessa http://samsung.com/support.

Muistiinpanoja

SAMSUNG

HUOM. (vain Wi-Fi-mallit)

Samsung täten vakuuttaa, että tämä radiolaite noudattaa direktiiviä 2014/53/EU ja Yhdistyneen kuningaskunnan soveltuvia lakimääräisiä vaatimuksia.

EU:n vaatimustenmukaisuusvakuutus ja Yhdistyneen kuningaskunnan vaatimustenmukaisuusvakuutus ovat luettavissa kokonaisuudessaan seuraavassa osoitteessa: Virallinen vaatimustenmukaisuusvakuutus on osoitteessa http://www.samsung.com. Kirjoita laitteen mallin nimi kohtaan Support (Tuki) > Search Product Support (Etsi tuotetukea).

	Taajuusalue	Lähettimen teho (enintään)
Wi-Fi	2412 – 2472 MHz	20 dBm
Bluetooth	2402 – 2480 MHz	20 dBm

FRANCE	01 48 63 00 00	www.samsung.com/fr/support
GERMANY	06196 77 555 77	www.samsung.com/de/support
LUXEMBURG	261 03 710	www.samsung.com/be_fr/support
NETHERLANDS	088 90 90 100	www.samsung.com/nl/support
BELGIUM	02-201-24-18	www.samsung.com/be/support (Dutch) www.samsung.com/be_fr/support (French)
NORWAY	21629099	www.samsung.com/no/support
DENMARK	707 019 70	www.samsung.com/dk/support
FINLAND	030-6227 515	www.samsung.com/fi/support
SWEDEN	0771-400 300	www.samsung.com/se/support
CYPRUS	8009 4000 only from landline, toll free	www.samsung.com/gr/support
GREECE	80111-SAMSUNG (80111 726 7864) only from land line (+30) 210 6897691 from mobile and land line	
ITALIA	800-SAMSUNG (800.7267864)	www.samsung.com/it/support
PORTUGAL	210 608 098 Chamada para a rede fixa nacional Dias úteis das 9h às 20h	www.samsung.com/pt/support
SPAIN	91 175 00 15	www.samsung.com/es/support

Frigorífic

Manual d'usuari

Electrodomèstic independent

SAMSUNG

Continguts

Informació de seguretat **4**

Què cal saber sobre les instruccions de seguretat 4
Símbols importants de seguretat i precaució: 6
Advertències de seguretat importants 7
Senyals d'advertència importants sobre el transport i la ubicació 11
Advertències de seguretat molt importants 12
Precaucions d'instal·lació 16
Advertències d'ús molt importants 16
Precaucions d'ús 21
Precaucions de neteja 24
Advertències d'eliminació molt importants 26
Consells addicionals per utilitzar correctament l'aparell 27
Instruccions sobre els RAEE 29

Instal·lació **30**

Descripció general del frigorífic 31
Instal·lació pas a pas 33
Com desmuntar la porta per entrar 45

Funcionament **53**

Panell principal 53
SmartThings (només models aplicables) 64
Bixby (Reconeixement de veu. Només models aplicables) 67
Panell del dispensador (només models aplicables) 69
Característiques especials 70

Manteniment **85**

Manipulació i cura 85
Neteja 89
Recanvi 92

Solució de problemes **93**

General 93
Sentiu sorolls anòmals procedents del frigorífic? 99
SmartThings (només models aplicables) 101

Open Source Announcement **102**

Open Source Announcement 102

Apèndix 103
Instruccions de seguretat 103
Instruccions d'instal·lació 103
Instruccions sobre la temperatura 104
Informació sobre el model i com demanar peces de recanvi 108

Informació de seguretat

Abans de fer servir el vostre nou Frigorífic Samsung, llegiu aquest manual atentament per assegurar-vos que sabeu utilitzar de manera segura i eficient les característiques i funcions que us ofereix el vostre nou electrodomèstic.

Què cal saber sobre les instruccions de seguretat

- Les advertències i les instruccions de seguretat importants d'aquest manual no cobreixen totes les circumstàncies i situacions que es poden produir.
  És responsabilitat de l'usuari aplicar sentit comú, cautela i cura en la instal·lació, el manteniment i el funcionament de l'aparell.
- Com que aquestes instruccions d'ús cobreixen diversos models, les característiques del vostre frigorífic podrien variar lleument respecte del que descriu aquest manual, i potser no tots els senyals d'advertència són aplicables. Si teniu preguntes o dubtes, poseu-vos en contacte amb el centre d'assistència més proper, o consulteu la informació en línia de www.samsung.com.
- El refrigerant que s'utilitza és R-600a o R-134a. Consulteu l'etiqueta del compressor situada a la part del darrere de l'electrodomèstic o l'etiqueta de classificació de l'interior de la nevera per saber quin refrigerant fa servir el vostre aparell. Si aquest producte conté gas inflamable (Refrigerant R-600a), poseu-vos en contacte amb les autoritats locals per eliminar el producte de manera segura.
- Per evitar que el gas inflamable entri en contacte amb l'aire si hi ha una fuita al circuit refrigerant, la mida de la sala en què l'aparell es pot col·locar depèn de la quantitat de refrigerant que s'utilitzi.

- No poseu mai en marxa l'aparell si mostra indicis de danys. Si teniu algun dubte, poseu-vos en contacte amb el distribuïdor. La sala ha de tenir 1 m^3 per cada 8 g de refrigerant R-600a que hi hagi dins de l'aparell.
  Podeu consultar la quantitat de refrigerant del vostre aparell específic a la placa d'identificació que hi ha a l'interior de l'aparell.
- Si s'escapa refrigerant de les canonades, podria produir un incendi o provocar una lesió ocular. Si la canonada té una fuita de refrigerant, eviteu les flames obertes, aparteu qualsevol cosa inflamable del producte, i ventileu la sala immediatament.
  - Si això no es fa, es pot produir un incendi o una explosió.
- Per evitar que el menjar es contamini, seguiu les instruccions següents:
  - Obrir la porta durant molta estona pot provocar un augment significatiu de la temperatura als compartiments de l'aparell.
  - Netegeu regularment les superfícies que poden entrar en contacte amb el menjar i els sistemes de drenatge accessibles.
  - Netegeu els dipòsits d'aigua si no s'han fet servir en 48 hores; buideu el sistema d'aigua connectat a un subministrament d'aigua si ha estat 5 dies sense rebre aigua
  - Guardeu la carn i el peix crus en contenidors adequats al frigorífic, de manera que no estiguin en contacte entre ells.

Informació de seguretat

- Els compartiments de congelats amb dues estrelles són adequats per guardar-hi el menjar precongelat, per guardar o fer gelat, i per fabricar glaçonets.
- Els compartiments amb una, dues o tres estrelles no són adequats per congelar-hi menjar fresc.
- Si el frigorífic queda buit durant períodes llargs de temps, s'ha d'apagar, descongelar, netejar i assecar, i deixar-lo amb la porta oberta per evitar que s'hi facin fongs.

Símbols importants de seguretat i precaució:

Seguiu totes les instruccions de seguretat d'aquest manual. Aquest manual fa servir els símbols de seguretat següents.

⚠ ADVERTÈNCIA

Perills o males pràctiques que poden provocar **danys personals greus, danys materials o mort**.

⚠ PRECAUCIÓ

Perills o males pràctiques que poden provocar **danys personals greus o danys materials**.

NOTA

Informació útil que ajuda els usuaris a entendre el frigorífic o treure'n més profit.

Aquests senyals d'advertència són aquí per prevenir danys a l'usuari o altres persones.

Seguiu-los al peu de la lletra.

Després de llegir aquesta secció, guardeu-la en un lloc segur per consultar-la en el futur.

Advertències de seguretat importants

ADVERTÈNCIA; Risc d'incendi / materials inflamables

⚠ ADVERTÈNCIA

- Quan col·loqueu l'aparell, assegureu-vos que el cable d'alimentació no quedi atrapat ni pateixi danys.
- No col·loqueu diversos lladres ni subministraments de corrent portàtils a la part posterior de l'aparell.
- Ompliu-lo només amb aigua potable.
- Connecteu-lo només a un subministrament d'aigua potable.
- Mantingueu lliures d'obstruccions les obertures de ventilació de la caixa o l'estructura encastable de l'aparell.
- No feu servir dispositius mecànics ni altres mètodes que no hagi recomanat el fabricant per accelerar el procés de descongelació.
- No danyeu el circuit de refrigeració.
- No feu servir dispositius elèctrics dins dels compartiments d'emmagatzemament d'aliments de l'electrodomèstic, tret que siguin d'un tipus recomanat pel fabricant.

Informació de seguretat

- Aquest electrodomèstic no està pensat perquè l'utilitzin persones (inclosos nens) amb discapacitat física, sensorial o mental, o faltes de coneixements i experiència, sense la supervisió o les indicacions d'una persona responsable que garanteixin un ús segur de l'aparell.
- Aquest electrodomèstic pot ser utilitzat per nens a partir de 8 anys i per persones amb discapacitat física, sensorial o mental, sempre que comptin amb supervisió o instruccions sobre com utilitzar l'aparell de manera segura i que entenguin els perills que pot comportar. Els nens no han de jugar amb l'electrodomèstic. Els nens no han de fer les tasques de neteja ni de manteniment sense supervisió. Els nens d'entre 3 i 8 anys poden omplir i buidar aparell de refrigeració.
- Si el cable d'alimentació està danyat, cal que el canviï el fabricant, un tècnic de servei o personal qualificat per evitar riscos.
- L'endoll ha d'estar ser fàcilment accessible perquè es pugui desendollar l'aparell ràpidament en cas d'emergència.
  - Ha de quedar fora de l'àrea coberta per la part posterior de l'electrodomèstic.
- No emmagatzemeu substàncies explosives com envasos d'aerosols amb propulsors inflamables en aquest aparell.
- Si el producte està equipat amb llums LED, no desmunteu la tapa del llum ni el llum LED;
  - poseu-vos en contacte amb un centre de servei tècnic de Samsung.
  - Feu servir només els llums LED subministrats pel fabricant o els seus agents de servei.

- No reutilitzeu tubs vells; feu servir els nous que se subministren amb l'aparell.
- El frigorífic només s'ha de connectar a un subministrament d'aigua potable. Perquè la màquina de gel funcioni correctament, la pressió de l'aigua ha de ser 206-861 kPa (30-125 psi).
- Per utilitzar l'energia de la manera més eficient, mantingueu tots els accessoris interns (cistelles, calaixos o prestatges) en la posició en què els entrega el fabricant.
- Per obtenir el millor rendiment energètic del producte, deixeu tots els prestatges, calaixos i cistelles en la posició original.

Com minimitzar el consum d'energia

- Instal·leu l'aparell en un lloc fresc i sec amb la ventilació adequada.
- No exposeu l'electrodomèstic a la llum directa del sol, i no el poseu prop de fonts directes de calor (com ara un radiador).
  - Per millorar l'eficiència energètica, es recomana no bloquejar les obertures ni les reixes de ventilació.
  - Deixeu refredar els aliments abans de ficar-los a l'aparell.
  - Deixeu descongelar els aliments al frigorífic. D'aquesta manera les baixes temperatures dels aliments congelats contribueixen a refredar els aliments del frigorífic.
  - No deixeu la porta del frigorífic oberta més temps del compte quan hi fiqueu o en tragueu aliments.

Informació de seguretat

- Com menys temps estigui oberta la porta, menys gel es formarà al congelador.
- Netegeu regularment la part posterior del frigorífic. La pols augmenta el consum d'energia.
- No configureu una temperatura més baixa del que cal.
- Assegureu-vos que hi ha una sortida d'aire prou àmplia a la base i a la part posterior del frigorífic. No tapeu les obertures de ventilació.
- Quan instal·leu el frigorífic, deixeu prou espai lliure a la dreta, a l'esquerra, al darrere i al davant. Això ajudarà a reduir tant el consum d'energia com els rebuts de la llum.

Aquest aparell està dissenyat per utilitzar-se en entorns domèstics o similars com:

- cuines per al personal de botigues, oficines o altres entorns laborals;
- cases rurals i habitacions d'hotels, motels i altres entorns residencials;
- pensions i cases d'hostes;
- càtering i aplicacions no minoristes similars.

Senyals d'advertència importants sobre el transport i la ubicació

⚠ ADVERTÈNCIA

- Quan transporteu i instal·leu l'electrodomèstic, aneu amb compte de no danyar cap peça del circuit de refrigeració.
  - Una fuita de refrigerant pot provocar un incendi o una lesió ocular. Si es detecta una fuita, eviteu la presència de flames o fonts d'ignició i ventileu durant uns quants minuts l'habitació on està instal·lat l'aparell.
  - Aquest electrodomèstic conté una petita quantitat de refrigerant isobutà (R-600a), un gas natural d'alta compatibilitat mediambiental que, malgrat això, també és combustible. Quan transporteu i instal·leu l'electrodomèstic, aneu amb compte de no danyar cap peça del circuit de refrigeració.
- Quan transporteu i instal·leu el frigorífic, no toqueu el tub d'aigua que hi ha a la part posterior.
  - Podria danyar el frigorífic, i impedir que es fes servir el dispensador d'aigua.

Informació de seguretat

Advertències de seguretat molt importants

⚠ ADVERTÈNCIA

- No instal·leu el frigorífic en un lloc humit o on pugui entrar en contacte amb l'aigua.
  - Un aïllament defectuós de les parts elèctriques podria causar una descàrrega o un incendi.
- No exposeu aquest frigorífic a la llum directa del sol ni a altres fonts de calor, com per exemple estufes, radiadors o altres aparells.
- No endolleu més d'un aparell a la mateixa placa de potència. El frigorífic sempre s'ha d'endollar al seu propi endoll, que tingui una tensió nominal que coincideixi amb la de la placa d'especificacions elèctriques del frigorífic.
  - Així s'aconsegueix el millor rendiment, i s'impedirà que el cablejat se sobrecalenti, cosa que podria causar un incendi.
- Si l'endoll de la paret està fluix, no hi connecti el cable d'alimentació.
  - Hi ha perill de descàrrega elèctrica o incendi.
- No utilitzeu un cable d'alimentació que presenti esquerdis o signes d'abrasió en tota la seva longitud o a les puntes.
- No doblegueu excessivament el cable d'alimentació, ni hi col·loqueu objectes pesants al damunt.
- No estireu el cable d'alimentació amb massa força, ni el doblegueu.
- No retorceu ni lligueu el cable d'alimentació.

- No pengeu el cable d'alimentació sobre un objecte metàl·lic, no hi col·loqueu cap objecte feixuc a sobre ni introduïu el cable entre objectes, ni tampoc l'empenyeu a l'espai que hi ha darrere de l'aparell.
- Quan desplaceu el frigorífic, aneu amb compte de no enroscar ni danyar el cable d'alimentació.
  - Es podria produir una descàrrega elèctrica o un incendi.
- No desendolleu mai el frigorífic estirant del cable. Agafeu sempre l'endoll amb força i estireu-lo en línia recta per treure'l de l'endoll de la paret.
  - Si el cable d'alimentació pateix danys, es podria provocar un curtcircuit, un incendi o una descàrrega elèctrica.
- No feu servir aerosols prop del frigorífic.
  - L'ús d'aerosols prop del frigorífic podria provocar una explosió o un incendi.
- No instal·leu aquest aparell prop d'un calefactor o de material inflamable.
- No instal·leu aquest aparell en un lloc on pugui haver-hi fuites de gas.
  - Es podria produir una descàrrega elèctrica o un incendi.
- Abans d'utilitzar-lo, aquest frigorífic s'ha de situar i instal·lar correctament al lloc adequat seguint les instruccions d'aquest manual.
- Connecteu l'endoll d'alimentació al lloc adequat, amb el cable penjant.
  - Si el connecteu invertit, el cable es podria tallar i provocar un incendi o una descàrrega elèctrica.
- Assegureu-vos que el cable no quedi aixafat ni danyat per la part posterior del frigorífic.

Informació de seguretat

- Guardeu els materials d'embalatge fora de l'abast dels nens.
  - Existeix el risc de mort per asfíxia si un nen fica el cap dins dels materials d'embalatge.
- No instal·leu aquest aparell en cap lloc on hi hagi humitat, greixos o pols, ni en un lloc exposat a la llum directa del sol o a l'aigua (de la pluja).
  - Un aïllament defectuós de les parts elèctriques podria causar una descàrrega o un incendi.
- Si hi ha pols o aigua dins del frigorífic, desendolleu-lo i poseu-vos en contacte amb el vostre centre de servei de Samsung Electronics.
  - Hi ha perill d'incendi.
- No pugeu a l'electrodomèstic ni hi col·loqueu objectes (com ara roba bruta, espelmes enceses, cigarrets encesos, plats, productes químics, objectes de metall, etc.) al damunt.
  - Podria provocar una descàrrega elèctrica, un incendi, problemes amb el producte o lesions personals.
- Abans d'endollar el producte per primer cop, cal treure totes les pel·lícules de plàstic de protecció.
- No deixeu que els nens juguin amb les anelles de subjecció que es fan servir per ajustar les portes ni amb les grapes del tub d'aigua.
  - Hi ha risc de mort per asfíxia si un nen s'empassa una anella de subjecció o una grapa del tub d'aigua. Mantingueu les anelles i les grapes fora de l'abast dels nens.

- El frigorífic ha d'estar connectat a terra.
  - Assegureu-vos sempre de connectar el frigorífic a terra abans d'intentar investigar o reparar cap peça. Les fuites d'electricitat poden provocar descàrregues elèctriques greus.
- No feu servir mai canonades de cas, línies de telèfon ni altres elements que puguin atraure llamps per a la connexió a terra.
  - S'ha de connectar el frigorífic a terra per prevenir fuites d'electricitat o descàrregues elèctriques provocades per una fuga de corrent del frigorífic.
  - Es podria produir una descàrrega elèctrica, un incendi, una explosió o problemes amb el funcionament del producte.
- Per connectar l'aparell, fiqueu-lo bé l'endoll a la presa de corrent de la paret. No feu servir endolls ni cables danyats, ni preses de paret soltes.
  - Es podria produir una descàrrega elèctrica o un incendi.
- El fusible del frigorífic només pot ser substituït per un tècnic o empresa de serveis qualificats.
  - Si no, es podria produir una descàrrega elèctrica o lesions personals.

Informació de seguretat

Precaucions d'instal·lació

⚠ PRECAUCIÓ

- Deixeu prou espai al voltant del frigorífic, i instal·leu-lo sobre una superfície plana.
  - Si el frigorífic no està equilibrat, es poden reduir tant el rendiment de la refrigeració com la durabilitat de l'aparell.
- Abans d'introduir-hi aliments, deixeu l'aparell en posició vertical durant 2 o 3 hores després d'instal·lar-lo i encendre'l.
- És molt recomanable encarregar la instal·lació d'aquest frigorífic a un tècnic o una empresa de serveis qualificats.
  - Si no, es podria provocar una descàrrega elèctrica, un incendi, una explosió, problemes amb el producte o lesions personals.

Advertències d'ús molt importants

⚠ ADVERTÈNCIA

- No fiqueu l'endoll a la presa de paret amb les mans molles.
  - Es podria produir una descàrrega elèctrica.
- No deseu objectes damunt de l'aparell.
  - En obrir o tancar la porta, els objectes podrien caure i causar lesions personals o danys materials.
- No fique les mans, els peus ni objectes metàl·lics (com ara bastonets, etc.) sota o al darrere del frigorífic.
  - Es podria produir una descàrrega elèctrica o lesions personals.

- Les vores esmolades poden provocar lesions personals.

- No toqueu les parets interiors del congelador ni els productes que hi guardi dins amb les mans molles.
  - Podrien produir-se lesions per congelació.
- No fiqueu cap recipient ple d'aigua damunt del frigorífic.
  - Si es vessés l'aigua, podria produir un incendi o una descàrrega elèctrica.
- No guardeu objectes ni substàncies volàtils o inflamables (benzè, dissolvents, gas propà, alcohol, èter, gas LP i altres productes semblants) al frigorífic.
  - El frigorífic és només per guardar-hi aliments.
  - Es podria produir un incendi o una explosió.
- Vigileu els nens per assegurar-vos que no juguen amb l'aparell.
  - Aneu amb compte de no enganxar-vos els dits als punts on existeix aquest risc. L'espai entre les portes i l'armari és necessàriament petit. Aneu amb compte quan obriu les portes si hi ha nens per allà.
- No poseu els dits entre les portes, ni permeteu que ho facin els nens.
  - No fiqueu els dits a les escletxes de les portes esquerra i dreta. Aneu amb compte de no enganxar-vos els dits quan obriu les portes.
- No deixeu que els nens es pengin de la porta ni dels compartiments. Podrien patir lesions greus.
- No permeteu que els nens es fiquin al frigorífic. Podrien quedar-hi atrapats.
- No fiqueu les mans per sota de l'aparell.
  - Les vores esmolades poden provocar lesions personals.

Informació de seguretat

- No guardeu productes farmacèutics, materials científics ni productes sensibles a la temperatura dins del frigorífic.
  - Els productes que requereixen un control estricte de la temperatura no s'han de guardar al frigorífic.
- Si noteu olor de producte farmacèutic o de fum, desendolleu immediatament l'aparell i poseu-vos en contacte amb el vostre centre de servei de Samsung Electronics.
- Si hi ha pols o aigua dins del frigorífic, desendolleu-lo i poseu-vos en contacte amb el vostre centre de servei de Samsung Electronics.
  - Hi ha perill d'incendi.
- No deixeu que els nens s'enfilin a un calaix.
  - El calaix es podria trencar i fer-los caure.
- No deixeu les portes del frigorífic obertes sense supervisió, ni permeteu que els nens es fiquin dins del frigorífic.
- No permeteu que nens ni nadons es fiquin al calaix.
  - Si s'hi queden atrapats, podrien morir per asfíxia o patir lesions personals.
- No ompliu massa el frigorífic.
  - En obrir la porta, algun article podrien caure i causar lesions personals o danys materials.
- No ruixeu materials volàtils com insecticides sobre la superfície de l'aparell.
  - A més de ser nocius per a les persones, podrien provocar una descàrrega elèctrica o un incendi, o problemes amb el producte.

- No fiqueu mai els dits ni altres objectes a l'orifici del dispensador d'aigua, al conducte de gel ni al dipòsit de la màquina de gel.
  - Podria provocar lesions personals o danys materials.
- No feu servir ni dipositeu substàncies sensibles a la temperatura, com ara esprais o objectes inflamables, gel sec, medicaments o productes químics prop del frigorífic o al seu interior.
- No feu servir un assecador de cabells per eixugar l'interior del frigorífic. No col·loqueu espelmes enceses dins del frigorífic per eliminar-ne pudors.
  - Es podria produir una descàrrega elèctrica o un incendi.
- Ompliu el dipòsit d'aigua i les safates de glaçonets només amb aigua potable (aigua mineral o aigua depurada).
  - No ompliu el dipòsit amb te, suc ni begudes isotòniques, ja que podria provocar danys al frigorífic.
- No pugeu a l'electrodomèstic ni hi col·loqueu objectes (com ara roba bruta, espelmes enceses, cigarrets encesos, plats, productes químics, objectes de metall, etc.) al damunt. Podria provocar una descàrrega elèctrica, un incendi, problemes amb el producte o lesions personals. No fiqueu cap recipient ple d'aigua damunt de l'aparell.
  - Si es vessés l'aigua, podria produir un incendi o una descàrrega elèctrica.
- No mireu mai directament el llum LED UV durant molta estona.
  - Els rajos ultraviolats poden provocar fatiga ocular.

Informació de seguretat

- No poseu el prestatge cap per avall. El topall del prestatge podria no funcionar.
  - Si el prestatge de vidre cau, podria provocar lesions personals.
- Si es detecta una fuita de gas, eviteu la presència de flames o fonts d'ignició i ventileu durant uns quants minuts l'habitació on està instal·lat l'aparell.
  - No toqueu l'aparell ni el cable d'alimentació.
  - No feu servir ventilador.
  - Una espurna podria provocar una explosió o un incendi.
- Les ampolles s'han de guardar juntes i sense deixar espais entre elles perquè no caiguin.
- Aquest producte està dissenyat exclusivament per emmagatzemar aliments en un entorn domèstic.
- No intenteu reparar, desmuntar ni modificar el frigorífic.
- No feu servir cap fusible (com ara cable de coure, d'acer, etc.) que no sigui estàndard.
- Si cal reparar o tornar a instal·lar el frigorífic, poseu-vos en contacte amb el centre de servei tècnic més proper.
  - Si no, es podria produir una descàrrega elèctrica, un incendi, problemes amb el producte o lesions personals.
- Si el frigorífic fa olor de cremat o fum, desendolleu-lo immediatament i poseu-vos en contacte amb el vostre centre de servei tècnic de Samsung Electronics.
  - Si no, es podria produir una descàrrega elèctrica o un incendi.
- Desendolleu l'electrodomèstic abans de canviar els llums interior del frigorífic.
  - Si no, es podria produir una descàrrega elèctrica.

- Si teniu dificultats per canviar una bombeta que no sigui LED, poseu-vos en contacte amb un centre de servei tècnic de Samsung.
- Per connectar l'aparell, fiqueu-lo bé l'endoll a la presa de corrent de la paret.
- No feu servir endolls ni cables danyats, ni preses de paret soltes.
  - Es podria produir una descàrrega elèctrica o un incendi.

Precaucions d'ús

⚠ PRECAUCIÓ

- No torni a congelar aliments que s'hagin descongelat.
  - Els aliments congelats i descongelats desenvolupen bacteris nocius més de pressa que els aliments frescos.
  - Una segona descongelació trenca les parets de les cèl·lules, cosa que suposa una pèrdua d'humitat i un canvi en la integritat del producte.
- No descongeleu la carn a temperatura ambient.
  - La seguretat alimentària depèn de si el producte cru s'ha manipulat de manera idònia.
- No guardeu ampolles de vidre ni begudes amb gas al congelador.
  - Es podrien congelar i trencar, i provocar lesions personals.
- Feu servir només la màquina de gel proporcionada amb el frigorífic.

Informació de seguretat

- Si estareu fora de casa durant un temps llarg (per exemple, de vacances) i no fareu servir els dispensadors d'aigua o gel, tanqueu la vàlvula d'aigua.
  - Si no, podria haver-hi fuites.
- Si no fareu servir el frigorífic durant un període de temps molt llarg (3 setmanes o més), buide-lo (inclòs el dipòsit de gel), desendolleu-lo, tanqueu la vàlvula d'aigua, eixugueu l'excés d'humitat de les parets interiors amb un drap, i deixeu les portes obertes per prevenir pudors i fongs.
- Per aconseguir el millor rendiment del producte:
  - No col·loqueu aliments massa prop de les sortides de ventilació de la part posterior del frigorífic, ja que es podria obstruir la circulació de l'aire pel compartiment frigorífic.
  - Emboliqueu els aliments adequadament o poseu-los en recipients hermètics abans de guardar-los al frigorífic.
  - Respecteu els temps màxims d'emmagatzemament i les dates de caducitat dels aliments congelats.
  - No cal desendollar el frigorífic de la font d'alimentació si sereu fora menys de tres setmanes, però si sereu fora més de tres setmanes, cal treure tot el menjar i el gel del dipòsit de gel, desendollar el frigorífic, tancar la vàlvula d'aigua, eixugar l'excés d'humitat de les parets interiors amb un drap, i deixar les portes obertes per prevenir pudors i fongs.

- Garantia de servei i modificacions.
  - El servei de garantia de Samsung no cobreix els canvis o modificacions realitzats per tercers en aquest frigorífic. Samsung tampoc es fa responsable dels problemes relacionats amb la seguretat derivats de modificacions realitzades per tercers.
- No bloquegeu les reixetes de ventilació internes del frigorífic.
  - Si queden bloquejades, especialment amb una bossa de plàstic, el frigorífic es podria refredar més del compte. Si un període de refredament és massa llarg, el filtre d'aigua es podria fer malbé i provocar fuites d'aigua.
- Feu servir només la màquina de gel proporcionada amb el frigorífic.
- Eixugueu l'excés d'humitat de l'interior amb un drap i deixeu les portes obertes.
  - Si no, es podrien generar pudors i fongs.
- Si ha desconnectat el frigorífic de la font d'alimentació, cal esperar almenys cinc minuts abans de tornar a connectar-lo.
- Si el frigorífic es mulla, desendolleu-lo i poseu-vos en contacte amb el vostre centre de servei tècnic de Samsung Electronics.
- No doneu cops ni apliqueu una força excessiva a les superfícies de vidre.
  - Els vidres trencats poden provocar danys personals greus o danys materials.

Informació de seguretat

- Ompliu el dipòsit d'aigua i les safates de glaçonets només amb aigua potable (aigua de l'aixeta, aigua mineral o aigua depurada).
  - No l'ompliu amb te ni begudes isotòniques. Podria provocar danys al frigorífic.
- Aneu amb compte de no atrapar-vos els dits.
- Si el frigorífic s'omple d'aigua, assegureu-vos de posar-vos en contacte amb el centre de servei tècnic més proper.
  - Hi ha perill de descàrrega elèctrica o incendi.
- No guardeu oli vegetal als compartiments de la porta del frigorífic. L'oli es podria solidificar, cosa que li dona mal gust i fa que sigui difícil d'utilitzar. A més, l'envàs encetat podria degotar i l'oli que es vessés podria esquerdar el compartiment de la porta. Després d'encetar un envàs d'oli, més val guardar-lo en un lloc fresc i a l'ombra, com en un armari o rebost.
  - Exemples d'oli vegetal: oli d'oliva, oli de blat de moro, oli de llavors de raïm, etc.

Precaucions de neteja

⚠ PRECAUCIÓ

- No ruixeu aigua directament a l'interior ni a l'exterior del frigorífic.
  - Es podria produir un incendi o una descàrrega elèctrica.
- No feu servir un assecador de cabells per eixugar l'interior del frigorífic.

- No col·loqueu espelmes enceses dins del frigorífic per eliminar-ne pudors.
  - Es podria produir una descàrrega elèctrica o un incendi.
- No ruixeu el panell directament amb productes de neteja.
  - Els caràcters impresos al panell es podrien esborrar.
- Si alguna substància estranya (com per exemple aigua) ha entrat a l'aparell, desendolleu-lo i poseu-vos en contacte amb el centre de servei tècnic més proper.
  - Si no, es podria produir una descàrrega elèctrica o un incendi.
- Feu servir un drap net i sec per eliminar qualsevol cos estrany o pols que hi hagi entre els pius de l'endoll. No utilitzeu un drap humit ni moll per netejar l'endoll.
  - Es podria produir un incendi o una descàrrega elèctrica.
- No ruixeu l'aparell directament amb aigua per netejar-lo.
- No feu servir benzè, dissolvent, lleixiu ni clorur per netejar.
  - Podrien fer malbé la superfície de l'aparell i provocar un incendi.
- No fiqueu els dits ni altres objectes dins de l'orifici del dispensador.
  - Podria provocar lesions personals o danys materials.
- Desendolleu l'aparell de la presa de paret abans de netejar o fer tasques de manteniment.
  - Si no, es podria produir una descàrrega elèctrica o un incendi.
- Utilitzeu una esponja neta o un drap suau i un detergent neutre dissolt en aigua tèbia per netejar el frigorífic.

- No feu servir detergents abrasius ni molt forts com netejavidres, productes corrosius, líquids inflamables, àcid clorhídric, ceres de neteja, productes concentrats, lleixius ni detergents que continguin productes de petroli en superfícies exteriors (portes i panell), peces de plàstic, revestiments de portes i interiors, ni juntes.
  - Podrien ratllar o fer malbé el material.
- Si els prestatges o les tapes de vidre estan freds, no els renteu amb aigua calenta. Els prestatges o tapes de vidre es podrien trencar si queden exposats a canvis de temperatura sobtats o a impactes com cops o caigudes.

Advertències d'eliminació molt importants

⚠ ADVERTÈNCIA

- Elimineu l'embalatge d'aquest aparell d'una manera respectuosa amb el medi ambient.
- Abans d'eliminar aquest aparell, assegureu-vos que els tubs de la part posterior no estiguin fets malbé.
- Per eliminar aquest frigorífic, retireu la porta, els tancaments i el pestell perquè no s'hi pugui quedar atrapat cap nen petit o animal. Vigileu els nens per assegurar-vos que no juguen amb l'aparell. Si un nen hi queda atrapat dins, podria patir lesions o morir asfixiat.
  - Si un nen hi queda atrapat dins, podria patir lesions i morir asfixiat.

- L'aïllant porta ciclopentà. Els gasos del material aïllant s'han d'eliminar seguint un procediment especial. Poseu-vos en contacte amb les autoritats locals per eliminar aquest aparell d'una manera segura per al medi ambient.
- Guardeu tots els materials de l'embalatge fora de l'abast dels nens, ja que poden ser perillosos per a ells.
  - Si una criatura es posa una bossa al cap, es podria asfixiar.

Consells addicionals per utilitzar correctament l'aparell

- En cas d'apagada, truqueu a l'oficina local de la vostra empresa elèctrica per preguntar quant de temps durarà.
  - La majoria d'apagades es corregeixen en una o dues hores, i no afecten la temperatura del frigorífic. Ara bé, cal minimitzar el nombre de vegades que s'obre la porta mentre no hi ha corrent.
  - Si l'apagada dura més de 24 hores, traieu tots els aliments congelats i llenceu-los.
- És possible que el frigorífic no funcioni correctament (descongelació del contingut, o temperatures massa altes al compartiment del congelador) si s'ha mantingut durant un temps excessiu en un lloc en què les temperatures ambientals estan constantment per sota de les temperatures per a les quals s'ha dissenyat aquest aparell.
- Mantenir refrigerats certs aliments pot tenir un efecte negatiu sobre la conservació a causa de les seves propietats.

Informació de seguretat

- Aquest aparell no genera gel a l'interior, així que no cal descongelar-lo manualment. Aquesta funció es realitza automàticament.
- L'augment de la temperatura durant la descongelació compleix els requisits ISO. Per prevenir un augment indegut de la temperatura dels aliments congelats mentre l'aparell es descongela, emboliqueu-los amb diverses capes de paper de diari.
- No torneu a congelar els aliments que s'hagin descongelat del tot.
- La temperatura de les seccions o compartiments que porten el símbol de les dues estrelles (**) és una mica més alta que la d'altres compartiments del congelador.
  La ubicació d'aquestes seccions de dues estrelles depèn del producte, i s'ha de consultar a les instruccions o a l'estat en què s'entrega.

Instruccions sobre els RAEE

Eliminació correcta d'aquest producte (Residus d'aparells elèctrics i electrònics) (S'aplica en països amb sistemes de recollida selectiva de residus)

La presència d'aquest símbol al producte, els accessoris o el material informatiu que l'acompanyen indica que al final de la seva vida útil, ni el producte ni els seus accessoris electrònics (com ara carregador, auriculars, cable USB) es poden eliminar amb els residus domèstics. Per evitar possibles danys al medi ambient o a la salut humana derivats de l'eliminació incontrolada de residus i fomentar la reutilització sostenible dels recursos materials, separeu aquests productes d'altres tipus de residus i recicleu-los correctament.

Els usuaris particulars poden posar-se en contacte amb l'establiment on van adquirir el producte o amb les autoritats locals corresponents per consultar com i on poden portar aquest aparell perquè es recicli de manera segura.

Els usuaris comercials poden posar-se en contacte amb el seu proveïdor i consultar els termes i condicions del contracte de compra. Aquest producte i els seus accessoris electrònics no s'han d'eliminar amb altres residus comercials.

Per obtenir informació sobre els compromisos mediambientals i les obligacions reglamentàries del producte Samsung, com ara REACH, RAEE o piles, consulteu la nostra pàgina de sostenibilitat a www.samsung.com

(Només per a productes que es venen en països europeus o al Regne Unit)

Instal·lació

Abans d'instal·lar el frigorífic, seguiu atentament aquestes instruccions per instal·lar-lo correctament i prevenir accidents.

⚠ **ADVERTÈNCIA**

- Feu servir el frigorífic només per a l'ús previst descrit en aquest manual.
- Tota reparació ha de ser realitzada per un tècnic qualificat.
- Elimini l'embalatge de l'aparell complint la normativa local.
- Per evitar descàrregues elèctriques, desendolleu el cable d'alimentació abans de fer tasques de manteniment o canvi de peces.

Descripció general del frigorífic

L'aspecte real del frigorífic pot variar segons el model i el país.

Tipus A

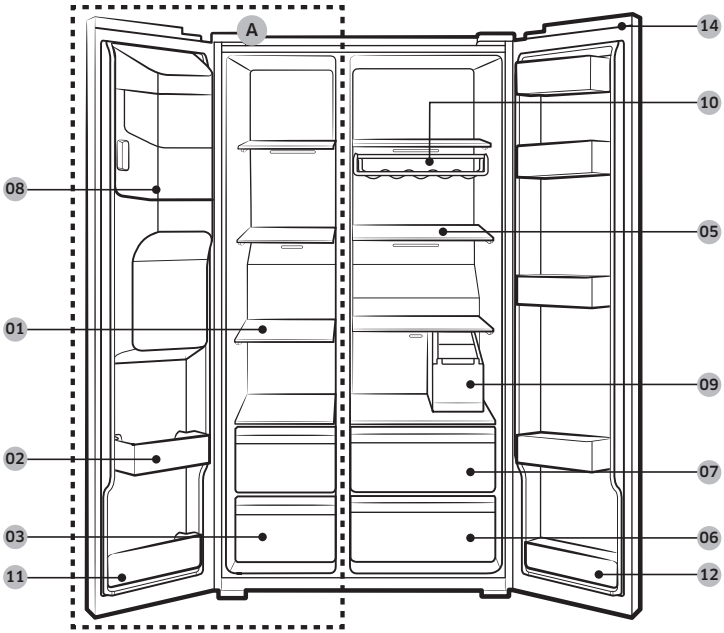

Instal·lació

Tipus B

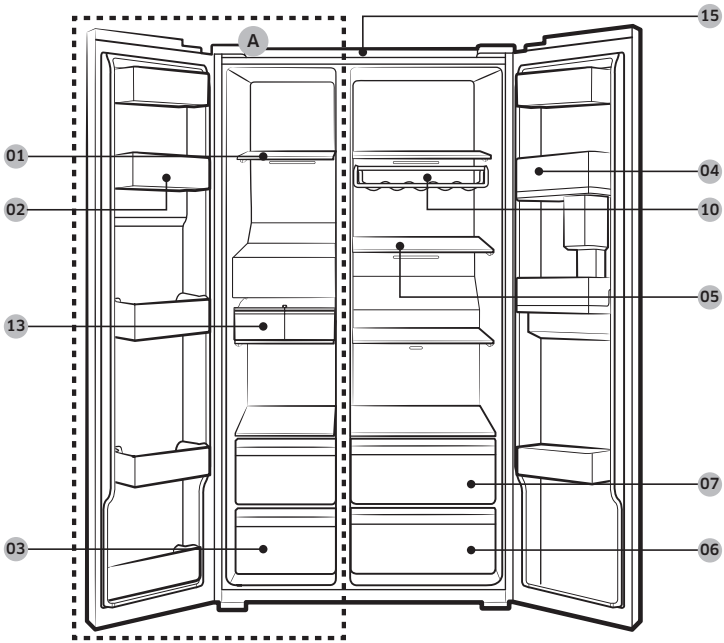

01 Prestatges del congelador
02 Compartiment multiús del congelador
03 Calaix per a carn i aliments secs
04 Compartiment de la nevera
05 Prestatges de la nevera
06 Calaix de verdures
07 Calaix multiús
08 Dipòsit de la màquina de gel **
09 Dipòsit d'aigua *
10 Prestatge per a vins *
11 Compartiment inferior del congelador
12 Compartiment inferior de la nevera *
13 Màquina de gel automàtica*
14 Tapa de l'interruptor *
15 Filtre de malla *

A. Congelador
* Només models aplicables
** Només models amb dispensador

NOTA

El disseny de l'ouera pot variar segons el model.

⚠ PRECAUCIÓ

No canvieu la posició dels prestatges del congelador en els models normals. Aquests prestatges tenen diferents longituds, i si canvieu la posició, es podria danyar el producte en tancar la porta.

Instal·lació pas a pas

PAS 1 Seleccioneu una ubicació

Requisits de la ubicació:

- Superfície sòlida i plana sense catifes ni revestiments que puguin obstruir la ventilació
- Allunyada de la llum directa del sol
- Prou espai per obrir i tancar la porta
- Allunyada de fonts de calor
- Prou espai per a les tasques de manteniment i reparació

Instal·lació

Espai necessari

Consulteu les imatges i la taula següents per saber quant d'espai cal per a la instal·lació.

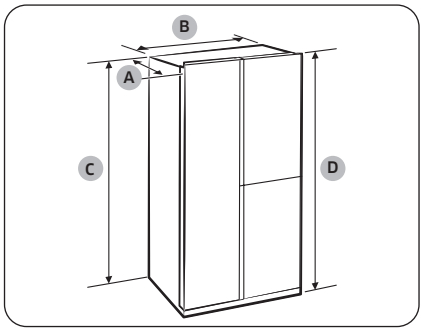

Profunditat “A”	726
Amplada “B”	912
Altura “C”	1746
Altura total “D”	1784

(unitat: mm)

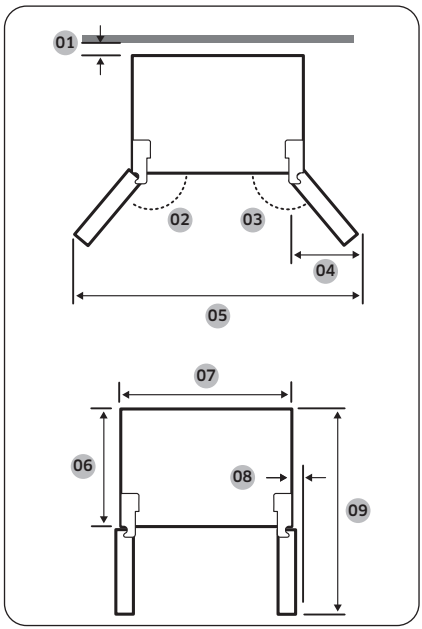

01	es recomanen més de 50 mm
02	165°
03	170°
04	564 mm
05	1730 mm
06	620 mm
07	912 mm
08	30 mm (sense tirador)
09	1175 mm

NOTA

Les mesures de la taula anterior poden variar segons el mètode de mesurament emprat.

PAS 2 Espaiador (només models aplicables)

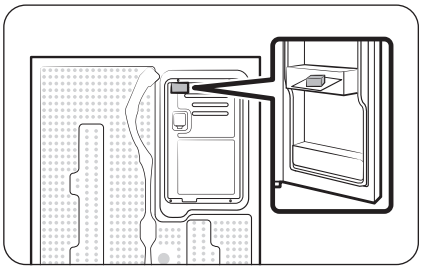

1. Obriu la porta i busqueu l'espaiador proporcionat.
2. Desemboliqueu l'espaiador i munteu-lo a la part del darrere del frigorífic tal com mostra la imatge. Ajuda a ventilar aire cap a la paret posterior i a estalviar consum d'energia.

PAS 3 Paviment

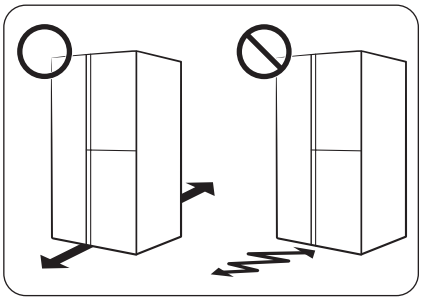

- La superfície en què s'instal·li el frigorífic ha de poder sostenir un frigorífic ple.
- Per protegir el terra, poseu un tros gros de cartró sota de cada pota del frigorífic.
- Un cop que el frigorífic sigui a la seva ubicació definitiva, no el mogueu, excepte si cal per protegir el terra. Si cal, utilitzeu un paper gruixut o tela (per exemple, catifes velles) al llarg del camí que hagi de recórrer.

NOTA

Si el frigorífic no passa per l'entrada a causa de la seva mida, consulteu la secció **Com desmuntar la porta per entrar** del capítol Instal·lació.

PAS 4 Regulació de les potes anivelladores

Ajust de l'altura de la part frontal

⚠ **PRECAUCIÓ**

- El frigorífic ha de quedar anivellat sobre un terra pla i sòlid. Si no, es podrien provocar danys a l'aparell o lesions físiques a l'usuari.
- L'anivellament s'ha de fer amb el frigorífic buit. Assegureu-vos que no hi hagi aliments dins del frigorífic.
- Per motius de seguretat, cal ajustar la part del davant una mica més alta que la del darrere.

Es pot anivellar el frigorífic fent servir les potes davanteres, que tenen un pern especial (anivellador) a tal efecte. Utilitzeu un tornavís pla per a l'anivellament.

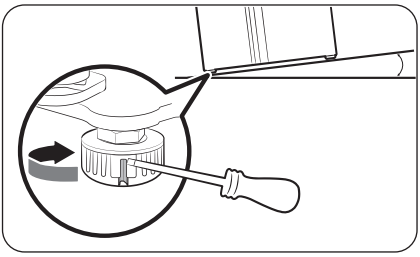

Per regular l'altura del costat del congelador:
Introduïu un tornavís pla a l'anivellador de la pota davantera del costat del congelador. Feu-lo girar en el sentit de les agulles del rellotge per pujar-lo, o en el sentit contrari per baixar-lo.

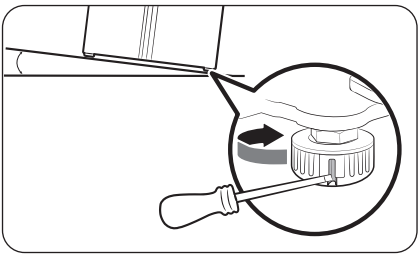

Per regular l'altura del costat de la nevera:
Introduïu un tornavís pla a l'anivellador de la pota davantera del costat de la nevera. Feu-lo girar en el sentit de les agulles del rellotge per pujar-lo, o en el sentit contrari per baixar-lo.

Ajust de l'altura de la part posterior (només models aplicables)

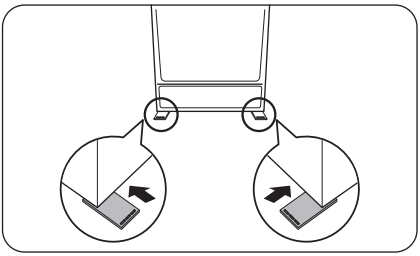

Si heu d'aixecar la part posterior del frigorífic per anivellar-la, podeu fer servir les falques anivelladores incloses. Seguiu aquestes instruccions per aixecar la part posterior del frigorífic.

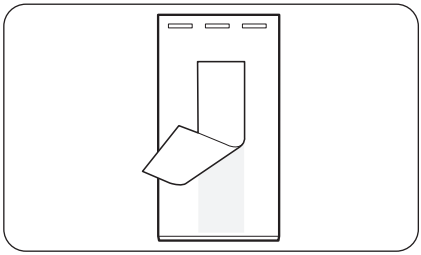

1. Trieu el punt del terra en què cal fixar la falca anivelladora.
2. Retireu la cinta adhesiva de doble cara que hi ha sota de la falca anivelladora.

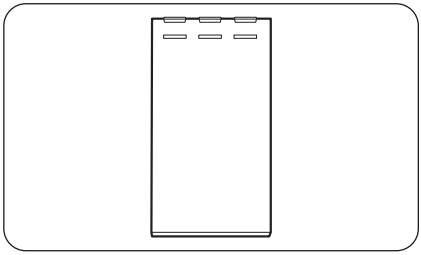

3. Enganxeu la falca anivelladora a terra.

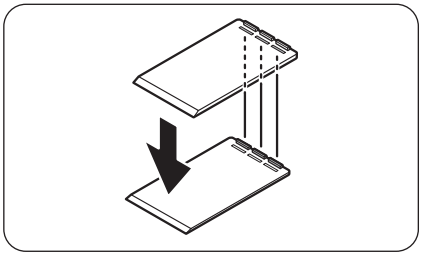

4. Si encara heu d'aixecar més l'altura posterior, enganxeu una altra falca anivelladora damunt de la primera.

NOTA

- Podeu saltar-vos aquest pas si podeu anivellar el frigorífic amb una sola falca.
- Assegureu-vos que les guies de la primera falca quedin introduïdes dins de les ranures de la segona.

PAS 5 Regulació de l'altura i la separació de la port

Per regular l'altura d'una porta

L'altura d'una porta es pot regular mitjançant la rosca d'ajust i la rosca de regulació d'altura situades a la part inferior davantera de cada porta.

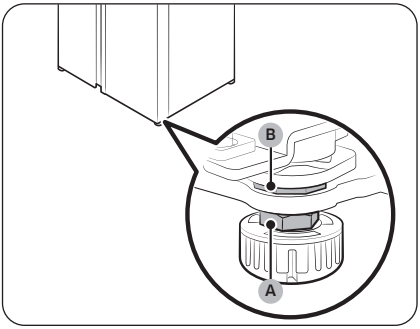

1. Obriu la porta que voleu ajustar, i localitzeu les dues rosques (A) i (B) a la part inferior davantera.

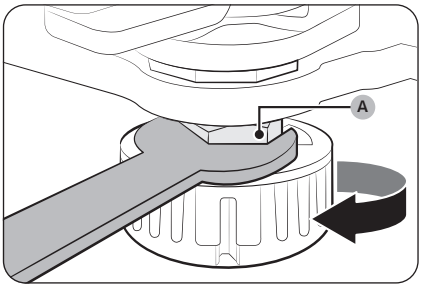

2. Amb una clau de 19 mm (inclosa), gireu la rosca d'ajust (A) en el sentit de les agulles del rellotge per afluixar-la. Després obriu la porta i feu els passos següents a l'interior:
   - Per aixecar la porta, gireu la rosca de regulació d'altura (B) en el sentit contrari a les agulles del rellotge.
   - Per baixar la porta, gireu la rosca de regulació d'altura (B) en el sentit contrari a les agulles del rellotge.

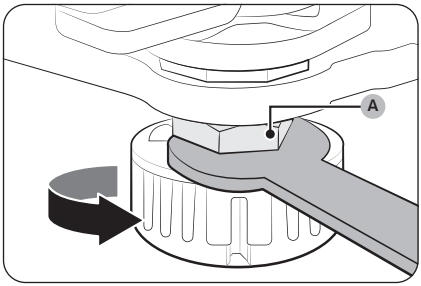

3. Quan enllestiu, colleu la rosca d'ajust (A) fent-la girar en el sentit contrari a les agulles del rellotge.

PAS 6 Connexió del tub del dispensador d'aigua (només models aplicables)

Peces i eines necessàries

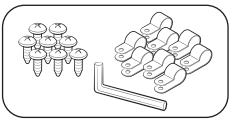

Fixador i perns del tub d'aigua

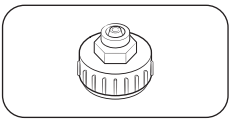

Acoblador (24 mm)

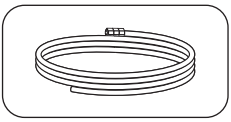

Tub d'aigua

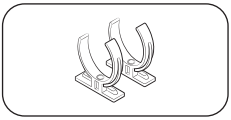

Grapa de subjecció del filtre d'aigua

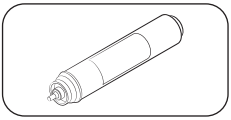

Filtre d'aigua

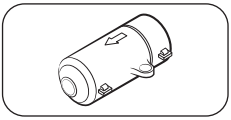

Vàlvula antiretorn

Instal·lació (tub extern del dispensador)

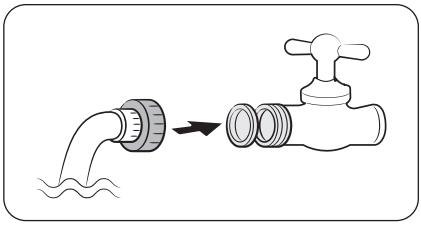

1. Munteu el tub amb els acobladors.
2. Tanqueu el subministrament d'aigua i després l'aixeta.
3. Connecteu l'acoblador a l'aixeta d'aigua freda.

⚠ **PRECAUCIÓ**

- Assegureu-vos de connectar l'acoblador a l'aixeta d'aigua freda. Si es connecta a l'aixeta d'aigua calenta, el filtre d'aigua es podria obstruir i deixar de funcionar bé.
- La garantia del frigorífic no cobreix la instal·lació de la canonada d'aigua. La instal·lació de la canonada d'aigua corre a càrrec de l'usuari, excepte si la tarifa corresponent està inclosa en el preu de venda.
- Samsung no es responsabilitza de la instal·lació de la canonada d'aigua. Si es produeix alguna fuita d'aigua, poseu-vos en contacte amb l'instal·lador de la canonada.
- Les reparacions del tub han de ser realitzades per un professional qualificat. Si detecteu una fuita d'aigua, poseu-vos en contacte amb un centre de servei tècnic de Samsung o amb l'instal·lador del tub d'aigua.

PAS 7 Connexió a una font d'aigua (només models aplicables)

⚠ **PRECAUCIÓ**

- La connexió a la canonada d'aigua ha de ser realitzada per un tècnic qualificat.
- La garantia del frigorífic no cobreix la instal·lació de la canonada d'aigua. La instal·lació de la canonada d'aigua corre a càrrec de l'usuari, excepte si la tarifa corresponent està inclosa en el preu de venda.
- Samsung no es responsabilitza de la instal·lació de la canonada d'aigua. Si es produeix alguna fuita d'aigua, poseu-vos en contacte amb l'instal·lador de la canonada.

Com connectar la canonada d'aigua freda al tub de filtració d'aigua

⚠ **PRECAUCIÓ**

- Assegureu-vos que el tub de filtració d'aigua estigui connectat a una canonada de subministrament d'aigua potable freda. Si es connecta a l'aigua calenta, el filtre d'aigua podria no funcionar correctament.

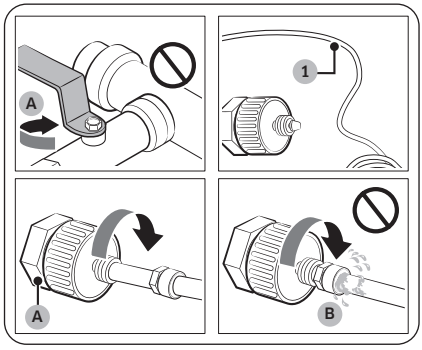

A. Tancar el subministrament principal d'aigua
B. Sense separació

1. Tanqueu el subministrament principal d'aigua amb la vàlvula d'aigua principal.
2. Localitzeu el tub d'aigua (1) potable freda.
3. Seguiu les instruccions d'instal·lació de la canonada d'aigua per connectar-hi el tub.

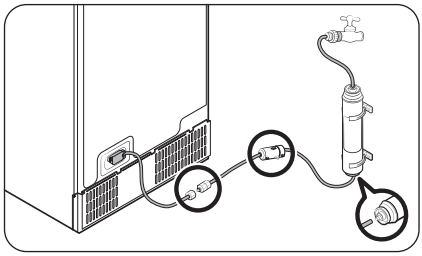

NOTA

No reutilitzeu tubs vells; feu servir els nous que se subministren amb l'aparell.

Com connectar el tub de filtració d'aigua a la canonada d'aigua

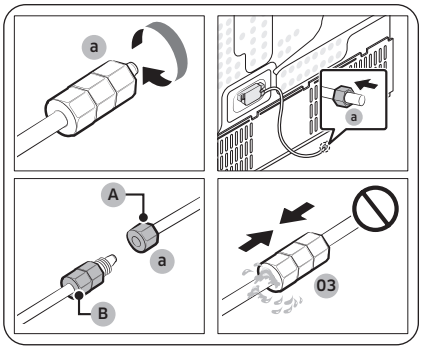

A. Tub d'aigua des de la unitat
B. Tub d'aigua des del kit

1. Afluixeu i retireu la **rosca de compressió (a)** de la canonada d'aigua del frigorífic i introduïu-la al tub de filtració d'aigua.
2. Colleu la **rosca de compressió (a)** per connectar el tub de filtració d'aigua i el tub d'aigua.
3. Obriu la vàlvula d'aigua principal i assegureu-vos que no hi hagi fuites.
4. Si no n'hi ha, dispenseu uns 10 litres d'aigua o dispenseu aigua entre 6 i 7 minuts abans de començar a utilitzar el frigorífic per eliminar les impureses de l'interior del sistema de filtració d'aigua.

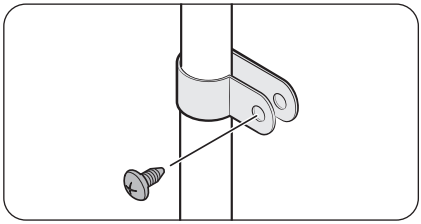

5. Connecteu el tub a una aigüera o paret amb una grapa.

⚠ **PRECAUCIÓ**

- No tibeu massa el tub. Assegureu-vos que el tub d'aigua no quedi torçat, pinçat ni xafat.
- No munteu el tub en cap altra part del frigorífic. Podria provocar danys al frigorífic.

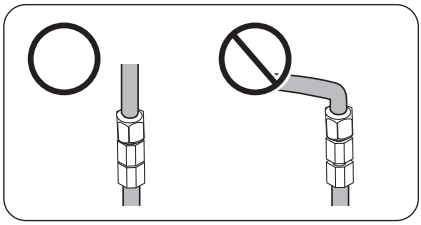

NOTA

Si heu de tornar a col·locar el frigorífic un cop instal·lat el tub d'aigua, assegureu-vos que la junta del tub estigui recta.

Instal·lació

Com reparar el tub d'aigua

⚠ PRECAUCIÓ

Les reparacions del tub han de ser realitzades per un professional qualificat. Si detecteu una fuita d'aigua, poseu-vos en contacte amb un centre de servei tècnic de Samsung o amb l'instal·lador del tub d'aigua.

Sistema de filtració d'aigua per osmosi inversa

La pressió de l'aigua del sistema de subministrament d'aigua al sistema de filtració d'aigua per osmosi inversa ha de ser d'entre 241 i 827 kPa.

La pressió de l'aigua del sistema de filtració d'aigua per osmosi inversa del tub d'aigua freda del frigorífic ha de ser de 276 kPa com a mínim. Si la pressió de l'aigua està per sota de l'especificada:

- Comproveu si el filtre de sediments del sistema d'osmosi inversa està bloquejat. Si cal, canvieu el filtre.
- Reompliu el dipòsit d'aigua del sistema d'osmosi inversa.
- Si el frigorífic té filtre d'aigua, podria reduir la pressió de l'aigua si es fa servir en combinació amb un sistema d'osmosi inversa. Retireu el filtre d'aigua.

Per obtenir més informació o servei tècnic, poseu-vos en contacte amb un lampista qualificat.

NOTA

S'HA D'INSTAL·LAR UN FILTRE D'AIGUA.

- Assegureu-vos d'instal·lar un filtre d'aigua.
- Si no s'instal·la un filtre d'aigua, poden passar materials espuris fins de l'aigua (sorra, calç) de forma contínua al subministrament d'aigua i possiblement provocar defectes en el sistema de subministrament.

Com demanar un filtre nou

Per adquirir un filtre d'aigua nou (referència: **HAFEX/EXP**), poseu-vos en contacte amb un centre de servei tècnic de Samsung local.

Per muntar el filtre d'aigua al seu lloc

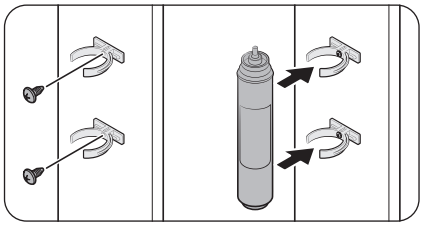

1. Munteu les **grapes de subjecció** (x2) en llocs adequats, per exemple sota l'aigüera. A continuació, fixeu fermament les **grapes de subjecció** amb perns.
2. Introduïu el **filtre d'aigua** a les grapes superior i inferior en la direcció correcta. Assegureu-vos de comprovar que el **filtre d'aigua** queda vertical.

NOTA

Si el filtre està instal·lat horitzontalment, podria quedar-hi aigua dins. Per tant, recomanem la instal·lació vertical.

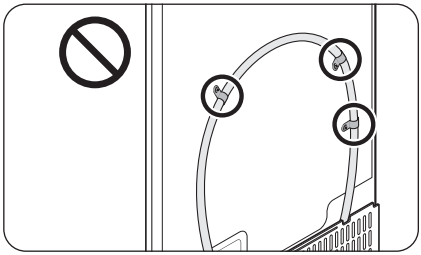

⚠ **PRECAUCIÓ**

No munteu el filtre d'aigua en cap altra part del frigorífic. Podria provocar danys al frigorífic.

Recanvi del filtre d'aigua (només models aplicables)

⚠ **PRECAUCIÓ**

- No feu servir filtres d'aigua d'altres marques. Utilitzeu únicament filtres subministrats o homologats per Samsung.
- Els filtres no homologats podrien tenir fuites i fer malbé el frigorífic, de manera que es produeixin descàrregues elèctriques. Samsung no té cap responsabilitat per danys derivats de l'ús de filtres d'altres marques.
- La icona de recanvi del filtre d'aigua (⟲) fa pampallugues per indicar-vos que cal canviar el filtre d'aigua.

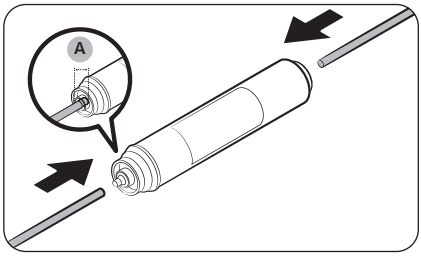

1. Tanqueu el subministrament principal d'aigua.
2. Connecteu el tub de subministrament d'aigua a l'entrada del filtre fins al fons.
3. Connecteu el tub de dispensador al costat de l'entrada del filtre. La **profunditat d'inserció del tub d'aigua (A)** és de 18 mm.

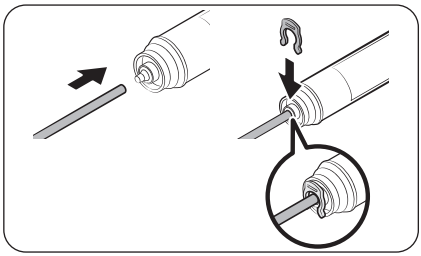

4. Assegureu-vos que no hi hagi cap fuita. Si no n'hi ha, fixeu els tubs amb les grapes.
5. Col·loqueu el filtre d'aigua al seu lloc i fixeu-lo amb les grapes.
6. Restabliu l'alarma de recanvi del filtre d'aigua. (Per obtenir instruccions detallades, consulteu la secció "**Restabliment o omissió de l'alarma de recanvi del filtre d'aigua (només models aplicables)**", a la pàgina **57**.)
7. Un cop fet el canvi, dispenseu 10 litres d'aigua (o uns 6-7 minuts) per eliminar impureses del tub d'aigua.

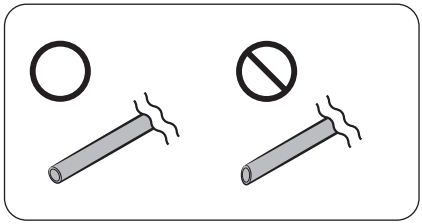

⚠ **PRECAUCIÓ**

Quan ajusteu la longitud del tub d'aigua, assegureu-vos d'allisar la superfície de tall en angle recte. Així s'eviten fuites d'aigua.

NOTA

- Un filtre acabat d'instal·lar podria provocar que surti aigua breument del dispensador d'aigua. Això és perquè ha entrat aire al tub d'aigua.
- Aquest procés de recanvi pot provocar que degoti aigua del frigorífic a terra. Si això passa, eixugueu-la amb un drap eixut.

PAS 8 Configuració inicial

Seguiu aquests passos per gaudir d'un frigorífic totalment operatiu.

1. Endolleu el cable d'alimentació a la presa de paret per engegar el frigorífic.
2. Obriu la porta i comproveu si el llum de l'interior s'encén.
3. Configureu la temperatura a l'ajustament més baix i espereu més o menys una hora. El congelador s'haurà refredat una mica, i el motor funcionarà amb suavitat.
4. Espereu fins que el frigorífic arribi a la temperatura configurada. Ara ja el pot utilitzar.

PAS 9 Comprovació final

Un cop finalitzada la instal·lació, assegureu-vos que:

- El frigorífic estigui endollat a la presa de paret i tingui connexió a terra.
- El frigorífic estigui instal·lat en una superfície plana i anivellada, amb una separació raonable de la paret o un armari.
- El frigorífic estigui anivellat i ben recolzat a terra.
- La porta s'obri i tanqui lliurement, i que el llum de l'interior s'encengui automàticament quan obriu la porta.

Com desmuntar la porta per entrar

Si el frigorífic no passa per l'entrada a causa de la seva mida, seguiu aquestes instruccions:

Eines necessàries (no incloses)

Aquestes eines es fan servir per desmuntar les portes.

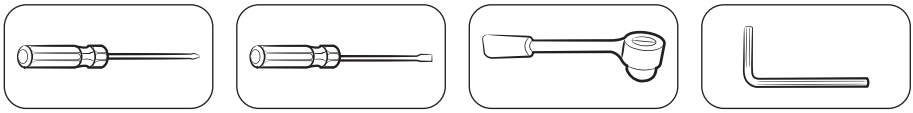

Tornavís Phillips | Tornavís pla | Clau de tub (10 mm) | Clau Allen (5 mm)

Desconnexió del tub d'aigua

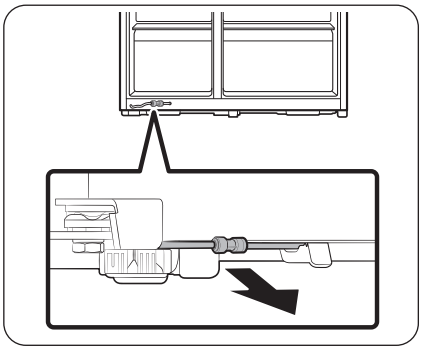

1. Traieu el tub d'aigua estirant-lo cap endavant des de la part inferior del darrere del frigorífic.

NOTA

El tub d'aigua del frigorífic és una línia de circulació d'aigua que connecta la canonada de subministrament i els tubs del sistema de filtració del frigorífic.

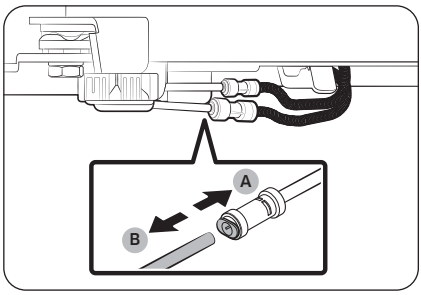

2. Per desconnectar els tubs, premeu la broca (A) i retireu el tub d'aigua (B).

⚠ PRECAUCIÓ

No apliqueu una força excessiva a l'acoblador. Es podria trencar.

Desmuntatge de les portes

⚠ PRECAUCIÓ

Durant aquest procés, la porta podria caure i sofrir danys. Per evitar accidents, aneu amb molt de compte quan feu aquests passos.

Models tipus A

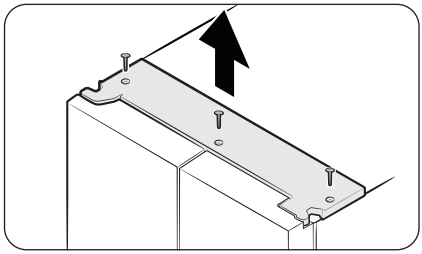

Models tipus B

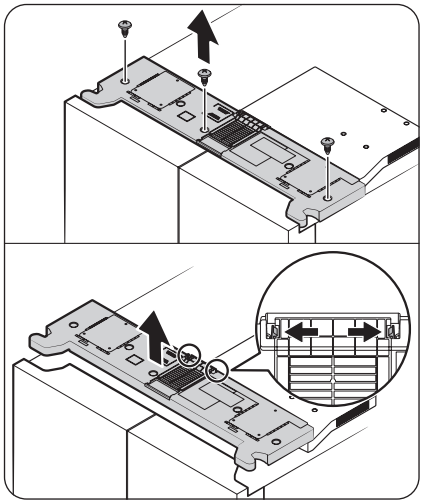

1. Amb les portes tancades, desmunteu la coberta superior.
   El mètode de desmuntatge varia segons el tipus de coberta superior.
   - Tipus A: Amb un tornavís Phillips, retireu els perns i aixequeu la coberta superior per desmuntar-la.
   - Tipus B: Feu servir un tornavís Phillips per retirar els perns, premeu les pestanyes de bloqueig cap enfora per separar la coberta superior de la coberta del conducte, i després aixequeu la coberta superior per separar-la.

NOTA

El nombre de perns pot variar segons el model.

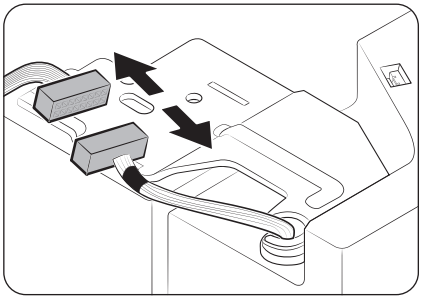

2. Desconnecteu l'arnès electrònic.

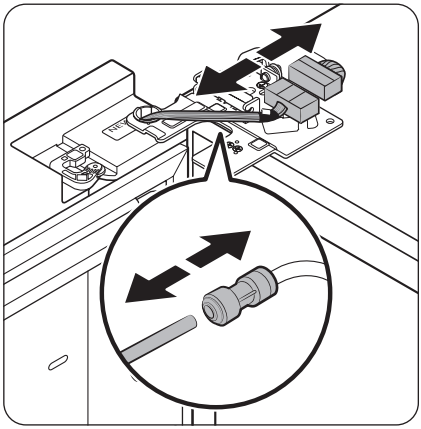

3. Desconnecteu els dos connectors de cables de la porta esquerra. La posició dels connectors varia segons el model.

⚠ **PRECAUCIÓ**

- No retireu les dues portes alhora. Feu-ho una per una; en cas contrari, una de les portes podria caure i provocar lesions físiques.
- Assegureu-vos que el frigorífic està apagat abans de desconnectar els connectors.

4. Desconnecteu el tub d'aigua de l'acoplament de la porta esquerra tal com mostra la imatge.

- Aquest pas no s'aplica als models sense gerra que s'omple automàticament ni dispensador d'aigua.

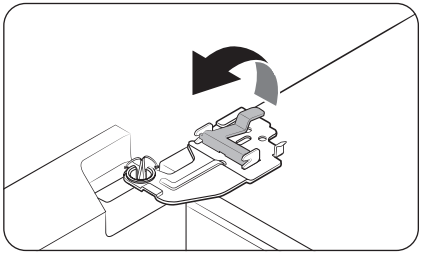

5. Aixequeu l'abraçadora amb suavitat.

NOTA

Per evitar lesions personals o danys a l'abraçadora, no l'aixequeu amb força.

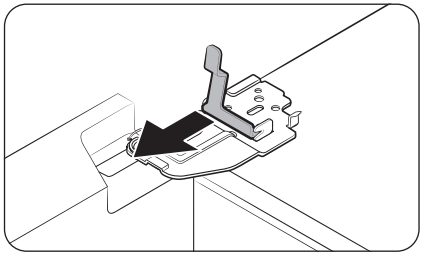

6. Estireu l'abraçadora per retirar-la.

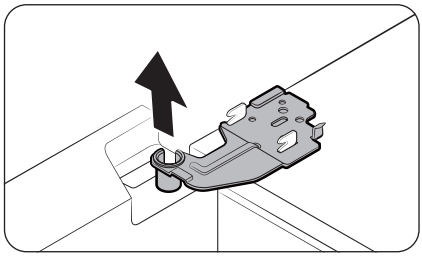

7. Obriu la porta la 90 graus. Aguantant la porta, retireu la frontissa.

⚠ **PRECAUCIÓ**

Si retireu la frontissa sense aguantar la porta, podria caure i causar lesions.

Com tornar a muntar la porta de la nevera

Després de moure el frigorífic a la seva ubicació final, torneu a muntar les portes seguint les instruccions de desmuntatge en l'ordre invers.

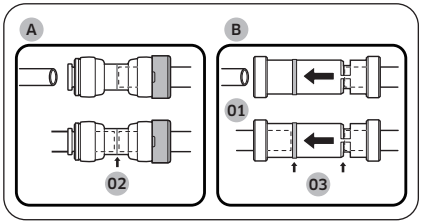

01 Dispensador
02 Centre de l'acoblador transparent
03 Guies

⚠ **PRECAUCIÓ**

Per evitar fuites d'aigua del dispensador, el tub d'aigua ha d'estar completament connectada. Assegureu-vos que tots dos tubs d'aigua estiguin completament introduïts al centre de l'**acoblador (A)** transparent o a les **guies (B)**.

Instal·lació

Com tornar a muntar les portes

⚠ **PRECAUCIÓ**

- Abans de tornar a muntar les portes, assegureu-vos que els connectors elèctrics estiguin ben connectats.
- La porta del congelador s'ha de tornar a muntar abans que la de la nevera.
- Quan retireu la porta, aneu amb compte perquè no us caigui a sobre.
- Aneu amb compte de no ratllar-la.

1. Subjecteu la porta del congelador i enganxeu-la a la frontissa de la part inferior del frigorífic.

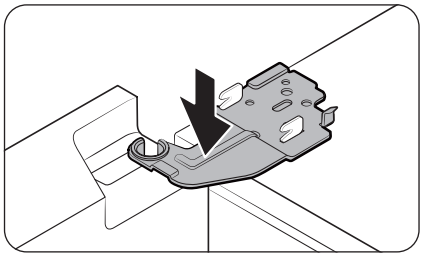

2. Col·loqueu la frontissa al seu lloc i després introduïu-la a l'orifici de la porta.

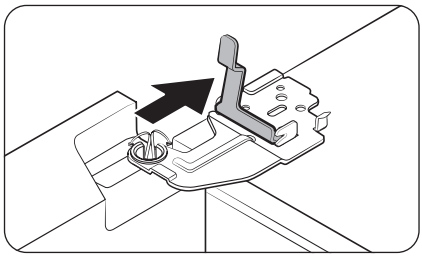

3. Introduïu l'abraçadora en el sentit que indica la fletxa.

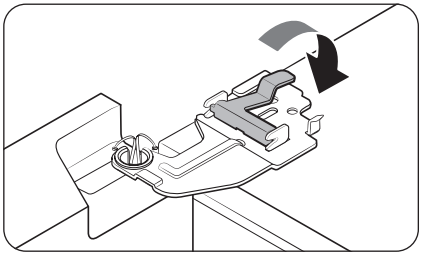

4. Premeu l'abraçadora com mostra la imatge.

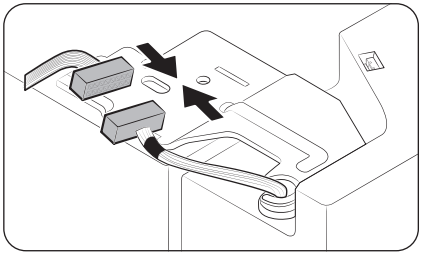

5. Connecteu l'arnès electrònic.

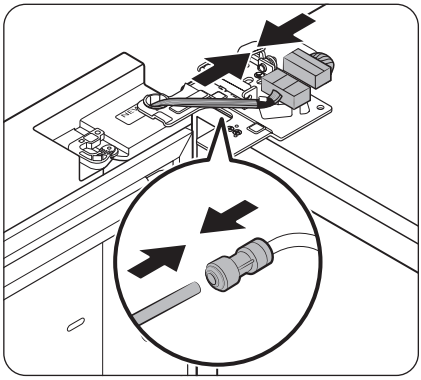

6. Connecteu els connectors de cables.

⚠ **PRECAUCIÓ**

- Assegureu-vos que els connectors de cable estan ben connectats. Si no, la pantalla no funcionarà.

7. Connecteu el tub d'aigua.

- Aquest pas no s'aplica als models sense gerra que s'omple automàticament ni dispensador d'aigua.

⚠ **PRECAUCIÓ**

- Per prevenir fuites d'aigua, assegureu-vos que les grapes vermelles subjecten bé l'acoplador.
- Mantingueu les grapes fora de l'abast dels nens.

Models tipus A

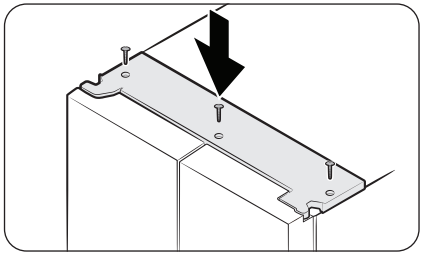

Models tipus B

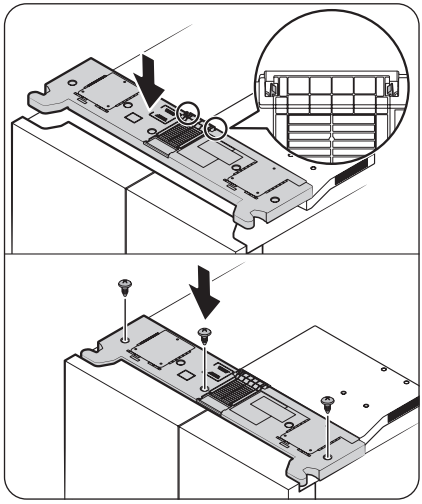

8. Munteu primer el frontal de la coberta superior i després premeu la part posterior fins a col·locar-la en posició. Després, colleu els perns.
   - Per als models tipus B: Assegureu-vos que les pestanyes de bloqueig estiguin completament acoblades amb la coberta del conducte abans de collar els perns.

NOTA

El nombre de perns pot variar segons el model.

Funcionament

Panell principal

L'aspecte real del panell principal pot diferir del de la imatge, i el seu disseny pot canviar sense previ avís.

Tipus general

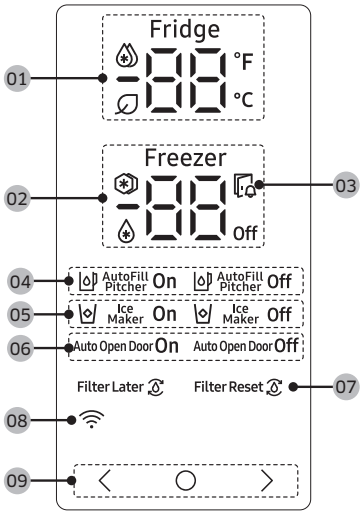

01 Indicador de nevera	• Mostra la temperatura actual o desitjada de la nevera. • indica que la funció Power Cool (Refredament ràpid) està activada. • La icona apareix quan l'AI Energy Mode està funcionant. Podeu activar o desactivar l'AI Energy Mode a l'aplicació SmartThings. (només models aplicables)
02 Indicador de congelador	• Mostra la temperatura actual o desitjada del congelador. • indica que la funció Power Freeze (Congelació ràpida) està activada. • indica que el congelador està funcionant en mode Fridge (Nevera). (Només models aplicables.) • **Off** indica que el congelador està apagat. (Només models aplicables.)
03 Indicador de porta oberta	Aquest indicador fa pampallugues amb una alarma si la porta es queda oberta més de 2 minuts.

Funcionament

04 Indicador de Gerra que s'omple automàticament (només models aplicables)	La AutoFill Pitcher (Gerra que s'omple automàticament) té 2 indicadors (AutoFill Pitcher (Gerra que s'omple automàticament) On (Activat) / Off (Desactivat)) per indicar l'estat de funcionament. • Quan la funció d'emplenament automàtic està activa, s'encendrà l'indicador corresponent (AutoFill Pitcher On (Gerra que s'omple automàticament activada)). • Quan la funció d'emplenament automàtic no està activa, s'encendrà l'indicador corresponent (AutoFill Pitcher Off (Gerra que s'omple automàticament desactivada)). • Per activar la funció AutoFill Pitcher (Gerra que s'omple automàticament), heu d'activar AutoFill Pitcher (Gerra que s'omple automàticament)
05 Indicador de la màquina de gel	• Mostra l'estat de la màquina de gel. • Per activar la fabricació de gel, heu d'activar la màquina de gel.
06 Indicador d'obertura automàtica de la porta (només models aplicables)	• Mostra l'estat de la funció Auto Open Door (Porta d'obertura automàtica). • Per activar la funció de Auto Open Door (Porta d'obertura automàtica), heu d'activar la funció Auto Open Door (Porta d'obertura automàtica). (Per obtenir més informació, consulteu la secció **Com activar o desactivar la funció de Porta d'obertura automàtica (només models aplicables)** de la pàgina **58**.)
07 Indicador del filtre d'aigua (només models aplicables)	• indica que cal canviar el filtre d'aigua. • Si veieu la icona , podeu canviar el filtre d'aigua i restablir l'alarma de canvi del filtre d'aigua, o bé ometre l'alarma i canviar el filtre més endavant. (Per obtenir més informació, consulteu la secció **Restabliment o omissió de l'alarma de recanvi del filtre d'aigua (només models aplicables)** de la pàgina **57**.)
08 Indicador de connexió a la xarxa	• Aquesta icona indica que el frigorífic està connectat a una xarxa. • Podeu controlar i fer un seguiment del vostre frigorífic a l'aplicació SmartThings. Per obtenir més informació, consulteu la secció **SmartThings (només models aplicables)**.
09 Botons	• Quan la pantalla està apagada, premeu qualsevol botó per encendre-la. • Feu servir ○ per seleccionar nevera o congelador, i 〈 o 〉 per seleccionar la temperatura o funció desitjada per al compartiment escollit.

NOTA

- El panell de control està dissenyat per quedar-se apagat quan el frigorífic no s'està fent servir. No s'activarà i s'il·luminarà fins que obriu la porta o toqueu els botons.
- Si la porta es queda oberta durant 5 minuts, el llum intern farà pampallugues 5 segons i s'apagarà. Aquest senyal serveix per advertir els usuaris amb deficiència audtivia que hi ha una porta oberta. Tingueu en compte que aquesta funció és normal.

Selecció de temperatura o funció

1. Toqueu qualsevol botó (〈 , ◯, o 〉) per activar la pantalla.
   - Aquest pas podria no aplicar-se a alguns models.
2. Toqueu ◯ per seleccionar nevera o congelador.
   - L'indicador del compartiment seleccionat fa pampallugues.
   - El símbol de graus Celsius (℃) no fa pampallugues.
3. Toqueu 〈 o 〉 per seleccionar la temperatura o funció desitjada.
   - Consulteu la taula per veure la selecció disponible per a cada compartiment.

Fridge (Nevera)	• Selecció disponible: (Power Cool (Refredament ràpid)) ↔ 1 ℃ ↔ 2 ℃ ↔ 3 ℃ ↔ 4 ℃ ↔ 5 ℃ ↔ 6 ℃ ↔ 7 ℃ ↔ (Vacation (Vacances)) • El Power Cool (Refredament ràpid) accelera el procés de refredament a la velocitat màxima del ventilador. La nevera funciona a la màxima velocitat durant dues hores i mitja, i després torna a la temperatura anterior. • Si us n'aneu de vacances o de viatge de negocis, o si no pensa fer servir el frigorífic durant una temporada llarga, feu servir el mode Vacation (Vacances). La temperatura de la nevera es mantindrà per sota de 15 ℃, però el congelador conservarà la configuració anterior.

Freezer (Congelador)	• Selecció disponible: (Power Freeze (Congelació ràpida)) ↔ -23 °C ↔ -22 °C ↔ -21 °C ↔ -20 °C ↔ -19 °C ↔ -18 °C ↔ -17 °C ↔ -16 °C ↔ -15 °C ↔ (Fridge (Nevera)) ↔ Off • La Power Freeze (Congelació ràpida) accelera el procés de congelació a la velocitat màxima del ventilador. El congelador funciona a la màxima velocitat durant 50 hores i després torna a la temperatura anterior. Per congelar grans quantitats d'aliments, activeu Power Freeze (Congelació ràpida) almenys 20 hores abans de guardar els aliments al congelador. • Si seleccioneu (Fridge (Nevera)), el congelador actuarà com una nevera i l'ajustament de temperatura passarà a 3 °C. • Si seleccioneu Off, el congelador s'apagarà. • Buideu el dipòsit de gel abans de seleccionar (Fridge (Nevera)) o Off. 15 segons després que hàgiu seleccionat (Fridge (Nevera)) o Off, la màquina de gel començarà a dispensar el gel que tingui al dipòsit de gel. • Els modes (Fridge (Nevera)) i Off no estan disponibles en tots els models. ⚠ **ADVERTÈNCIA** • No poseu ampolles de vidre que continguin líquid al congelador mentre està en mode Nevera. Quan deseleccioneu el mode Fridge (Nevera), el congelador torna a congelar i el líquid de les ampolles de vidre es congelaria, cosa que podria provocar que el vidre es trenqués o esclatés al congelador. • Assegureu-vos de retirar els aliments congelats del congelador abans de seleccionar el mode Fridge (Nevera). Els aliments congelats es desfaran i es faran malbé a mesura que la temperatura augmenti. • Assegureu-vos de retirar els aliments que no vulgueu congelar abans de deseleccionar el mode Fridge (Nevera) i fer servir el congelador per congelar. **NOTA** • Si feu servir la funció Power Freeze (Congelació ràpida), el consum d'energia del frigorífic augmenta. Recordeu apagar-la quan no la necessiteu i torneu a configurar el congelador amb l'ajustament de temperatura original. • Quan el congelador està en mode apagat, la temperatura es mantindrà per sota de 15 °C, però la nevera conserva la configuració anterior. • No guardeu menjar ni begudes al frigorífic mentre el congelador estigui en Off. • Si fareu servir el congelador en mode de congelació, recomanem utilitzar envasos de plàstic per conservar-los, especialment en el cas de la verdura.

4. Espereu 5 segons per confirmar la selecció.
   - L'indicador del compartiment seleccionat deixa de fer pampallugues.

NOTA

Utilitzar les funcions Power Cool (Refredament ràpid) o Power Freeze (Congelació ràpida) augmenten el consum d'energia.

Com activar o desactivar la gerra que s'omple automàticament (només models aplicables)

Podeu activar o desactivar la gerra que s'omple automàticament de la nevera.

1. Toqueu qualsevol botó (< , ◯, o >) per activar la pantalla.
   - Aquest pas podria no aplicar-se a alguns models.
2. Toqueu ◯ fins que l'indicador de la gerra que s'omple automàticament faci pampallugues.
3. Toqueu < o > per activar o desactivar la gerra que s'omple automàticament.
   - Toqueu < per activar-la.
   - Toqueu > per desactivar-la.
4. Espereu 5 segons o toqueu ◯ per confirmar la selecció.
   - L'indicador de la gerra que s'omple automàticament deixa de fer pampallugues.

Com activar o desactivar la màquina de gel

Podeu activar o desactivar la màquina de gel al congelador.

1. Toqueu qualsevol botó (< , ◯, o >) per activar la pantalla.
   - Aquest pas podria no aplicar-se a alguns models.
2. Toqueu ◯ fins que l'indicador de la màquina de gel faci pampallugues.
3. Toqueu < o > per activar o desactivar la màquina de gel.
   - Toqueu < per activar-la.
   - Toqueu > per desactivar-la.
4. Espereu 5 segons o toqueu ◯ per confirmar la selecció.
   - L'indicador de Ice Maker (Màquina de gel) deixa de fer pampallugues.

Restabliment o omissió de l'alarma de recanvi del filtre d'aigua (només models aplicables)

La icona de recanvi del filtre d'aigua ( ) fa pampallugues per indicar a l'usuari que cal canviar el filtre d'aigua. Podeu canviar el filtre d'aigua immediatament i restablir l'alarma de recanvi del filtre d'aigua, o bé ometre l'alarma si us estimeu més canviar el filtre d'aigua més endavant.

1. Toqueu qualsevol botó (< , ◯, o >) per activar la pantalla.
   - Aquest pas podria no aplicar-se a alguns models.
2. Toqueu ◯ fins que l'indicador del Water Filter (Filtre d'aigua) faci pampallugues.
3. Toqueu < o > per restablir o ometre l'alarma de recanvi del filtre d'aigua.
   - Toqueu < si voleu canviar el filtre d'aigua més endavant i ometre l'alarma.
   - Toqueu > si heu canviat el filtre d'aigua i voleu restablir l'alarma de recanvi del filtre d'aigua.
4. Espereu 5 segons o toqueu ◯ per confirmar la selecció.
   - L'indicador del filtre d'aigua deixa de fer pampallugues.

Funcionament

Com activar o desactivar la funció de Porta d'obertura automàtica (només models aplicables)

Podeu activar o desactivar la funció de Auto Open Door (Porta d'obertura automàtica).

1. Toqueu qualsevol botó (〈 , ◯, o 〉) per activar la pantalla.
   - Aquest pas podria no aplicar-se a alguns models.
2. Toqueu ◯ fins que l'indicador de Auto Open Door (Porta d'obertura automàtica) faci pampallugues.
3. Toqueu 〈 o 〉 per activar o desactivar la funció.
   - Toqueu 〈 per activar-la.
   - Toqueu 〉 per desactivar-la.
4. Espereu 5 segons o toqueu ◯ per confirmar la selecció.
   - L'indicador de Auto Open Door (Porta d'obertura automàtica) deixa de fer pampallugues.

Com activar o desactivar la connexió wifi (només models aplicables)

Per activar o desactivar la connexió wifi, premeu ◯ o 〉 i mantingueu-lo premut durant 10 segons. La pantalla mostra l'estat de la connexió wifi durant 5 segons (tal com mostra la imatge).

Wifi activada

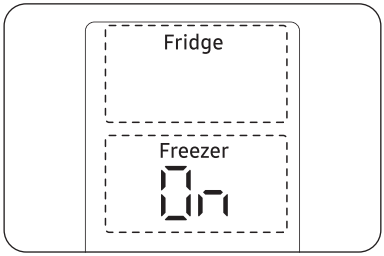

Wifi desactivada

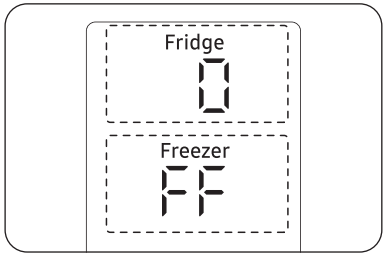

NOTA

- Heu d'activar la wifi per connectar el frigorífic a l'aplicació SmartThings.
- Per obtenir més informació, consulteu la secció **SmartThings (només models aplicables)**.

Tipus Family Hub

Pantalla d'inici

NOTA

- Per obtenir més informació sobre altres menús i aplicacions disponibles a l'aplicació del frigorífic, consulteu el manual en línia del vostre frigorífic.
- El contingut d'aplicacions i ginys, o el seu disseny, pot canviar, i l'assistència tècnica es pot interrompre sense previ avís de conformitat amb les polítiques del proveïdor de continguts.
- Els nens que facin servir les funcions, aplicacions i serveis del frigorífic han d'estar supervisats per adults.
- Les transaccions amb els serveis per part dels menors han d'estar supervisades per adults.

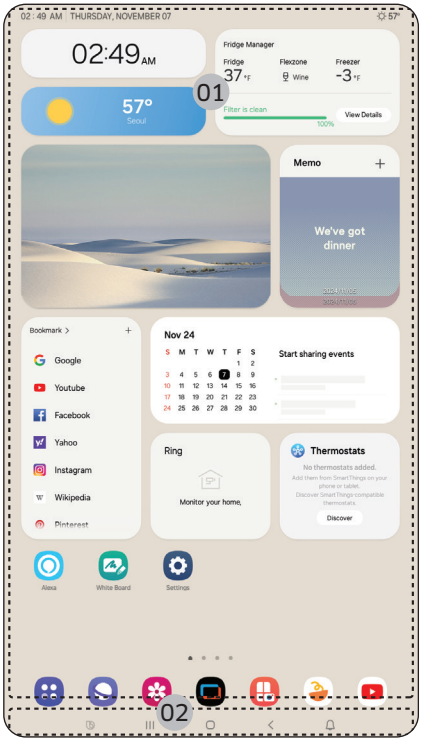

01 Pantalla d'inici
02 Botons programables

Funcionament

01 Pantalla d'inici

- Toqueu l'aplicació o el giny que vulgueu per iniciar-lo.
- A la pantalla d'inici podeu afegir o eliminar elements com ara aplicacions, ginys, imatges, vídeos, exquemes i textos.
- Toqueu un element i mantingueu-lo premut per accedir al mode Editar. En mode Editar podeu arrossegar i deixar anar un element a una nova ubicació de la pantalla d'inici. Quan un element es mou a un altre lloc, es torna vermell si la nova ubicació no està disponible.

02 Botons programables

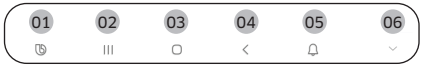

01 Bixby
- Toqyey per utilitzar Bixby.

02 Administrador de tasques
- Toqueu per obrir el Administrador de tasques.

03 Inici
- Toqueu per accedir a la pantalla Inici.

04 Tornar
- Toqueu per tornar a la pantalla prèvia.

05 Notificació
- Toqueu per mostrar el Panell ràpid.

06 Amagar/Mostrar
- Toqueu per amagar o mostrar els botons programables.
- El botó Amagar/Mostrar només apareix quan una aplicació està activa.

Administrador de la nevera

A la pantalla d'inici, toqueu l'aplicació **Fridge Manager (Administrador de la nevera)**.

- Podeu ajustar la temperatura o els modes desitjats per a cada compartiment.
- Per obtenir informació més detallada sobre l'aplicació Fridge Manager (Administrador de la nevera) consulteu el manual en línia.
- Per accedir al manual en línia des del vostre frigorífic Family Hub, toqueu **Setting (Ajust)** > **Help & Contact Us (Ajuda i Contacte)** > **Online Manual (Manual en línia)**.

Tipus AI Home Hub

Pantalla d'inici

NOTA

- Per obtenir més informació sobre altres menús i aplicacions disponibles a l'aplicació del frigorífic, consulteu el manual en línia del vostre frigorífic.
- El contingut d'aplicacions i ginys, o el seu disseny, pot canviar, i l'assistència tècnica es pot interrompre sense previ avís de conformitat amb les polítiques del proveïdor de continguts.
- Els nens que facin servir les funcions, aplicacions i serveis del frigorífic han d'estar supervisats per adults.
- Les transaccions amb els serveis per part dels menors han d'estar supervisades per adults.

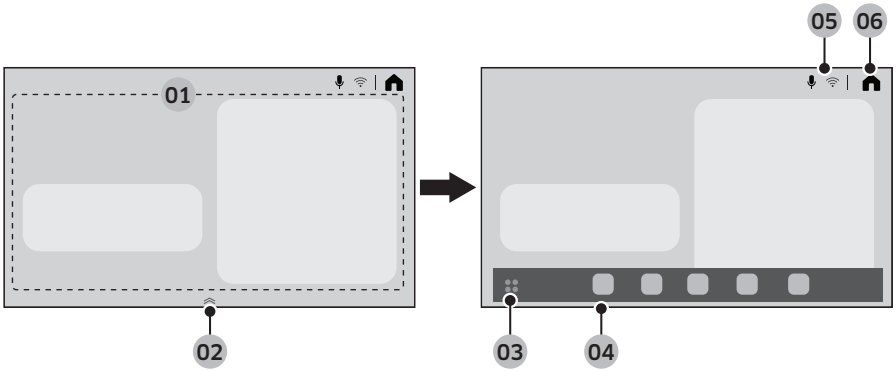

01 Zona de la targeta d'inici	Podeu configurar diverses funcions i verificar la informació. • AI Vision Inside: Podeu gestionar els ingredients emmagatzemats al frigorífic. • Recipes (Receptes): Podeu rebre orientació i receptes. • SmartThings: Podeu connectar el vostre frigorífic a l'aplicació SmartThings i controlar-lo en remot des de l'aplicació. • Fridge Manager (Administrador de la nevera): Podeu ajustar la temperatura o els modes desitjats per a cada compartiment. • Product Care (Cura del producte): Podeu gestionar els consumibles del frigorífic.
02 Controlador del dock d'aplicacions	• Arrossegueu el controlador del dock d'aplicacions cap amunt per obrir-lo. • El controlador del dock d'aplicacions només apareix a la pantalla d'inici.
03 Botó de safata d'aplicacions	Toqueu per veure totes les aplicacions disponibles.

Funcionament

04 Dock d'aplicacions	• El dock d'aplicacions mostra les icones que permeten accedir fàcilment a les aplicacions d'ús freqüent. • S'hi mostren un màxim de cinc icones no editables.
05 Àrea de l'indicador	Apareixen diferents icones per indicar les funcions habilitades.
06 Inici	Toqueu per accedir a la pantalla Inici.

Panell ràpid

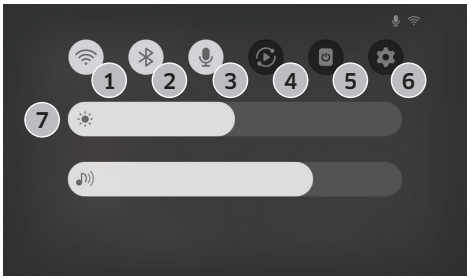

El panell ràpid permet accedir ràpidament a diversos ajustaments. Llisqueu cap avall des de la part superior de la pantalla per obrir el panell ràpid.

1	Wifi	• Toqueu per activar o desactivar la wifi. • Toqueu la icona i mantingueu-la premuda per accedir a la pantalla d'ajustaments de la wifi.
2	Bluetooth	• Toqueu per accedir a la pantalla d'ajustaments del Bluetooth.
3	Micròfon	• Toqueu per activar o desactivar el micròfon.
4	Smart View	• Toqueu per accedir a la pantalla de Smart View.
5	Pantalla apagada	• Toqueu per apagar la pantalla.
6	Ajustaments	• Toqueu per accedir als ajustaments.
7	Brillantor i volum	• Desplaceu el control lliscant corresponent per ajusar la brillantor de la pantalla o el volum.

Administrador de la nevera

A la pantalla Home (Inici), toqueu l'aplicació Fridge Manager (Administrador de la nevera).

- Podeu ajustar la temperatura o els modes desitjats per a cada compartiment.
- Per obtenir informació més detallada sobre l'aplicació Fridge Manager (Administrador de la nevera) consulteu el manual en línia.

- Per accedir al manual en línia del vostre frigorífic, toqueu ⚙ > General > Support (Assistència tècnica) > User manual (Manual de l'usuari).

Restabliment de la pantalla (només models tipus Family Hub i AI Home Hub)

Si detecteu algun símptoma anòmal a la pantalla, intenteu reiniciar-la. És possible que així se solucioni el problema.

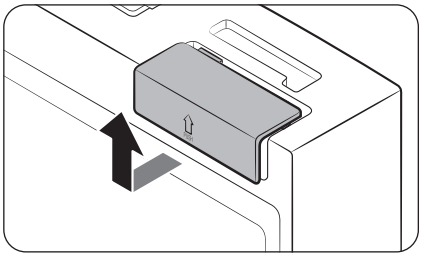

1. Obriu la porta dreta de la nevera i localitzeu la tapa de l'interruptor, a la cantonada superior dreta de la porta.
2. Aixequeu la tapa per deixar al descobert l'interruptor d'alimentació.

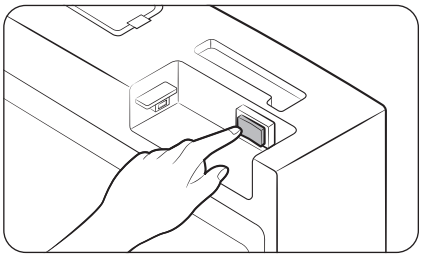

3. Apagueu l'interruptor i torneu a engegar-lo.
4. Torneu a col·locar la tapa fins que quedi al seu lloc amb un clic.

Funcionament

SmartThings (només models aplicables)

Instal·lació

Accediu a Google Play Store, Galaxy Apps o Apple App Store i busqueu "SmartThings". Descarregueu i instal·leu al vostre dispositiu intel·ligent l'aplicació SmartThings proporcionada per Samsung Electronics.

NOTA

- La versió de software compatible de l'aplicació SmartThings està subjecta a canvis segons la política de compatibilitat del sistema operatiu que proporciona el fabricant. A més, pel que fa a l'aplicació SmartThings o a les funcions que l'aplicació admet, la nova política d'actualització de l'aplicació en la versió existent del sistema operatiu es pot suspendre per motius d'ús o seguretat.
- L'aplicació SmartThings està subjecta a canvis sense previ avís per millorar-ne la facilitat d'ús o el rendiment. Com que el sistema operatiu del telèfon mòbil s'actualitza cada any, SmartThings també s'actualitza contínuament conforme al sistema operatiu més recent. Si teniu alguna pregunta sobre aquest punt, poseu-vos en contacte amb nosaltres escrivint a st.service@samsung.com
- Entre els sistemes d'encriptació recomanats hi ha WPA/TKIP i WPA2/AES. Els protocols d'autenticació wifi no estàndard o més recents no són compatibles.
- Les xarxes sense vfils poden resultar afectades pels entorns de comunicació sense fils que les envolten.
- Si el vostre proveïdor d'Internet ha registrat l'adreça MAC del vostre PC o mòdem per identificació, el vostre Samsung Smart Refrigerator podria tenir problemes per connectar-se a internet. En aquest cas, poseu-vos en contacte amb el vostre proveïdor de serveis d'internet per obtenir assistència tècnica.
- La configuració del tallafocs del vostre sistema de xarxa pot impedir que el Samsung Smart Refrigerator accedeixi a internet. Poseu-vos en contacte amb el vostre proveïdor de serveis d'internet per obtenir assistència tècnica. Si aquest problema persisteix, poseu-vos en contacte amb un centre de servei tècnic Samsung o amb l'establiment on va adquirir el frigorífic.
- Per configurar els ajustaments del punt d'accés (PA), consulteu el manual d'usuari del PA (rúter).
- Els Samsung Smart Refrigerators són compatibles tant amb protocols Wi-Fi 2.4 GHz amb IEEE 802.11 b/g/n com Soft-AP. (Es recomana IEEE 802.11 n.)
- És possible que els rúters sense fils wifi no autoritzats no aconsegueixin connectar-se als Samsung Smart Refrigerators corresponents.

Compte de Samsung

Per fer servir l'aplicació haureu de registrar el vostre compte de Samsung. Si no en teniu, seguiu les instruccions de la pantalla per crear-vos un compte gratuït.

Com començar

Enceneu el dispositiu que vulgueu connectar, obriu l'aplicació SmartThings al telèfon i després seguiu les instruccions següents.

Si apareix un missatge emergent que diu que s'ha detectat un dispositiu nou, premeu **ADD NOW (AFEGIR ARA)**.

Si no apareix cap missatge emergent, premeu el botó **+** i a continuació seleccioneu el dispositiu que vulgueu connectar a la llista de dispositius disponibles.

Si el dispositiu no apareix a la llista, toqueu **Supported Devices (Dispositius compatibles)**, seleccioneu el tipus de dispositiu (Frigorífic) i seleccioneu el model específic.

Seguiu les instruccions de l'aplicació per configurar el vostre dispositiu. Un cop finalitzada la configuració, el frigorífic apareixerà com a "targeta" a la vostra pantalla de **Devices (Dispositius)**.

Aplicació de frigorífic

Control integrat

Podeu controlar i supervisar el vostre frigorífic tant a casa com fora.

- Toqueu la icona del frigorífic al panell de SmartThings o la icona de Dispositius de la part inferior del panell, i després toqueu la "targeta" del frigorífic per obrir la pàgina del frigorífic.
- Consulteu l'estat de funcionament o les notificacions relatives al vostre frigorífic i a continuació canvieu les opcions o els ajustaments si és necessari.

NOTA

És possible que algunes opcions o ajustaments del frigorífic no estiguin disponibles en remot.

Funcionament

Categoria	Element	Descripció
Supervisió i control	Temperatura de la nevera	Podeu ajustar i controlar la temperatura desitjada a la nevera.
	Refredament ràpid	Podeu activar o desactivar Refredament ràpid i consultar la configuració actual.
	Temperatura del congelador	Podeu ajustar i controlar la temperatura desitjada al congelador.
	Congelació ràpida	Podeu activar o desactivar Congelació ràpida i consultar la configuració actual.
	Màquina de gel *	Podeu activar o desactivar el màquina de gel.
	Gerra que s'omple automàticament *	Podeu activar o desactivar l'Gerra que s'omple automàticament i consultar la configuració actual.
Alarmes	Temperatura excepcionalment alta	Aquesta alarma s'activa quan la temperatura de la nevera o el congelador és excepcionalment alta.
	Porta oberta	Aquesta alarma s'activa si la porta de la nevera o del congelador estan obertes durant més de 2 minuts.
	Desbordament de l'Gerra que s'omple automàticament *	Si la funció d'Gerra que s'omple automàticament detecta un desbordament, activa aquesta alarma per indicar-ho.
	Canvi del filtre d'aigua	Aquesta alarma us recorda que cal canviar el filtre d'aigua.
AI Energy Mode *	Podeu activar o desactivar l'AI Energy Mode sota el menú Energia a l'aplicació SmartThings. Comproveu l'estat de l'AI Energy Mode a l'aplicació SmartThings. En alguns models, la icona apareix al panell principal per indicar que l'AI Energy Mode està funcionant. (només models aplicables) Activar l'AI Energy Mode redueix el consum d'energia, però també podria reduir l'eficiència del refredament. **NOTA** L'AI Energy Mode podria no funcionar conforme a la configuració de l'usuari o l'entorn operatiu.	

* Només models aplicables

Informació d'actualitzacions de seguretat

Es proporcionen actualitzacions de seguretat per reforçar la seguretat del vostre dispositiu i proegir la vostra informació personal. Per obtenir més informació sobre actualitzacions de seguretat, consulteu https://security.samsungda.com.

* Aquest lloc web només està disponible en alguns idiomes.

Bixby (Reconeixement de veu. Només models aplicables)

Què és Bixby?

- Bixby és el nom de la solució d'intel·ligència artificial de Samsung que permet el control del dispositiu per veu.

Ús de Bixby

- Per habilitar el reconeixement de veu, heu de connectar el vostre dispositiu a l'aplicació SmartThings mitjançant la xarxa.
- També ha d'acceptar els termes i condicions del servei de Bixby.
- Un cop connectat, podeu controlar algunes funcions del dispositiu fent servir Bixby al vostre telèfon intel·ligent Samsung encara que no sigui compatible amb el reconeixement de veu de forma nativa.
- Per activar Bixby, digueu "Hola, Bixby" i a continuació una ordre de veu.
- Per saber més sobre les ordres de veu, consulteu la secció "Ordres de veu".

Ordres de veu

Categoria	Ordre (exemples)
Temperatura	Digue'm la temperatura del frigorífic
	Digue'm la temperatura de la nevera
	Digue'm la temperatura del congelador
Meteorologia	Digue'm quin dia farà demà
	Quina humitat hi ha avui?
	Quin nivell de pols fina hi ha avui?
	Quan podria ploure?
Hora internacional	Quina hora és?
	Quin mes és segons el calendari lunar?
	Quina hora és a Nova York?

NOTA

Bixby sortirà del mode d'espera després d'un cert temps si no li dona cap ordre de veu. Un cop activat, el reconeixement de veu pot funcionar incorrectament o malament a causa dels sons de l'entorn, com el so del televisor.

Funcionament

⚠ **PRECAUCIÓ**

- Quan el reconeixement de veu queda afectat
  - El rendiment pot quedar afectat per la veu, la manera de parlar, la pronúncia i l'entorn de l'usuari.
  - Quan feu servir el reconeixement de veu, parleu més fort que els sons de l'entorn.
  - Per millorar el rendiment del reconeixement de veu, poseu-vos a menys de 3 metres del dispositiu i parleu amb claredat.
  - Si esteu mirant la televisió, el frigorífic podria reconèixer ordres de veu erròniament.
- El reconeixement de veu no funciona si...
  - Bixby està desactivat al menú Bixby de l'aplicació SmartThings.
  - El micròfon està desactivat a la configuració de micròfon de l'aplicació SmartThings.
- El reconeixement de veu funciona malament si...
  - Hi ha sons forts a l'entorn (televisor, música, etc.)
  - El senyal wifi és feble (la connectivitat a internet és deficient)

Panell del dispensador (només models aplicables)

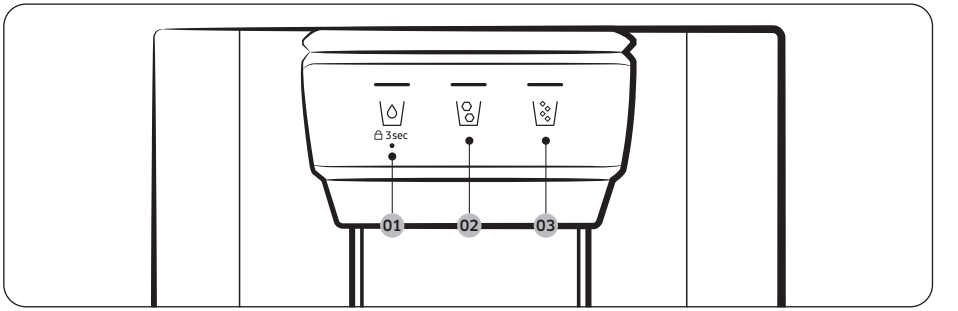

01 \◊/ 02 \◊/

03 \◊/

01 Aigua / Bloqueig (3 seg.)

\◊/	Per dispensar aigua freda, premeu \◊/. L'indicador corresponent s'encén.
3 sec (3 seg.) (Panell del dispensador / Palanca del dispensador)	Per prevenir l'ús dels botons del panell del dispensador i de la palanca del dispensador, premeu \◊/ i mantingueu-lo premut durant més de 3 segons. Si premeu el botó durant més de 3 segons un altre cop, es desactivarà el bloqueig del dispensador.

02 Glaçonets

Premeu \◊/ per dispensar glaçonets. L'indicador corresponent s'encén.

03 Gel picat

Premeu \◊/ per dispensar gel picat. L'indicador corresponent s'encén.

Funcionament

Característiques especials

El frigorífic ofereix funcions pensades per a l'usuari que poden resultar molt útils.

Porta d'obertura automàtica (només models aplicables)

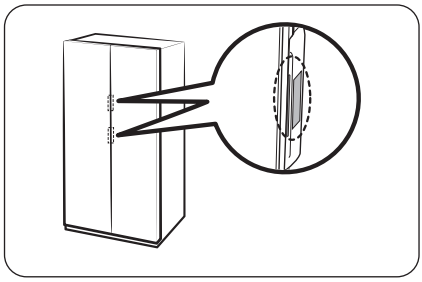

Toqueu el sensor que hi ha prop del tirador. La porta s'obrirà.

- L'ajustament per defecte és **Off (Desactivat)**.
- Per activar la funció, seguiu aquests passos.
  - Tipus general: Consulteu la secció **Com activar o desactivar la funció de Porta d'obertura automàtica (només models aplicables)**, a la pàgina **58**.
  - Tipus Family Hub: A l'aplicació Administrador de la nevera, toqueu **Settings (Ajustaments)** i a continuació activeu **Auto Open Door (Porta d'obertura automàtica)**.
  - Tipus AI Home Hub: A la pantalla d'inici, toqueu ⚙ > **Refrigerator (Frigorífic)** > **Auto open door (Porta d'obertura automàtica)** i seleccioneu **On (Activat)**.

NOTA

- Si es toquen els dos sensors alhora, s'obrirà la porta del sensor que hàgiu tocat primer, i al cap d'uns 2 segons, l'altra.
- La porta no es tanca automàticament. Tanqueu la porta manualment després d'utilitzar el frigorífic.
- L'angle (grau) a què s'obren les portes pot variar segons l'entorn d'instal·lació, per exemple segons el terra en què s'hagi instal·lat el frigorífic, el nivell, i la càrrega de menjar que hi hagi als compartiments de les portes.
  - Si les portes s'obren amb un angle massa ample o insuficient, comproveu que el frigorífic estigui ben anivellat. (Per obtenir més informació, consulteu la secció "**PAS 4 Regulació de les potes anivelladores**" de la pàgina **36**.)

⚠ **PRECAUCIÓ**

- La funció Porta d'obertura automàtica podria fallar si obriu i tanqueu la porta repetidament.
- No empenyeu la porta ni l'atureu per la força mentre s'està obrint automàticament, ja que això podria provocar que el producte no funcioni bé.
  - Aneu amb compte perquè les portes no us donin un cop mentre s'estiguin obrint automàticament.
- Si la porta es resisteix a obrir-se després d'haver-se obert uns quants cops, espereu aproximadament un minut i torneu a intentar-ho. (Podria ser difícil obrir la porta immediatament després de tancar-la a causa del canvi en la pressió de l'aire de dins del frigorífic que es produeix quan obres i tanques la porta.)
- Tocar el sensor sense voler podria fer que s'obrís la porta; assegureu-vos que està tancada.

Veu (només models aplicables)

Configuració del reconeixement de veu

A l'aplicació SmartThings, ajusteu "So" a "Veu".

Algunes ordres de veu

1	La gerra que s'omple automàticament ha detectat un desbordament
2	S'ha obert la porta del frigorífic
3	Alguna cosa ha fallat.
4	El mode s'ha canviat
5	S'ha activat la funció de refredament ràpid
6	S'ha activat la funció de congelació ràpida
7	La temperatura a l'interior del frigorífic ha augmentat
8	S'ha configurat la temperatura

NOTA

Si configureu "So" a "Desactivat", el reconeixement de veu es desactivarà.

Funcionament

Gerra (Gerra que s'omple automàticament) (només models aplicables)

Gràcies a la AutoFill Pitcher (Gerra que s'omple automàticament), sempre tindreu aigua freda i depurada disponible. Podeu posar te o fruita a l'infusor per gaudir del gust que més us agradi.

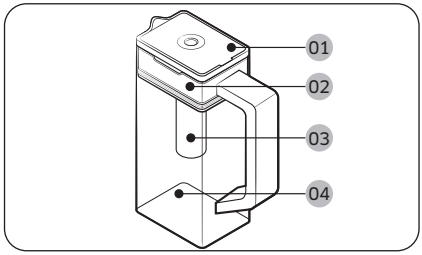

01 Tapa
02 Suport de l'infusor
03 Infusor
04 Cos de la gerra

Com omplir la gerra

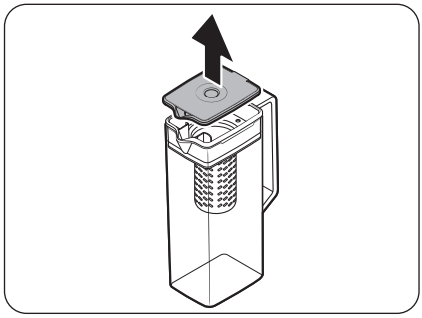

1. Agafeu una ranura de la **tapa** i estireu cap amunt per obrir la **tapa**.
2. Poseu fulles de te o fruita al gust a l'infusor.

NOTA

Si voleu mantenir l'aigua aromatitzada amb la concentració inicial, apagueu la funció AutoFill Pitcher (Gerra que s'omple automàticament).

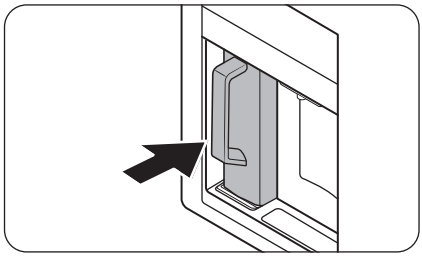

3. Activeu la funció AutoFill Pitcher (Gerra que s'omple automàticament) al panell de control. Obriu la porta del centre de begudes i col·loqueu la gerra al seu suport. Empenyeu-la cap endins com mostra la imatge.

⚠ PRECAUCIÓ

Assegureu-vos que la gerra encaixa al suport per a la gerra.

4. Tanqueu la porta. Poc després, la gerra es començarà a omplir d'aigua freda.

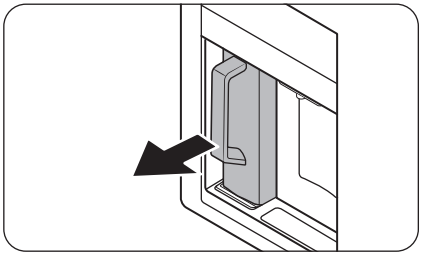

5. Per beure te, obriu la porta del centre de begudes i retireu la gerra. Estireu-la directament cap a fora.

⚠ **PRECAUCIÓ**

- Recomanem consumir l'aigua infusionada amb fruita en un termini de 24 hores. Després, l'aigua es podria fer malbé.
- Després de consumir l'aigua infusionada, s'ha de rentar la gerra. També s'ha de rentar si no s'ha fet servir durant molt de temps.

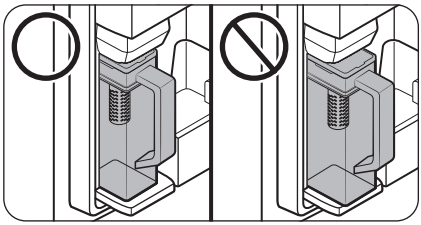

- Perquè la gerra no es trabuqui ni vessi, assegureu-vos que la gerra encaixa al suport corresponent.

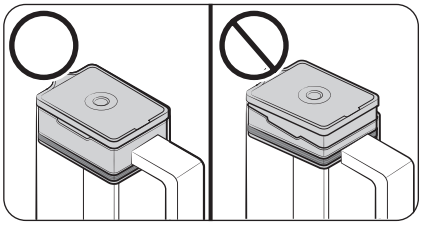

- Perquè la gerra no vessi ni tingui fuites, assegureu-vos que el suport de l'infusor estigui ben col·locat.

Funcionament

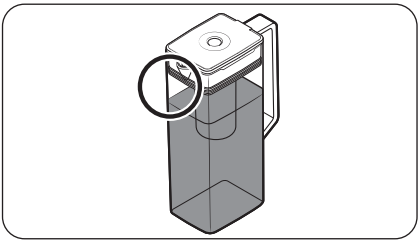

NOTA

- Si la part frontal (zona marcada a la il·lustració) de la gerra té massa humitat, la gerra podria no omplir-se del tot. Netegeu la humitat i torneu-ho a provar.
- La funció Autofill Pitcher (Gerra que s'omple automàticament) deixarà de subministrar aigua a la gerra si no s'ha omplert al cap d'un cert temps. Si això passa, comproveu que el tub d'aigua estigui ben connectat. Retireu la gerra, torneu a introduir-la i torneu-ho a intentar.
- Si la gerra no està plena del tot, comproveu si hi ha aigua al dipòsit d'aigua de l'interior de la nevera. Si és buit, ompliu-lo d'aigua. A continuació, retireu la gerra i torneu-la a introduir per subministrar-hi aigua. (només models aplicables)

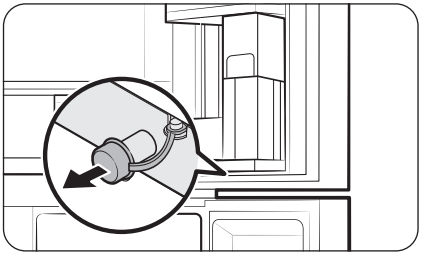

- Eixugueu la zona del voltant de la gerra d'aigua si la gerra vessa o té fuites.
- Si s'obre la tapa de goma, cau aigua.
- L'indicador AutoFill Pitcher (Gerra que s'omple automàticament) del panell de control farà pampallugues si hi ha una fuita. En cas de fuita, obriu la tapa de goma perquè l'aigua que s'hagi escapat es dreni. Si un cop drenada l'aigua l' indicador no deixa de fer pampallugues, podria haver-hi un error al sistema. Poseu-vos en contacte amb el vostre centre de servei tècnic de Samsung.

NOTA

- Després de consumir l'aigua infusionada, s'ha de rentar la gerra. També s'ha de rentar la gerra si no l'heu fet servir durant molt de temps o si l'heu deixat plena durant més de tres dies.
- Si l'infusor no es renta correctament, podria retenir el gust del te o la fruita que hi hagi fet servir. Si no utilitzareu l'infusor, separeu-lo de la gerra i guardeu-lo en un lloc segur.
- Si heu estat molt de temps sense fer servir el filtre d'aigua, llenceu les dues primeres gerres d'aigua i a continuació renteu bé la gerra abans d'utilitzar-la.

Dispensador d'aigua (només models aplicables)

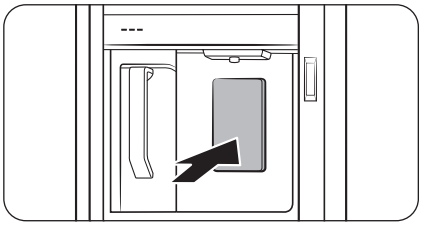

Per dispensar aigua freda, obriu el centre de begudes i premeu la palanca del dispensador.

NOTA

- El dispensador s'atura si manteniu la palanca premuda durant més d'un minut. Per dispensar més aigua, deixeu-la anar i torneu a prémer-la.
- Poseu el got just a sota del dispensador per evitar que l'aigua es vessi.
- Si no feu servir el dispensador durant 2 o 3 dies, l'aigua que dispensa podria tenir un gust o una olor estranys. Això no és cap error del sistema. Descarteu un o dos gots d'aigua.
- Si el dipòsit d'aigua de l'interior de la nevera és buit, fer servir la funció AutoFill function (Gerra que s'omple automàticament) o prémer la palanca del dispensador d'aigua provocarà que entri aire al tub de l'aigua. Si ompliu el dipòsit d'aigua mentre hi ha aire al tub, fer servir la funció AutoFill function (Gerra que s'omple automàticament) o prémer la palanca del dispensador d'aigua podria provocar que surti aigua disparada.

Aigua tèrbola

L'aigua que se subministra al frigorífic passa per un filtre alcalí. Durant el procés de filtratge, la pressió de l'aigua augmenta i l'aigua se satura amb oxigen i nitrogen. Això provoca que sembli tèrbola en el moment que es dispensa, però és un fenomen normal, i l'aigua s'aclarirà al cap de pocs segons.

Funcionament

Dispensador d'aigua/gel (només models aplicables)

El dispensador pot subministrar aigua amb o sense gel.

El dispensador d'aigua ofereix 3 opcions: aigua freda, glaçonets i gel picat. Per dispensar aigua freda, premeu \ / al panell del dispensador. Poseu un got sota del dispensador i premeu la palanca.

Per dispensar aigua amb gel:

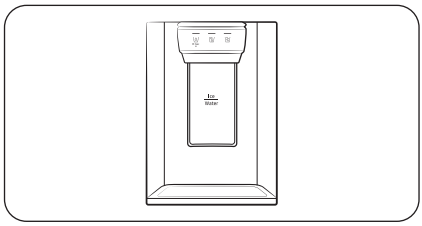

1. Amb la màquina de gel activada, premeu \ / o \ / per seleccionar el tipus de gel.
2. Poseu un got sota del dispensador i premeu la **palanca del dispensador** amb el got. El dispensador subministrarà gel.
3. Premeu \ / per seleccionar aigua.
4. Premeu la **palanca del dispensador** amb el got. El dispensador subministrarà aigua.

NOTA

- El dispensador s'atura si manteniu la palanca premuda durant aproximadament 1 minut. Per dispensar més aigua, deixeu-la anar i torneu a prémer-la.
- Poseu el got just a sota del dispensador per evitar que l'aigua es vessi.
- Si no feu servir el dispensador durant 2 o 3 dies, l'aigua que dispensa podria tenir un gust o una olor estranys. Això no és cap error del sistema. Descarteu un o dos gots d'aigua.

Màquina de gel (només models aplicables)

El frigorífic té una màquina de gel incorporada que dispensa gel automàticament perquè pugueu gaudir d'aigua filtrada amb glaçonets o gel picat.

Fabricació de gel

Després d'instal·lar i endollar el frigorífic, seguiu aquestes instruccions per assegurar-vos que es fabriqui correctament gel i que el dipòsit de gel es mantingui ple:

1. Deixeu que el frigorífic funcioni durant almenys 24 hores per garantir un rendiment òptim.
2. Dispenseu els primers 4-6 glaçonets en un got.
3. Espereu 8 hores més i dispenseu 4-6 glaçonets més.
4. Després, espereu 16 hores més i dispenseu el primer got ple de gel.

NOTA

- Si consumiu tot el gel alhora, heu d'esperar 8 hores abans de servir els primers 4-6 glaçonets. Així us assegureu que el dipòsit de gel s'ompli adequadament.
- Els glaçonets generats de pressa poden tenir un aspecte blanquinós, això és normal.

⚠ PRECAUCIÓ

Dispenseu la quantitat de gel adequada per a la mida del got.

- Si en dispenseu massa, podria caure a terra i provocar lesions personals.
- El gel es podria acumular i bloquejar el conducte.

Per omplir el dipòsit d'aigua (només models aplicables)

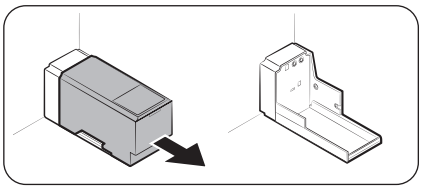

Abans d'utilitzar el dipòsit d'aigua per primera vegada, netegeu-ne l'interior i eixugueu-lo bé.

1. Subjecteu les dues nanses de la part davantera del dipòsit i feu-li lliscar cap enfora tal com mostra la imatge.

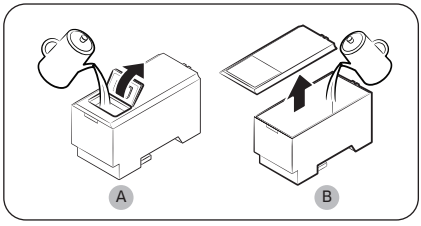

2. Obriu la **tapa frontal (A)** de la coberta o bé la **coberta sencera (B)** i ompliu el dipòsit amb un màxim de 5 litres d'aigua.

⚠ PRECAUCIÓ

- No supereu la línia del límit màxim. L'aigua sobreeixiria.
- Ompliu-lo només amb aigua potable.

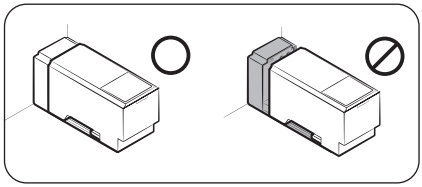

3. Torneu a col·locar el dipòsit d'aigua fent-lo encaixar al mecanisme dispensador. Assegureu-vos que la part davantera (amb la tapa frontal) quedi cap endavant.

⚠ **PRECAUCIÓ**

- Assegureu-vos que el dipòsit d'aigua encaixa al prestatge; si no, podria no funcionar correctament.
- No feu servir el frigorífic sense introduir el dipòsit d'aigua. Es podria reduir la capacitat de refredament.
- Ompliu el dipòsit només amb aigua potable, com ara aigua mineral o depurada. No feu servir cap altre líquid.
- Aneu amb compte quan desplaceu un dipòsit ple. Si el deixeu caure, podria causar lesions físiques.
- No intenteu desmuntar la bomba interna. Si la bomba interna sofreix danys o es desconnecta del dipòsit d'aigua, el dispensador no funciona.

Abans d'utilitzar la màquina de gel per primera vegada

- Pitgeu la palanca del dispensador durant 10 segons per expulsar l'aire dels tubs del sistema de subministrament d'aigua.
- Llenceu els primers sis gots d'aigua per eliminar impureses del sistema de subministrament d'aigua.

Fabricació de gel (només models aplicables)

El frigorífic té una màquina de gel incorporada que dispensa gel automàticament perquè pugueu gaudir d'aigua filtrada amb glaçonets o gel picat, com us estimeu més.

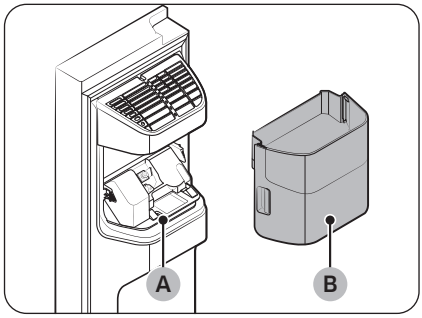

Si no surt gel, confirmeu que la màquina de gel en fabriqui correctament.

Revisió de la màquina de gel

1. Agafeu amb cura el **dipòsit de la màquina de gel (B)** amb totes dues mans i traieu-lo del **conducte de gel (A)**.
2. Comproveu si el dipòsit de la màquina de gel conté el gel que hauria de tenir.

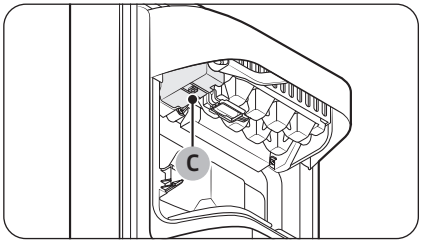

3. Premeu el botó (C) que hi ha a la part de sota de la màquina de gel. En prémer de el botó sentireu un senyal acústic (una campaneta),
4. i si la màquina de gel funciona correctament, en sentireu un altre.

NOTA

Si el símptoma continua, poseu-vos en contacte amb l'instal·lador de la canonada d'aigua o amb un centre tècnic de Samsung local.

⚠ PRECAUCIÓ

- No premeu el botó repetidament quan la safata estigui plena de gel o aigua. L'aigua podria sobreeixir, o el gel es podria encallar.
- Quan el frigorífic recupera el subministrament després d'una apagada, el dipòsit de gel podria contenir una barreja de glaçonets desfets i enganxats que podria provocar un error del sistema. Per evitar-ho, assegureu-vos de buidar el dipòsit de la màquina de gel abans de fer servir el frigorífic.
- Per evitar que caigui el dipòsit de la màquina de gel, feu servir les dues mans per traure'l o tornar-lo a introduir.
- No deixeu que els nens es pengin del dispensador de gel ni que juguin amb el dipòsit de gel. Es podrien fer mal.
- No fiqueu els dits ni altres objectes dins de l'orifici del dispensador o el conducte de la màquina de gel. Podria provocar lesions físiques o danys materials.

NOTA

- Quan la màquina de gel està activada, el frigorífic continuarà fabricant gel encara que retireu el dipòsit de gel.
- Assegureu-vos de desactivar la màquina de gel si no la fareu servir.
- Retirar el dipòsit de la màquina de gel no afecta el rendiment tèrmic ni mecànic del frigorífic.
- El volum de congelador declarat s'ha mesurat amb la guia del congelador i el prestatge inferior després de retirar la màquina de gel i els calaixos de dalt i de baix.

Funcionament

Com aconseguir més espai d'emmagatzemament (només models aplicables)

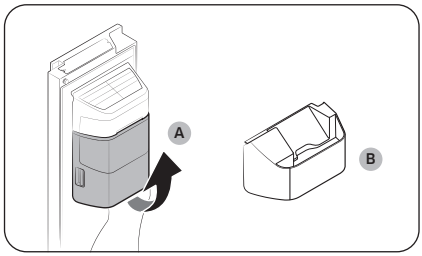

Si no feu servir la màquina de gel i necessiteu més espai d'emmagatzematge, traieu el **dipòsit de la màquina de gel (A)** i a continuació introduïu la **guia del congelador (Opcional) (B)** al seu lloc.

⚠ PRECAUCIÓ

Si heu tret el dipòsit de la màquina de gel, heu d'apagar-la.

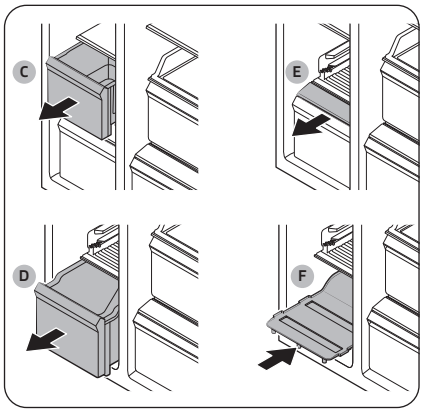

Per obtenir més espai, retireu el **calaix de dalt (C)**, el **calaix de baix (D)** i la **tapa del calaix de baix (E)**. A continuació, introduïu-hi el **prestatge inferior (F)**.

NOTA

- Retirar els calaixos no afecta la temperatura ni l'ús del congelador.
- El volum de congelador declarat es mesura amb el prestatge inferior, després de treure el calaix de dalt, el calaix de baix, i la tapa del calaix de baix.

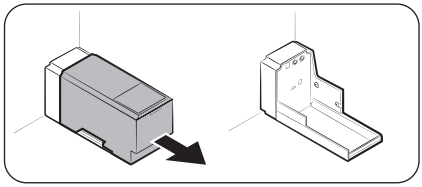

Per obtenir més espai, retireu el dipòsit d'aigua i feu servir l'espai per emmagatzemar més productes.

Dipòsit de la màquina de gel

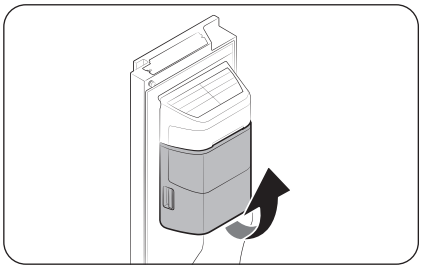

Si esteu molt de temps sense dispensar gel, el gel podria acumular-se al dipòsit. En aquest cas, traieu el dipòsit i buideu-lo.

1. Per retirar el dipòsit de la màquina de gel, aixequeu-lo amb suavitat i estireu-lo agafant les nans amb les dues mans.
2. Traieu el dipòsit i buideu-lo.

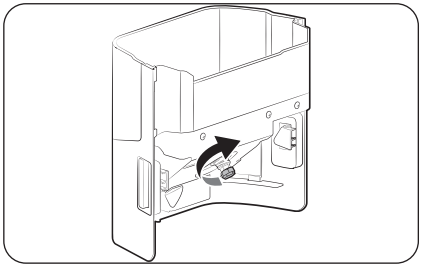

3. A continuació, gireu l'engranatge de subjecció de la part del darrere del dipòsit 90° i torneu a posar-lo al seu lloc. Assegureu-vos que el dipòsit estigui ben col·locat (se sentirà un clic).

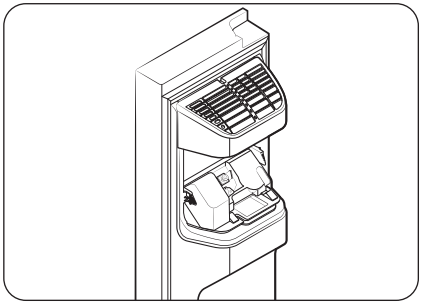

⚠ PRECAUCIÓ

- No apliqueu una força excessiva a la tapa del dipòsit. La tapa es podria trencar.
- No tanqueu la porta amb força. Es podria vessar aigua sobre la màquina de gel.
- Per prevenir lesions, assegureu-vos de recollir o eixugar el gel o l'aigua que caiguin a terra.
- Per evitar accidents i lesions, no permeteu que els nens juguin amb el dispensador d'aigua ni amb la màquina de gel.
- No fiqueu la mà ni cap altre objecte al conducte del gel. Podria provocar lesions físiques o danys al producte.

NOTA

- Els sons que emet la màquina de gel mentre fabrica gel són normals.
- Mentre la porta està oberta, ni la màquina de gel ni el dispensador d'aigua funcionen.

Funcionament

Pressió de l'aigua

Si voleu comprovar quanta aigua flueix cap a la safata de glaçonets, seguiu aquests passos.

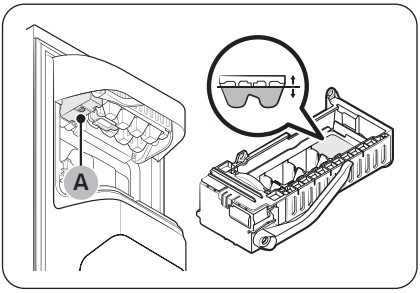

1. Retireu el dipòsit de gel.
2. Premeu el botó (A) que hi ha a la part de sota de la màquina de gel. Normalment, la safata s'omple d'aigua en pocs minuts.
3. Si el nivell d'aigua és més baix del que s'esperava, comproveu la pressió de l'aigua al subministrament d'aigua procedent de la font d'aigua. Això no és cap error del sistema.

⚠ **PRECAUCIÓ**

- No premeu repetidament el botó de la part de sota de la màquina de gel si la safata és plena d'aigua. L'aigua podria sobreeixir, o el gel es podria encallar.
- Assegureu-vos que el dipòsit de la màquina de gel estigui ben col·locat. Si no, la màquina de gel no funcionarà.
- Si hi ha una apagada, retireu la safata de glaçonets. Podria sobreeixir aigua.

Màquina de gel automàtica (només models aplicables)

El frigorífic té una màquina de gel incorporada que dispensa gel automàticament.

- El disseny general o els accessoris poden variar segons el model.
- La pala de gel se subministra amb el frigorífic.

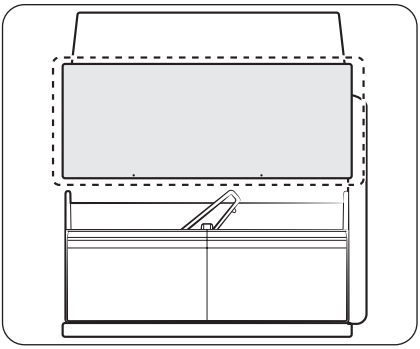

- Aquest producte té dos tipus de màquines de gel.
- Simplement, traieu la safata del dipòsit de gel per fer servir gel, i torneu a introduir-la després d'haver-la utilitzat.

⚠ **ADVERTÈNCIA**

Perill d'asfíxia: El gel pot provocar asfíxia als nens petits.

Fabricació de gel

Després d'instal·lar i endollar el frigorífic, seguiu aquestes instruccions per assegurar-vos que es fabriqui correctament gel i que el dipòsit de gel es mantingui ple.

Abans d'utilitzar la màquina de gel per primera vegada

- Deixeu que la màquina de gel fabriqui gel durant 1 o 2 dies.
- Llenceu els primers 1 o 2 contenidors de gel per eliminar impureses del sistema de subministrament d'aigua.

Diagnòstic

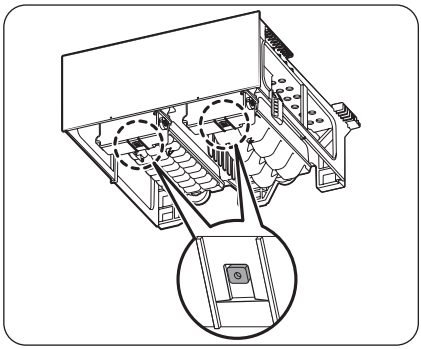

- El disseny general o els accessoris poden variar segons el model.
- Si no surt gel, en primer lloc comproveu l'estat de la màquina de gel fent servir el botó **Prova** que hi ha a la part de baix de la màquina de gel.
- Premeu el botó **Prova** que hi ha a la part posterior de la màquina de gel. En prémer el botó sentireu un senyal acústic (una campaneta), i si la màquina de gel funciona correctament, després en sentireu un altre.

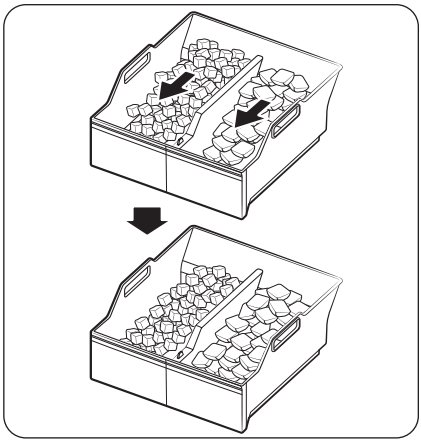

- És normal que el gel s'acumuli en un costat de la safata. Reorganitzeu el gel de manera uniforme perquè n'hi càpiga més.

Funcionament

Fabricació de gel (només models aplicables)

Màquina de gel giratòria

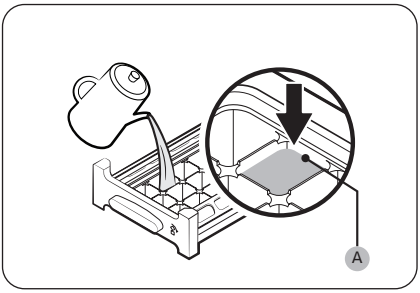

1. Obriu la porta del congelador i obriu la safata de glaçonets.
2. Ompliu la safata amb aigua fins al nivell màxim (A) marcat a l'interior de la part del darrere de la safata.
3. Torneu a col·locar la safata al seu lloc.

NOTA

El temps que es trigui a fabricar gel depèn de la temperatura configurada.

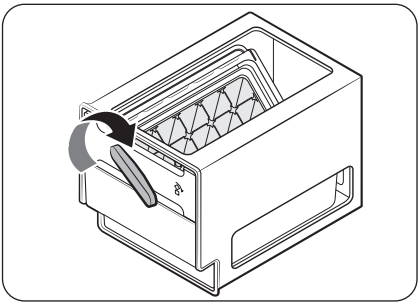

NOTA

- Assegureu-vos que el compartiment de recollida de glaçonets sigui al seu lloc, sota la safata de glaçonets.
- Per dispensar glaçonets, gireu el tirador del compartiment cap a la dreta per buidar-hi la meitat dels glaçonets. A continuació, gireu-lo cap a l'esquerra per buidar l'altra meitat.
- Per treure el compartiment, gireu lleument i estireu cap endavant.

Manteniment

Manipulació i cura

Prestatges (nevera/congelador) / Prestatge per a vins (només models aplicables)

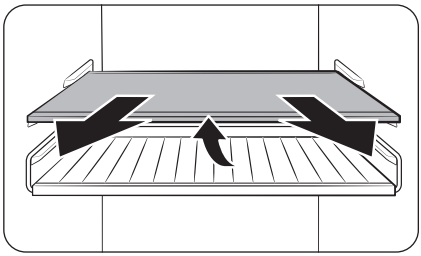

1. Traieu una mica el prestatge (o el prestatge per a vins). Després, estireu mentre aixequeu la part del darrere.

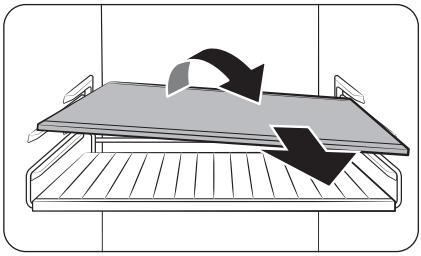

2. Feu girar el prestatge (o prestatge per a vins) diagonalment per retirar-lo.

⚠ **PRECAUCIÓ**

- El prestatge s'ha d'introduir correctament. No els poseu cap per avall.
- Els contenidors de vidre podrien ratllar la superfície dels prestatges de vidre.
- No col·loqueu un prestatge en la posició del prestatge per a vins. Podria provocar danys al frigorífic. (només models aplicables)

Compartiments de les portes

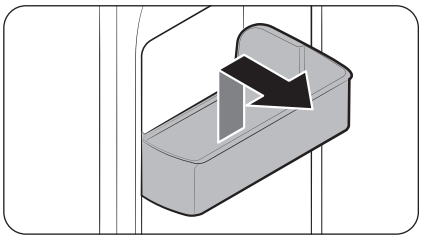

Per treure un compartiment de la porta, agafeu-lo pel davant i aixequeu-lo amb suavitat.

Manteniment

Calaixos

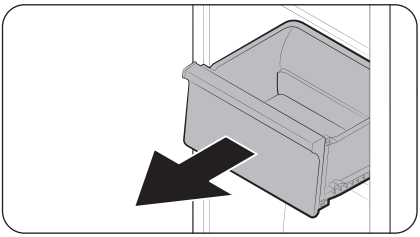

Aixequeu el frontal del calaix amb compte i estireu-lo cap a fora.

Calaix per verdura/aliments secs i carn

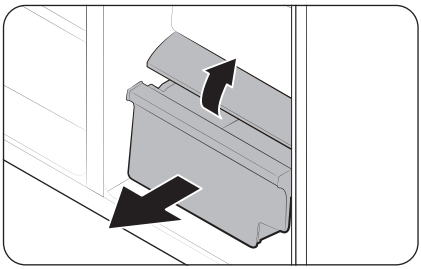

Per retirar el calaix de la verdura del frigorífic o el calaix dels aliments secs del congelador:

1. En primer lloc, si cal retireu els calaixos multiús propers.

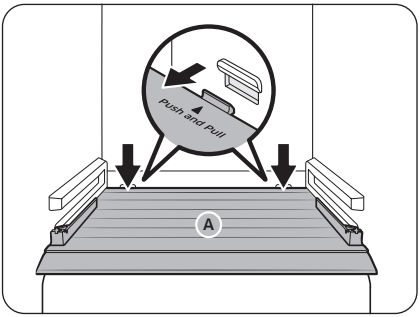

2. Si el vostre frigorífic té una **coberta (A)** per al calaix de la verdura/aliments secs, traieu-lo seguint aquests passos:
   a. Estireu el calaix fins a treure'n la meitat.
   b. Estireu la coberta mentre premeu els costats pel darrere (com indica la imatge).
3. Traieu el calaix per verdura/aliments secs amb cura.

Dipòsit de la màquina de gel (només models aplicables)

Per retirar el dipòsit de la màquina de gel, consulteu la secció del dipòsit de la màquina de gel a la pàgina 81.

On guardar la pala (només models aplicables)

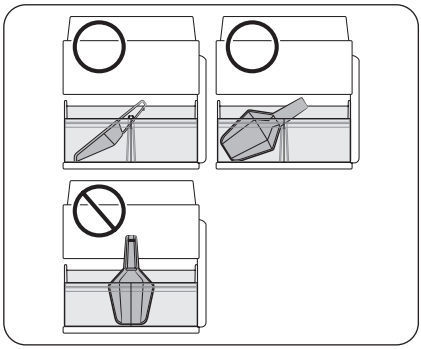

Guardeu la pala a la part del davant del dipòsit de gel. Col·loqueu-la tal com mostra la imatge, assegurant-vos que no interfereixi amb el dispensador de gel quan s'introdueix la safata del dipòsit de gel.

NOTA

Si la safata del dipòsit de gel no està introduïda fins al fons, podria caure gel per darrere (i per fora) del dipòsit de gel, o la màquina de gel podria deixar de fabricar gel.

Gerra que s'omple automàticament (només models aplicables)

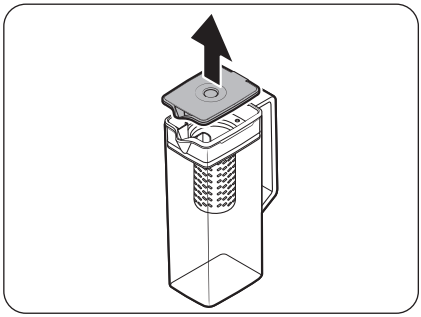

1. Agafeu una ranura de la **tapa** i estireu cap amunt per treure-la.

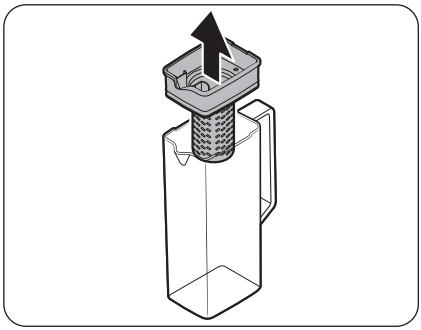

2. Agafeu els dos laterals del **suport de l'infusor** i aixequeu-lo per treure'l.

Manteniment

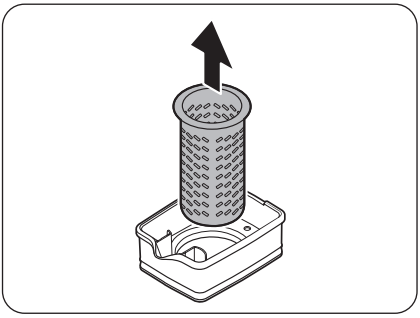

3. Feu girar lleument l'infusor i estireu-lo per treure'l de la boca segellada.
4. Renteu l'infusor amb agents neutres i aigua potable. Esbandiu-lo i eixugueu-lo bé.
5. Torneu a muntar la gerra que s'omple automàticament seguint els mateixos passos en l'ordre invers.

⚠ **PRECAUCIÓ**

La gerra i la tapa no poden anar al microones, i es poden fondre o deformar si queden exposades a la calor (fins i tot l'aigua calenta). Renteu-les a mà amb aigua freda o calenta segons necessitat. (La temperatura de l'aigua no pot superar els 70 °C.)

Neteja

Interior i exterior

⚠ ADVERTÈNCIA

- No feu servir benzè, desodorant, vinagre, lleixiu líquid, sosa càustica, cítrics, mescles de sal o detergent per al cotxe/la casa com ara Clorox™ per netejar-ho. Podrien fer malbé la superfície de l'aparell i provocar un incendi.
- No ruixeu aigua al frigorífic; podria provocar descàrregues elèctriques.
- No fiqueu els dits ni altres objectes dins de l'orifici del dispensador.

Feu servir un drap sec regularment per retirar qualsevol substància aliena com pols o aigua dels pius de l'endoll i dels punts de contacte.

1. Desendolleu el cable d'alimentació.
2. Feu servir un drap humit, suau i sense borra, o paper de cuina per netejar l'interior i l'exterior del frigorífic.
3. Quan acabeu, eixugueu-lo amb un drap sec o paper de cuina.
4. Endolleu el cable d'alimentació.

Dispensador de gel/aigua (només models aplicables)

NOTA

Per motius d'higiene, renteu amb freqüència la zona del dispensador.

⚠ PRECAUCIÓ

Si seleccioneu gel picat, es podrien acumular alguns fragments al conducte del gel. Per impedir-ho, retireu el gel que quedi al conducte fent servir un drap suau i net.

Broc del dispensador (només models aplicables)

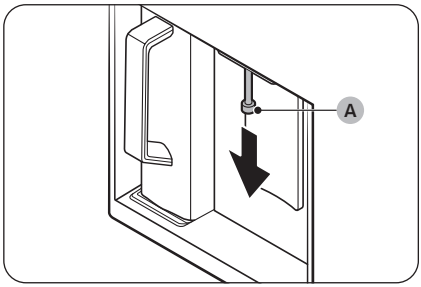

1. Subjecteu l'extrem del broc del dispensador (A).
2. Mentre feu girar el broc del dispensador (A) cap a l'esquerra, estireu-la cap avall per retirar-la del dispensador.

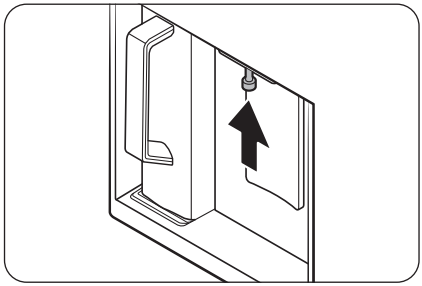

3. Netegeu bé el broc i torneu-lo a muntar.

⚠ **PRECAUCIÓ**

- Introduïu el broc del tot, fins que torni a la seva posició original.
- No feu servir esponges aspres per netejar el broc del dispensador.

Tancaments de goma

Si els tancaments de goma d'una porta s'embruten, la porta podria no tancar bé i això podria perjudicar el rendiment i l'eficiència del frigorífic. Feu servir un detergent suau i un drap humit per rentar els tancaments de goma, i després eixugueu-los amb un diari.

Panell posterior

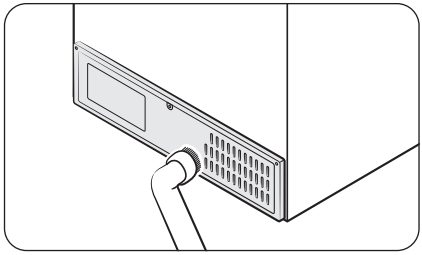

Perquè no s'acumuli pols als cables i les peces a la vista del panell posterior, aspireu-lo un o dos cops l'any.

⚠ **PRECAUCIÓ**

No retireu la **coberta del panell** posterior. Podrien produir-se descàrregues elèctriques.

Filtre de malla (només models aplicables)

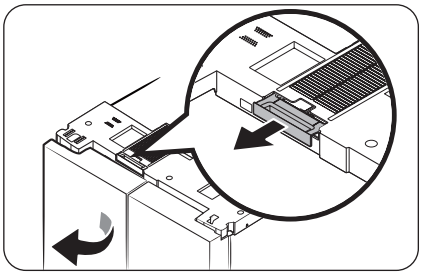

- Obriu la porta esquerra del frigorífic i retireu el filtre de malla situat a la part superior del frigorífic.
  - Després de treure'n la pols, renteu el filtre amb cura fent servir aigua tèbia i un detergent neutre.

NOTA

- Quan es treu el filtre, podria caure pols.
- El filtre de malla podria patir danys si el fregueu amb un raspall o el renteu amb aigua calenta.
- Si el filtre desprèn una olor forta o està molt brut, deixeu-lo en remull en aigua tèbia barrejada amb un detergent neutre durant uns 30 minuts abans d'esbandir-lo.

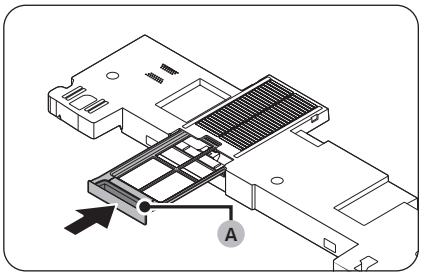

- Després d'eixugar-lo del tot, torneu a col·locar el filtre al seu lloc amb el tirador del filtre (A) cap a fora.
  - Per eixugar el filtre, eviteu la llum directa del sol, deixeu que s'eixugui a l'ombra.

Manteniment

Recanvi

Bombetes

L'usuari no ha de canviar les bombetes. Per canviar les bombetes del frigorífic poseu-vos en contacte amb un central de servei tècnic de Samsung.

Llum

Aquest producte conté una font de llum amb una etiqueta d'eficiència energètica <G>.

L'usuari no pot reparar els llums ni els auxiliars elèctrics. Per canviar les bombetes o els auxiliars elèctrics del producte, poseu-vos en contacte amb un centre de servei tècnic de Samsung.

Per obtenir instruccions detallades sobre com canviar les bombetes o els auxiliars elèctrics del vostre producte, visiteu el lloc web de Samsung (http://www.samsung.com), accediu a Support (Suport) > Support home (Pàgina d'inici de suport), i a continuació introduïu el nom del model.

Per obtenir instruccions detallades sobre com desmuntar llums o auxiliars elèctrics, seguiu les instruccions de recanvi indicades més amunt.

Solució de problemes

Abans de trucar al servei tècnic, reviseu els punts següents. Les visites de servei relatives a situacions normals (en què no hi ha cap defecte) es cobraran a l'usuari.

General

Temperatura

Símptoma	Possibles causes	Solució
La nevera/el congelador no funciona. La temperatura de la nevera/el congelador és alta.	• El cable d'alimentació no està ben endollat.	• Endolleu correctament el cable d'alimentació.
	• El control de temperatura no està ben configurat.	• Configureu una temperatura més baixa.
	• El frigorífic està instal·lat prop d'una font de calor o li toca la llum del sol.	• Mantingueu el frigorífic allunyat de la llum directa del sol i de les fonts de calor.
	• No hi ha prou espai entre els frigorífic i les portes o armaris propers.	• Recomanem que l'espai entre el frigorífic i les parets (o armaris) properes sigui superior a 50 mm.
	• El frigorífic està massa ple. El menjar bloqueja les sortides de ventilació.	• No ompliu massa el frigorífic. No permeteu que el menjar bloquegi les sortides de ventilació.
La nevera/el congelador refreda massa.	• El control de temperatura no està ben configurat.	• Configureu una temperatura més alta.
La paret interior està calenta.	• El frigorífic té canonades resistents a la calor a la paret interior.	• El frigorífic té canonades resistents a la calor a les cantonades frontals per impedir que es formi condensació. Si la temperatura ambient puja, és possible que aquest sistema no funcioni correctament. Això no és cap error del sistema. 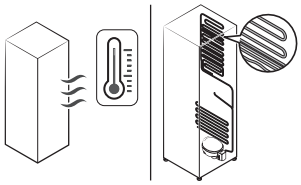

Solució de problemes

Símptoma	Possibles causes	Solució
La il·luminació, el panell de control, la màquina de gel i el dispensador no funcionen alhora.	• El control de Mode no està ben configurat.	**1.** Toqueu ◯ i 〉 i mantingueu-los premuts simultàniament durant 6 segons. **2.** Quan la pantalla faci pampallugues, premeu 〉. **3.** Seleccioneu el botó següent. • Si després de seguir aquests passos el problema continua, poseu-vos en contacte amb el vostre centre de servei tècnic de Samsung Electronics.

Olor

Símptoma	Possibles causes	Solució
El frigorífic desprèn olors.	• Menjar fet malbé.	• Netegeu el frigorífic i traieu el menjar que s'hagi fet malbé.
	• Menjar que fa olor forta.	• Assegureu-vos que els aliments que fan més olor estiguin tancats hermèticament.

Gel

Símptoma	Possibles causes	Solució
Hi ha gel al voltant de les ventilacions.	• El menjar bloqueja les sortides de ventilació.	• Assegureu-vos que no hi hagi menjar bloquejant les sortides de ventilació.
Gel a les parets interiors.	• La porta no està ben tancada.	• Assegureu-vos que el menjar no bloquegi la porta. Netegeu la junta de la porta.

Condensació

Símptoma	Possibles causes	Solució
Es forma condensació a les parets interiors.	• Si la porta es deixa oberta, entra humitat al frigorífic.	• Retireu la humitat i no deixeu la porta oberta durant llargs períodes de temps.
	• Aliments amb un alt contingut d'humitat.	• Assegureu-vos que els aliments estiguin envasats hermèticament.

Aigua/gel (només models amb dispensador)

Símptoma	Possibles causes	Solució
Surt menys aigua que de costum.	• La pressió de l'aigua és massa baixa.	• Assegureu que la pressió de l'aigua sigui entre 30 i 125 psi.
La màquina de gel fa un brunzit.	• La màquina de gel està activada, però el subministrament d'aigua al frigorífic no està connectat.	• Apagueu la màquina de gel.
La màquina de gel no fa gel.	• La màquina de gel s'acaba d'instal·lar.	• Heu d'esperar 24 hores perquè el frigorífic fabriqui gel.
	• La temperatura del congelador és massa alta.	• Configureu la temperatura del congelador per sota de -18 °C, o -20 °C si fa calor.
	• El Lock (Bloqueig) del panell dispensador està activat.	• Premeu \⌀/ i mantingueu-lo premut durant 3 segons per desactivar el Lock (Bloqueig) del panell dispensador.
	• La màquina de gel està apagada.	• Engegueu la màquina de gel.
	• La safata del dipòsit de gel no està col·locada fins al fons.	• Premeu la safata del dipòsit de gel per introduir-la del tot.
No es dispensa gel.	• El gel es pot embussar si no es fa servir el dispensador de gel durant molt de temps (aproximadament 3 setmanes).	• Si no fareu servir el frigorífic durant una temporada llarga, buideu la safata del dipòsit de gel i apagueu la màquina de gel.
	• La safata del dipòsit de gel no està ben col·locada.	• Assegureu-vos que el dipòsit safata de gel estigui ben col·locat.
	• La canonada d'aigua no està ben connectada, o no hi ha subministrament d'aigua.	• Comproveu l'estat de la instal·lació d'aigua. 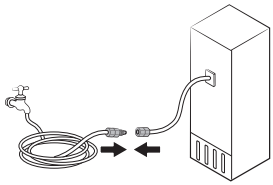

Solució de problemes

Símptoma	Possibles causes	Solució
No es dispensa aigua.	• La canonada d'aigua no està ben connectada, o no hi ha subministrament d'aigua.	• Comproveu l'estat de la instal·lació d'aigua. 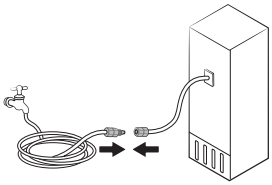
	• El Lock (Bloqueig) del panell dispensador està activat.	• Premeu \ / i mantingueu-lo premut durant 3 segons per desactivar el Lock (Bloqueig) del panell dispensador.
	• S'ha instal·lat un filtre d'aigua d'una altra marca.	• Utilitzeu únicament filtres subministrats o homologats per Samsung. • Els filtres no homologats podrien tenir fuites i fer malbé el frigorífic.
Si veieu la icona .	Tipus general • indica que és al panell principal. Tipus Family Hub, AI Home Hub • L'indicador es posa vermell.	Tipus general • Canvieu el filtre d'aigua. Després de canviar-lo, premeu Filter Reset (Restablir filtre). Tipus Family Hub • Canvieu el filtre d'aigua. Després de canviar-lo, reinicieu-lo a Fridge Manager (Administrador de la nevera) > Fridge Settings (Ajustaments de la nevera) > Water Filter (Filtre d'aigua). Tipus AI Home Hub • Canvieu el filtre d'aigua. Després de canviar-lo, reinicieu el filtre a Product Care (Cura del producte) > Water Filter (Filtre d'aigua).

Porta d'obertura automàtica (només models aplicables)

Símptoma		Possibles causes	Solució
Les portes de la nevera no s'obren prou.	Totes dues portes 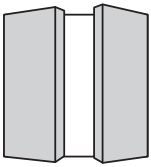	• Les cantonades del darrere del frigorífic estan baixes.	• Aixequeu les cantonades del darrere del frigorífic per anivellar-lo. * 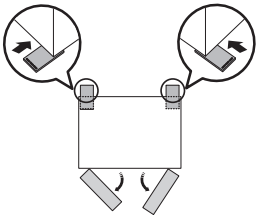
	Porta esquerra 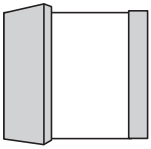	• La cantonada dreta del darrere del frigorífic està baixa.	• Aixequeu la cantonada dreta del darrere del frigorífic per anivellar-lo. * 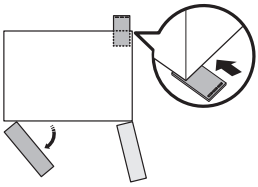
	Porta dreta 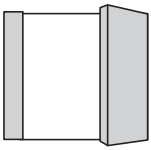	• La cantonada esquerra del darrere del frigorífic està baixa.	• Aixequeu la cantonada esquerra del darrere del frigorífic per anivellar-lo. * 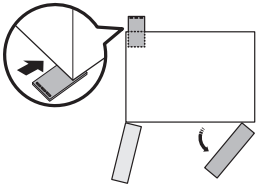

Solució de problemes

Símptoma	Possibles causes	Solució
Les portes de la nevera s'obren massa. 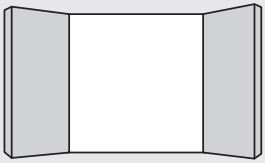	• Les cantonades del davant del frigorífic estan baixes.	• Aixequeu les cantonades del davant del frigorífic per anivellar-lo. * 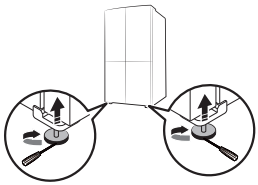

* Per obtenir més informació sobre com anivellar el frigorífic, consulteu la secció "**PAS 4 Regulació de les potes anivelladores**" de la pàgina **36**.)

Sentiu sorolls anòmals procedents del frigorífic?

Abans de trucar al servei tècnic, reviseu els punts següents. Qualsevol visita de servei relacionada amb sons normals es cobrarà a l'usuari.

Aquests sons són normals.

- Quan comença o acaba una operació, el frigorífic pot fer sons semblants a un motor de cotxe que arrenca. A mesura que el funcionament s'estabilitza, els sons es redueixen.

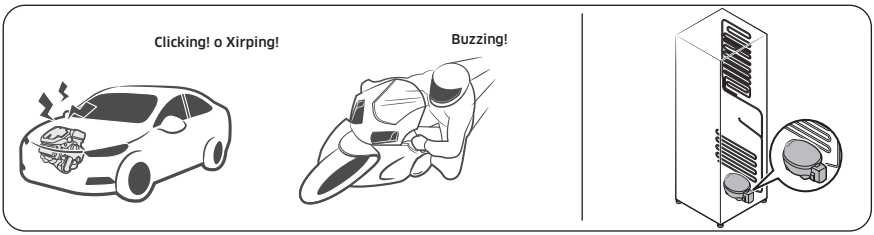

- Mentre el ventilador està en marxa, es poden produir aquests sons. Quan el frigorífic assoleix la temperatura establerta, el ventilador deixa de fer soroll.

- Durant un cicle de descongelació, podria degotar aigua sobre el calefactor i causar una mena de xiulet.

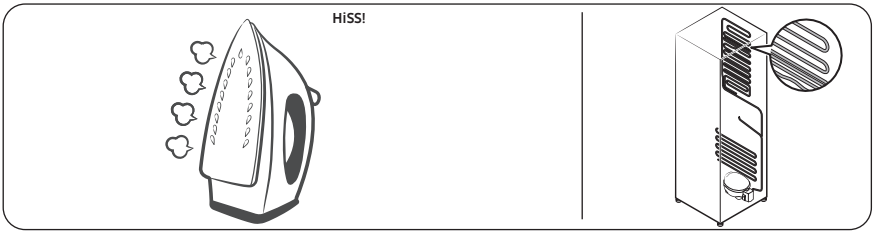

Solució de problemes

- Quan el frigorífic refreda o congela, el gas refrigerant es desplaça per canonades hermètiques, cosa que provoca bombollejos.

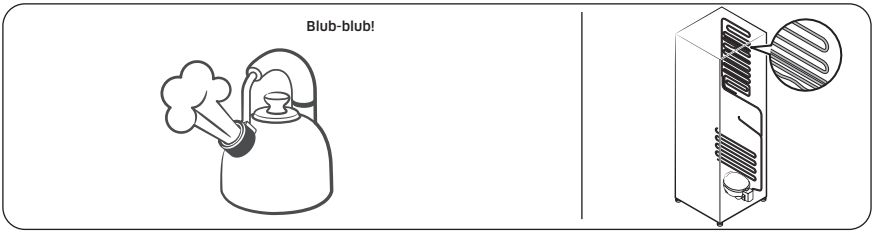

- Quan la temperatura del frigorífic augmenta o es redueix, les peces de plàstic es contrauen i s'expandeixen, provocant un so com de cops. Aquests sorolls es produeixen durant el cicle de descongelació, o quan funcionen peces electròniques.

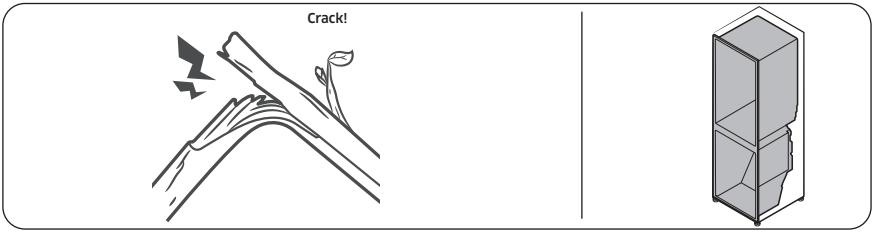

- Per als models amb màquina de gel: Quan la vàlvula d'aigua s'obre per omplir la màquina de gel es podria sentir un brunzit.
- A causa de l'equalització de la pressió quan s'obre i es tanca la porta del frigorífic, es poden sentir xiulets.

SmartThings (només models aplicables)

Símptoma	Acció
No he trobat "SmartThings" al mercat d'aplicacions.	• La versió de software compatible de l'aplicació SmartThings està subjecta a canvis segons la política de compatibilitat del sistema operatiu que proporciona el fabricant. A més, pel que fa a l'aplicació SmartThings o a les funcions que l'aplicació admet, la nova política d'actualització de l'aplicació en la versió existent del sistema operatiu es pot suspendre per motius d'ús o seguretat.
L'aplicació SmartThings no funciona.	• L'aplicació SmartThings només està disponible per als models compatibles. • L'antiga aplicació Samsung Smart Refrigerator no pot connectar amb els models Samsung Smart Home.
L'aplicació SmartThings està instal·lada però no està connectada al meu frigorífic.	• Per fer servir l'aplicació haureu d'iniciar sessió al vostre compte de Samsung. • Assegureu-vos que el rúter funciona correctament. • Si la icona de wifi de la pantalla del frigorífic està apagada, vol dir que encara no s'ha establert cap connexió de xarxa. En tal cas, feu servir l'aplicació SmartThings per connectar i registrar el vostre frigorífic al punt d'accés (PA) de casa vostra.
No s'ha pogut iniciar sessió a l'aplicació.	• Per fer servir l'aplicació haureu d'iniciar sessió al vostre compte de Samsung. • Si no en teniu, seguiu les instruccions de la pantalla per crear-vos-en un.
Quan intento registrar el meu frigorífic apareix un missatge d'error.	• Easy Connection podria fallar a causa de la distància fins al vostre punt d'accés (PA) o d'interferències elèctriques de l'entorn. Espereu un moment i torneu-ho a intentar.
L'aplicació SmartThings s'ha connectat correctament al frigorífic però no funciona.	• Sortiu de l'aplicació SmartThings i torneu-la a iniciar, o desconnecteu el rúter i torneu-lo a connectar. • Apagueu el frigorífic i torneu-lo a engegar al cap d'1 minut.
La icona de wifi fa pampallugues. ( ) (només models aplicables)	• Connecteu el frigorífic amb l'aplicació SmartThings abans d'utilitzar-lo. Un cop establerta la connexió, l'indicador deixarà de fer pampallugues. - Si no aconseguiu establir la connexió o no voleu fer servir l'aplicació, premeu el botó > i mantingueu-lo premut durant 10 segons. L'indicador deixa de fer pampallugues i a la pantalla de temperatura apareix "O FF" (Desactivat).

Open Source Announcement

Open Source Announcement

(For Wi-Fi models only)

The software included in this product contains open source software.

The following URL http://opensource.samsung.com/opensource/SMART_TP1_0/seq/0 leads to open source license information as related to this product.

Apèndix

(Només per a regions UE)

Instruccions de seguretat

- Per utilitzar l'energia de la manera més eficient, mantingueu tots els accessoris interns (cistelles, calaixos, prestatges i la safata de la màquina de gel) en la posició en què els entrega el fabricant.
- Aquest aparell frigorífic no està dissenyat per utilitzar-se com a aparell encastat.

Instruccions d'instal·lació

Per als aparells frigorífics amb etiqueta de categoria mediambiental

Segons la classe climàtica, aquest aparell frigorífic pot estar dissenyat per utilitzar-se en el rang de temperatures ambient següent.

La categoria es pot trobar a la placa de dades. El producte podria no funcionar correctament fora de l'abast concret de temperatures.

Podeu trobar l'etiqueta de categoria mediambiental a l'interior del frigorífic.

Abast de temperatura efectiva:

El frigorífic està dissenyat per operar amb normalitat a una gamma de temperatura especificada.

Class	Símbol	Gamma de temperatura ambien (°C)	
		IEC 62552 (ISO 15502)	ISO 8561
Temperat ampliat	SN	+10 a +32	+10 a +32
Temperat	N	+16 a +32	+16 a +32
Subtropical	ST	+16 a +38	+18 a +38
Tropical	T	+16 a +43	+18 a +43

NOTA

El rendiment de refrigeració i el consum d'energia del frigorífic poden quedar afectats per la temperatura ambient, la freqüència amb què s'obre la porta, i la ubicació del frigorífic. Recomanem ajustar la temperatura configurada segons l'entorn.

Apèndix

Instruccions sobre la temperatura

Temperatura recomanada

Temperatura òptima per guardar aliments:

- Nevera: 3 °C
- Congelador: -19 °C
- Nevera de la conversió del congelador: 3 °C

NOTA

L'ajust de temperatura òptim per a cada compartiment depèn de la temperatura ambient. La temperatura òptima indicada més amunt es basa en una temperatura ambient de 25 °C.

Refredament ràpid

El Refredament ràpid accelera el procés de refredament a la velocitat màxima del ventilador. La nevera funciona a la màxima velocitat durant dues hores i mitja, i després torna a la temperatura anterior.

Congelació ràpida

La Congelació ràpida accelera el procés de congelació a la velocitat màxima del ventilador. El congelador funciona a la màxima velocitat durant 50 hores i després torna a la temperatura anterior. Per congelar grans quantitats d'aliments, activeu Congelació ràpida almenys 20 hores abans de guardar els aliments al congelador.

NOTA

Si feu servir aquesta funció, el consum d'energia del frigorífic augmenta. Recordeu apagar-la quan no la necessiteu i torneu a configurar el congelador amb l'ajustament de temperatura original.

Com guardar els aliments per aconseguir una conservació òptima (només models aplicables)

Cobriu els aliments per retenir la humitat i impedir que agafin olors d'altres aliments. Els recipients grossos d'aliments com sopes o estofats s'han de dividir en porcions petites i guardar en recipients menys profunds abans de refrigerar-los. Un tall gros de carn o un pollastre sencer s'ha de dividir en porcions més petites o guardar en un recipient poc profund abans de refrigerar-lo.

Col·locació dels aliments

Prestatges	Els prestatges haurien de ser regulables per poder guardar diferents envasos.
Compartiment especialitzat (només models aplicables)	Els calaixos segellats ofereixen un entorn òptim per emmagatzemar fruita i verdura. La verdura requereix condicions de més humitat, i la fruita, menys. Els calaixos de verdura estan equipats amb dispositius per controlar el nivell d'humitat (*depenent del model i les opcions). Un calaix de carn amb temperatura regulable permet conservar carns i formatges el màxim de temps.
Emmagatzemament a la porta	No guardeu aliments peribles a la porta. Els ous s'han de guardar dins de l'ouera en un prestatge. La temperatura dels compartiments de la porta fluctua més que la temperatura dins del cos del frigorífic. Obriu la porta el mínim possible.
Compartiment del congelador	El compartiment del congelador pot emmagatzemar menjar congelat, fer glaçonets i congelar aliments frescos.

NOTA

Congeleu únicament menjar fresc i en bon estat. Mantingueu separats els aliments ja congelats dels que s'han de congelar. Per impedir que els aliments perdin el gust o s'assequin, guardeu-los en recipients hermètics.

Apèndix

Quadre d'emmagatzemament del frigorífic i el congelador

El temps que els aliments es mantenen frescos depèn de la temperatura i de l'exposició a la humitat. Com que les dates del producte no són una guia per al consum segur, consulteu aquest quadre i seguiu aquests consells.

Productes làctics

Producte	Frigorífic	Congelador
Llet	1 setmana	1 mes
Mantega	2 setmanes	12 mesos
Gelat	-	2-3 setmanes
Formatge natural	1 mes	4-6 mesos
Formatge d'untar	2 setmanes	No recomanat
Iogurt	1 mes	-

Carn

Producte	Frigorífic	Congelador
Costelles, bistecs i rostits frescos	3-4 dies	2-3 mesos
Carn picada fresca, carn estofada	1-2 dies	3-4 mesos
Beicon	7 dies	1 mes
Salsitxa, carn crua de porc, vedella, gall dindi	1-2 dies	1-2 mesos

Pollastre / Ous

Producte	Frigorífic	Congelador
Pollastre fresc	2 dies	6-8 mesos
Amanida de pollastre	1 dia	-
Ous frescos amb closca	2-4 setmanes	No recomanat

Peix / Marisc

Producte	Frigorífic	Congelador
Peix fresc	1-2 dies	3-6 mesos
Peix cuit	3-4 dies	1 mes
Amanida de peix	1 dia	No recomanat
Peix assecat o envinagrat	3-4 setmanes	-

Fruita

Producte	Frigorífic	Congelador
Pomes	1 mes	-
Préssecs	2-3 setmanes	-
Pinya	1 setmana	-
Altra fruita fresca	3-5 dies	9-12 mesos

Verdura

Producte	Frigorífic	Congelador
Espàrrecs	2-3 dies	-
Bròquil, cols de Brussel·les, pèsols, xampinyons	3-5 dies	-
Col, col-i-flor, api, cogombres, enciam	1 setmana	-
Pastanagues, remolatxes, raves	2 setmanes	-

Apèndix

Informació sobre el model i com demanar peces de recanvi

Informació sobre el model

Per accedir a la informació de l'etiqueta ecològica d'aquest producte al registre europeu de productes per a l'etiquetatge energètic (EPREL), escanegeu el codi QR que figura a l'etiqueta energètica.

Trobareu el codi QR a l'etiqueta energètica inclosa a la capsa del producte.

Informació sobre peces de recanvi

- El període mínim que estaran disponible les peces de recanvi necessàries per a la reparació és de:
  - 7 anys per termòstats, sensors de temperatura, plaques de circuits impresos, fonts de llum, tiradors de portes, frontisses, safates, cistelles (caixes o calaixos)
  - 10 anys juntes de portes
- La duració mínima de la garantia del frigorífic que ofereix el fabricant és de 24 mesos.
- Informació rellevant per demanar peces de recanvi, directament o mitjançant altres canals proporcionats pel fabricant, importador o representant autoritzat.
- Podeu trobar informació de reparació professional a http://samsung.com/support..
  Podeu trobar el manual de reparació a http://samsung.com/support.

Memo

Memo

Memo

NOTA (Només per a models wifi)

Samsung declara per la present que aquest equip de ràdio compleix la Directiva 2014/53/UE i amb els requisits legals pertinents al Regne Unit.

El text complet de la declaració de conformitat de la Unió Europea i de la declaració de conformitat del Regne Unit està disponible a aquesta adreça d'internet: La declaració de conformitat oficial es pot trobar a http://www.samsung.com, vagi a Assistència > Buscar assistència de producte i introdueixi el nom del model.

	Rang de freqüència	Potència del transmissor (Màx.)
Wifi	2412 - 2472 MHz	20 dBm
Bluetooth	2402 - 2480 MHz	20 dBm

FRANCE	01 48 63 00 00	www.samsung.com/fr/support
GERMANY	06196 77 555 77	www.samsung.com/de/support
LUXEMBURG	261 03 710	www.samsung.com/be_fr/support
NETHERLANDS	088 90 90 100	www.samsung.com/nl/support
BELGIUM	02-201-24-18	www.samsung.com/be/support (Dutch) www.samsung.com/be_fr/support (French)
NORWAY	21629099	www.samsung.com/no/support
DENMARK	707 019 70	www.samsung.com/dk/support
FINLAND	030-6227 515	www.samsung.com/fi/support
SWEDEN	0771-400 300	www.samsung.com/se/support
CYPRUS	8009 4000 only from landline, toll free	www.samsung.com/gr/support
GREECE	80111-SAMSUNG (80111 726 7864) only from land line (+30) 210 6897691 from mobile and land line	
ITALIA	800-SAMSUNG (800.7267864)	www.samsung.com/it/support
PORTUGAL	210 608 098 Chamada para a rede fixa nacional Dias úteis das 9h às 20h	www.samsung.com/pt/support
SPAIN	91 175 00 15	www.samsung.com/es/support

Frigorífico

Manual de usuario

Electrodoméstico independente

SAMSUNG

Contidos

Información de seguridade **4**

Información que debe saber sobre as instrucións de seguridade 4
Símbolos e precaucións de seguridade importantes: 7
Precaucións de seguridade importantes 8
Sinais de advertencia graves sobre o transporte e a localización 12
Advertencias importantes sobre o a instalación 13
Precaucións para a instalación 17
Advertencias importantes sobre o uso 17
Precaucións de uso 22
Precaucións de limpeza 25
Advertencias cruciais sobre a eliminación 27
Consellos adicionais para un uso correcto 28
Instrucións sobre os RAEE 30

Instalación **31**

Descrición xeral do frigorífico 32
Instalación paso a paso 34
Desmontaxe da porta para a entrada 46

Funcionamento **54**

Panel principal 54
SmartThings (só modelos aplicables) 65
Bixby (Recoñecemento de voz: só para modelos aplicables) 68
Panel do dispensador (só modelos aplicables) 70
Características especiais 71

Mantemento **86**

Manipulación e coidado 86
Limpeza 90
Substitución 93

Solución de problemas **94**

Xeral 94
O frigorífico emite sons estraños? 100
SmartThings (só modelos aplicables) 102

Open Source Announcement **103**

Open Source Announcement 103

Apéndice **104**

Instrucións de seguridade 104
Instrucións de instalación 104
Instrucións de temperatura 105
Información sobre o modelo e pedido de pezas de reposto 109

Información de seguridade

Antes de usar o seu novo frigorífico Samsung, lea este manual atentamente para aprender a usar de forma segura e eficiente as funcións que ofrece o seu novo electrodoméstico.

Información que debe saber sobre as instrucións de seguridade

- As advertencias e as instrucións de seguridade de importancia deste manual non abarcan todas as posibles situacións que poidan xurdir.
  É a súa responsabilidade usar o sentido común e actuar con precaución e coidado durante a instalación, o mantemento e o uso do electrodoméstico.
- Dado que as seguintes instrucións de funcionamento se aplican a varios modelos, as características do seu frigorífico poden diferir un pouco das descritas neste manual e pode que non todos os símbolos de advertencia sexan relevantes. De ter algunha pregunta ou dúbida, pode poñerse en contacto co centro de servizo técnico máis próximo ou solicitar axuda e información na rede en www.samsung.com.
- Como refrixerante, utilízase R-600a ou ben R-134a. Consulte a etiqueta do compresor na parte traseira do electrodoméstico ou a etiqueta de especificacións que se atopa dentro do frigorífico para coñecer o refrixerante que emprega o seu electrodoméstico. Se este produto contén gas inflamable (refrixerante R-600a), póñase en contacto coas autoridades locais para obter información sobre a eliminación segura deste produto.

- Para evitar que o gas inflamable e o aire se mesturen en caso de que xurda unha fuga no circuíto de refrixeración, o tamaño da habitación onde se poida instalar o electrodoméstico dependerá da cantidade de refrixerante empregado.
- Nunca poña en marcha un electrodoméstico no que se perciban sinais de dano. En caso de dúbida, póñase en contacto co seu distribuidor. A habitación debe ter 1 m^3 por cada 8 g de refrixerante R-600a no interior do frigorífico. A cantidade de refrixerante no seu electrodoméstico concreto móstrase na placa de identificación do interior do electrodoméstico.
- Unha fuga de refrixerante pode producir unha ignición ou causar lesións oculares. Se detecta unha fuga, evite a presenza de chamas, aparte as fontes que poidan provocar unha ignición e ventile durante uns minutos a habitación onde está instalado o frigorífico.
  - Se non, pódese producir un incendio ou unha explosión.
- Para evitar a contaminación dos alimentos, siga as seguintes instrucións:
  - Abrir a porta durante períodos prolongados pode provocar un aumento significativo da temperatura nos compartimentos do electrodoméstico.
  - Limpe regularmente as superficies que poidan entrar en contacto cos alimentos e os sistemas de drenaxe accesibles.

Información de seguridade

- Limpe os depósitos de auga se non se usaron durante 48 horas; enxaugue o sistema de auga conectado a unha subministración de auga se non se colleu auga durante 5 días.
- Garde a carne e o peixe crus en recipientes axeitados no frigorífico para que non entren en contacto con outros alimentos nin pinguen sobre eles.
- Os compartimentos de alimentos conxelados de dúas estrelas son axeitados para almacenar alimentos preconxelados, almacenar ou elaborar xeados e facer cubos de xeo.
- Os compartimentos dunha, dúas e tres estrelas non son axeitados para conxelar alimentos frescos.
- Se ten que deixar o frigorífico baleiro durante períodos prolongados, apágueo, desconxéleo, límpeo, séqueo e deixe a porta aberta para evitar que se forme mofo no seu interior.

Símbolos e precaucións de seguridade importantes:

Siga todas as instrucións de seguridade deste manual. Neste manual utilízanse os seguintes símbolos de seguridade.

⚠ ADVERTENCIA

Prácticas perigosas ou pouco seguras que poden causar lesións persoais graves, danos materiais ou incluso a morte.

⚠ PRECAUCIÓN

Prácticas perigosas ou pouco seguras que poden causar lesións persoais graves ou danos materiais.

NOTA

Información útil que serve para que os usuarios comprendan ou saquen o máximo proveito do seu frigorífico.

Estes símbolos de advertencia teñen como obxectivo evitar lesións persoais que lle poidan afectar a vostede e a outras persoas.

Debe telos moi en conta.

Despois de ler este apartado, gárdeo nun lugar seguro para futuras consultas.

Información de seguridade

Precaucións de seguridade importantes

ADVERTENCIA; risco de incendio / materiais inflamables

⚠ ADVERTENCIA

- Ao instalar o electrodoméstico, asegúrese de que o cable de alimentación non estea atrapado nin danado.
- Non coloque regretas portátiles nin unidades de alimentación móbiles na parte traseira do electrodoméstico.
- Énchao unicamente con auga potable.
- Conécteo unicamente a unha subministración de auga potable.
- Manteña as aberturas de ventilación do electrodoméstico ou da estrutura integrada sen nada que poida obstruílas.
- Non empregue dispositivos mecánicos nin outros métodos para acelerar o proceso de desconxelación que non sexan os recomendados polo fabricante.
- Non dane o circuíto de refrixeración.
- Non empregue dispositivos eléctricos dentro dos compartimentos destinados ao almacenamento de alimentos do electrodoméstico, a menos que sexan dun tipo recomendado polo fabricante.

- Este electrodoméstico non está destinado ao uso por parte de persoas (incluídos nenos) con capacidades físicas, sensoriais ou mentais reducidas ou carentes de experiencia e coñecementos, agás se recibiron supervisión ou instrucións dunha persoa responsable para garantir un uso seguro.
- Este electrodoméstico poden usalo nenos maiores de 8 anos e persoas con capacidades físicas, sensoriais ou mentais reducidas ou carentes de experiencia e coñecementos se recibiron supervisión ou instrucións sobre o uso do electrodoméstico de forma segura e comprenden os perigos que implica. Non está permitido que os nenos xoguen co electrodoméstico. Os nenos sen supervisión non deben encargarse da limpeza nin do mantemento. Os nenos de entre 3 e 8 anos poden meter e sacar alimentos nos frigoríficos.
- Se o cable de alimentación presenta algún dano, cómpre que o fabricante, o seu técnico de servizo técnico ou persoal con cualificacións similares o substitúa para evitar o risco de accidentes.
- A toma de corrente debe ser facilmente accesible para que o electrodoméstico se poida desconectar rapidamente en caso de emerxencia.
  - Debe estar fóra da zona traseira do electrodoméstico.
- Non garde substancias explosivas como envases de aerosois con propelentes inflamables neste electrodoméstico.

Información de seguridade

- Se o produto conta con lámpadas LED, non desmonte pola súa conta as cubertas da lámpada nin a lámpada LED.
  - Póñase en contacto cun centro de servizo técnico de Samsung.
  - Empregue só lámpadas LED fornecidas polo fabricante ou o seu persoal de servizo técnico.
- Non reutilice os tubos vellos; use os tubos novos fornecidos co electrodoméstico.
- O frigorífico unicamente debe conectarse a unha subministración de auga potable. Para que a máquina de xeo funcione correctamente, a presión da auga debe ser de 206-861 kPa (30-125 psi).
- Para un uso enerxético máis eficiente, manteña todos os accesorios internos, como cestos, caixóns ou andeis, na posición indicada polo fabricante.
- Para obter a mellor eficiencia enerxética do produto, deixe todos os andeis, caixóns e cestos nas súas posicións orixinais.

Como minimizar o consumo enerxético

- Instale o electrodoméstico nun lugar fresco e seco con ventilación adecuada.
- Asegúrese de non expoñer o electrodoméstico á luz solar directa nin o colocar preto de fontes de calor directas (como un radiador).
  - Para mellorar a eficiencia enerxética, recoméndase non bloquear as aberturas ou reixas de ventilación.
  - Deixe que os alimentos arrefríen antes de gardalos no electrodoméstico.

- Deixe que os alimentos desconxelen no frigorífico. Deste xeito, pode arrefriar outros alimentos no frigorífico debido á baixa temperatura dos alimentos conxelados.
- Non deixe a porta do frigorífico aberta durante moito tempo ao meter ou sacar alimentos.
- Canto menos tempo estea aberta a porta, menos xeo se formará no conxelador.
- Limpe a parte traseira do electrodoméstico con regularidade. A presenza de po incrementa o consumo enerxético.
- Non configure a temperatura a unha máis baixa do necesario.
- Asegúrese de que haxa unha saída de aire suficientemente ampla na parte inferior e traseira do frigorífico. Non cubra as aberturas de ventilación.
- Ao instalar o frigorífico, deixe espazo suficiente á dereita, á esquerda, na parte traseira e na parte superior. Deste xeito, axudará a reducir tanto o consumo enerxético como os importes das facturas da luz.

Este electrodoméstico está pensado para empregarse en contornas domésticas ou similares, como:

- cociñas para o persoal en tendas, oficinas ou outros lugares de traballo;
- aloxamentos rurais e habitacións de hoteis, moteis e outras contornas residenciais;
- pensións e casas de hóspedes;

- servizos de catering e aplicacións non retallistas similares.

Sinais de advertencia graves sobre o transporte e a localización

⚠ ADVERTENCIA

- Ao transportar e instalar o electrodoméstico, teña coidado de non danar ningunha parte do circuíto de refrixeración.
  - Unha fuga de refrixerante pode provocar unha ignición ou causar lesións oculares. Se detecta unha fuga, evite a presenza de chamas ou fontes que poidan causar unha ignición e ventile durante varios minutos a habitación na que estea instalado o frigorífico.
  - Este electrodoméstico contén unha pequena cantidade de refrixerante isobutano (R-600a), un gas natural con alta compatibilidade ambiental que tamén é combustible. Ao transportar e instalar o electrodoméstico, teña coidado de non danar ningunha parte do circuíto de refrixeración.
- Ao transportar e instalar o frigorífico, non toque a mangueira de auga da parte traseira.
  - Isto podería danar o frigorífico e, en consecuencia, o dispensador de auga non se podería usar.

Advertencias importantes sobre o a instalación

⚠ ADVERTENCIA

- Non instale o frigorífico nun lugar húmido nin onde poida entrar en contacto coa auga.
  - Un illamento deficiente das pezas eléctricas pode producir descargas eléctricas ou incendios.
- Non expoña o frigorífico á luz solar directa nin a fontes de calor, como fogóns, quentadores e outros electrodomésticos.
- Non conecte máis dun electrodoméstico á mesma fonte de alimentación. O frigorífico debe estar sempre conectado á súa propia toma de corrente, cunha tensión nominal que coincida coa placa de características eléctricas do frigorífico.
  - Isto garantirá un rendemento óptimo e evitará a sobrecarga do cableado, que podería provocar un incendio.
- Se a toma de corrente está frouxa, non conecte o cable de alimentación.
  - Existe risco de descarga eléctrica ou incendio.
- Non use un cable de alimentación con gretas ou signos de abrasión en toda a súa lonxitude ou nos seus extremos.
- Non dobre o cable de alimentación excesivamente nin coloque obxectos pesados enriba del.
- Non tire do cable de alimentación con demasiada forza nin o dobre excesivamente.
- Non torza nin ate o cable de alimentación.

Información de seguridade

- Non colgue o cable de alimentación dun obxecto metálico, non coloque obxectos pesados enriba do cable de alimentación, non o coloque entre obxectos nin o insira no espazo que hai detrás do electrodoméstico.
- Ao mover o frigorífico, teña coidado de non dobrar o cable de alimentación nin danalo.
  - Se non, pódese producir unha descarga eléctrica ou un incendio.
- Non tire do cable para desconectar o frigorífico. Agarre sempre o enchufe con firmeza e tire del en liña recta para sacalo da toma de corrente.
  - Danar o cable de alimentación pode producir un curtocircuíto, un incendio ou unha descarga eléctrica.
- Non use aerosois preto do frigorífico.
  - Usar aerosois preto do frigorífico pode provocar unha explosión ou un incendio.
- Non instale este electrodoméstico preto dun quentador ou de materiais inflamables.
- Non instale este electrodoméstico onde se poidan producir fugas de gas.
  - Se non, pódese producir unha descarga eléctrica ou un incendio.
- Antes de usalo, este frigorífico debe instalarse correctamente nun lugar axeitado segundo as instrucións deste manual.
- Conecte o cable de alimentación na posición axeitada e deixe que colgue.
  - Se conecta o cable de alimentación boca abaixo, os cables poden cortarse, o que pode producir un incendio ou unha descarga eléctrica.

- Asegúrese de que a parte traseira do frigorífico non esmague nin dane o enchufe de alimentación.
- Manteña os materiais de embalaxe fóra do alcance dos nenos.
  - Existe un risco de morte por asfixia se un neno introduce a cabeza nos materiais de embalaxe.
- Non instale este electrodoméstico nun lugar húmido, graxento ou poeirento, nin onde estea exposto á luz solar directa ou á auga da choiva.
  - Un illamento deficiente das pezas eléctricas pode producir descargas eléctricas ou incendios.
- Se hai po ou auga dentro do frigorífico, desconécteo e póñase en contacto co seu centro de servizo técnico de Samsung Electronics.
  - Se non, existe perigo de incendio.
- Non suba ao electrodoméstico nin coloque obxectos (como roupa, candeas ou cigarros acesos, pratos, produtos químicos, obxectos metálicos, etc.) enriba del.
  - Se non, pódense producir descargas eléctricas, incendios, problemas co produto ou lesións persoais.
- Antes de conectar o produto por primeira vez, extraia todas as películas de plástico protectoras.
- Non deixe que os nenos xoguen cos aneis de retención de axuste das portas nin coas grampas da tubaxe de auga.
  - Existe un risco de morte por asfixia se un neno traga un anel de retención ou unha grampa da tubaxe de auga. Manteña os aneis de retención e as grampas da tubaxe de auga fóra do alcance dos nenos.

Información de seguridade

- O frigorífico debe ter conexión á terra.
  - Asegúrese sempre de conectar o frigorífico a unha toma de terra antes de tentar examinar ou reparar algunha peza. As fugas eléctricas poden producir unha descarga eléctrica.
- Para a conexión á terra, nunca empregue tubaxes de gas, liñas telefónicas ou outros elementos que poidan atraer raios.
  - A conexión á terra do frigorífico evita fugas eléctricas ou descargas eléctricas causadas por unha fuga de corrente do frigorífico.
  - Isto pode provocar descargas eléctricas, incendios, explosións ou problemas co funcionamento do produto.
- Insira o enchufe con firmeza na toma de corrente. Non empregue enchufes ou cables danados, nin tomas de corrente frouxas.
  - Se non, pódese producir unha descarga eléctrica ou un incendio.
- O fusible do frigorífico debe substituílo un técnico cualificado ou unha empresa de servizo técnico.
  - Se non, pódese producir unha descarga eléctrica ou lesións persoais.

Precaucións para a instalación

⚠ PRECAUCIÓN

- Deixe espazo suficiente arredor do frigorífico e instáleo sobre unha superficie plana.
  - Se o frigorífico non está nivelado, a eficiencia e a durabilidade do arrefriamento poden verse afectadas.
- Antes de meter alimentos, deixe repousar o electrodoméstico durante 2 ou 3 horas despois de instalalo e acendelo.
- Recomendámoslle encarecidamente que instale o frigorífico un técnico cualificado ou unha empresa de servizo técnico.
  - Se non, pódese provocar unha descarga eléctrica, un incendio, unha explosión, problemas co produto ou lesións.

Advertencias importantes sobre o uso

⚠ ADVERTENCIA

- Non conecte o cable de alimentación á toma de corrente coas mans molladas.
  - Se non, pódese producir unha descarga eléctrica.
- Non coloque obxectos enriba do electrodoméstico.
  - Ao abrir ou pechar a porta, poden caer obxectos e causar lesións persoais ou danos materiais.

Información de seguridade

- Non meta as mans, os pés nin obxectos metálicos (como paíños chineses) na parte inferior ou traseira do frigorífico.
  - Se non, pódese producir unha descarga eléctrica ou unha lesión.
  - Os cantos afiados poden producir lesións persoais.
- Non toque con mans molladas as paredes interiores do conxelador nin os produtos almacenados no seu interior.
  - Se non, poderíanse producir lesións por conxelación.
- Non coloque recipientes con auga enriba do frigorífico.
  - De derramarse a auga, existe o risco de incendio ou descarga eléctrica.
- Non deixe obxectos ou substancias volátiles ou inflamables (benceno, diluínte, gas propano, alcol, éter, gas LP e produtos similares) no frigorífico.
  - Neste frigorífico só se deben gardar alimentos.
  - Se non, poderíase producir un incendio ou unha explosión.
- Cómpre supervisar os nenos para garantir que non xoguen co electrodoméstico.
  - Teña coidado de non atrapar os dedos en lugares onde exista este risco. A folgura entre as portas e o armario é necesariamente pequena. Teña coidado ao abrir a porta se hai nenos preto.
- Non meta os seus dedos nin os dos nenos entre as portas.
  - Manteña os dedos lonxe das folguras esquerda e dereita que hai entre as portas. Teña coidado ao abrir as portas se ten os dedos entre elas.
- Non deixe que os nenos se colguen da porta nin dos compartimentos da porta. Poderíanse producir lesións graves.

- Non deixe que os nenos se metan no frigorífico. Poderían quedar atrapados.
- Non meta as mans debaixo do electrodoméstico.
  - Os cantos afiados poden causar lesións persoais.
- Non garde medicamentos, materiais científicos nin outros produtos sensibles á temperatura no frigorífico.
  - Non garde produtos que requiran un control estrito da temperatura no frigorífico.
- Se lle chega un ulido a medicamentos ou fume, desconecte o frigorífico inmediatamente e chame ao seu centro de servizo técnico de Samsung Electronics.
- Se hai po ou auga dentro do frigorífico, desconécteo e póñase en contacto co seu centro de servizo técnico de Samsung Electronics.
  - Se non, existe perigo de incendio.
- Non deixe que os nenos suban enriba dun caixón.
  - O caixón pode romper e facelos caer.
- Non deixe as portas do frigorífico abertas sen vixilancia nin permita que os nenos se metan dentro do frigorífico.
- Non deixe que os bebés nin nenos se metan no caixón.
  - Poderían morrer por asfixia ou sufrir lesións persoais ao quedar atrapados.
- Non encha demasiado o frigorífico.
  - Ao abrir a porta, poden caer artigos e causar lesións persoais ou danos materiais.
- Non pulverice materiais volátiles, como insecticidas, pola superficie do electrodoméstico.
  - Ademais de ser daniño para as persoas, pódense producir descargas eléctricas, incendios ou problemas co produto.

Información de seguridade

- Non introduza os dedos nin outros obxectos na abertura do dispensador de auga, no conduto de xeo nin no depósito da máquina de xeo.
  - Se non, poderíanse producir lesións persoais ou danos materiais.
- Non empregue nin coloque substancias sensibles á temperatura, como sprays ou obxectos inflamables, neve carbónica, medicamentos ou produtos químicos preto ou dentro do frigorífico.
- Non empregue un secador de pelo para secar o interior do frigorífico. Non coloque unha candea acesa dentro do frigorífico para eliminar os ulidos desagradables.
  - Se non, pódese producir unha descarga eléctrica ou un incendio.
- Encha o depósito de auga, as bandexas de xeo e os cubos só con auga potable (da billa, mineral ou purificada).
  - Non encha o depósito con té nin bebidas isotónicas, pois, do contrario, podería danar o frigorífico.
- Non suba ao electrodoméstico nin coloque obxectos (como roupa, candeas ou cigarros acesos, pratos, produtos químicos, obxectos metálicos, etc.) enriba del. Se non, pódense producir descargas eléctricas, incendios, problemas co produto ou lesións persoais. Non coloque recipientes con auga enriba do electrodoméstico.
  - De derramarse a auga, existe o risco de incendio ou descarga eléctrica.
- Nunca mire directamente á lámpada LED UV durante longos períodos de tempo.
  - Se non, podería presentar fatiga visual debido aos raios ultravioletas.

- Non coloque o andel boca abaixo. De facelo, pode que o tope do andel non funcione.
  - Isto podería producir lesións persoais como consecuencia da caída do andel de vidro.
- Se detecta unha fuga de gas, evite a presenza de chamas ou fontes que poidan causar unha ignición e ventile durante varios minutos a habitación na que estea instalado o frigorífico.
  - Non toque o electrodoméstico nin o cable de alimentación.
  - Non empregue un ventilador.
  - Unha faísca podería provocar unha explosión ou un incendio.
- As botellas deben gardarse xuntas, sen deixar espazo entre elas para evitar que caian.
- Este produto está pensado só para o almacenamento de alimentos nunha contorna doméstica.
- Non intente reparar, desmontar nin modificar o frigorífico pola súa conta.
- Non empregue un fusible (como unha canle de cobre ou aceiro, etc.) que non sexa o fusible estándar.
- Se precisa reparar ou reinstalar o frigorífico, póñase en contacto co centro de servizo técnico máis próximo.
  - Se non, pódese producir unha descarga eléctrica, un incendio, problemas co produto ou lesións persoais.
- Se lle chega un ulido a queimado ou a fume no frigorífico, desconécteo inmediatamente e póñase en contacto cun centro de servizo técnico de Samsung Electronics.
  - Se non, pódese producir unha descarga eléctrica ou un perigo por incendio.

Información de seguridade

- Desconecte o electrodoméstico da toma de corrente antes de substituír as lámpadas interiores do frigorífico.
  - Se non, existe o risco de descarga eléctrica.
- Se ten problemas para substituír unha lámpada que non sexa LED, póñase en contacto cun centro de servizo técnico de Samsung.
- Insira o enchufe con firmeza na toma de corrente.
- Non empregue enchufes ou cables danados, nin tomas de corrente frouxas.
  - Se non, pódese producir unha descarga eléctrica ou un incendio.

Precaucións de uso

⚠ PRECAUCIÓN

- Non volva conxelar alimentos desconxelados previamente.
  - Os alimentos previamente conxelados que se volven desconxelar favorecen a proliferación de bacterias daniñas máis rápido que os alimentos frescos.
  - Unha segunda desconxelación romperá máis paredes celulares, o que provocará unha perda de humidade e un cambio na integridade do produto.
- Non desconxele a carne a temperatura ambiente.
  - A seguridade depende de se o produto cru foi manipulado correctamente.
- Non garde botellas de vidro nin bebidas carbonatadas no conxelador.
  - A embalaxe pode conxelarse e romper, o que pode causar lesións.

- Use unicamente a máquina de xeo que vén co frigorífico.
- Se ten pensado estar fóra da casa durante moito tempo (de vacacións, por exemplo) e non vai usar os dispensadores de auga ou xeo, peche a válvula da auga.
  - Se non, pódense producir fugas de auga.
- Se non vai usar o frigorífico durante un período prolongado (3 semanas ou máis), baléireo (incluído o depósito de xeo), desconécteo, peche a válvula da auga, limpe o exceso de humidade das paredes interiores e deixe as portas abertas para evitar que xurdan ulidos e mofo.
- Medidas para obter o mellor rendemento do produto:
  - Non coloque os alimentos demasiado preto das reixas de ventilación da parte traseira do frigorífico, xa que isto pode obstruír a circulación do aire no compartimento do frigorífico.
  - Envolva os alimentos correctamente ou colóqueos nun recipiente hermético antes de gardalos no frigorífico.
  - Respecte estritamente os tempos máximos de almacenamento e as datas de caducidade dos alimentos conxelados.
  - Non é necesario desconectar o frigorífico da fonte de alimentación se vai estar fóra durante menos de tres semanas Non obstante, se vai estar fóra durante máis de tres semanas, saque todos os alimentos e o xeo do depósito de xeo, desconecte o frigorífico, peche a válvula de auga, seque o exceso de humidade das paredes interiores e deixe as portas abertas para evitar que xurdan ulidos e mofo.

Información de seguridade

- Garantía de servizo e modificacións.
  - O servizo de garantía de Samsung non cobre os cambios ou modificacións realizadas neste frigorífico por terceiros, e Samsung non se responsabiliza de ningún problema relacionado coa seguridade resultante de modificacións realizadas por terceiros.
- Non obstrúa as reixas de ventilación interiores do frigorífico.
  - O bloqueo das reixas de ventilación, sobre todo con bolsas de plástico, pode provocar que o frigorífico arrefríe en exceso. Se o período de arrefriamento é demasiado longo, o filtro de auga pode romper e provocar fugas de auga.
- Use unicamente a máquina de xeo que vén co frigorífico.
- Elimine o exceso de humidade do interior e deixe as portas abertas.
  - Se non, poden xurdir ulidos desagradables e mofo.
- Se desconectou o frigorífico da fonte de alimentación, cómpre esperar polo menos cinco minutos antes de volver conectalo.
- Se o frigorífico se molla, desconécteo e póñase en contacto cun centro de servizo técnico de Samsung Electronics.
- Non golpee nin aplique unha forza excesiva nas superficies de vidro.
  - A rotura do cristal pode causar lesións persoais ou danos materiais.

- Encha o depósito de auga e as bandexas de cubos de xeo só con auga potable (auga da billa, auga mineral ou auga purificada).
  - Non encha o depósito con té nin con bebidas isotónicas. Se non, poderíase danar o frigorífico.
- Teña coidado de non pillar os dedos.
- Se o frigorífico se enche de auga, póñase en contacto co centro de servizo técnico máis próximo.
  - Existe risco de descarga eléctrica ou incendio.
- Non garde aceite vexetal nos compartimentos da porta do frigorífico. O aceite pode solidificarse, o que prexudica o seu sabor e a súa usabilidade. Ademais, un recipiente aberto pode ter fugas e o aceite derramado pode rachar a porta. Unha vez aberto o recipiente de aceite, é mellor gardalo nun lugar fresco e á sombra, como un armario ou unha despensa.
  - Exemplos de aceite vexetal: aceite de oliva, aceite de millo, aceite de sementes de uva, etc.

Precaucións de limpeza

⚠ PRECAUCIÓN

- Non pulverice auga directamente no interior ou no exterior do frigorífico.
  - Existe o risco de incendio ou descarga eléctrica.
- Non empregue un secador de pelo para secar o interior do frigorífico.

Información de seguridade

- Non coloque unha candea acesa dentro do frigorífico para eliminar os ulidos desagradables.
  - Se non, pódese producir unha descarga eléctrica ou un incendio.
- Non pulverice o panel directamente con produtos de limpeza en spray.
  - É posible que os caracteres impresos no panel se borren.
- Se entrou algunha substancia estraña, como auga, no electrodoméstico, desconecte o enchufe e póñase en contacto co centro de servizo técnico máis próximo.
  - Se non, pódese producir unha descarga eléctrica ou un incendio.
- Use un pano limpo e seco para eliminar calquera substancia estraña ou po dos dentes do enchufe. Non use un pano mollado nin húmido para limpar o enchufe.
  - Se non, existe o risco de incendio ou descarga eléctrica.
- Non limpe o electrodoméstico pulverizándoo con auga directamente.
- Non empregue benceno, disolvente nin cloruro de cloro para limpalo.
  - Estas substancias poderían danar a superficie do electrodoméstico e provocar un incendio.
- Nunca meta os dedos nin outros obxectos no orificio do dispensador.
  - Se non, poderíanse producir lesións persoais ou danos materiais.

- Antes de limpar ou poñerse con tarefas de mantemento, desconecte o electrodoméstico da toma de corrente.
  - Se non, pódese producir unha descarga eléctrica ou un incendio.
- Use unha esponxa limpa ou un pano suave e un deterxente suave en auga morna para limpar o frigorífico.
- Non use produtos de limpeza abrasivos ou agresivos, como sprays para fiestras, produtos de limpeza abrasivos, fluídos inflamables, ácido muriático, ceras de limpeza, deterxentes concentrados, lixivia ou produtos de limpeza que conteñan produtos derivados do petróleo, en superficies exteriores (portas e armario), pezas de plástico, revestimentos de portas e interiores e xuntas.
  - Estes produtos poden raiar ou danar o material.
- Non limpe os andeis nin as cubertas de vidro con auga morna cando estean frías. Os andeis e as cubertas de vidro poden romper se quedan expostos a cambios bruscos de temperatura ou a impactos como golpes ou caídas.

Advertencias cruciais sobre a eliminación

⚠ ADVERTENCIA

- Elimine o material de embalaxe deste produto dun xeito respectuoso co medio ambiente.
- Asegúrese de que ningún dos tubos da parte traseira do frigorífico estea danado antes de desbotalo.

Información de seguridade

- Ao desfacerse deste frigorífico, retire a porta e todos os peches e ferrollos para que un neno pequeno ou un animal non quede atrapado no interior. Cómpre supervisar os nenos para garantir que non xoguen co electrodoméstico. Se un neno queda atrapado dentro, pode sufrir lesións ou morrer por asfixia.
  - Se o neno queda atrapado dentro, pode sufrir lesións ou morrer por asfixia.
- No illamento utilízase ciclopentano. Os gases dos materiais de illamento requiren un procedemento especial de eliminación. Póñase en contacto coas autoridades locais para obter información sobre a eliminación deste produto de forma respectuosa co medio ambiente.
- Manteña todos os materiais de embalaxe fóra do alcance dos nenos, xa que poden ser perigosos para eles.
  - Se un neno se coloca unha bolsa na cabeza, podería asfixiarse.

Consellos adicionais para un uso correcto

- En caso de corte de enerxía, chame á oficina local da súa compañía eléctrica e pregunte canto tempo vai durar a incidencia.
  - A maioría dos cortes de enerxía que se corrixen nunha ou dúas horas non terá ningún efecto nas temperaturas do frigorífico. Non obstante, cómpre minimizar o número de veces que se abren as portas mentres a electricidade está cortada.

- Se o corte de enerxía dura máis de 24 horas, saque e desbote todos os alimentos conxelados.

- É posible que o frigorífico non funcione de forma constante (os alimentos conxelados poden desconxelarse ou as temperaturas poden subir demasiado no compartimento de alimentos conxelados) de colocarse durante un período prolongado de tempo nun lugar onde as temperaturas ambiente estean constantemente por debaixo das temperaturas para as que está pensado o electrodoméstico.
- No caso de determinados alimentos, mantelos refrixerados pode ter un efecto negativo na súa conservación debido ás súas propiedades.
- O seu electrodoméstico evita o carazo, o que significa que non é necesario desconxelalo manualmente. Isto farase automaticamente.
- O aumento da temperatura durante a desconxelación cumpre cos requisitos ISO. Se quere evitar un aumento indebido da temperatura dos alimentos conxelados mentres o electrodoméstico desconxela, envolva os alimentos conxelados con varias capas de papel de xornal.
- Non volva conxelar alimentos conxelados que se desconxelaron por completo.
- A temperatura das seccións ou compartimentos de dúas estrelas que teñen o símbolo de dúas estrelas (**) é un pouco superior á doutros compartimentos do conxelador (compartimentos).
  A sección (seccións) ou compartimento (compartimentos) de dúas estrelas baséanse nas instrucións ou no estado de entrega.

Información de seguridade

Instrucións sobre os RAEE

Eliminación correcta deste produto (residuos de aparellos eléctricos e electrónicos) (Aplicable en países con sistemas de recollida por separado)

A presenza deste símbolo no produto, accesorios ou documentación que o acompaña indica que, ao final da súa vida útil, nin o produto nin os seus accesorios electrónicos (como o cargador, os auriculares ou o cable USB) deberán eliminarse xunto con outros residuos domésticos. Para evitar posibles danos ao medio ambiente ou á saúde humana como consecuencia da eliminación incontrolada de residuos, separe estes produtos doutros tipos de residuos e recícleos correctamente. Deste xeito, promóvese a reutilización sostible dos recursos materiais.

Os usuarios particulares poden poñerse en contacto coa tenda onde adquiriron o produto ou coas autoridades locais correspondentes para saber como e onde poden levalo para a súa reciclaxe segura e respectuosa co medio ambiente.

Os usuarios empresariais poden poñerse en contacto co seu provedor e comprobar as condicións do contrato de adquisición. Este produto e mais os seus accesorios electrónicos non deben eliminarse xunto con outros residuos comerciais.

Para obter información sobre os compromisos ambientais de Samsung e as obrigas regulamentarias de produtos, como REACH, RAEE, e das baterías, visite a nosa páxina de sostibilidade dispoñible en www.samsung.com

(Só para produtos vendidos en países europeos e no Reino Unido)

Instalación

Siga estas instrucións atentamente para garantir unha instalación correcta do frigorífico e evitar accidentes antes de usalo.

⚠ **ADVERTENCIA**

- Use o frigorífico só para o propósito previsto, tal e como se describe neste manual.
- Calquera tarefa de mantemento debe facela un técnico cualificado.
- Elimine o material de embalaxe do produto de acordo coa normativa local.
- Para evitar descargas eléctricas, desconecte o cable de alimentación antes de proceder coas tarefas de mantemento ou de substitución.

Instalación

Descrición xeral do frigorífico

O aspecto real do seu frigorífico pode diferir segundo o modelo e o país.

Tipo A

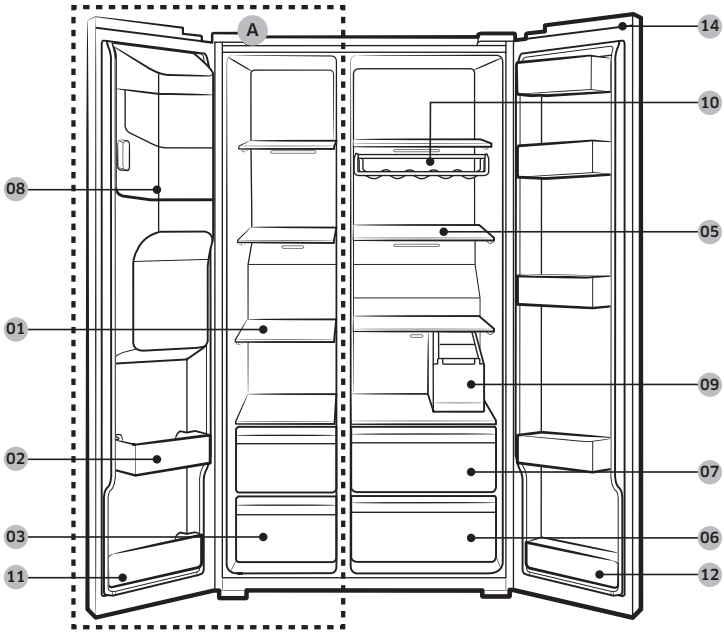

Tipo B

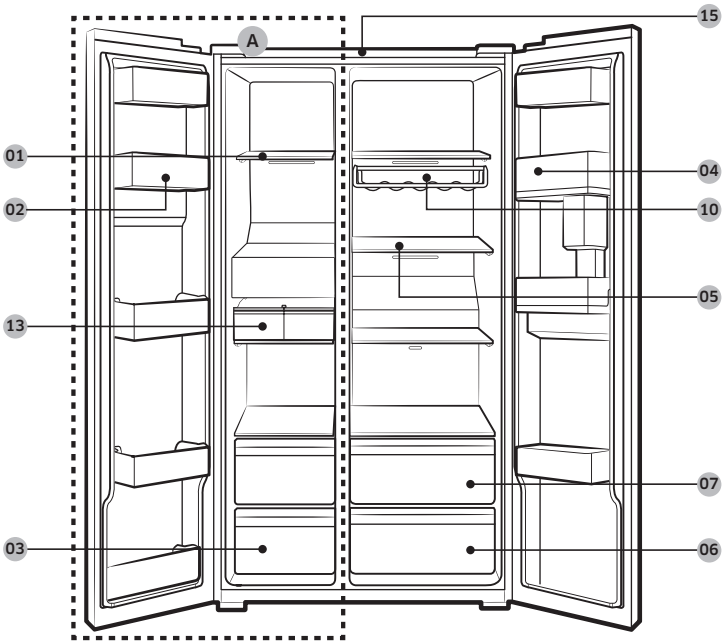

01 Andeis do conxelador
02 Compartimento multiusos do conxelador
03 Caixón para gardar alimentos secos e carne
04 Compartimento do frigorífico
05 Andeis do frigorífico
06 Caixón para verduras
07 Caixón multiusos
08 Depósito da máquina de xeo **
09 Depósito de auga *
10 Botelleiro *
11 Compartimento inferior do conxelador
12 Compartimento inferior do frigorífico *
13 Máquina de xeo automática *
14 Cuberta do interruptor *
15 Filtro de malla *

A. Conxelador
* Só modelos aplicables
** Só modelos con dispensador

Instalación

NOTA

O deseño do recipiente para ovos pode diferir segundo o modelo.

⚠ PRECAUCIÓN

Nos modelos normais, non cambie a posición dos andeis do conxelador. Os andeis do conxelador teñen diferentes lonxitudes e, se cambia a posición, podería danar o produto ao pechar a porta.

Instalación paso a paso

PASO 1 Selección da localización

Requisitos de espazo:

- Superficie sólida e nivelada, sen alfombras nin chans que poidan obstruír a ventilación
- Lonxe da luz solar directa
- Espazo suficiente para abrir e pechar a porta
- Lonxe de calquera fonte de calor
- Espazo suficiente para os procesos de mantemento e reparación

Espazo necesario

Consulte as imaxes e a táboa seguintes para coñecer os requisitos de espazo para a instalación.

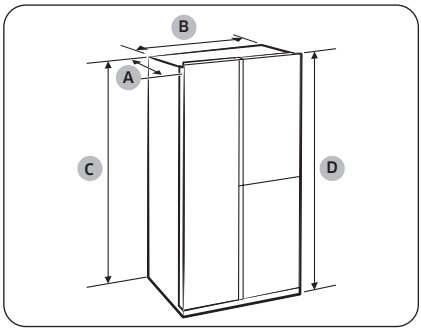

Profundidade A	726
Anchura B	912
Altura C	1746
Altura xeral D	1784

(unidade: mm)

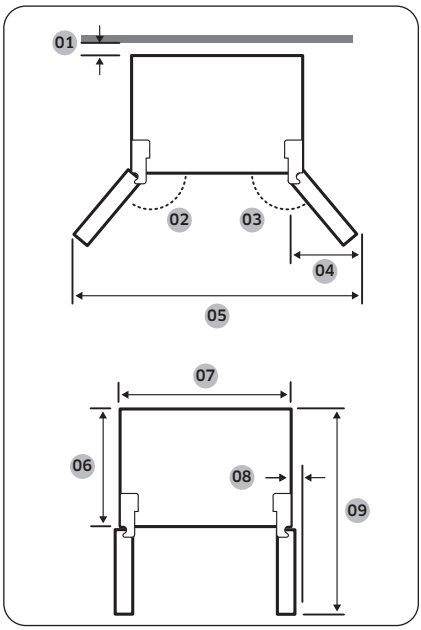

01	Recoméndase máis de 50 mm
02	165°
03	170°
04	564 mm
05	1730 mm
06	620 mm
07	912 mm
08	30 mm (sen asa)
09	1175 mm

NOTA

As medidas recollidas na táboa anterior poden diferir segundo o método de medición usado.

Instalación

PASO 2 Espazador (só modelos aplicables)

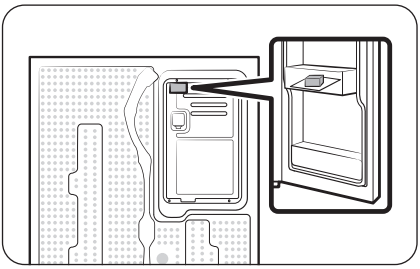

1. Abra a porta e localice o espazador fornecido.
2. Desembale o espazador e colóqueo na parte traseira do frigorífico como se mostra na imaxe. Isto axuda a ventilar o aire cara á parede traseira e a limitar o consumo enerxético.

PASO 3 Pavimento

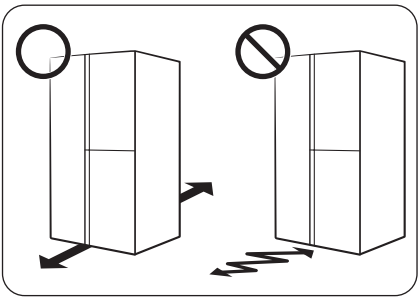

- A superficie na que instale o frigorífico debe poder soportar un frigorífico completamente cheo.
- Para protexer o chan, coloque un anaco grande de cartón en cada pata do frigorífico.
- Unha vez que o frigorífico estea na súa localización final, non o mova, a non ser que sexa necesario para protexer o chan. Se é necesario, cobra o espazo de desprazamento cun papel ou un tecido groso, como unha alfombra vella.

NOTA

Se o frigorífico non pasa pola entrada debido ao seu tamaño, consulte o apartado **Desmontaxe da porta para a entrada** do capítulo de Instalación.

PASO 4 Regulación das patas de nivelación

Axuste da altura frontal

⚠ **PRECAUCIÓN**

- O frigorífico debe estar nivelado sobre un chan plano e sólido. Se non, pódense producir danos ao frigorífico ou ben lesións físicas.
- A nivelación debe facerse co frigorífico baleiro. Asegúrese de que non queden artigos dentro do frigorífico.
- Por razóns de seguridade, cómpre axustar a parte dianteira un pouco máis alta que a traseira.

O frigorífico pódese nivelar mediante as patas dianteiras que teñen un parafuso especial (nivelador) para este fin. Use un desaparafusador de cabeza plana para a nivelación.

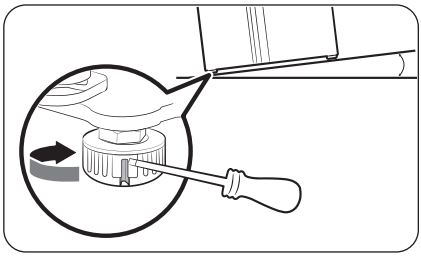

Axuste da altura do lado do conxelador:

Insira un desaparafusador de punta plana no nivelador da pata dianteira do lado do conxelador. Xire o nivelador no sentido das agullas do reloxo para subilo ou no sentido contrario para baixalo.

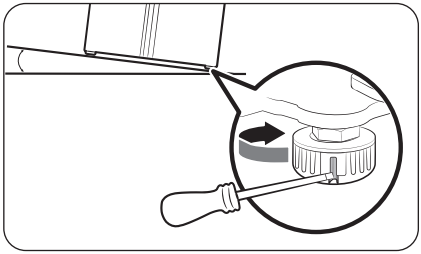

Axuste da altura do lado do frigorífico:

Insira un desaparafusador de cabeza plana no nivelador da pata dianteira do lado do frigorífico. Xire o nivelador no sentido das agullas do reloxo para subilo ou no sentido contrario para baixalo.

Axuste da altura da parte traseira (só para os modelos aplicables)

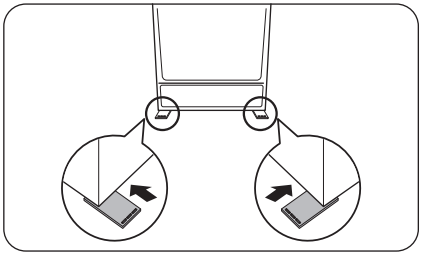

Se precisa subir a parte traseira do frigorífico para nivelalo, pode usar a(s) almofada(s) de axuste de nivel fornecida(s). Siga estas instrucións para subir a parte traseira do frigorífico.

Instalación

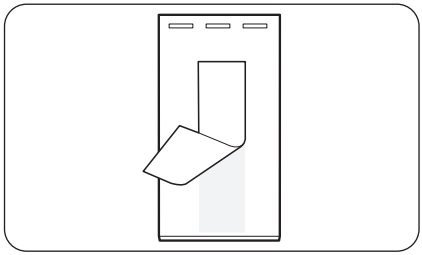

1. Escolla a posición no chan onde precisa colocar a almofada de axuste de nivel.
2. Retire a cinta adhesiva de dobre cara na parte inferior da almofada de axuste de nivel.

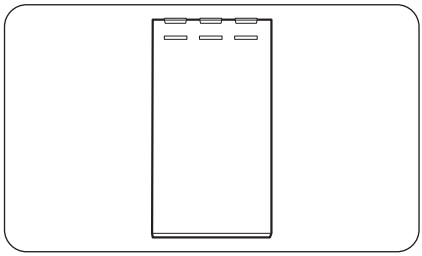

3. Fixe a almofada de axuste de nivel ao chan.

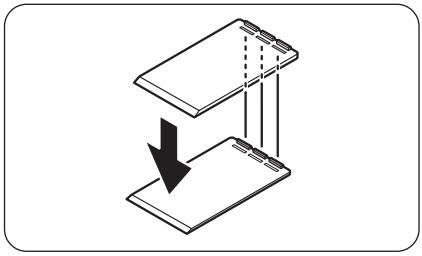

4. Se precisa subir aínda máis a altura traseira, coloque outra almofada de axuste enriba da primeira.

NOTA

- Pode omitir este paso se pode nivelar o frigorífico cunha única almofada de axuste.
- Asegúrese de que as pezas de guía da primeira almofada de axuste estean inseridas nas fendas da segunda almofada.

PASO 5 Axuste a altura das portas, así como o espazo entre elas

Axuste da altura dunha porta

A altura dunha porta pódese axustar mediante a porca de axuste a porca de altura na parte inferior frontal de cada porta.

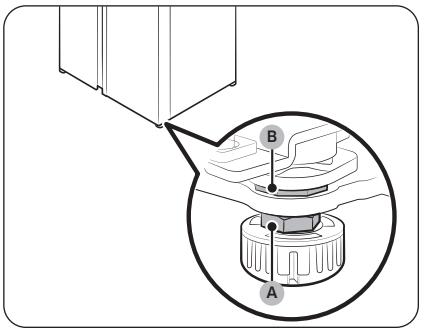

1. Abra a porta para axustala e localice as dúas porcas (A) e mais (B) na parte inferior dianteira da porta.

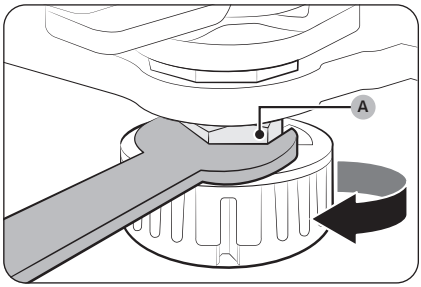

2. Cunha chave de 19 mm (fornecida), xire a porca de axuste (A) no sentido das agullas do reloxo para afrouxala. A continuación, abra a porta e siga os seguintes pasos no seu interior.
   - Para levantar a porta, xire a porca de regulación de altura (B) no sentido contrario ás agullas do reloxo.
   - Para baixar a porta, xire a porca de regulación de altura (B) no sentido das agullas do reloxo.

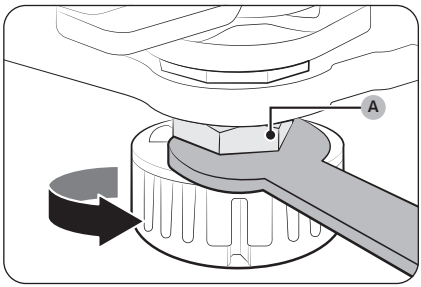

3. Cando termine, aperte a porca de axuste (A) xirándoa no sentido contrario ás agullas do reloxo.

Instalación

PASO 6 Conexión da tubaxe do dispensador de auga (só modelos aplicables)

Pezas e ferramentas necesarias

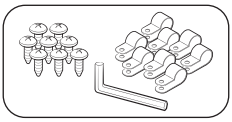

Fixador e parafusos da tubaxe de auga

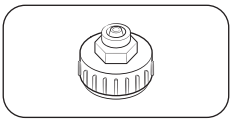

Acoplador (24 mm)

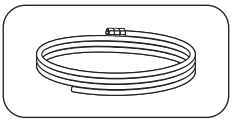

Tubaxe de auga

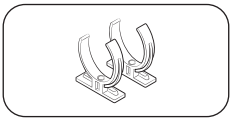

Grampa de suxeición do filtro de auga

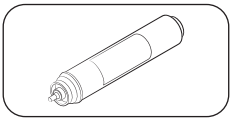

Filtro de auga

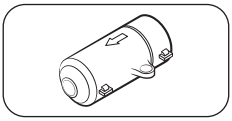

Válvula antirretorno

Instalación (tubaxe do dispensador externo)

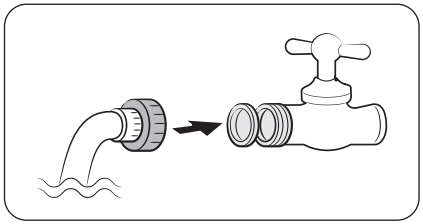

1. Monte a tubaxe de auga cos acopladores.
2. Peche a subministración principal de auga e, a seguir, a billa.
3. Conecte o acoplador á billa de auga fría.

⚠ **PRECAUCIÓN**

- Asegúrese de conectar o acoplador á billa de auga fría. De conectalo a unha billa de auga quente, o filtro de auga pode atascarse e deixar de funcionar con normalidade.
- A garantía do frigorífico non cobre a instalación da tubaxe de auga. A instalación da tubaxe de auga debe pagala vostede, a menos que a tarifa de instalación estea incluída no prezo do vendedor.
- Samsung non se fai responsable da instalación da tubaxe de auga. Se houbera unha fuga de auga, póñase en contacto co instalador da tubaxe de auga.
- As reparacións da tubaxe de auga debe facelas un profesional cualificado. Se detecta unha fuga de auga, póñase en contacto cun centro de servizo técnico local de Samsung ou co instalador da tubaxe de auga.

PASO 7 Conexión a unha subministración de auga (só modelos aplicables)

⚠ **PRECAUCIÓN**

- A conexión da tubaxe de auga debe facela un técnico cualificado.
- A garantía do frigorífico non cobre a instalación da tubaxe de auga. A instalación da tubaxe de auga debe pagala vostede, a menos que a tarifa de instalación estea incluída no prezo do vendedor.
- Samsung non se fai responsable da instalación da tubaxe de auga. Se houbera unha fuga de auga, póñase en contacto co instalador da tubaxe de auga.

Conexión da tubaxe de auga fría á mangueira de filtración de auga.

⚠ **PRECAUCIÓN**

- Asegúrese de que a mangueira de filtración de auga estea conectada a unha tubaxe de subministración de auga potable fría. De conectala a unha tubaxe de auga quente, pode que o filtro de auga non funcione correctamente.

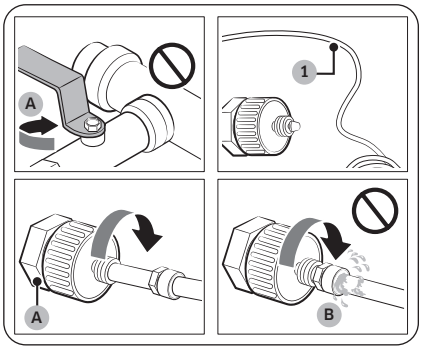

A. Peche a tubaxe de auga principal.
B. Elimine calquera folgura.

1. Peche a subministración de auga mediante a válvula principal.
2. Localice a tubaxe de auga (1) potable fría.
3. Siga as instrucións de instalación da tubaxe de auga para conectar a tubaxe.

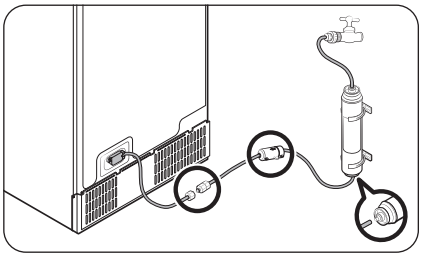

NOTA

Non reutilice os tubos vellos; use os tubos novos fornecidos co electrodoméstico.

Instalación

Conexión da mangueira de filtrado de auga á tubaxe de auga

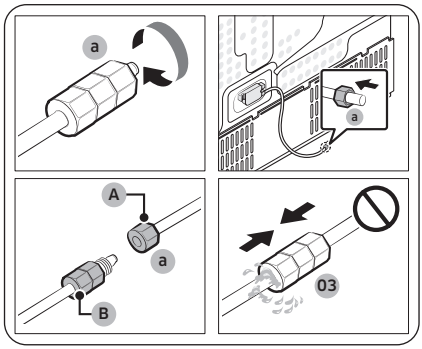

A. Tubaxe de auga desde a unidade
B. Tubaxe de auga desde o kit

1. Afrouxe a **porca de compresión (a)** e retírea da tubaxe de auga do frigorífico e insíraa na mangueira de filtración de auga.
2. Aperte a **porca de compresión (a)** para conectar a mangueira de filtración da auga e a tubaxe de auga.
3. Abra a válvula de auga principal e comprobe se hai fugas.
4. Se non hai fugas, dispense uns 10 litros de auga ou dispense auga durante 6 ou 7 minutos antes de usar o frigorífico para eliminar as impurezas do interior do sistema de filtración de auga.

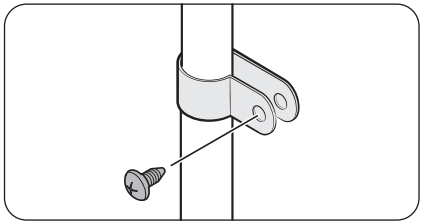

5. Fixe a tubaxe de auga a un vertedoiro ou á parede cunha grampa.

⚠ PRECAUCIÓN

- Non aperte demasiado a tubaxe de auga. Asegúrese de que non estea dobrada, apertada nin esmagada.
- Non monte a tubaxe de auga en ningunha parte do frigorífico. Se non, poderíase danar o frigorífico.

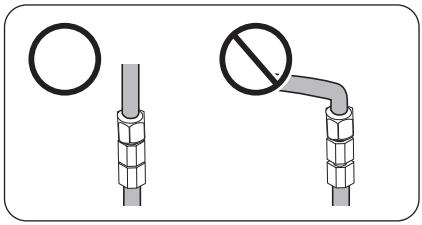

NOTA

Se ten que cambiar de sitio o frigorífico tras conectar a tubaxe de auga, asegúrese de que a parte unida da tubaxe está recta.

Reparación da tubaxe de auga

⚠ PRECAUCIÓN

As reparacións da tubaxe de auga debe facelas un profesional cualificado. Se detecta unha fuga de auga, póñase en contacto cun centro de servizo técnico local de Samsung ou co instalador da tubaxe de auga.

Sistema de filtración de auga por osmose inversa

A presión da auga desde o sistema de subministración a un sistema de filtración de auga por osmose inversa debe estar entre 241 kPa e 827 kPa.

A presión da auga desde o sistema de filtración de auga por osmose inversa ata a tubaxe de auga fría do frigorífico debe ser de polo menos de 276 kPa. Se a presión da auga está por debaixo destas especificacións:

- Comprobe se o filtro de sedimentos do sistema de osmose inversa está bloqueado. Substitúa o filtro se é necesario.
- Encha con auga o depósito de auga do sistema de osmose inversa.
- Se o seu frigorífico ten un filtro de auga, pode reducir a presión da auga cando se usa xunto cun sistema de osmose inversa. Extraia o filtro de auga.

Para obter máis información ou asistencia de servizo técnico, póñase en contacto cun fontaneiro cualificado.

NOTA

CÓMPRE INSTALAR O FILTRO DE AUGA.

- Asegúrese de instalar un filtro de auga.
- Se non instala un filtro de auga, as substancias estrañas finas da auga (area, cal) poden pasar de forma continua á subministración de auga e pode que causen defectos no sistema de subministración.

Solicitude nun novo filtro

Para adquirir un novo filtro de auga (referencia: **HAFEX/EXP**), póñase en contacto cun centro de servizo técnico de Samsung.

Para montar o filtro de auga no seu lugar correspondente

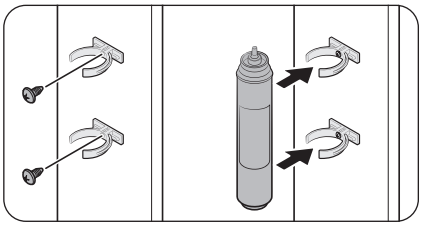

1. Monte as **grampas de suxeición** (x2) no lugar adecuado, por exemplo, debaixo do vertedoiro. A seguir, fixe as **grampas de suxeición** con firmeza mediante os parafusos.
2. Insira o **filtro de auga** nas grampas superior e inferior na dirección correcta. Asegúrese de comprobar a verticalidade do **filtro de auga**.

NOTA

Se o filtro se instala horizontalmente, pode reter auga. Polo tanto, recoméndase a instalación vertical.

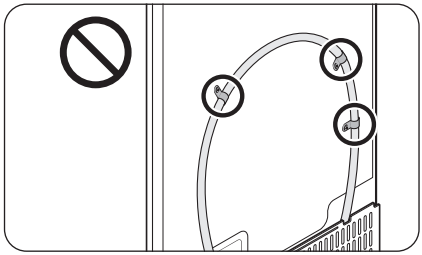

⚠ **PRECAUCIÓN**

Non monte o filtro de auga en ningunha parte do frigorífico. Se non, poderíase danar o frigorífico.

Substitución do filtro de auga (só modelos aplicables)

⚠ **PRECAUCIÓN**

- Non use filtros doutros fabricantes. Use só filtros fornecidos ou aprobados por Samsung.
- Se usa filtros non aprobados, poderíanse producir fugas e danos ao frigorífico, o que pode producir unha descarga eléctrica. Samsung non se responsabiliza dos danos derivados do uso de filtros de auga doutros fabricantes.
- A icona do filtro de auga ( ) pestanexará para indicar que xa hai que substituílo.

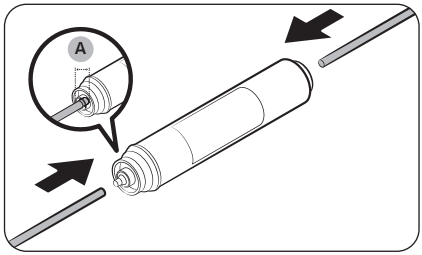

1. Peche a subministración de auga principal.
2. Conecte a tubaxe de subministración de auga no lado de entrada do filtro, ata o fondo.
3. Conecte a tubaxe do dispensador no lado da saída do filtro. A **profundidade de inserción da mangueira de auga (A)** é de 18 mm.

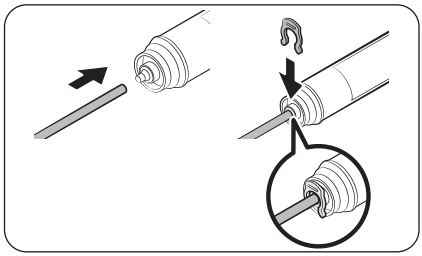

4. Revise se hai algunha fuga. De non habela, fixe a tubaxe coas grampas.
5. Coloque o filtro de auga no seu lugar correspondente e fíxeo coas grampas.
6. Restableza a alarma de substitución do filtro de auga. (Para ver instrucións pormenorizadas, consulte o apartado **Restablecemento ou omisión da alarma de substitución do filtro de auga (só modelos aplicables)** da páxina **58**).
7. Tras finalizar a substitución, dispense 10 litros de auga (ou dispense auga durante 6 ou 7 minutos) para eliminar as impurezas da tubaxe de auga.

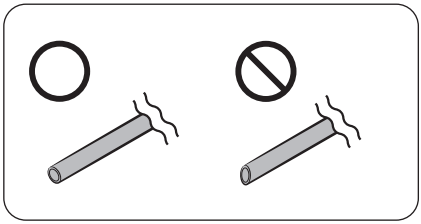

⚠ **PRECAUCIÓN**

Ao axustar a lonxitude da tubaxe de auga, asegúrese de alisar a superficie de corte nun ángulo recto. Deste xeito, evítanse as fugas de auga.

NOTA

- Un filtro recentemente instalado pode facer que a auga saia a chorros con forza do dispensador de auga durante un curto período de tempo. Isto débese á entrada de aire na tubaxe de auga.
- O proceso de substitución pode provocar que pingue auga do frigorífico ao chan. De pasar isto, límpeo con panos secos.

PASO 8 Configuración inicial

Siga estes pasos para que o frigorífico estea totalmente operativo.

1. Conecte o cable de alimentación á toma de corrente para acender o frigorífico.
2. Abra a porta e comprobe se a iluminación interior se acende.
3. Configure a temperatura ao nivel máis baixo dispoñible e agarde arredor dunha hora. Entón, o conxelador arrefriará un pouco e o motor funcionará sen problemas.
4. Agarde ata que o frigorífico alcance a temperatura configurada. O frigorífico xa está listo para funcionar.

PASO 9 Comprobación final

Unha vez completada a instalación, comprobe que:

- O frigorífico estea conectado a unha toma de corrente e conectado á terra correctamente.
- O frigorífico estea instalado sobre unha superficie plana e nivelada e cunha separación razoable con respecto á parede e ao mobiliario.
- O frigorífico estea nivelado e ben apoiado no chan.
- A porta ábrese e péchase libremente e a iluminación interior acéndese automaticamente cando se abre a porta.

Instalación

Desmontaxe da porta para a entrada

Se o frigorífico non pasa pola entrada debido ao seu tamaño, siga as seguintes instrucións:

Ferramentas necesarias (non fornecidas)

Estas ferramentas úsanse para desmontar as portas.

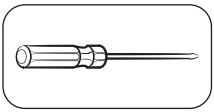

Desaparafusador Phillips

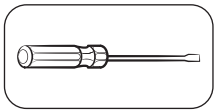

Desaparafusador de cabeza plana

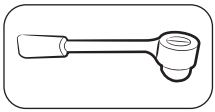

Chave de tubo (10 mm)

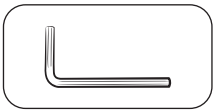

Chave Allen (5 mm)

Desconexión da tubaxe de auga

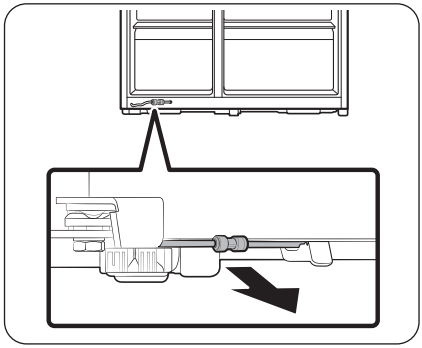

1. Na parte inferior traseira do frigorífico, tire da tubaxe de auga cara á parte dianteira.

NOTA

A tubaxe de auga do frigorífico é unha tubaxe de circulación de auga que se conecta entre a tubaxe de subministración e as mangueiras do sistema de filtración do frigorífico.

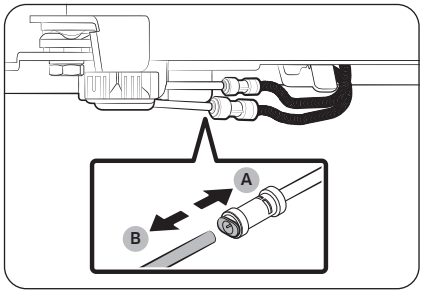

2. Para desconectar as mangueiras, manteña premida a **embocadura de suxeición (A)** e desmonte a **mangueira de auga (B)**.

⚠ PRECAUCIÓN

Non aplique demasiada forza sobre o acoplador. Podería romper.

Desmontaxe das portas

⚠ PRECAUCIÓN

Durante calquera paso deste procedemento, a porta pode caer e danarse. Para evitar accidentes, teña moito coidado.

Modelos tipo A

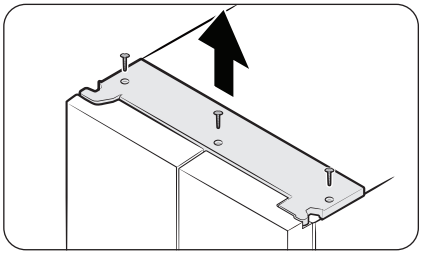

Modelos tipo B

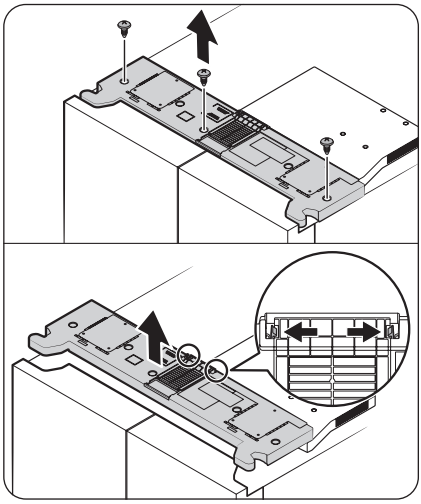

1. Coas portas pechadas, desmonte a cuberta superior.
   O método de desmontaxe difire segundo o tipo de cuberta superior.
   - Tipo A: Use un desaparafusador Phillips para extraer os parafusos e levante a cuberta superior para extraela.
   - Tipo B: Use un desaparafusador Phillips para extraer os parafusos, empurre as pestanas de bloqueo cara a fóra para liberar a cuberta superior da cuberta do conduto e, a seguir, levante a cuberta superior para separala.

NOTA

O número de parafusos pode diferir segundo o modelo.

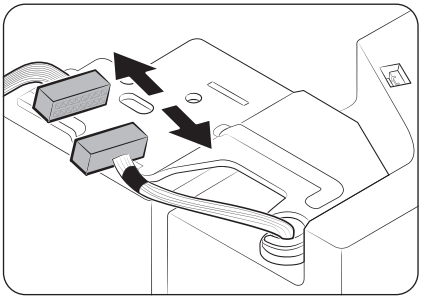

2. Desconecte o arnés eléctrico.

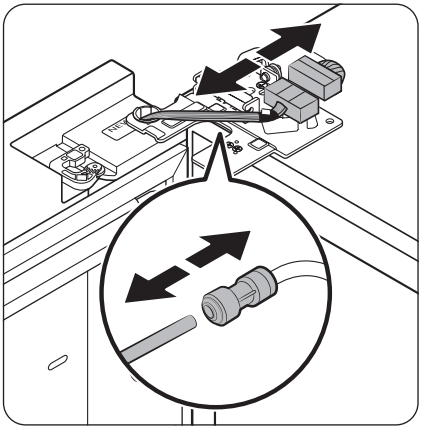

3. Desconecte os dous conectores de cable da porta esquerda. A posición dos conectores difire segundo o modelo.

⚠ **PRECAUCIÓN**

- Non retire as dúas portas ao mesmo tempo. Asegúrese de extraer as portas unha a unha. Se non, calquera das portas podería caer e causar lesións físicas.
- Asegúrese de que o frigorífico estea apagado antes de desconectar os conectores.

4. Desconecte o tubo de auga do acoplador da porta esquerda como se mostra na imaxe.

- Este paso non é aplicable aos modelos sen a xerra autorrecargable nin o dispensador de auga.

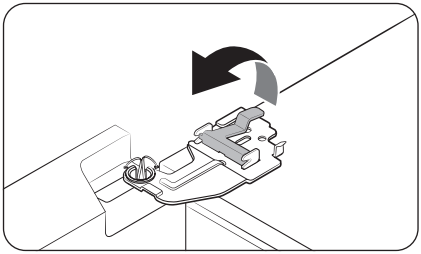

5. Levante a abrazadeira con coidado.

NOTA

Para evitar lesións persoais ou danos na abrazadeira, non a levante con forza.

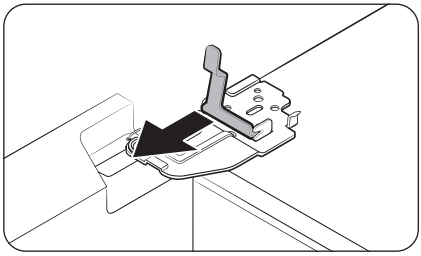

6. Tire da abrazadeira para extraela.

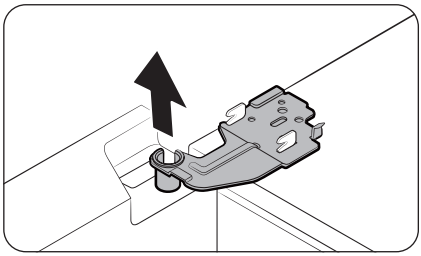

7. Abra a porta nun ángulo de 90 graos. Mentres suxeita a porta, saque a bisagra.

⚠ **PRECAUCIÓN**

De sacar a bisagra sen suxeitar a porta, esta podería caer e causar lesións.

Instalación

Nova montaxe da porta do frigorífico

Despois de trasladar o frigorífico á súa localización final, volva montar as portas seguindo as instrucións de desmontaxe en orde inversa.

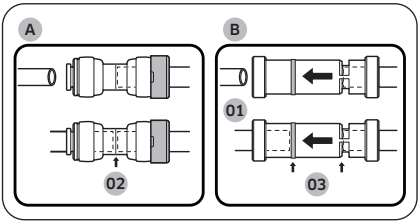

01 Dispensador
02 Centro do acoplador transparente
03 Guías

⚠ **PRECAUCIÓN**

Para evitar fugas de auga do dispensador, a tubaxe de auga debe estar completamente conectada. Asegúrese de que ambos os dous tubos da tubaxe de auga estean completamente inseridos no centro do **acoplador (A)** transparente ou nas **guías (B)**.

Nova montaxe das portas

⚠ **PRECAUCIÓN**

- Antes de volver colocar as portas, asegúrese de que todos os conectores eléctricos estean conectados correctamente.
- A porta do conxelador debe volver colocarse antes que a porta do frigorífico.
- Teña coidado ao sacar a porta para evitar que lle caia enriba.
- Teña coidado de non rabuñala.

1. Suxeite a porta do conxelador e engánchea á bisagra da parte inferior do frigorífico.

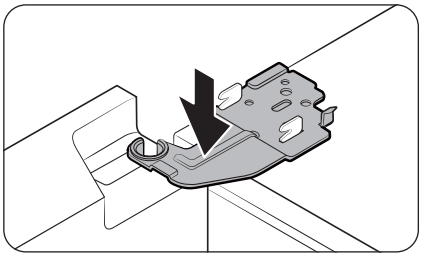

2. Coloque a bisagra no seu sitio correspondente e, a seguir, insíraa no orificio da porta.

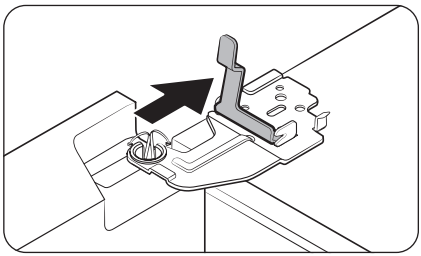

3. Insira a abrazadeira na dirección da frecha.

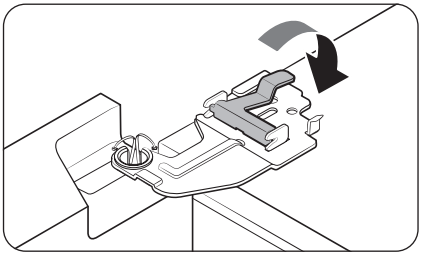

4. Prema a abrazadeira como se mostra na imaxe.

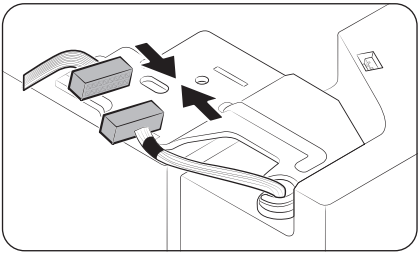

5. Conecte o arnés eléctrico.

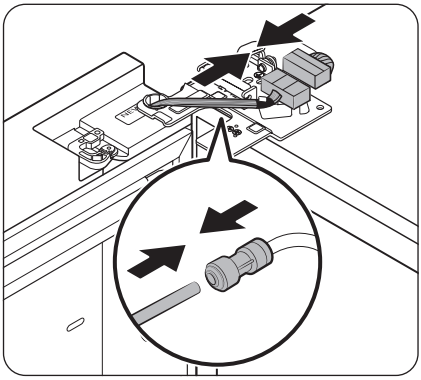

6. Conecte os conectores dos cables.

⚠ **PRECAUCIÓN**

- Asegúrese de que os conectores dos cables estean conectados correctamente. Se non, a pantalla non funcionará.

7. Conecte o tubo de auga.

- Este paso non é aplicable aos modelos sen a xerra autorrecargable nin o dispensador de auga.

⚠ **PRECAUCIÓN**

- Para evitar fugas de auga, asegúrese de que as grampas vermellas aperten o acoplador correctamente.
- Manteña as grampas fóra do alcance dos nenos.

Modelos tipo A

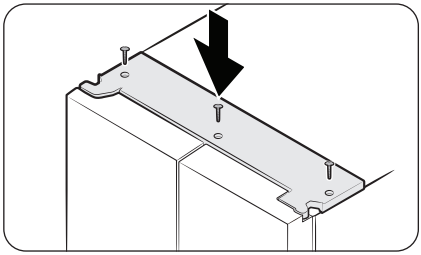

Modelos tipo B

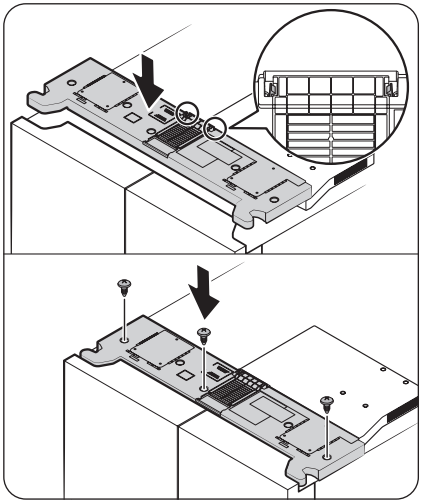

8. En primeiro lugar, fixe a cuberta superior coa parte dianteira e, a seguir, prema na parte traseira para colocala na súa posición correspondente. Despois, aperte os parafusos.
   - Para modelos tipo B: Asegúrese de que as pestanas de bloqueo estean totalmente encaixadas na cuberta do conduto antes de apertar os parafusos.

NOTA

O número de parafusos pode diferir segundo o modelo.

Funcionamento

Panel principal

O aspecto real do panel principal pode diferir do da imaxe e o seu deseño pode cambiar sen previo aviso.

Tipo xeral

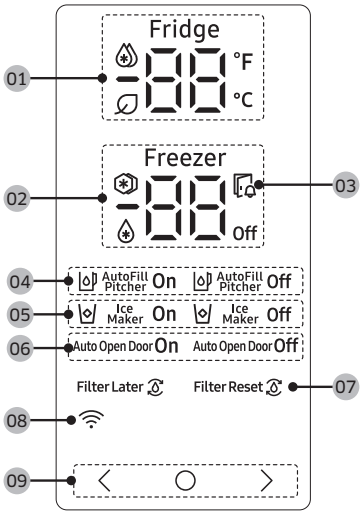

01 Indicador do frigorífico	• Mostra a temperatura actual ou desexada do frigorífico. • indica que a función Power Cool (Arrefriamento rápido) está activada. • A icona aparece cando o AI Energy Mode (Modo de enerxía por IA) está funcionando. Pode activar ou desactivar o AI Energy Mode (Modo de enerxía por IA) na aplicación SmartThings. (só modelos aplicables)
02 Indicador do conxelador	• Mostra a temperatura actual ou desexada do conxelador. • indica que a función Power Freeze (Conxelación rápida) está activada. • indica que o conxelador está a funcionar no modo Fridge (Frigorífico). (Só modelos aplicables). • **Off** indica que o conxelador está desactivado. (Só modelos aplicables).
03 Indicador de porta aberta	Este indicador pestanexa cunha alarma se a porta está aberta durante máis de 2 minutos.

04 Indicador da Xerra autorrecargable (só modelos aplicables)	A AutoFill Pitcher (Xerra autorrecargable) conta con 2 indicadores (AutoFill Pitcher (Xerra autorrecargable) On (Activada) / Off (Desactivada)) para indicar o seu estado de funcionamento. • Cando a autorrecarga funciona, o indicador correspondente (AutoFill Pitcher On (Xerra autorrecargable activada)) actívase. • Cando a autorrecarga está desactivada, o indicador correspondente (AutoFill Pitcher Off (Xerra autorrecargable desactivada)) actívase. • Para habilitar a AutoFill Pitcher (Xerra autorrecargable), cómpre activar a AutoFill Pitcher (Xerra autorrecargable).
05 Indicador da máquina de xeo	• Mostra o estado da máquina de xeo. • Para habilitar a produción de xeo, cómpre activar a máquina de xeo.
06 Indicador de apertura automática da porta (só modelos aplicables)	• Mostra o estado da función Auto Open Door (Apertura automática da porta). • Para habilitar a función Auto Open Door (Apertura automática da porta) cómpre activar a función Auto Open Door (Apertura automática da porta). (Se desexa máis información, consulte o apartado **Activación ou desactivación da función de apertura automática da porta (só modelos aplicables)** da páxina **59**).
07 Indicador do filtro de auga (só modelos aplicables)	• indica que hai que substituír o filtro de auga. • Cando vexa a icona , pode substituír o filtro de auga e restablecer a alarma de cambio do filtro de auga ou ignorar a alarma e substituír o filtro máis adiante. (Se desexa máis información, consulte o apartado **Restablecemento ou omisión da alarma de substitución do filtro de auga (só modelos aplicables)** da páxina **58**).
08 Indicador da conexión á rede	• Esta icona indica que o frigorífico está conectado a unha rede. • Pode controlar e supervisar o frigorífico na aplicación SmartThings. Se desexa máis información, consulte o apartado **SmartThings (só modelos aplicables)**.
09 Botóns	• Cando a pantalla está desactivada, prema calquera botón para activala. • Use ◯ para seleccionar o frigorífico ou conxelador e 〈 ou 〉 para seleccionar a temperatura ou a función que desexa para o compartimento seleccionado.

NOTA

- O panel de control está pensado para permanecer desactivado cando non se usa o frigorífico. Só se activa e acende cando se abre a porta ou se premen os botóns.
- Se deixa a porta aberta durante 5 minutos, a iluminación interna pestanexará durante 5 minutos e apagarase. Isto serve para avisar aos usuarios xordos ou con problemas auditivos de que hai unha porta aberta. Teña en conta que esta función é normal.

Funcionamento

Configuración da temperatura ou da función desexada

1. Prema calquera botón (〈 , ◯, ou 〉) para activar a pantalla.
   - É posible que este paso non sexa aplicable á todos os modelos.
2. Prema ◯ para seleccionar o frigorífico ou o conxelador.
   - O indicador do compartimento seleccionado pestanexa.
   - O símbolo de graos Celsius (°C) non pestanexa.
3. Prema 〈 ou 〉 para seleccionar a temperatura ou función que desexe.
   - Consulte a táboa para ver a selección dispoñible de cada compartimento.

Fridge (Frigorífico)	• Selección dispoñible: (Power Cool (Arrefriamento rápido)) ↔ 1 °C ↔ 2 °C ↔ 3 °C ↔ 4 °C ↔ 5 °C ↔ 6 °C ↔ 7 °C ↔ (Vacation (Vacacións)) • O Power Cool (Arrefriamento rápido) acelera o proceso de arrefriamento coa velocidade máxima do ventilador. O frigorífico funciona á velocidade máxima durante dúas horas e media e despois volve á temperatura anterior. • Se vai de vacacións ou de viaxe de negocios, ou se non pensa usar o frigorífico durante un período prolongado, use a función Vacation (Vacacións). A temperatura do frigorífico permanecerá por debaixo dos 15 °C, mais o conxelador seguirá activo na súa configuración anterior.

Freezer (Conxelador)	• Selección dispoñible: (Power Freeze (Conxelación rápida)) ↔ -23 ˚C ↔ -22 ˚C ↔ -21 ˚C ↔ -20 ˚C ↔ -19 ˚C ↔ -18 ˚C ↔ -17 ˚C ↔ -16 ˚C ↔ -15 ˚C ↔ (Fridge (Frigorífico)) ↔ **Off** • A Power Freeze (Conxelación rápida) acelera o proceso de conxelación coa velocidade máxima do ventilador. O conxelador funciona á velocidade máxima durante 50 horas e despois volve á temperatura anterior. Para conxelar grandes cantidades de alimentos, active a Power Freeze (Conxelación rápida) polo menos 20 horas antes de gardar os alimentos no conxelador. • Se selecciona (Fridge (Frigorífico)), o conxelador funcionará coma frigorífico e a configuración da temperatura cambiará a 3 ˚C. • Se selecciona **Off**, o conxelador desactivarase. • Baleire o depósito de xeo antes de seleccionar (Fridge (Frigorífico)) ou **Off**. Pasados 15 segundos tras seleccionar (Fridge (Frigorífico)) ou **Off**, a máquina de xeo comezará a dispensar os restos de xeo no depósito. • Os modos (Fridge (Frigorífico)) e mais **Off** non están dispoñibles nalgúns modelos. **⚠ ADVERTENCIA** • Non coloque botellas de vidro con líquido no conxelador mentres estea no modo Frigorífico. Cando desmarca o modo Fridge (Frigorífico) e o conxelador volve ao modo Conxelador, o líquido das botellas de vidro conxelarase, o que pode provocar que rompan ou rebenten no conxelador. • Asegúrese de retirar os alimentos conxelados do conxelador antes de seleccionar o modo Fridge (Frigorífico). Os alimentos conxelados derreteranse e estragaranse a medida que a temperatura suba. • Asegúrese de retirar os alimentos que non desexe conxelar antes de desmarcar o modo Fridge (Frigorífico) e usar o conxelador para conxelar alimentos. **NOTA** • Cando empregue esta función Power Freeze (Conxelación rápida), o consumo enerxético do frigorífico aumentará. Lembre desactivala cando non a necesite e configure de novo o conxelador coa temperatura orixinal. • Cando o conxelador está no modo Desactivado, a temperatura do conxelador permanecerá por debaixo dos 15 ˚C, mais o frigorífico seguirá activo como se configurou previamente. • Non garde alimentos nin bebidas no frigorífico cando o conxelador estea configurado como **Off**. • Se usa o conxelador no modo conxelación, recomendámoslle encarecidamente que empregue recipientes de plástico para gardar alimentos, sobre todo para as verduras.

4. Agarde 5 segundos para confirmar a selección.
- O indicador do compartimento seleccionado deixa de pestanexar.

NOTA

Se usa o Power Cool (Arrefriamento rápido) ou a Power Freeze (Conxelación rápida), consumirase máis enerxía.

Funcionamento

Activación ou desactivación da xerra autorrecargable (só modelos aplicables)

Pode activar ou desactivar a xerra autorrecargable do frigorífico.

1. Prema calquera botón (< , ◯, ou >) para activar a pantalla.
   - É posible que este paso non sexa aplicable á todos os modelos.
2. Prema ◯ ata que o indicador da xerra autorrecargable pestanexe.
3. Prema < ou > para activar ou desactivar a xerra autorrecargable.
   - Prema < para activala.
   - Prema > para desactivala.
4. Agarde 5 segundos ou prema ◯ para confirmar a selección.
   - O indicador da xerra autorrecargable deixa de pestanexar.

Activación ou desactivación da máquina de xeo

Pode activar ou desactivar a máquina de xeo automática do conxelador.

1. Prema calquera botón (< , ◯, ou >) para activar a pantalla.
   - É posible que este paso non sexa aplicable á todos os modelos.
2. Prema ◯ ata que o indicador da máquina de xeo pestanexe.
3. Prema < ou > para activar ou desactivar a máquina de xeo.
   - Prema < para activala.
   - Prema > para desactivala.
4. Agarde 5 segundos ou prema ◯ para confirmar a selección.
   - O indicador da Ice Maker (Máquina de xeo) deixa de pestanexar.

Restablecemento ou omisión da alarma de substitución do filtro de auga (só modelos aplicables)

A icona da substitución do filtro de auga ( ) pestanexará para indicar que xa hai que substituílo. Pode substituír o filtro de auga inmediatamente e restablecer a alarma de substitución do filtro de auga ou ignorar a alarma se desexa cambialo máis tarde.

1. Prema calquera botón (< , ◯, ou >) para activar a pantalla.
   - É posible que este paso non sexa aplicable á todos os modelos.
2. Prema ◯ ata que o indicador do Water Filter (Filtro de auga) pestanexe.
3. Prema < ou > para restablecer ou ignorar a alarma de substitución do filtro de auga.
   - Prema < se desexa cambiar o filtro de auga máis adiante e ignorar a alarma.
   - Prema > se cambiou o filtro de auga e desexa restablecer a alarma de substitución do filtro de auga.
4. Agarde 5 segundos ou prema ◯ para confirmar a selección.
   - O indicador do filtro de auga deixa de pestanexar.

Activación ou desactivación da función de apertura automática da porta (só modelos aplicables)

Pode activar ou desactivar a función Auto Open Door (Apertura automática da porta)

1. Prema calquera botón (〈 , ◯, ou 〉) para activar a pantalla.
   - É posible que este paso non sexa aplicable á todos os modelos.
2. Prema ◯ ata que o indicador da Auto Open Door (Apertura automática da porta) pestanexe.
3. Prema 〈 ou 〉 para activar ou desactivar a función.
   - Prema 〈 para activala.
   - Prema 〉 para desactivala.
4. Agarde 5 segundos ou prema ◯ para confirmar a selección.
   - O indicador da Auto Open Door (Apertura automática da porta) deixa de pestanexar.

Activación ou desactivación da wifi (só modelos aplicables)

Para activar ou desactivar a wifi, manteña premido ◯ ou 〉 durante 10 segundos. A pantalla mostra o estado da wifi durante 5 segundos (como se mostra na imaxe).

Wifi activada

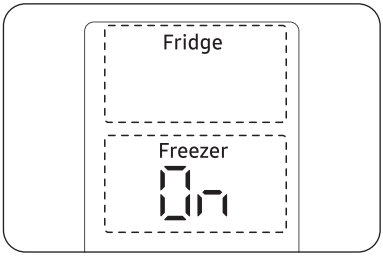

Wifi desactivada

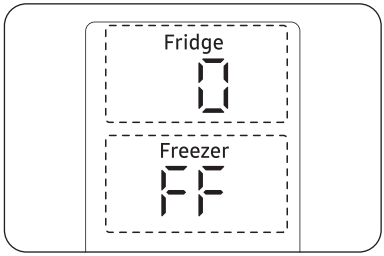

NOTA

- Debe activar a wifi para conectar o frigorífico á aplicación SmartThings.
- Se desexa máis información, consulte o apartado **SmartThings (só modelos aplicables)**.

Funcionamento

Tipo Family Hub

Pantalla de inicio

NOTA

- Para obter máis información sobre outros menús e aplicacións dispoñibles na aplicación do frigorífico, consulte o manual en liña do seu frigorífico.
- O contido das aplicacións e os widgets, ou o seu deseño, están suxeitos a cambios ou o soporte pode interromperse sen previo aviso, segundo a política do provedor de contido.
- Os nenos que usen as funcións, aplicacións e servizos do frigorífico deben estar supervisados por adultos.
- As transacción cos servizos por parte de menores deben estar supervisadas por adultos.

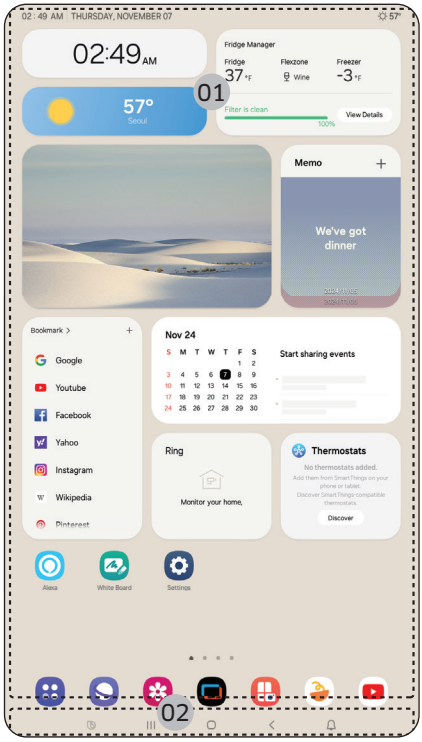

01 Pantalla de inicio
02 Botóns programables

01 Pantalla de inicio

- Prema na aplicación ou no widget desexado para inicialo.
- Na pantalla de inicio, pode engadir ou eliminar elementos como aplicacións, widgets, imaxes, vídeos, debuxos e textos.
- Manteña premido o elemento para entrar no modo de edición. No modo de edición, pode arrastrar e soltar un elemento a unha nova localización na pantalla de inicio. Cando move o elemento a unha nova localización, o elemento vólvese vermello se a localización non está dispoñible.

02 Botóns programables

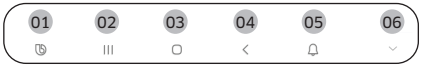

01 Bixby
- Prema para usar Bixby.

02 Administrador de tarefas
- Prema para abrir o Administrador de tarefas.

03 Inicio
- Prema para abrir a pantalla Inicio.

04 Volver
- Prema para volver á pantalla anterior.

05 Notificación
- Prema para activar o panel rápido.

06 Ocultar/Amosar
- Prema para ocultar ou amosar os botóns programables.
- O botón Ocultar/Amosar só aparece cando a aplicación está activa.

Administrador do frigorífico

Cando estea na pantalla de inicio, prema na aplicación **Fridge Manager (Administrador do frigorífico)**.

- Pode axustar a temperatura ou os modos desexados para cada compartimento.
- Se desexa máis información sobre a aplicación Fridge Manager (Administrador do frigorífico), consulte o manual en liña.
- Para acceder ao manual en liña desde o frigorífico Family Hub, prema **Setting (Configuración)** > **Help & Contact Us (Axuda e contacto)** > **Online Manual (Manual en liña)**.

Funcionamento

Tipo AI Home Hub

Pantalla de inicio

NOTA

- Para obter máis información sobre outros menús e aplicacións dispoñibles na aplicación do frigorífico, consulte o manual en liña do seu frigorífico.
- O contido das aplicacións e os widgets, ou o seu deseño, están suxeitos a cambios ou o soporte pode interromperse sen previo aviso, segundo a política do provedor de contido.
- Os nenos que usen as funcións, aplicacións e servizos do frigorífico deben estar supervisados por adultos.
- As transaccións cos servizos por parte de menores deben estar supervisadas por adultos.

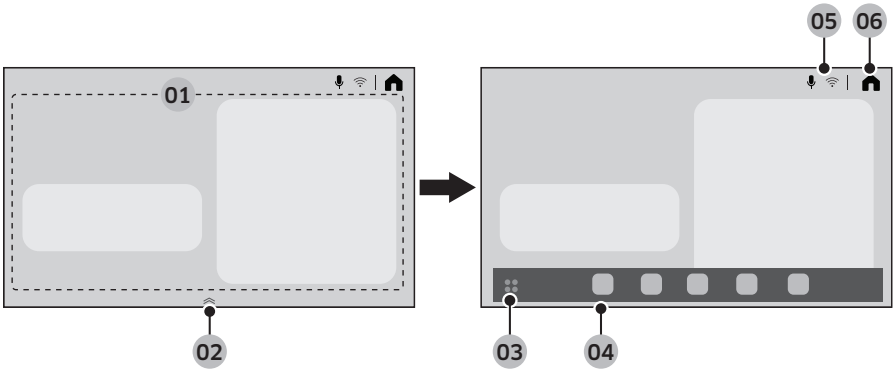

01 Zona da tarxeta de inicio	Pode configurar varias funcións e comprobar información. • AI Vision Inside: Pode xestionar os ingredientes gardados no frigorífico. • Recipes (Receitas): Pode recibir consellos culinarios e de receitas. • SmartThings: Pode conectar o frigorífico á aplicación SmartThings e controlalo a distancia desde a aplicación. • Fridge Manager (Administrador do frigorífico): Pode axustar a temperatura ou os modos desexados para cada compartimento. • Product Care (Coidado do produto): Pode xestionar os consumibles do frigorífico.
02 Controlador do dock de aplicacións	• Arrastre o controlador do dock de aplicacións cara arriba para abrir o dock de aplicacións. • O controlador do dock de aplicacións só aparece na pantalla de inicio.
03 Botón da bandexa de aplicacións	Prema para ver todas as aplicacións dispoñibles.

04 Dock de aplicacións	• O dock de aplicacións mostra iconas para facilitar o acceso ás aplicacións que se usan con frecuencia. • Móstranse un máximo de cinco iconas no dock de aplicacións que non se poden editar.
05 Área do indicador	Aparecen diferentes iconas para indicar as funcións activadas.
06 Inicio	Prema para ir á pantalla Inicio.

Panel rápido

O panel rápido dá acceso rápido a varias configuracións. Escorregue o dedo cara abaixo desde a parte superior da pantalla para abrir o panel rápido.

1	Wifi	• Prema para activar ou desactivar a wifi. • Manteña premida a icona para acceder á pantalla de configuración da wifi.
2	Bluetooth	• Prema para acceder á pantalla de configuración do Bluetooth.
3	Micrófono	• Prema para activar ou desactivar o micrófono.
4	Vista intelixente	• Prema para acceder á pantalla Vista intelixente.
5	Pantalla apagada	• Prema para apagar a pantalla.
6	Configuración	• Prema para acceder á configuración.
7	Brillo e volume	• Escorregue o control de desprazamento correspondente para axustar o brillo ou o volume da pantalla.

Administrador do frigorífico

Cando estea na pantalla de Home (Inicio), prema na aplicación Fridge Manager (Administrador do frigorífico).

- Pode axustar a temperatura ou os modos desexados para cada compartimento.

Funcionamento

- Se desexa máis información sobre a aplicación Fridge Manager (Administrador do frigorífico), consulte o manual en liña.
- Para acceder ao manual en liña do frigorífico, prema ⚙ > General (Xeral) > Support (Asistencia) > User manual (Manual de usuario).

Restablecemento da pantalla (só para modelos Family Hub e AI Home Hub)

Se observa algún síntoma anómalo na pantalla, probe a restablecela. Isto podería solucionar o problema.

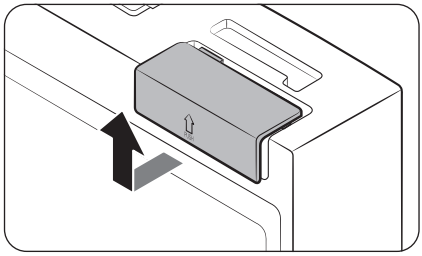

1. Abra a porta dereita do frigorífico e localice a cuberta do interruptor no canto superior dereito da porta.
2. Levante a cuberta para expoñer o interruptor de alimentación.

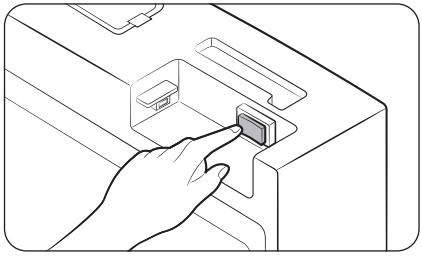

3. Apague o interruptor e acéndao de novo.
4. Volva inserir a cuberta completamente ata que oia un clic.

SmartThings (só modelos aplicables)

Instalación

Abra Google Play Store, Galaxy Apps ou Apple App Store e busque SmartThings. Descargue e instale a aplicación SmartThings, fornecida por Samsung Electronics, no seu dispositivo intelixente.

NOTA

- A versión de software compatible da aplicación SmartThings está suxeita a cambios de acordo coa política de compatibilidade do sistema operativo fornecido polo fabricante Ademais, en canto á aplicación SmartThings ou ás funcións compatibles coa aplicación, a nova política de actualización da aplicación para a versión existente do sistema operativo pode suspenderse debido a motivos de uso ou seguridade.
- A aplicación SmartThings está suxeita a cambios sen previo aviso para mellorar a usabilidade ou o rendemento. Dado que a versión do sistema operativo do teléfono móbil se actualiza anualmente, SmartThings tamén se actualiza de forma continua segundo o sistema operativo máis recente. Se ten algunha dúbida sobre os elementos mencionados anteriormente, póñase en contacto connosco mediante o correo st.service@samsung.com.
- Entre os sistemas de cifrado recomendados inclúense WPA/TKIP e WPA2/AES. Non se admiten outros protocolos de autenticación wifi non estándar ou máis novos.
- As redes sen fíos poden verse afectadas pola contorna de comunicación sen fíos circundante.
- Se o seu provedor de servizos de Internet rexistrou o enderezo MAC do seu ordenador ou módem para a súa identificación, é posible que o seu frigorífico intelixente Samsung non se conecte a Internet. Neste caso, ten que poñerse en contacto co seu provedor de servizos de Internet para obter asistencia técnica
- A configuración do cortalumes do seu sistema de rede pode impedir que o seu frigorífico intelixente Samsung teña acceso a Internet. Póñase en contacto co seu provedor de servizos de Internet para obter asistencia técnica Se o síntoma persiste, póñase en contacto cun centro de servizo técnico local de Samsung ou co vendedor a quen llo comprou.
- Para configurar a configuración do punto de acceso (PA) sen fíos, consulte o manual de usuario do PA (encamiñador).
- Os frigoríficos intelixentes de Samsung admiten protocolos de wifi de 2,4 GHz con IEEE 802.11 b/g/n e Soft-AP. (Recoméndase IEEE 802.11).
- Os encamiñadores wifi sen fíos non autorizados poden non poder conectarse aos frigoríficos intelixentes Samsung correspondentes.

Funcionamento

Conta Samsung

Para usar a aplicación, é necesario que rexistre a súa conta de Samsung. Se non ten unha conta de Samsung, siga as instrucións en pantalla da aplicación para creala gratuitamente.

Primeiros pasos

Acenda o dispositivo que desexa conectar, abra a aplicación SmartThings no teléfono e siga as instrucións seguintes.

Se aparece unha mensaxe emerxente na que se indica que se atopou un novo dispositivo, prema **ADD NOW (ENGADIR AGORA)**.

Se a mensaxe emerxente non aparece, prema o botón **+** e, a seguir, seleccione o dispositivo ao que desexa conectarse desde a lista de dispositivos dispoñibles.

Se o seu dispositivo non aparece na lista de dispositivos dispoñibles, prema **Supported Devices (Dispositivos compatibles)**, seleccione o tipo de dispositivo (Frigorífico) e, a seguir, seleccione o modelo específico.

Siga as instrucións da aplicación para configurar o dispositivo. Unha vez completada a configuración, o frigorífico aparecerá como unha tarxeta na pantalla **Devices (Dispositivos)**.

Aplicación do frigorífico

Control integrado

Pode supervisar e controlar o frigorífico desde casa e desde fóra.

- Prema a icona do frigorífico no panel de control de SmartThings ou a icona Dispositivos na parte inferior do panel e, a seguir, prema na tarxeta do frigorífico para abrir a páxina do Frigorífico.
- Comprobe o estado de funcionamento ou as notificacións relacionadas co frigorífico e, a continuación, cambie as opcións ou a configuración se é necesario.

NOTA

É posible que algunhas opcións ou configuracións do frigorífico non estean dispoñibles para o control a distancia.

Categoría	Elemento	Descrición
Supervisión e control	Temperatura do frigorífico	Pode configurar e supervisar a temperatura que desexe para o frigorífico.
	Arrefriamento rápido	Pode activar ou desactivar o Arrefriamento rápido e comprobar a configuración actual.
	Temperatura do conxelador	Pode configurar e supervisar a temperatura que desexe para o conxelador.
	Conxelación rápida	Pode activar ou desactivar a Conxelación rápida e comprobar a configuración actual.
	Máquina de xeo *	Pode activar ou desactivar a máquina de xeo.
	Xerra autorrecargable *	Pode activar ou desactivar a función Xerra autorrecargable e comprobar a configuración actual da función.
Alarmas	Temperatura excepcionalmente alta	Esta alarma actívase cando o frigorífico ou o conxelador teñen temperaturas excepcionalmente altas.
	Porta aberta	Esta alarma actívase se a porta do frigorífico ou do conxelador permanece aberta durante máis de 2 minutos.
	Desbordamento da Xerra autorrecargable *	Se a función Xerra autorrecargable detecta un desbordamento, activa esta alarma para informar do estado do desbordamento.
	Substitución do filtro de auga	Esta alarma lémbralle que ten que substituír o filtro de auga.
Modo de enerxía por IA *	Pode activar ou desactivar o Modo de enerxía por IA no menú de Enerxía da aplicación SmartThings. Pode comprobar o estado do Modo de enerxía por IA na aplicación SmartThings. Nalgúns modelos, a icona aparece no panel principal para indicar que o Modo de enerxía por IA está funcionando. (só modelos aplicables) Activar o Modo de enerxía por IA reduce o consumo enerxético, pero tamén pode reducir o rendemento do arrefriamento. **NOTA** Pode que o Modo de enerxía por IA non funcione de conformidade coa configuración de usuario ou coa contorna de funcionamento.	

* Só modelos aplicables

Información sobre actualizacións de seguridade

As actualizacións de seguridade ofrécense para reforzar a seguridade do dispositivo e protexer a súa información persoal. Para obter máis información sobre as actualizacións de seguridade, visite https://security.samsungda.com.

* O sitio web só é compatible con algúns idiomas.

Funcionamento

Bixby (Recoñecemento de voz: só para modelos aplicables)

Que é Bixby?

- Bixby é o nome da solución de intelixencia artificial de Samsung que lle permite controlar o dispositivo coa súa voz.

Uso de Bixby

- Para activar o recoñecemento de voz, cómpre conectar o dispositivo á aplicación SmartThings a través da rede.
- Tamén terá que aceptar as condicións de servizo de Bixby.
- Unha vez conectado, pode controlar algunhas funcións do dispositivo mediante o uso de Bixby no seu teléfono intelixente Samsung, mesmo se o dispositivo non ten recoñecemento de voz integrado.
- Para activar Bixby, diga Ola, Bixby, seguido dunha orde de voz.
- Para obter máis ordes de recoñecemento de voz, consulte o apartado Ordes de voz.

Ordes de voz

Categoría	Orde (exemplos)
Temperatura	Dime a temperatura do frigorífico
	Dime a temperatura do electrodoméstico na zona do frigorífico
	Dime a temperatura do electrodoméstico na zona do conxelador
Clima	Dime que tempo haberá mañá
	Que humidade hai hoxe?
	Cal é o nivel de po fino hoxe?
	Cando volverá chover?
Hora internacional	Que hora é agora?
	En que mes estamos segundo o calendario lunar?
	Que hora é en Nova York?

NOTA

Bixby sairá do modo de espera despois dun certo tempo se non se dá ningunha orde. Unha vez activado, o recoñecemento de voz pode funcionar mal ou avariarse debido aos sons circundantes, como o son do televisor.

⚠ **PRECAUCIÓN**

- Cando o recoñecemento de voz vese afectado
  - O rendemento pode verse afectado pola voz, o estilo de falar, a pronunciación e a contorna circundante do usuario.
  - Ao usar o recoñecemento de voz, fale máis alto que do que se oen os sons circundantes.
  - Para mellorar o rendemento do recoñecemento de voz, colóquese a menos de 3 metros do dispositivo e fale con claridade.
  - Mentres ve a televisión, os comandos de voz poden activarse accidentalmente debido ao son do televisor.
- O recoñecemento de voz non funciona cando...
  - Bixby está desactivado no menú Bixby da aplicación SmartThings.
  - O micrófono está desactivado na configuración do micrófono da aplicación SmartThings.
- O recoñecemento de voz funciona mal cando...
  - Os sons circundantes son altos (son do televisor, son da música, etc.).
  - O sinal wifi é débil (a conectividade a Internet é deficiente)

Funcionamento

Panel do dispensador (só modelos aplicables)

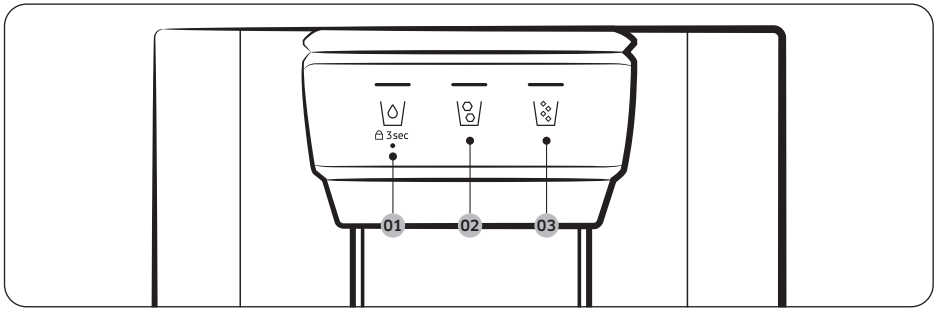

01 \◊/ 02 \◊/

03 \◊/

01 Auga / Bloqueo (3 s)

\◊/	Para dispensar auga fría, prema \◊/. O indicador correspondente actívase.
3 sec (3 s) (Panel do dispensador / Panca do dispensador)	Para evitar o uso dos botóns do panel do dispensador e da panca do dispensador, manteña premido \◊/ durante máis de 3 segundos. Se volve manter premido o botón durante máis de 3 segundos, o bloqueo do dispensador desactivarase.

02 Cubos de xeo

Prema \◊/ para dispensar cubos de xeo. O indicador correspondente actívase.

03 Xeo picado

Prema \◊/ para dispensar xeo picado. O indicador correspondente actívase.

Características especiais

O frigorífico inclúe dispositivos orientados ao usuario que lle poden axudar.

Función de apertura automática da porta (só modelos aplicables)

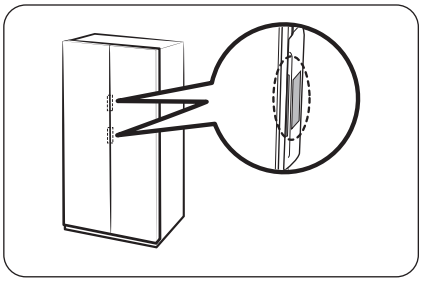

Toque o sensor situado preto da asa da porta. A porta abrirase.

- A configuración predeterminada é **Off (Desactivado)**.
- Para activar a función, siga estes pasos.
  - Tipo xeral: Consulte o apartado **Activación ou desactivación da función de apertura automática da porta (só modelos aplicables)** da páxina **59**.
  - Tipo Family Hub: Na aplicación Administrador do frigorífico, prema **Settings (Configuración)** e, a seguir, active a **Auto Open Door (Apertura automática da porta)**.
  - Tipo AI Home Hub: Na pantalla de Inicio, prema ⚙ > **Refrigerator (Frigorífico)** > **Auto open door (Apertura automática da porta)** e seleccione **On (Activar)**.

NOTA

- De tocarse os dous sensores á vez, ábrese a porta do primeiro sensor que se toque, seguida da outra porta pasados 2 segundos.
- A porta non se pecha automaticamente. Peche a porta manualmente despois do uso.
- O ángulo (graos) no que se abren as portas pode diferir segundo a localización na que se instalou, como o chan sobre o que estea o frigorífico, o nivel do frigorífico e a carga de alimentos gardados no compartimento da porta.
  - Se as portas se abren demasiado ou non o suficiente, comprobe e asegúrese de que o frigorífico estea nivelado. (Se desexa máis información, consulte o apartado **PASO 4 Regulación das patas de nivelación** da páxina **37**).

⚠ PRECAUCIÓN

- A función de apertura automática da porta pode non funcionar se abre e pecha a porta repetidamente.
- Non empurre nin force a porta para que se deteña mentres se abre automaticamente. Se non, o produto pode deixar de funcionar correctamente.
  - Teña coidado de non golpear as portas cando se abran automaticamente.
- Se a porta aínda se resiste a abrir despois de varios intentos, agarde un minuto e inténteo de novo. (Pode que sexa difícil abrir a porta inmediatamente despois de pechala debido ao cambio de presión do aire dentro do frigorífico que se produce ao abrir e pechar a porta).
- Os toques accidentais no sensor poden provocar que a porta se abra; verifique que estea pechada.

Funcionamento

Voz (só modelos aplicables)

Configuración do recoñecemento de voz

Na aplicación SmartThings, cambie a configuración de Son a Voz.

Algunhas ordes de voz

1	A xerra autorrecargable detectou un desbordamento de auga
2	A porta do frigorífico abriuse
3	Algo saíu mal
4	Cambiouse o modo
5	O arrefriamento rápido está funcionando
6	A conxelación rápida está funcionando
7	A temperatura do interior do frigorífico aumentou
8	Agora, a temperatura está configurada

NOTA

Se desactiva o Son do frigorífico, o recoñecemento de voz tamén se desactivará.

Xerra de auga (xerra autorrecargable) (só modelos aplicables)

A auga fría e purificada sempre está lista na AutoFill Pitcher (Xerra autorrecargable). Pode poñer té ou froita no infusor para gozar das diversas augas infusionadas que desexe.

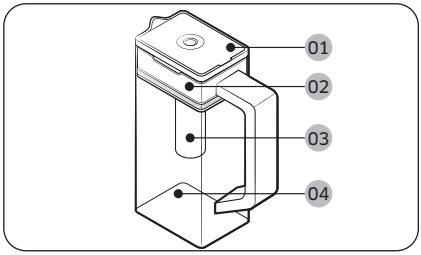

01 Tapa
02 Soporte do infusor
03 Infusor
04 Corpo

Carga da xerra de auga

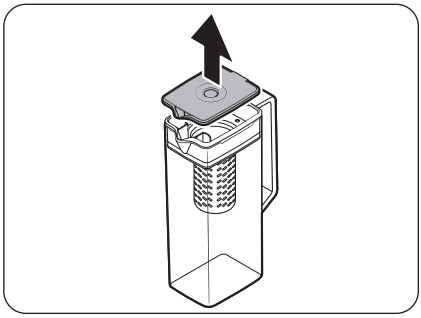

1. Agarre unha fenda da asa da **tapa** e tire cara arriba para abrir a **tapa**.
2. Coloque as follas de té ou a froita que desexe no infusor.

NOTA

Se desexa manter a auga infusionada na súa concentración inicial, desactive a función AutoFill Pitcher (Xerra autorrecargable).

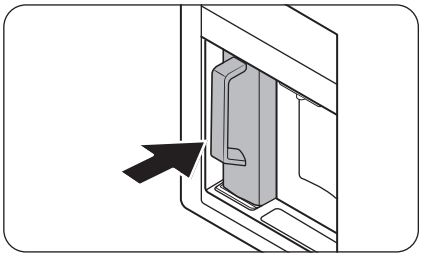

3. Active a función AutoFill Pitcher (Xerra autorrecargable) no panel de control. Abra a porta do centro de bebidas e, a continuación, monte a xerra de auga no soporte. Empúxea cara a dentro como se mostra na imaxe.

⚠ PRECAUCIÓN

Asegúrese de que a xerra de auga encaixa ben no seu soporte.

4. Peche a porta. A xerra de auga comezará a encherse de auga fría pouco despois.

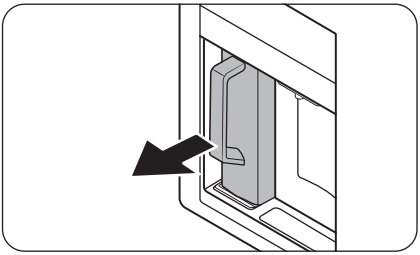

5. Para beber té, abra a porta do centro de bebidas e, a seguir, saque a xerra de auga. Tire dela cara a fóra.

⚠ **PRECAUCIÓN**

- Recomendamos consumir auga infusionada con froitas nas 24 horas posteriores á súa preparación. Pasado ese tempo, a auga infusionada pode botarse a perder.
- Cómpre limpar a xerra de auga despois de consumir a auga infusionada. Limpe tamén a xerra de auga se non a usou durante moito tempo.

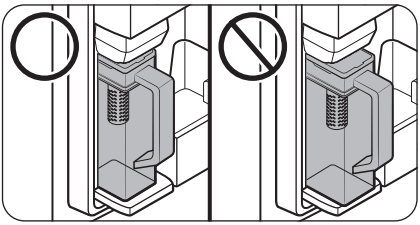

- Para evitar que a xerra de auga se incline ou pingue, asegúrese de que encaixa ben no seu soporte.

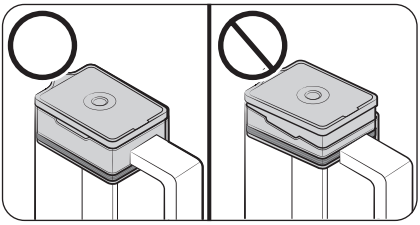

- Para evitar que a xerra de auga se derrame ou pingue, asegúrese de que o soporte do infusor estea ben colocado no seu lugar correspondente.

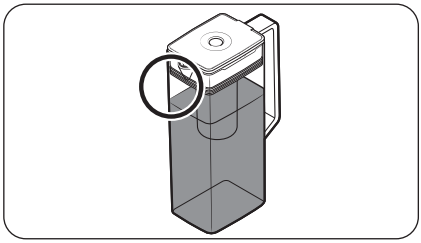

NOTA

- Se a parte frontal (zona marcada especificamente) da xerra ten exceso de humidade, pode que non se encha completamente. Limpe a humidade presente e inténteo de novo.
- A función AutoFill Pitcher (Xerra autorrecargable) deixará de subministrar auga á xerra se non se enche despois dun certo período de tempo. De ocorrer isto, comprobe que a tubaxe de auga estea conectada correctamente. Extraia e volva colocar a xerra e inténteo de novo.
- Se a xerra de auga non está completamente chea, comprobe se hai auga no depósito de auga dentro do frigorífico. Se o depósito de auga está baleiro, énchao primeiro con auga. A continuación, retire a xerra de auga e insírea de novo para subministrar auga á xerra. (só modelos aplicables)

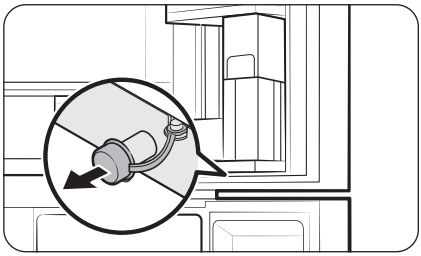

- Limpe arredor do soporte da xerra se desborda ou ten fugas.
- A auga sairá ao abrirse a tapa de goma.
- O indicador da AutoFill Pitcher (Xerra autorrecargable) do panel de control pestanexará se hai algunha fuga. En caso de fuga, abra a tapa de goma para permitir que a auga da fuga drene. Se o indicador non deixa de pestanexar despois de baleirala, pode que haxa un erro do sistema. Póñase en contacto co centro local de servizo técnico de Samsung.

NOTA

- Cómpre limpar a xerra de auga despois de consumir a auga infusionada. Tamén cómpre limpar a xerra de auga se non a usou durante moito tempo ou se a deixou completamente chea durante máis de tres días.
- Se o infusor non se limpa correctamente, pode que o aroma do té ou da froita que colocou nel perdure. Se non está a usar o infusor, retíreo da xerra e gárdeo nun lugar seguro
- Se non usou o filtro de auga durante moito tempo, desbote as dúas primeiras xerras de auga. Despois, limpe ben a xerra de auga antes de usala.

Funcionamento

Dispensador de auga (só modelos aplicables)

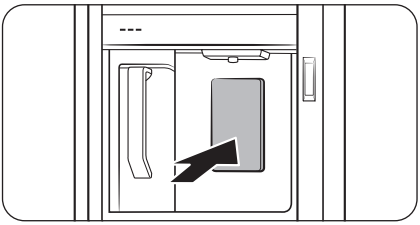

Para dispensar auga fría, abra o centro de bebidas e prema a panca do dispensador.

NOTA

- O dispensador non fará a súa función se mantén a panca premida durante máis de 1 minuto. Para dispensar máis auga, solte a panca e prémaa de novo.
- Para evitar que se derrame auga, coloque o vaso directamente debaixo do dispensador.
- Se non usa o dispensador durante 2 ou 3 días, a auga pode presentar un ulido ou sabor estraño. Isto non se considera un erro do sistema. Desbote os primeiros 1 ou 2 vasos de auga.
- Se o depósito de auga do interior do frigorífico está baleiro, usar a AutoFill function (Función de autorrecarga) ou premer a panca do dispensador de auga fará que entre aire na mangueira da tubaxe de auga. Se enche o depósito de auga mentres hai aire na mangueira da tubaxe de auga, usar a AutoFill function (Función de autorrecarga) ou premer a panca do dispensador de auga pode facer que a auga saia a chorros.

Turbidez da auga

A auga subministrada ao frigorífico pasa por un filtro alcalino. Durante este proceso de filtración, a presión da auga aumenta e a auga satúrase de osíxeno e nitróxeno. Isto provoca que a auga pareza temporalmente turbia cando se dispensa. Esta reacción é normal e a auga volverase máis transparente despois duns segundos.

Dispensador de auga/xeo (só modelos aplicables)

Co dispensador, pode dispensar auga con ou sen xeo.

O dispensador de auga conta con 3 opcións: auga fría, cubos de xeo e xeo picado. Para dispensar auga fría, prema \ no panel do dispensador. Coloque un vaso de auga debaixo do dispensador e, a seguir, prema a panca do dispensador.

Dispensación de auga con xeo

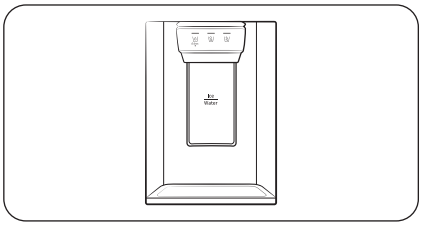

1. Coa máquina de xeo habilitada, prema \ ou \ para seleccionar o tipo de xeo.
2. Coloque un vaso de auga debaixo do dispensador e, a seguir, prema a **panca do dispensador** co vaso. O xeo sairá do dispensador.
3. Prema \ para seleccionar auga.
4. Prema a **panca do dispensador** co vaso. Sairá auga do dispensador.

NOTA

- O dispensador non fará a súa función se mantén a panca premida durante máis de 1 minuto. Para dispensar máis auga, solte a panca e prémaa de novo.
- Para evitar que se derrame auga, coloque o vaso directamente debaixo do dispensador.
- Se non usa o dispensador durante 2 ou 3 días, a auga pode presentar un ulido ou sabor estraño. Isto non se considera un erro do sistema. Desbote os primeiros 1 ou 2 vasos de auga.

Funcionamento

Máquina de xeo (só modelos aplicables)

O frigorífico ten unha máquina de xeo incorporada que dispensa xeo automaticamente para que poida gozar de auga filtrada xunto con cubos de xeo ou xeo picado.

Produción de xeo

Despois de instalar o frigorífico e enchufalo, siga estas instrucións para garantir que o xeo se produce correctamente e para manter o depósito cheo.

1. Deixe que o frigorífico funcione durante un mínimo de 24 horas para garantir un rendemento óptimo.
2. Dispense os primeiros 4 ou 6 cubos de xeo nun vaso.
3. Espere 8 horas e volva dispensar 4 ou 6 cubos de xeo.
4. A continuación, espere outras 16 horas e dispense o primeiro vaso cheo de xeo.

NOTA

- Se consume todo o xeo á vez, cómpre agardar 8 horas antes de dispensar os primeiros 4 ou 6 cubos. Deste xeito, garántese que o depósito de xeo estea cheo de xeo correctamente.
- Os cubos de xeo producidos con rapidez poden ter un aspecto branco; isto é normal.

⚠ PRECAUCIÓN

Dispense o xeo tendo en conta o tamaño do vaso.

- Se dispensa unha cantidade excesiva, o xeo pode caer ao chan e causar lesións persoais.
- O xeo pode acumularse e bloquear o conduto de xeo.

Para encher o depósito de auga (só modelos aplicables)

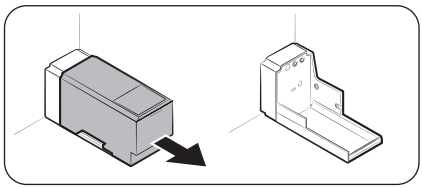

Antes de usalo por primeira vez, limpe e seque ben o interior do depósito de auga.

1. Suxeite as dúas asas da parte dianteira do depósito e escorréguea cara a fóra como se mostra na imaxe.

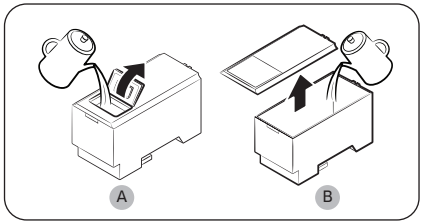

2. Abra **tapa dianteira (A)** da cuberta ou a **cuberta enteira (B)** e encha o depósito cun máximo de 5 litros de auga.

⚠ PRECAUCIÓN

- Non supere a liña máxima. A auga desborda.
- Énchao unicamente con auga potable.

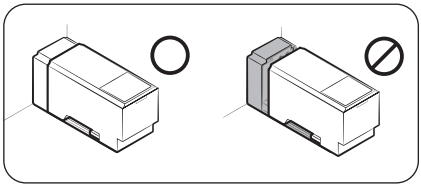

3. Volva inserir o depósito de auga e fíxeo ao mecanismo do dispensador. Asegúrese de que a parte dianteira (coa tapa frontal) do depósito estea orientada cara a adiante.

⚠ **PRECAUCIÓN**

- Asegúrese de que o depósito de auga encaixe ben no andel. Se non, o depósito de auga podería non funcionar correctamente.
- Non empregue o frigorífico sen inserir o depósito de auga. Isto podería reducir o rendemento de arrefriamento.
- Encha o depósito só con auga potable, como auga mineral ou purificada. Non empregue outros líquidos.
- Teña coidado ao mover un depósito cheo. Pódense producir lesións físicas se o depósito cae.
- Non intente desmontar a bomba interna pola súa conta. Se a bomba interna está danada ou desconectada do depósito de auga, o dispensador non funciona.

Antes do primeiro uso

- Prema a panca do dispensador durante 10 segundos para expulsar aire das mangueiras do sistema de subministración de auga.
- Desbote os primeiros seis vasos de auga para eliminar as impurezas do sistema de subministración de auga.

Produción de xeo (só modelos aplicables)

O frigorífico ten unha máquina de xeo incorporada que dispensa xeo automaticamente para que poida gozar de auga filtrada xunto con cubos de xeo ou xeo picado segundo a súa preferencia.

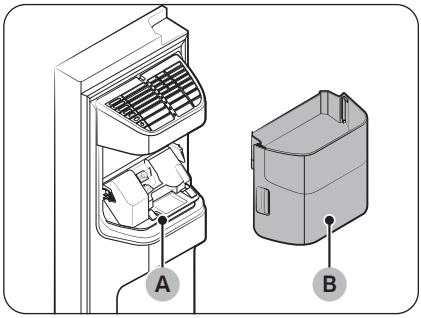

Se non sae xeo, comprobe primeiro se a máquina produce xeo correctamente.

Comprobación da máquina de xeo

1. Suxeite con coidado o depósito da máquina de xeo (B) con ambas as mans e retíreo do conduto de xeo (A).
2. Revise se o depósito da máquina de xeo ten xeo.

Funcionamento

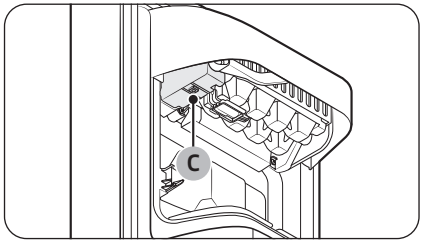

3. Prema o botón (C) que se atopa na parte inferior da máquina de xeo. Ao premer o botón, escoitará un sinal acústico (como o dun timbre).
4. Escoitará outro sinal acústico se a máquina funciona correctamente.

NOTA

Se este síntoma persiste, póñase en contacto co instalador da tubaxe de auga ou cun centro de servizo técnico local de Samsung.

⚠ PRECAUCIÓN

- Non prema o botón repetidamente despois de encher a bandexa con xeo ou auga. A auga pode desbordar ou o xeo pode quedar pegado.
- Cando o frigorífico recupera a electricidade despois dun corte de enerxía, o depósito da máquina de xeo pode conter unha mestura de cubos de xeo derretidos e pegados, o que pode provocar un erro do sistema. Para evitalo, asegúrese de baleirar o depósito da máquina de xeo antes de usar o frigorífico.
- Para evitar que o depósito da máquina de xeo caia, asegúrese de usar as dúas mans ao retiralo ou volver inserilo.
- Non deixe que os nenos agarren o dispensador de xeo nin que xoguen co depósito da máquina de xeo. Se non, os nenos poderían sufrir danos.
- Non meta os dedos nin outros obxectos no orificio do dispensador nin no conduto de xeo. Isto podería producir lesións físicas ou danos materiais.

NOTA

- Cando a máquina de xeo está en On (Activada), o frigorífico seguirá producindo xeo mesmo cando retire o depósito de xeo.
- Asegúrese de configurar a máquina de xeo en Off (Desactivada) cando non a vaia usar.
- A retirada do depósito da máquina de xeo non afecta o rendemento térmico e mecánico do frigorífico.
- O volume declarado do conxelador mediuse coa guía do conxelador e o andel inferior, despois de retirar a máquina de xeo, os caixóns superior e inferior.

Obtención de máis espazo de almacenamento (só modelos aplicables)

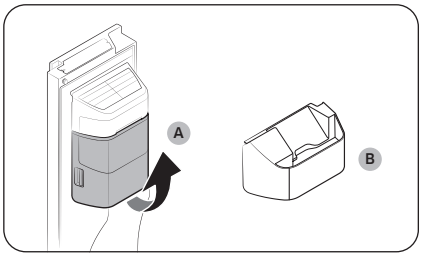

Se non usa a máquina de xeo e precisa máis espazo de almacenamento, saque o **depósito da máquina de xeo (A)**. A continuación, insira a **guía do conxelador (opcional) (B)** no lugar correspondente ao depósito da máquina de xeo.

⚠ PRECAUCIÓN

Se sacou o depósito da máquina de xeo, terá que desactivar a máquina de xeo.

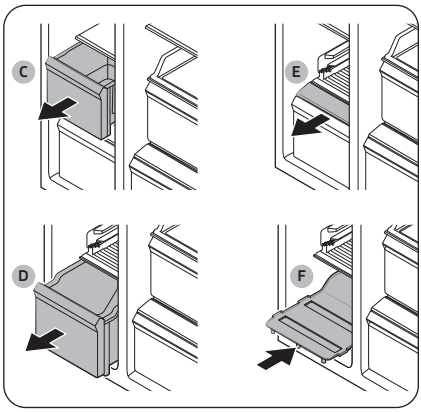

Para obter máis espazo, retire o **caixón superior (C)**, o **caixón inferior (D)** e mais a **cuberta do caixón inferior (E)**. A continuación, insira o **andel inferior (F)** fornecido.

NOTA

- A retirada dos caixóns non afecta á temperatura nin ao uso do conxelador.
- O volume declarado do conxelador mídese co andel inferior, despois de retirar o caixón superior, o caixón inferior e a cuberta do caixón inferior.

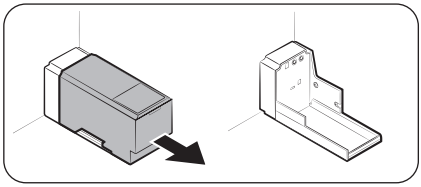

Para ter máis espazo, saque o depósito de auga e use o espazo para gardar máis artigos.

Funcionamento

Depósito da máquina de xeo

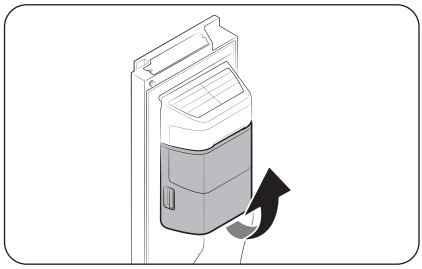

Se non se dispensa xeo durante un período prolongado, este pode acumularse no depósito. Se isto ocorre, retire o depósito da máquina de xeo e baléireo.

1. Para sacar o depósito da máquina de xeo, levánteo con coidado e tire del lentamente mentres suxeita as asas con ambas as mans.
2. Retire o depósito da máquina de xeo e baléireo.

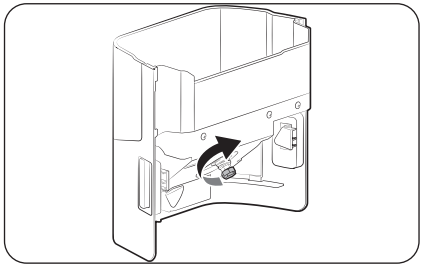

3. Cando remate, xire a engrenaxe de suxeición na parte traseira do depósito uns 90° e volva a colocala na súa posición correspondente. Asegúrese de que o depósito estea inserido correctamente ata que escoite un clic.

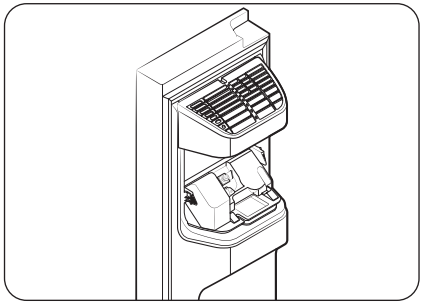

⚠ PRECAUCIÓN

- Non aplique demasiada forza sobre a cuberta do depósito. A cuberta pode romper.
- Non peche a porta con forza. A auga pode derramarse sobre a máquina de xeo.
- Para evitar lesións, limpe o xeo ou a auga que poida caer ao chan.
- Para evitar accidentes ou lesións, non deixe que os nenos xoguen co dispensador de auga nin coa máquina de xeo.
- Non meta a man nin ningún obxecto no conduto de xeo. Isto podería producir lesións físicas ou danos ao produto.

NOTA

- Os sons emitidos pola máquina de xeo son normais; emítense durante o proceso de produción de xeo.
- Mentres a porta está aberta, nin a máquina de xeo nin o dispensador de auga funcionan.

Presión da auga

Se desexa comprobar canta auga sae e queda na bandexa de xeo, siga estes pasos.

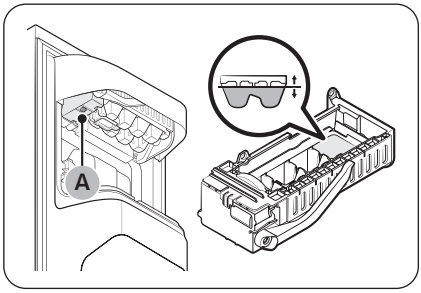

1. Retire o depósito de xeo.
2. Prema o botón (A) que se atopa na parte inferior da máquina de xeo. Normalmente, a bandexa de xeo énchese de auga nuns minutos.
3. Se o nivel da auga é inferior ao esperado, revise a presión da auga da tubaxe de subministración de auga desde a fonte de auga. Isto non se considera un erro do sistema.

⚠ **PRECAUCIÓN**

- Non prema repetidamente o botón da parte inferior da máquina de xeo cando a bandexa estea chea de auga. A auga pode desbordar ou o xeo pode quedar pegado.
- Asegúrese de que o depósito da máquina de xeo estea inserido correctamente. Se non, a máquina de xeo non funcionará.
- Se se produce un corte de enerxía, retire a bandexa de xeo. Pode que saia auga.

Máquina de xeo automática (só modelos aplicables)

O frigorífico ten unha máquina de xeo incorporada que dispensa xeo automaticamente.

- O deseño xeral ou os accesorios poden diferir segundo o modelo.
- A culler de xeo vén incluída co frigorífico.

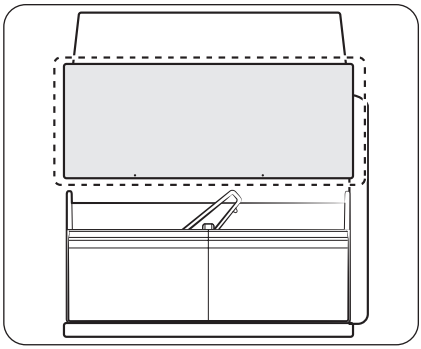

- Este produto ten dous tipos de máquinas de xeo.
- Simplemente retire a bandexa do depósito de xeo para usar o xeo e volva a colocala despois de usala.

⚠ **ADVERTENCIA**

Perigo de atragoamento: o xeo pode causar que os nenos pequenos se atragoen.

Produción de xeo

Despois de instalar o frigorífico e enchufalo, siga estas instrucións para garantir que o xeo se produce correctamente e para manter o depósito cheo de xeo.

Funcionamento

Antes do primeiro uso

- Deixe que a máquina faga xeo durante 1 ou 2 días.
- Desbote os primeiros 1 ou 2 depósitos de xeo para eliminar as impurezas do sistema de subministración de auga.

Diagnóstico

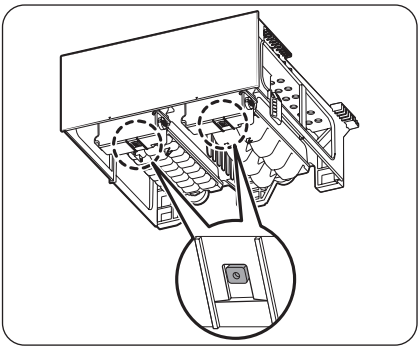

- O deseño xeral ou os accesorios poden diferir segundo o modelo.
- Se non sae xeo, antes de nada, comprobe o estado da máquina de xeo co botón **Proba** que se atopa na parte inferior da máquina.
- Prema o botón **Proba** que se atopa na parte inferior da máquina de xeo. Ao premer o botón, escoitará un sinal acústico (como o dun timbre). Escoitará outro sinal acústico se a máquina funciona correctamente.

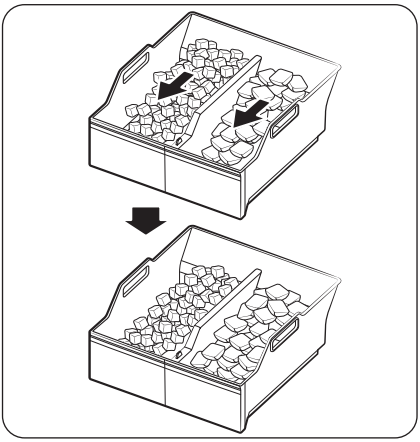

- É normal que se acumule xeo nun lado da bandexa. Coloque o xeo uniformemente pola bandexa para almacenar máis xeo.

Produción de xeo (só modelos aplicables)

Máquina de xeo de panca

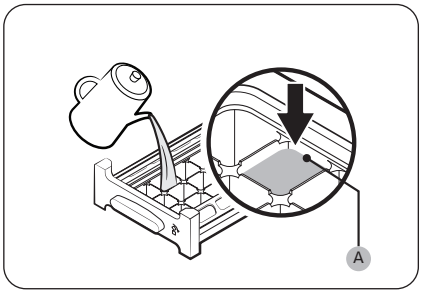

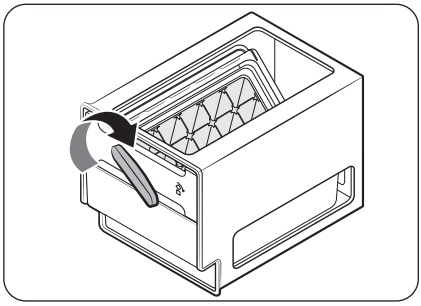

1. Abra a porta do conxelador e escorregue a bandexa de xeo cara a fóra.
2. Encha a bandexa con auga ata o nivel máximo (A) marcado na parte interior traseira da bandexa.
3. Escorregue a bandexa de volta ao seu lugar correspondente.

NOTA

O tempo que tarde en producirse o xeo depende da configuración de temperatura.

NOTA

- Asegúrese de que o compartimento para gardar cubos de xeo estea no seu lugar correspondente debaixo da bandexa.
- Para dispensar os cubos de xeo, xire a asa do depósito cara á dereita para baleirar a metade dos cubos de xeo no compartimento. A seguir, xírea cara á esquerda para baleirar a outra metade.
- Saque o compartimento xirándoo un pouco e tirando del cara a adiante.

Mantemento

Manipulación e coidado

Andeis (frigorífico/conxelador) / Botelleiro (só modelos aplicables)

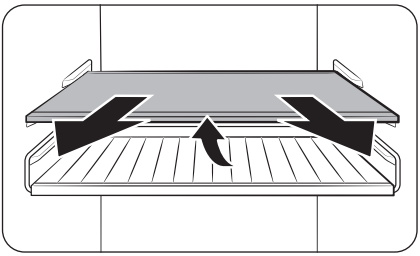

1. Tire un pouco do andel (ou botelleiro). Despois, mentres levanta a parte traseira, tire cara a fóra.

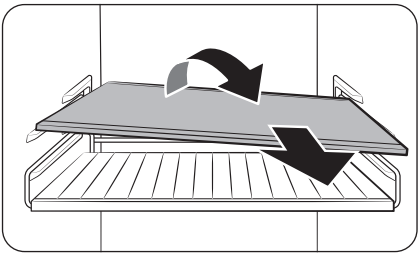

2. Xire o andel (ou botelleiro) en diagonal para retiralo.

⚠ **PRECAUCIÓN**

- Cómpre inserir o andel correctamente. Non o insira boca abaixo.
- Os recipientes de vidro poden raiar a superficie dos andeis de vidro.
- Non meta ningún andel no sitio do botelleiro. Se non, poderíase danar o frigorífico. (só modelos aplicables)

Compartimentos da porta

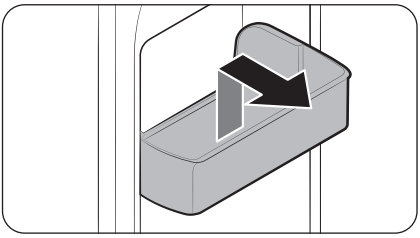

Para extraer o compartimento da porta, agarre os lados frontais e tire del cara arriba con coidado.

Caixóns

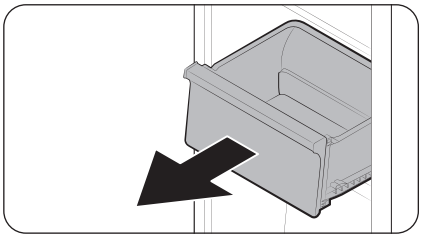

Levante con coidado a parte dianteira do caixón e escorrégueo cara a fóra.

Caixón para gardar verduras / alimentos secos e carne

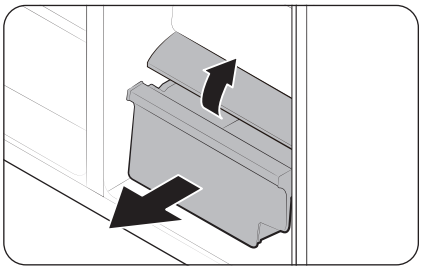

Para extraer o caixón das verduras do frigorífico ou o caixón para alimentos secos do conxelador:

1. Primeiro, retire os caixóns multiusos circundantes se é necesario.

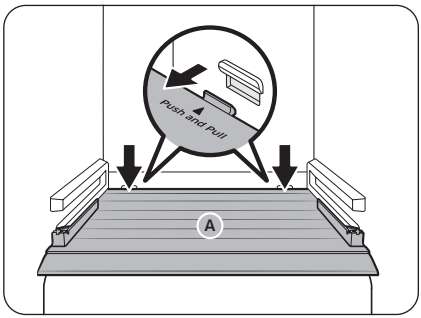

2. Se o frigorífico ten unha **cuberta (A)** para o caixón de verduras ou alimentos secos, retíreo seguindo o seguinte método.
   a. Tire do caixón ata a metade.
   b. Tire da cuberta mentres preme os lados traseiros (como se indica na imaxe).
3. Tire con coidado do caixón de verduras ou alimentos secos cara a fóra.

Depósito da máquina de xeo (só modelos aplicables)

Para extraer o depósito da máquina de xeo, consulte o apartado da Máquina de xeo na páxina 82.

Mantemento

Onde gardar a culler (só modelos aplicables)

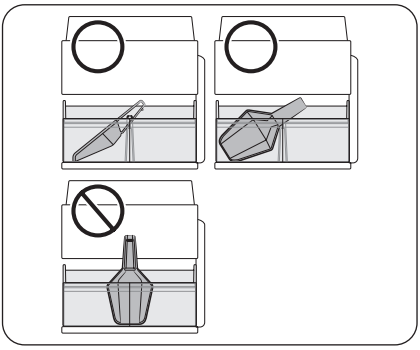

Garde a culler na parte dianteira do depósito de xeo. Coloque a culler como se mostra na imaxe e asegúrese de que non interfira co dispensador de xeo ao inserir a bandexa do depósito de xeo.

NOTA

Se a bandexa do depósito de xeo non está completamente inserida, o xeo pode caer detrás (e fóra) do depósito de xeo ou ben a máquina de xeo pode deixar de producilo.

Xerra autorrecargable (só modelos aplicables)

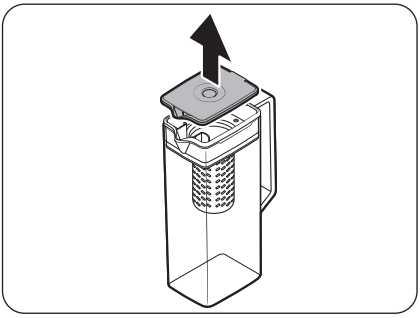

1. Agarre unha fenda da asa da **tapa** e tire dela cara arriba para extraela.

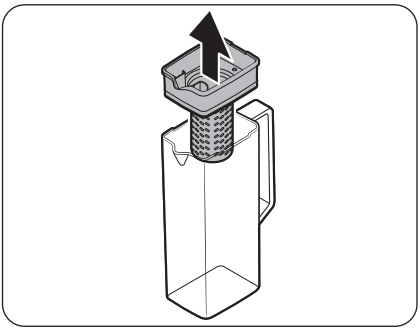

2. Agarre ambos os lados do **soporte do infusor** e levánteo para extraelo.

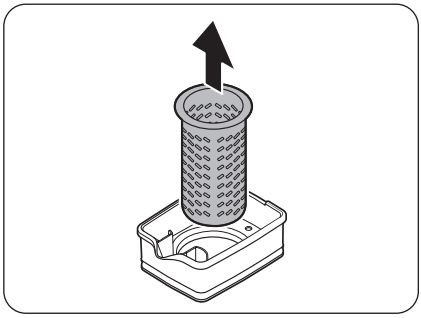

3. Mentres xira con coidado o **infusor**, retíreo da apertura selada.
4. Limpe o **infusor** con xabón neutro e auga corrente. Enxugue e seque ben.
5. Volva montar a xerra autorrecargable na orde inversa á desmontaxe.

⚠ **PRECAUCIÓN**

A xerra de auga e a tapa non son aptas para microondas e poden derreterse ou deformarse ao quedar expostas á calor (incluída a auga quente). Láveas a man con auga fría ou morna segundo sexa necesario. (A temperatura da auga debe ser inferior a 70 °C).

Mantemento

Limpeza

Interior e exterior

⚠ ADVERTENCIA

- Non empregue benceno, disolvente, vinagre, lixivia líquida, bicarbonato de sodio, ácido cítrico, mesturas de sal nin deterxente doméstico/de coche como Clorox™ para a limpeza. Estas substancias poderían danar a superficie do frigorífico e provocar un incendio.
- Non pulverice auga sobre o frigorífico. Se non, poderíase producir unha descarga eléctrica.
- Non meta os dedos nin outros obxectos no orificio do dispensador.

Use regularmente un pano seco para eliminar todas as substancias non desexables, como po ou auga, dos terminais e puntos de contacto do enchufe de alimentación.

1. Desconecte o cable de alimentación.
2. Use un pano húmido, suave e sen peluxe ou unha toalla de papel para limpar o interior e o exterior do frigorífico.
3. Cando remate, use un pano seco ou unha toalla de papel para secalo ben.
4. Enchufe o cable de alimentación.

Dispensador de xeo / auga (só modelos aplicables)

NOTA

Por motivos hixiénicos, limpe asiduamente a zona do dispensador.

⚠ PRECAUCIÓN

Cando se selecciona xeo picado, poden acumularse algúns fragmentos de xeo residual no conduto de xeo. Para evitalo, retire o xeo residual do conduto cun pano suave e limpo.

Embocadura do dispensador (só modelos aplicables)

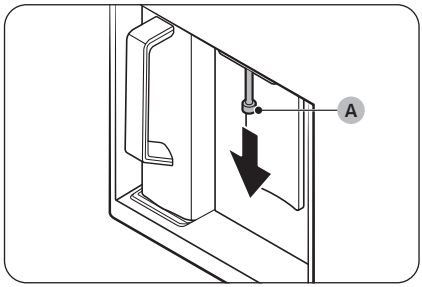

1. Suxeite o extremo da **embocadura do dispensador (A)**.
2. Mentres xira a **embocadura do dispensador (A)** á esquerda, tire dela cara abaixo para extraela do dispensador.

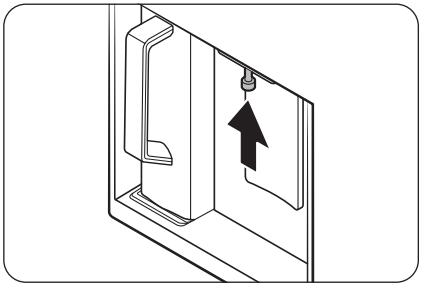

3. Limpe ben a embocadura do dispensador e, a seguir, móntea de novo.

⚠ **PRECAUCIÓN**

- Insira completamente a embocadura do dispensador, de xeito que volva á súa posición orixinal.
- Non empregue unha esponxa con texturas rugosas para limpar a embocadura do dispensador.

Xuntas de goma

Se as xuntas de goma dunha porta están sucias, é posible que a porta non peche correctamente e que o rendemento e a eficiencia do frigorífico empeoren. Use un deterxente suave e un pano húmido para limpar as xuntas de goma. Despois, séqueas ben cun pano.

Panel traseiro

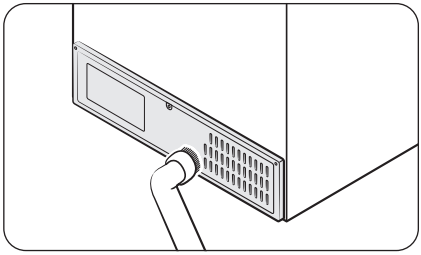

Para manter limpos os cables e as pezas expostas do panel traseiro, aspire o panel unha ou dúas veces ao ano.

⚠ **PRECAUCIÓN**

Non extraia a **cuberta do panel** traseira. Se non, poderíase producir unha descarga eléctrica.

Mantemento

Filtro de malla (só modelos aplicables)

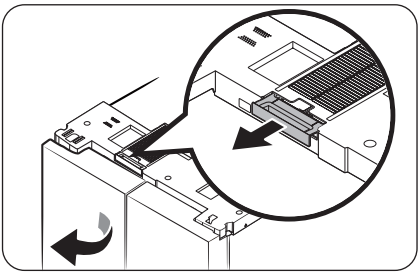

- Abra a porta esquerda do frigorífico e extraia o filtro de malla situado na parte superior do frigorífico.
  - Despois de eliminar o po, lave o filtro con auga morna mesturada cun deterxente neutro.

NOTA

- O po pode caer ao retirar o filtro.
- O filtro de malla pode sufrir danos ao fregarse cun cepillo ou ao lavarse con auga quente.
- Se hai un ulido forte ou o filtro está moi contaminado, déixeo en remollo en auga morna mesturada cun deterxente neutro durante uns 30 minutos antes de enxaugalo.

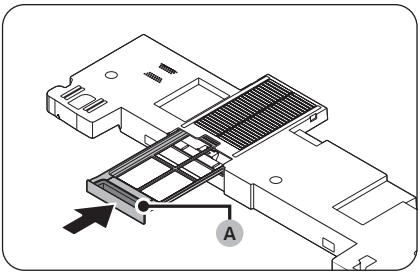

- Despois de que o filtro estea completamente seco, insírao coa asa do filtro (A) cara a fóra.
  - Ao secar o filtro, evite a luz solar directa e déixeo secar completamente á sombra.

Substitución

Lámpadas

O usuario non pode reparar as lámpadas. Para substituír as lámpadas do frigorífico, póñase en contacto cun centro de servizo técnico local de Samsung.

Lámpada (fonte luminosa)

Este produto contén unha fonte luminosa da clase de eficiencia enerxética <G>.

O usuario non pode reparar a(s) lámpada(s) nin o(s) accesorio(s) eléctrico(s). Para substituír a(s) lámpada(s) ou o(s) accesorio(s) eléctrico(s) do produto, póñase en contacto cun centro de servizo técnico local de Samsung.

Para obter instrucións detalladas sobre como substituír a(s) lámpada(s) ou o(s) accesorio(s) eléctrico(s) do produto, visite o sitio web de Samsung (http://www.samsung.com), vaia a Support (Asistencia) > Support home (Inicio da asistencia) e, a seguir, indique o nome do modelo.

Para obter instrucións detalladas sobre como desmontar a(s) lámpada(s) ou o(s) accesorio(s) eléctrico(s), simplemente siga as instrucións de substitución descritas anteriormente.

Solución de problemas

Antes de chamar ao servizo técnico, revise os seguintes puntos de comprobación. Os usuarios terán que pagar polas chamadas ao servizo técnico por consultas sobre situacións normais (cando non existe ningún defecto).

Xeral

Temperatura

Síntoma	Posibles causas	Solución
O frigorífico/conxelador non funciona.	• O cable de alimentación non está enchufado correctamente.	• Enchufe correctamente o cable de alimentación.
	• O control de temperatura non está configurado correctamente.	• Baixe a temperatura.
	• O frigorífico atópase preto dunha fonte de calor ou está exposto á luz solar directa.	• Manteña o frigorífico lonxe da exposición á luz solar directa ou dunha fonte de calor.
A temperatura do frigorífico/conxelador é elevada.	• Non hai suficiente espazo entre o frigorífico e as paredes ou mobiliario próximos.	• Recomendámoslle que o espazo entre o frigorífico e as paredes (ou mobiliario) próximos sexa superior a 50 mm.
	• O frigorífico está demasiado cheo. Os alimentos están bloqueando as reixas de ventilación do frigorífico.	• Non encha tanto o frigorífico. Non deixe que os alimentos bloqueen as reixas de ventilación.
O frigorífico/conxelador arrefría demasiado.	• O control de temperatura non está configurado correctamente.	• Suba a temperatura.
A parede interior está quente.	• O frigorífico ten tubaxes resistentes á calor na parede interior.	• Para evitar a condensación, o frigorífico conta con tubos resistentes á calor nos recantos frontais. Se a temperatura ambiente aumenta, é posible que este sistema non funcione correctamente. Isto non se considera un erro do sistema. 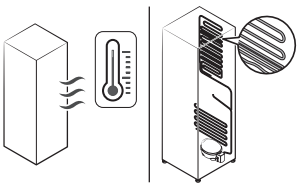

Síntoma	Posibles causas	Solución
A iluminación, o panel de control, a máquina de xeo, a auga e o dispensador de xeo non funcionan simultaneamente.	• O control de modo non está configurado correctamente.	**1.** Manteña premido ◯ e 〉 á vez durante 6 segundos. **2.** Cando a pantalla pestanexe, prema 〉. **3.** Seleccione o botón Seguinte. • Se o síntoma continúa despois de seguir estes pasos, póñase en contacto co centro de servizo técnico de Samsung Electronics.

Ulido

Síntoma	Posibles causas	Solución
Hai ulidos provenientes do frigorífico.	• Alimentos botados a perder.	• Limpe o frigorífico e saque os alimentos botados a perder.
	• Alimentos con ulidos fortes.	• Asegúrese de que os alimentos con ulidos fortes están gardados hermeticamente.

Carazo

Síntoma	Posibles causas	Solución
Carazo polas saídas de ventilación.	• Os alimentos están bloqueando as saídas de ventilación.	• Asegúrese de que non haxa alimentos que bloqueen as saídas de ventilación.
Carazo nas paredes interiores.	• A porta non está pechada correctamente.	• Asegúrese de que os alimentos non bloquean a porta. Limpe a xunta da porta.

Condensación

Síntoma	Posibles causas	Solución
Fórmase condensación nas paredes interiores.	• Se a porta queda aberta, a humidade entra no frigorífico.	• Elimine a humidade e non deixe unha porta aberta durante longos períodos de tempo.
	• Alimentos con alto contido de humidade.	• Asegúrese de que os alimentos están cubertos hermeticamente.

Solución de problemas

Auga/xeo (só modelos con dispensador)

Síntoma	Posibles causas	Solución
Sae menos auga do normal.	• A presión da auga é demasiado baixa.	• Asegúrese de que a presión da auga está entre 30 e 125 psi.
A máquina de xeo emite un zunido.	• A función de facer xeo está activada, pero a subministración de auga ao frigorífico non está conectado.	• Desactive a máquina de xeo.
A máquina de xeo non funciona.	• A máquina de xeo acaba de ser instalada.	• Cómpre esperar 24 horas para que o frigorífico faga xeo.
	• A temperatura do conxelador é demasiado alta.	• Configure a temperatura do conxelador por debaixo de -18 °C ou -20 °C en contornas cálidas.
	• O Lock (Bloqueo) do panel do dispensador está activado.	• Manteña premido \o/ durante 3 segundos para desactivar o Lock (Bloqueo) do panel do dispensador.
	• A máquina de xeo está apagada.	• Active a máquina de xeo.
	• A bandexa do depósito de xeo non está totalmente inserida.	• Empurre a bandexa do depósito de xeo para inserila.
O xeo non sae.	• O xeo pode atascarse se o dispensador de xeo non se usa durante un longo período de tempo (unhas 3 semanas).	• Se non vai usar o frigorífico durante un longo período de tempo, baleire a bandexa do depósito de xeo e apague a máquina de xeo.
	• A bandexa do depósito de xeo non está inserida correctamente.	• Asegúrese de que a bandexa do depósito de xeo estea inserida correctamente.
	• A tubaxe de auga non está conectada correctamente ou a subministración de auga non está aberta.	• Comprobe as condicións da instalación da auga. 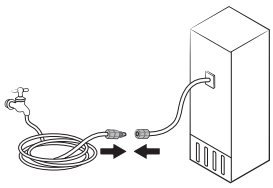

Síntoma	Posibles causas	Solución
A auga non sae.	• A tubaxe de auga non está conectada correctamente ou a subministración de auga non está aberta.	• Comprobe as condicións da instalación da auga. 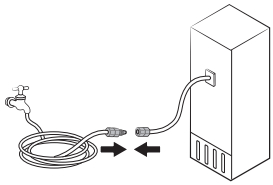
	• O Lock (Bloqueo) do panel do dispensador está activado.	• Manteña premido \ durante 3 segundos para desactivar o Lock (Bloqueo) do panel do dispensador.
	• Instalouse un filtro de auga doutro fabricante.	• Use só filtros fornecidos ou aprobados por Samsung. • Se usa filtros non aprobados, poderíanse producir fugas e danos ao frigorífico.
Cando vexa a icona .	Tipo xeral • A icona indica que está no panel principal. Tipo Family Hub, AI Home Hub • O indicador acéndese en vermello.	Tipo xeral • Substitúa o filtro de auga. Tras a substitución, prema Filter Reset (Restablecer filtro). Tipo Family Hub • Substitúa o filtro de auga. Despois de substituílo, restableza o filtro en Fridge Manager (Administrador do frigorífico) > Fridge Settings (Configuración do frigorífico) > Water Filter (Filtro de auga). Tipo AI Home Hub • Substitúa o filtro de auga. Despois de substituílo, restableza o filtro en Product Care (Coidado do produto) > Water Filter (Filtro de auga).

Solución de problemas

Apertura automática da porta (só modelos aplicables)

Síntoma		Posibles causas	Solución
As portas do frigorífico non abren o suficiente.	Ambas portas 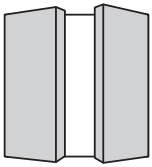	• Os laterais traseiros do frigorífico están demasiado abaixo.	• Levante os laterais traseiros do frigorífico para nivelalo. * 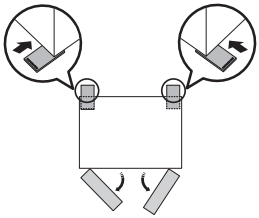
	Porta esquerda 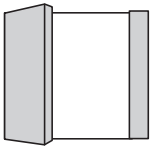	• O lado traseiro dereito do frigorífico está demasiado abaixo.	• Levante o lado traseiro dereito do frigorífico para nivelalo. * 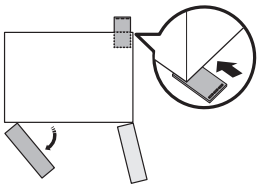
	Porta dereita 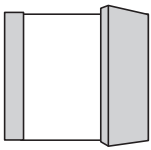	• O lado traseiro esquerdo do frigorífico está demasiado abaixo.	• Levante o lado traseiro esquerdo do frigorífico para nivelalo. * 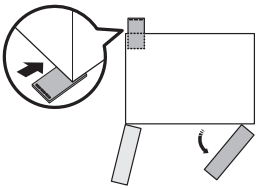

Síntoma	Posibles causas	Solución
As portas do frigorífico ábrense demasiado. 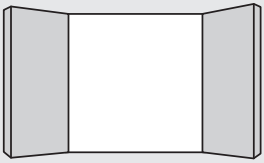	• Os laterais frontais do frigorífico están demasiado abaixo.	• Levante os laterais frontais do frigorífico para nivelalo. * 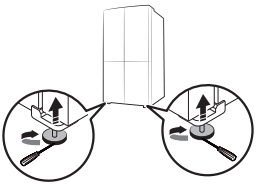

* Se desexa máis información sobre o proceso de nivelación do frigorífico, consulte o apartado **PASO 4 Regulación das patas de nivelación** da páxina **37**).

Solución de problemas

O frigorífico emite sons estraños?

Antes de chamar ao servizo técnico, revise os seguintes puntos de comprobación. O usuario terá que pagar polas chamadas ao servizo técnico relacionadas cos sons normais.

Estes sons son normais.

- Ao iniciar ou finalizar unha operación, o frigorífico pode emitir sons similares aos dun motor de coche ao acender. A medida que o funcionamento se estabiliza, os sons diminuirán.

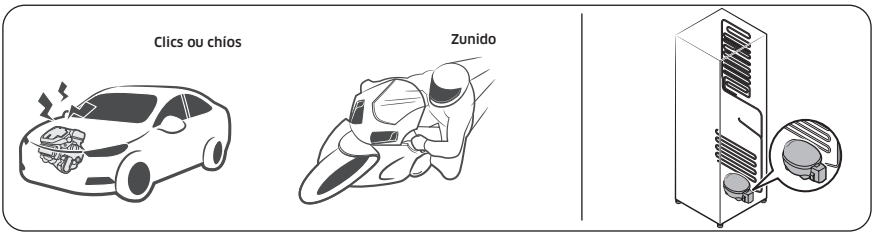

- Mentres o ventilador está en funcionamento, poden producirse estes sons. Cando o frigorífico alcanza a temperatura configurada, o ventilador non emitirá ningún son.

- Durante un ciclo de desconxelación, a auga pode pingar sobre o quentador de desconxelación, o que causa sons burbullantes.

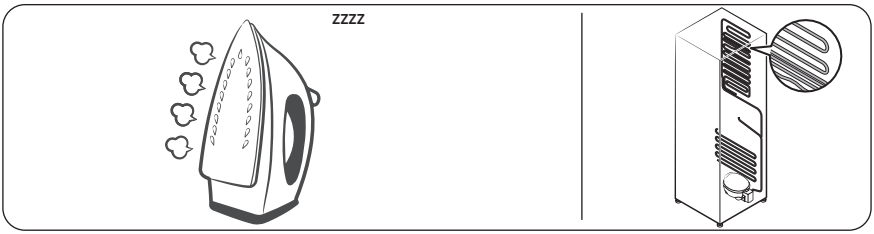

- A medida que o frigorífico arrefría ou conxela, o gas refrixerante móvese a través de tubos selados, o que causa sons burbullantes.

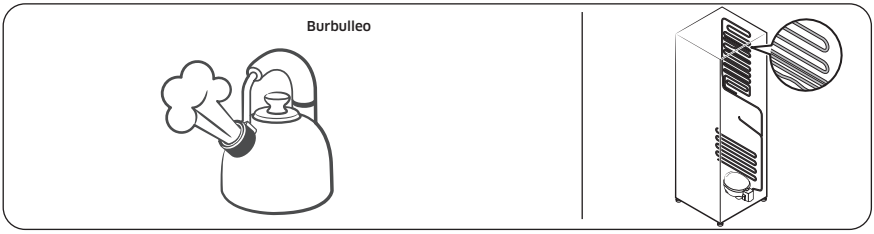

- A medida que a temperatura do frigorífico aumenta ou diminúe, as pezas de plástico contráense e expándense, o que causa ruídos de repenique. Estes ruídos prodúcense durante o ciclo de desconxelación ou cando as pezas electrónicas funcionan.

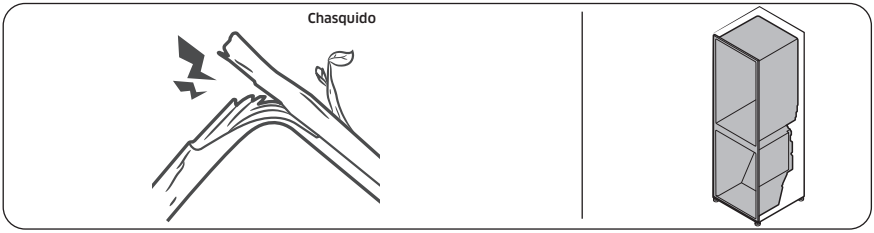

- Para os modelos de máquina de xeo: Cando a válvula de auga se abre para encher a máquina de xeo, poden producirse zunidos.
- Debido á ecualización da presión ao abrir e pechar a porta do frigorífico, poden producirse sons de asubío.

Solución de problemas

SmartThings (só modelos aplicables)

Síntoma	Acción
Non se pode atopar SmartThings no mercado de aplicacións.	• A versión de software compatible da aplicación SmartThings está suxeita a cambios de acordo coa política de compatibilidade do sistema operativo fornecido polo fabricante Ademais, en canto á aplicación SmartThings ou ás funcións compatibles coa aplicación, a nova política de actualización da aplicación para a versión existente do sistema operativo pode suspenderse debido a motivos de uso ou seguridade.
A aplicación SmartThings non funciona.	• A aplicación SmartThings só está dispoñible nos modelos aplicables. • A antiga aplicación para frigoríficos Samsung Smart non se pode conectar aos modelos Samsung Smart Home.
A aplicación SmartThings está instalada, pero non está conectada ao meu frigorífico.	• Para usar a aplicación, cómpre iniciar sesión na conta de Samsung. • Asegúrese de que o encamiñador funciona correctamente. • Se a icona da wifi na pantalla do frigorífico está desactivada, isto significa que aínda non se estableceu ningunha conexión de rede. Neste caso, use a aplicación SmartThings para conectar e rexistrar o frigorífico no punto de acceso (PA) da súa casa.
Non podo iniciar sesión na aplicación.	• Para usar a aplicación, cómpre iniciar sesión na conta de Samsung. • Se non ten unha conta de Samsung, siga as instrucións en pantalla da aplicación para crear unha.
Móstrase unha mensaxe de erro cando tento rexistrar o frigorífico.	• É posible que a conexión fácil non funcione debido á distancia ao punto de acceso (PA) ou a interferencias eléctricas na súa contorna. Agarde un intre e volva tentalo.
A aplicación SmartThings conectouse correctamente ao frigorífico, pero non funciona.	• Saia e reinicie a aplicación SmartThings ou desconecte o encamiñador e volva conectalo. • Desconecte o frigorífico e volva conectalo despois dun minuto.
A icona da wifi pestanexa. ( ) (só modelos aplicables)	• Conecte o frigorífico á aplicación SmartThings antes de usalo. Cando a conexión se faga correctamente, o indicador deixa de pestanexar. - Se non logra establecer a conexión ou non desexa usar a aplicación, manteña premido o botón 〉 durante 10 segundos. O indicador deixa de pestanexar cando se mostra O FF (Desactivado) na pantalla de temperatura.

Open Source Announcement

Open Source Announcement

(For Wi-Fi models only)

The software included in this product contains open source software.

The following URL http://opensource.samsung.com/opensource/SMART_TP1_0/seq/0 leads to open source license information as related to this product.

Apéndice

(Só para rexións da UE)

Instrucións de seguridade

- Para un uso enerxético máis eficiente, manteña todos os accesorios internos, como cestos, caixóns, andeis ou a bandexa para os cubos de xeo, na posición indicada polo fabricante.
- Este frigorífico non está pensado para encaixarse en mobiliario.

Instrucións de instalación

No caso de frigoríficos con clase climática

Segundo a clase climática, este electrodoméstico frigorífico está deseñado para utilizarse no rango de temperaturas ambiente de conformidade co especificado na táboa que figura a continuación.

A clase climática atópase na placa de características. É posible que o produto non funcione correctamente a temperaturas que estean fóra do rango indicado.

Atopará a clase climática na etiqueta que se acha no interior do frigorífico.

Rango de temperatura efectiva

Este frigorífico está pensado para funcionar normalmente no rango de temperatura indicado pola súa categoría de cualificación.

Clase	Símbolo	Rango de temperatura ambiente (°C)	
		IEC 62552 (ISO 15502)	ISO 8561
Temperado prolongado	SN	De +10 a +32	De +10 a +32
Temperado	N	De +16 a +32	De +16 a +32
Subtropical	ST	De +16 a +38	De +18 a +38
Tropical	T	De +16 a +43	De +18 a +43

NOTA

A capacidade de arrefriamento e o consumo enerxético do frigorífico poden verse afectados pola temperatura ambiente, a frecuencia coa que se abre a porta e o sitio onde este instalado o electrodoméstico. Recomendamos axustar as configuracións da temperatura segundo sexa apropiado.

Instrucións de temperatura

Temperatura recomendada

A configuración de temperatura óptima para o almacenamento de alimentos:

- Frigorífico: 3 ˚C
- Conxelador: -19 ˚C
- Frigorífico da conversión do conxelador: 3 ˚C

NOTA

A configuración óptima de temperatura para cada compartimento depende da temperatura ambiente. Por riba da temperatura ambiente, baséase nunha temperatura ambiente de 25 ˚C.

Arrefriamento rápido

O arrefriamento rápido acelera o proceso de arrefriamento coa velocidade máxima do ventilador. O frigorífico funciona á velocidade máxima durante dúas horas e media e despois volve á temperatura anterior.

Conxelación rápida

A conxelación rápida acelera o proceso de conxelación coa velocidade máxima do ventilador. O conxelador funciona á velocidade máxima durante 50 horas e despois volve á temperatura anterior. Para conxelar grandes cantidades de alimentos, active a conxelación rápida polo menos 20 horas antes de gardar os alimentos no conxelador.

NOTA

Cando empregue esta función, o consumo enerxético do frigorífico aumentará. Lembre desactivala cando non a necesites e configure de novo o conxelador coa temperatura orixinal.

Apéndice

Como almacenar para conseguir unha mellor conservación (só modelos aplicables)

Recobra os alimentos para que manteñan a humidade e para evitar que adquiran olores doutros alimentos. Os grandes recipientes de comida usados para, por exemplo, sopas ou guisos, deben dividirse en porcións menores e colocarse en recipientes menos profundos antes de refrixerarse. Os cortes grandes de carne ou as aves enteiras deben dividirse en racións máis pequenos e colocarse en recipientes menos profundos antes de refrixerarse.

Colocación dos alimentos

Andeis	Os andeis deben poder axustarse para almacenar diferentes envases.
Compartimento especializado (só modelos aplicables)	Os caixóns selados son o ambiente perfecto para almacenar froitas e verduras. As verduras precisan condicións de humidade máis alta, mentres que as froitas requiren unha humidade menor. Os caixóns de verduras están equipados con dispositivos de control que controlan o nivel de humidade. (*En función do modelo e das opcións) Un caixón para carne con temperatura regulable maximiza o tempo de conservación tanto das carnes como dos queixos.
Almacenamento na porta	Non garde alimentos perecedoiros na porta. Os ovos deben gardarse na caixa de cartón ou nun andel. A temperatura dos compartimentos de almacenamento da porta flutúa máis que a temperatura do espazo principal do frigorífico. Manteña a porta pechada o máximo tempo posible.
Compartimento do conxelador	No compartimento do conxelador, pode gardar alimentos conxelados, facer cubos de xeo e conxelar alimentos frescos.

NOTA

Conxele só alimentos frescos e sans Separe os alimentos xa conxelados dos que desexa conxelar. Para evitar que os alimentos perdan o seu aroma ou se sequen, gárdeos en recipientes herméticos.

Cadro de almacenamento do frigorífico e mais do conxelador

O tempo que os alimentos se manteñen frescos depende da temperatura e da exposición á humidade. Dado que as datas dos produtos non son unha guía para un consumo seguro, consulte esta táboa e siga estes consellos.

Lácteos

Produto	Frigorífico	Conxelador
Leite	1 semana	1 mes
Manteiga	2 semanas	12 meses
Xeado	-	2-3 semanas
Queixo natural	1 mes	4-6 meses
Queixo de untar	2 semanas	Non recomendado
Iogur	1 mes	-

Carne

Produto	Frigorífico	Conxelador
Costeletas, filetes e asados frescos	3-4 días	2-3 meses
Carne picada fresca, carne de guiso	1-2 días	3-4 meses
Beicon	7 días	1 mes
Salchicha, carne crúa de porco, tenreira, pavo	1-2 días	1-2 meses

Polo /Ovos

Produto	Frigorífico	Conxelador
Aves frescas	2 días	6-8 meses
Ensalada de ave	1 día	-
Ovos frescos con casca	2-4 semanas	Non recomendado

Apéndice

Peixe / Marisco

Produto	Frigorífico	Conxelador
Peixe fresco	1-2 días	3-6 meses
Peixe cocido	3-4 días	1 mes
Ensalada de peixe	1 día	Non recomendado
Peixe fresco ou en escabeche	3-4 semanas	-

Froitas

Produto	Frigorífico	Conxelador
Mazás	1 mes	-
Melocotóns	2-3 semanas	-
Piña	1 semana	-
Outras froitas frescas	3-5 días	9-12 meses

Verduras

Produto	Frigorífico	Conxelador
Espárragos	2-3 días	-
Brócoli, coles de Bruxelas, chícharos, cogomelos	3-5 días	-
Col, coliflor, apio, cogombros, leituga	1 semana	-
Cenorias, remolachas, ravos	2 semanas	-

Información sobre o modelo e pedido de pezas de reposto

Información sobre o modelo

Para acceder á información sobre a etiquetaxe enerxética deste produto no European Product Registry for Energy Labelling (EPREL), escanee o código QR da etiqueta enerxética.

Verá o código QR na etiqueta enerxética do envoltorio do produto.

Información sobre as pezas

- O período mínimo durante o cal están dispoñibles as pezas de reposto necesarias para a reparación do electrodoméstico
  - 7 anos no caso dos termóstatos, sensores de temperatura, placas de circuítos impresos e fontes luminosas, asas de portas, bisagras de portas, bandexas, cestos (caixas ou caixóns)
  - 10 anos no caso das xuntas de portas
- A duración mínima da garantía do frigorífico ofrecida polo fabricante: 24 meses.
- Información relevante para solicitar pezas de reposto, directamente ou a través doutros canais ofrecidos polo fabricante, importador ou representante autorizado
- Pode atopar información profesional sobre reparación en http://samsung.com/support.
  Pode atopar o manual de mantemento do usuario en http://samsung.com/support.

Memorando

Memorando

NOTA (só para os modelos con wifi)

Por medio da presente, Samsung declara que este equipo de radio cumpre coa Directiva 2014/53/UE e cos requisitos legais pertinentes no Reino Unido.

O texto completo da declaración de conformidade da UE e da declaración de conformidade do Reino Unido está dispoñible no seguinte enderezo de Internet: A Declaración de conformidade oficial pódese atopar en http://www.samsung.com; vaia a Support (Asistencia) > Search Product Support (Procurar asistencia co produto) e introduza o nome do modelo.

	Rango de frecuencia	Potencia do transmisor (máx.)
Wifi	2412-2472 MHz	20 dBm
Bluetooth	2402-2480 MHz	20 dBm

FRANCE	01 48 63 00 00	www.samsung.com/fr/support
GERMANY	06196 77 555 77	www.samsung.com/de/support
LUXEMBURG	261 03 710	www.samsung.com/be_fr/support
NETHERLANDS	088 90 90 100	www.samsung.com/nl/support
BELGIUM	02-201-24-18	www.samsung.com/be/support (Dutch) www.samsung.com/be_fr/support (French)
NORWAY	21629099	www.samsung.com/no/support
DENMARK	707 019 70	www.samsung.com/dk/support
FINLAND	030-6227 515	www.samsung.com/fi/support
SWEDEN	0771-400 300	www.samsung.com/se/support
CYPRUS	8009 4000 only from landline, toll free	www.samsung.com/gr/support
GREECE	80111-SAMSUNG (80111 726 7864) only from land line (+30) 210 6897691 from mobile and land line	
ITALIA	800-SAMSUNG (800.7267864)	www.samsung.com/it/support
PORTUGAL	210 608 098 Chamada para a rede fixa nacional Dias úteis das 9h às 20h	www.samsung.com/pt/support
SPAIN	91 175 00 15	www.samsung.com/es/support

Hozkailua

Erabiltzailearen eskuliburua

Etxetresna independentea

SAMSUNG

Edukiak

Segurtasun-informazioa **4**

Segurtasun-jarraibideei buruz jakin behar duzuna 4
Segurtasun-ikur eta -neurri garrantzitsuak: 6
Segurtasun-neurri garrantzitsuak 7
Garraioari eta kokapenari buruzko abisu-seinale garrantzitsuak 10
Instalazio-abisu oso garrantzitsuak 11
Instalatzeko-neurriak 15
Erabilera-abisu oso garrantzitsuak 15
Erabilera-neurriak 20
Garbiketa-neurriak 23
Zaborretara botatzeko abisu oso garrantzitsuak 25
Erabilera egokirako aholku gehigarriak 26
TEEHei buruzko jarraibideak 28

Instalazioa **29**

Hozkailuaren deskribapen orokorra 30
Urratsez urratseko instalazioa 32
Sarrerako atea desmuntatzea 44

Eragiketak **52**

Panel nagusia 52
SmartThings (modelo aplikagarriak bakarrik) 63
Bixby (Ahots-ezagutza - modelo aplikagarriak bakarrik) 66
Banagailuaren panela (modelo aplikagarriak bakarrik) 68
Eginbide bereziak 69

Mantentzea **84**

Manipulazioa eta zaintza 84
Garbiketa 88
Aldatzea 91

Arazoak konpontzea **92**

Orokorra 92
Hozkailutik datozen ezohiko hotsak entzuten dira? 98
SmartThings (modelo aplikagarriak bakarrik) 100

Open Source Announcement **101**

Open Source Announcement 101

Eranskina 102

Segurtasun-jarraibideak 102
Instalatzeko jarraibidea 102
Tenperaturari buruzko jarraibideak 103
Modeloari eta ordezko piezen eskaera buruzko informazioa 107

Segurtasun-informazioa

Zure Samsung hozkailu berria erabili aurretik, irakurri arretaz eskuliburu hau, zure gailu berriak eskaintzen dituen eginbideak eta funtzioak segurtasunez eta eraginkortasunez erabiltzen ikasteko.

Segurtasun-jarraibideei buruz jakin behar duzuna

- Eskuliburu honetako abisu eta segurtasun-jarraibide garrantzitsuek ez dituzte barnean hartzen sor daitezkeen egoera guztiak.
  Zure erantzukizuna da sen ona erabiltzea eta arreta handiz eta kontuz jardutea etxetresnak instalatzean, mantentzean eta erabiltzean.
- Funtzionamendu-jarraibide hauek hainbat modelori aplikatzen zaizkienez, hozkailuaren ezaugarriak eskuliburu honetan deskribatzen direnetatik zertxobait desberdinak izan daitezke, eta baliteke abisu-seinale guztiak ez aplikatzea. Kontsultarik edo zalantzarik baduzu, jarri harremanetan gertuen duzun zerbitzu teknikoko zentroarekin, edo eskatu laguntza eta informazioa online www.samsung.com webgunean.
- Hozgarri gisa R-600a edo R-134a erabiltzen da. Egiazta ezazu etxetresnaren atzeko aldean dagoen konpresorearen etiketa edo etxetresnaren barruko espezifikoen etiketa, erabilitako hozgarria zein den ikusteko. Produktu honek gas sukoia badu (R-600a hozgarria), jarri harremanetan tokiko agintariekin, produktua modu seguruan zaborretara nola bota jakiteko.
- Hozteko zirkuituan ihesa izanez gero, gas sukoia eta airea nahas ez daitezen, erabilitako hozgarri kantitatearen araberakoa izango da etxetresna instalatzeko gelaren tamaina.

- Inoiz ez jarri martxan kalte-zantzuak dituen etxetresnarik. Zalantzarik izanez gero, jarri harremanetan dendariarekin. Gelaren tamainak 1 m^3 izan behar du etxetresnak barruan duen R-600a hozgarriaren 8 g bakoitzeko.
  Zure etxetresnak duen hozgarri kantitatea etxetresnaren barruan dagoen identifikazio-plakan adierazten da.
- Hodietatik hozgarriak ihes eginez gero, likido horrek su hartu edo begietako lesioak eragin ditzake. Hodietan hozgarri-ihesak badaude, saihestu sugarrak egotea, eta urrundu material sukoiak produktutik eta aireztatu berehala gela.
  - Hori egin ezean, sutea edo leherketa gerta liteke.
- Elikagaiak ez kutsatzeko, bete jarraibide hauek:
  - Atea luzaroan irekitzeak tenperatura nabarmen igotzea eragin dezake etxetresnaren konpartimentuetan.
  - Garbitu aldizka elikagaiek ukitzen dituzten gainazalak eta drainatze-sistema irisgarriak.
  - Garbitu ur-biltegiak 48 orduz erabili ez badira; eragin ur-hornidurara konektatutako ur-sistemari, 5 egunez urik atera ez bada.
  - Gorde haragi eta arrain gordinak ontzi egokietan hozkailuan, beste elikagai batzuk ez ukitzeko eta beste elikagai batzuen gainean tantarik bota ez dezaten.
  - Bi izarreko elikagai izoztuen konpartimentuak egokiak dira aurreizoztuko elikagaiak biltegiratzeko, izozkia biltegiratzeko edo egiteko eta izotz-puskak egiteko.
  - Izar bat, bi eta hiru dituzten konpartimentuak ez dira egokiak elikagai freskoak izozteko.

- Hozteko gailua denbora luzez hutsik uzten bada, itzali, desizoztu, garbitu, lehortu eta utzi atea zabalik etxetresnan lizunik sor ez dadin.

Segurtasun-ikur eta -neurri garrantzitsuak:

Bete eskuliburu honetako segurtasun-jarraibide guztiak. Eskuliburu honetan segurtasun-ikur hauek erabiltzen dira.

⚠ ABISUA

Lesio fisiko larriak, jabetzari kalteak edo heriotza eragin ditzaketen praktika arriskutsu edo ez-seguruak.

⚠ KONTUZ

Lesio fisiko larriak edo jabetzari kalteak eragin ditzaketen praktika arriskutsu edo ez-seguruak.

OHARRA

Erabiltzaileei hozkailua ulertzen edo hari etekina ateratzen laguntzen dien informazio erabilgarria.

Abisu-sinbolo horiek zuri eta beste pertsona batzuei lesio pertsonalak izatea prebenitzeko funtzioa dute.

Arretaz jarraitu behar diezu.

Atal hau irakurri ondoren, gorde toki seguru batean etorkizuneko kontsultetarako.

Segurtasun-neurri garrantzitsuak

ABISUA; Sute-arriskua / material sukoiak

⚠ ABISUA

- Etxetresna instalatzen duzunean, ziurtatu elikatze-kablea ez dagoela ez harrapatuta ez kaltetuta.
- Ez jarri entxufe eramangarrien konexio-blokerik edo elikadura-unitate mugikorrik etxetresnaren atzealdean.
- Bete edateko urarekin bakarrik.
- Edateko ur-hornidurara bakarrik konektatu behar da.
- Utzi aireztapen-irekidurak oztoporik gabe etxetresna kokatu behar den kaxan edo etxetresna sartzeko egituran.
- Ez erabili gailu mekanikorik edo desizozte-prozesua azkartzeko beste metodorik, fabrikatzaileak gomendatutakoak ez badira.
- Ez kaltetu hozte-zirkuitua.
- Ez erabili gailu elektrikorik etxetresnako elikagaiak biltegiratzeko konpartimentuetan, fabrikatzaileak gomendatutako motakoak ez badira.

- Etxetresna hau ez da diseinatu desgaitasun fisikoa, sentsoriala edo mentala edo ezagutza eta esperientzia falta duten pertsonek (haurrak barne) erabil dezaten, pertsona arduradun baten gainbegiratzerik edo jarraibiderik gabe, gailuaren erabilera segurua bermatzeko.

Segurtasun-informazioa

- Etxetresna hau 8 urtetik gorako haurrek eta desgaitasun fisikoa, sentsoriala edo mentala duten pertsonek erabil dezakete, betiere etxetresna modu seguruan erabiltzeko gainbegiratzea edo jarraibideak badituzte, eta etxetresnaren erabilerak izan ditzakeen arriskuez jabetzen badira. Haurrek ez dute etxetresnarekin jolastu behar. Haurrek ez dute garbiketarik edo mantentzerik egin behar zaintzarik gabe. 3 eta 8 urte bitarteko haurrek hozteko gailuak kargatu eta deskargatu ditzakete.
- Elikadura-kablea kaltetuta badago, fabrikatzaileak, zerbitzu teknikoko teknikariak edo antzeko langile kualifikatu batek aldatu behar du, istripu-arriskuak saihesteko.
- Konexio-blokeak eskuragarri egon behar du, etxetresnak matxurarik jasanez gero, berehala deskonektatu ahal izateko
  - Etxetresnaren atzealdeko eremutik kanpo egon behar du.
- Ez biltegiratu substantzia leherkorrik gailu honetan, hala nola propultsatzaile sukoiak dituzten aerosolen ontziak.
- Produktuak LED lanparak baditu, ez duzu askatu behar lanpararen estalkia, ezta LED lanpara ere.
  - Jarri harremanetan Samsung-en zerbitzu teknikoko zentro batekin.
  - Erabili soilik fabrikatzaileak edo zerbitzu teknikoko langileek emandako LED lanparak.
- Ez berrerabili mahuka zaharrak, erabili gailuarekin batera emandako mahukak.
- Hozkailua edateko ur-hornidura bati bakarrik lotu behar zaio. Izotz-makinak behar bezala funtziona dezan, uraren presioak 206-861 kPa (30-125 psi) izan behar du.

- Energia modurik eraginkorrenean erabiltzeko, utzi barruko osagarri guztiak, hala nola saskiak, tiraderak edo apalak, fabrikatzaileak entregatzen dituen posizioan.
- Produktuaren energiarik etekinik onena lortzeko, utzi apal, tiradera eta saski guztiak jatorrizko posizioan.

Nola minimizatu energia-kontsumoa

- Jarri gailua leku fresko eta lehor batean, aireztapen egokiarekin.
- Ez jarri etxetresna eguzkiaren zuzeneko argitan, eta ez jarri zuzeneko bero-iturrietatik gertu (erradiadore bat, adibidez).
  - Energia-eraginkortasuna hobetzeko, aireztapen-saretak eta irekiguneak ez blokeatzea gomendatzen da.
  - Utzi elikagaiak hozten gailuan sartu aurretik.
  - Utzi elikagaiak hozkailuan desizozten. Horrela, izoztutako elikagaien tenperatura baxuak hozkailuko elikagaiak hozteko erabiliko dira.
  - Ez utzi zabalik etxetresnaren atea denbora luzeegian elikagaiak sartzen edo ateratzen dituzunean.
  - Zenbat eta denbora gutxiago egon atea irekita, orduan eta izotz gutxiago sortuko da izozkailuan.
  - Garbitu hozkailuaren atzealdea tarteka. Hautsak energia-kontsumoa areagotzen du.
  - Ez konfiguratu behar baino tenperatura baxuagoa.
  - Ziurtatu aire-irteera nahikoa zabala dagoela hozkailuaren oinarrian eta atzealdean. Ez estali aireztapena.

- Hozkailua jartzen duzunean, utzi nahikoa leku eskuinaldean, ezkerraldean, atzean eta goian. Horrek energia-kontsumoa eta argiaren faktura murrizten lagunduko du.

Tresna hau etxe-inguruneetan edo antzekoetan erabiltzeko diseinatuta dago, hala nola

- dendetako, bulegoetako edo bestelako lan-inguruneetako langileen sukaldeetan;
- landetxeetan eta hoteletako, moteletako eta beste bizitoki-ingurune batzuetako gelak
- ostatuetan eta ostatu-etxeetan;
- cateringetan eta txikizkakoak ez diren antzeko aplikazioetan.

Garraioari eta kokapenari buruzko abisu-seinale garrantzitsuak

⚠ ABISUA

- Etxetresna garraiatzen eta instalatzen duzunean, kontuz ibili hozte-zirkuituko piezarik ez kaltetzeko.
  - Hozgarriaren ihes batek suteak edo begietako lesioak eragin ditzake. Ihesik hautematen baduzu, saihestu sugarrak edo su har dezaketen iturriak, eta aireztatu etxetresna dagoen gela hainbat minutuz.

- Etxetresna honek hozgarri isobutano (R-600a) kantitate txiki bat du, ingurumen-bateragarritasun handiko gas naturala, baina erregaia ere bada. Etxetresna garraiatzen eta instalatzen duzunean, kontuz ibili hozte-zirkuituko piezarik ez kaltetzeko.

• Hozkailua garraiatzean eta instalatzean, ez ukitu hozkailuaren atzealdeko ur-mahuka.
  - Mahuka hori ukituz gero, hozkailua kalte daiteke eta, ondorioz, ezin da ur-banagailua erabili.

Instalazio-abisu oso garrantzitsuak

⚠ ABISUA

• Ez jarri hozkailua leku heze batean edo urarekin kontaktuan egin daitekeen leku batean.
  - Zati elektrikoen isolamendu akastunak deskarga elektrikoa edo sutea eragin dezake.

• Ez jarri hozkailua eguzkiaren zuzeneko argitan, ez eta bero-iturrien eraginpean ere, hala nola estufen, berogailuen eta bestelako gailuen eraginpean.

• Ez entxufatu gailu bat baino gehiago potentzia-plaka berean. Hozkailua bere korronte-hartunean entxufatu behar da beti, eta hozkailuaren espezifikazioen plakan adierazten den tentsioarekin bat datorren tentsiokoa izan behar da.
  - Horrela, errendimendurik onena lortuko da, eta kableak gehiegi berotzea eragotziko da, egoera horrek sutea eragin baitezake.

Segurtasun-informazioa

- Hormako hartunea solte badago, ez entxufatu elikatze-kablea.
  - Deskarga elektrikoa edo sutea gertatzeko arriskua dago.
- Ez erabili luzera osoan edo muturretan arrakalak edo urradura-zantzuak dituen elikatze-kablerik.
- Ez tolestu gehiegi elikatze-kablea, eta ez jarri objektu astunik kablearen gainean.
- Ez tiratu elikatze-kableari edo ez tolestu indar handiegiz.
- Ez bihurritu edo lotu elikatze-kablea.
- Ez zintzilikatu elikatze-kablea metalezko objektu batetik, ez jarri objektu astunik haren gainean, ez jarri objektuen artean eta ez sartu etxetresnaren atzean dagoen espazioan.
- Hozkailua mugitzen duzunean, kontuz ibili elikatze-kablea ez kiribiltzeko edo ez kaltetzeko.
  - Deskarga elektriko bat edo sute bat gerta liteke.
- Ez tiratu elikatze-kabletik hozkailua deskonektatzeko. Eutsi beti tinko entxufeari eta tiratu zuzen entxufetik.
  - Elikatze-kablea kaltetzen bada, zirkuitulaburra, sutea edo deskarga elektrikoa gerta daiteke.
- Ez erabili aerosolik hozkailutik gertu.
  - Hozkailutik gertu aerosolak erabiltzeak leherketa edo sutea eragin dezake.
- Ez jarri etxetresna hau berogailu baten edo material sukoien ondoan.
- Ez instalatu aparatu hau gas-ihesak egon daitezkeen leku batean.
  - Deskarga elektriko bat edo sute bat gerta liteke.
- Erabili aurretik, hozkailu hau behar bezala instalatu behar da leku egokian, eskuliburu honetako jarraibideei jarraituz.

- Konektatu entxufea posizio egokian, kablea zintzilik geratzen dela.
  - Entxufea alderantziz konektatzen baduzu, kablea moztu egin daiteke, eta sute bat edo deskarga elektriko bat eragin.
- Ziurtatu entxufea ez dagoela zanpatuta, eta ez dagoela kaltetuta hozkailuaren atzealdean.
- Utzi bilgarria haurren eskueratik kanpo.
  - Itota hiltzeko arriskua dago haur batek burua bilgarrian sartzen badu.
- Ez instalatu etxetresna hau hezetasuna, koipea edo hautsa dagoen leku batean, edo eguzkiaren zuzeneko argiaren edo euriaren eraginpean dagoen leku batean.
  - Zati elektrikoen isolamendu akastunak deskarga elektrikoa edo sutea eragin dezake.
- Hozkailuaren barruan hautsa edo ura badago, deskonektatu entxufea eta jarri harremanetan Samsung Electronics-en zerbitzu teknikoko zentroarekin.
  - Bestela, sute-arriskua dago.
- Ez igo etxetresnara eta ez jarri objekturik gainean (garbitzeko arropa, piztutako kandelak edo zigarroak, platerak, produktu kimikoak, metalezko objektuak eta abar).
  - Deskarga elektrikoa, sutea, produktuarekin arazoak edo lesio pertsonalak eragin daitezke.
- Produktua lehen aldiz konektatu aurretik, plastikozko babes-film guztiak kendu behar dituzu.

Segurtasun-informazioa

- Ez utzi haurrei ateen doikuntzako eraztun elastikoekin eta ur-hodiko klipekin jolasten.
  - Haur batek eraztun elastiko bat edo ur-hodiko klip bat irensten badu, itota hiltzeko arriskua dago. Ez utzi ur-hodiaren eraztun elastikoak eta klipak haurren eskura.
- Hozkailuak lurrerako hargune batera konektatuta egon behar du.
  - Ziurtatu beti hozkailua lurrerako hargune batera konektatuta dagoela piezaren bat aztertzen edo konpontzen hasi aurretik. Elektrizitate-ihesek deskarga elektriko larriak eragin ditzakete.
- Lurrerako hargune bat egiteko, ez erabili inoiz gas-hodirik, telefono-linearik edo tximistak erakar ditzaketen bestelako elementurik.
  - Hozkailuan lurrerako hargunearen konexio bat egin behar duzu hozkailuaren tentsio-ihesak eragindako elektrizitate-ihesak edo deskarga elektrikoak saihesteko.
  - Deskarga elektriko bat, sute bat, leherketa bat edo produktuaren funtzionamenduarekin arazoak sor daitezke.
- Konekta ezazu entxufea hormako hargunera. Ez erabili kaltetuta dagoen entxuferik edo kablerik, ezta hormako hargune solterik ere.
  - Deskarga elektriko bat edo sute bat gerta liteke.
- Hozkailuko fusiblea kualifikatutako teknikari edo zerbitzu-enpresa batek aldatu behar du.
  - Hori egin ezean, deskarga elektrikoa edo lesio pertsonalak eragin daitezke.

Instalatzeko-neurriak

⚠ KONTUZ

- Utzi behar adina leku hozkailuaren inguruan eta jarri gainazal lau batean.
  - Hozkailua orekatuta ez badago, hozketaren errendimendua eta gailuaren iraunkortasuna murritz daitezke.
- Elikagaiak sartu aurretik, etxetresnak bertikalean egon behar du 2-3 orduz, instalatu eta piztu ondoren.
- Oso gomendagarria da hozkailu hori instalatzeko ardura kualifikatutako teknikari bati edo zerbitzu-enpresa bati ematea.
  - Horrela egin ezean, deskarga elektrikoa, sutea, leherketa, produktuarekin arazoak edo lesio pertsonalak eragin daitezke.

Erabilera-abisu oso garrantzitsuak

⚠ ABISUA

- Ez entxufatu entxufea hormako hargunera, eskuak bustita dituzula.
  - Deskarga elektriko bat gerta liteke.
- Ez utzi objekturik etxetresnaren gainean.
  - Atea irekitzen edo ixten duzunean, objektuak erori egin litezke, eta lesio pertsonalak edo kalte materialak eragin.

Segurtasun-informazioa

- Ez sartu eskuak, oinak eta metalezko objektuak (txotxak eta abar) hozkailuaren behealdean edo atzealdean.
  - Deskarga elektrikoa edo lesio pertsonalak gerta daitezke.
  - Ertz zorrotzek lesio pertsonalak eragin ditzakete.
- Ez ukitu esku bustiekin izozkailuaren barruko hormak, ezta barruan gordetako produktuak ere.
  - Izozteak eragin ditzake.
- Ez jarri urez betetako ontzirik hozkailuaren gainean.
  - Ura isurtzen bada, sutea edo deskarga elektrikoa izateko arriskua dago.
- Ez utzi objektu edo substantzia lurrunkorrik edo sukoirik (bentzenoa, disolbatzaileak, gas propanoa, alkohola, eterra, petrolio-gas likidotua eta antzeko beste produktu batzuk) hozkailuan.
  - Hozkailu honetan elikagaiak bakarrik gorde behar dira.
  - Sutea edo leherketa gerta liteke.
- Ez utzi haurrei etxetresnekin jolasten gainbegiratu gabe.
  - Kontuz ibili hatzak harrapatzeko arriskua dagoen lekuetan hatzik ez harrapatzeko. Ateen eta armairuaren arteko lasaierak txikiak dira nahitaez. Kontuz ibili atea irekitzen dituzunean, haurrak inguruan badaude.
- Ez sartu zure eta haurren hatzak ateen artean.
  - Eduki hatzak ateen ezkerreko eta eskuineko lasaieretatik urrun. Kontuz ibili ateak irekitzen dituzunean, hatzak ateen artean badaude.
- Ez utzi haurrei atetik edo ateko konpartimentuetatik zintzilikatzen. Lesio larriak izateko arriskua dago.
- Ez utzi haurrei hozkailuan sartzen. Harrapatuta gera daitezke.

- Ez sartu eskuak etxetresnaren azpian.
  - Ertz zorrotzek lesio pertsonalak eragin ditzakete.
- Ez gorde hozkailuan farmazia-produkturik, material zientifikorik edo tenperaturarekiko sentikorrak diren bestelako produkturik.
  - Tenperaturaren kontrol zorrotza behar duten produktuak ez dira hozkailuan gorde behar.
- Botika-usaina edo kea usaintzen baduzu, deskonektatu berehala entxufea eta deitu Samsung Electronics-en zerbitzu teknikoko zentrora.
- Hozkailuaren barruan hautsa edo ura badago, deskonektatu entxufea eta jarri harremanetan Samsung Electronics-en zerbitzu teknikoko zentroarekin.
  - Bestela, sute-arriskua dago.
- Ez utzi haurrei tiradera baten gainera igotzen.
  - Tiradera hautsi eta erori egin daitezke.
- Ez utzi hozkailuko ateak irekita hozkailua gainbegiratu gabe dagoenean, eta ez utzi haurrei hozkailuan sartzen.
- Ez utzi haurtxoei edo haurrei tiraderan sartzen.
  - Harrapatuta geratzen badira, itota hil daitezke edo lesio pertsonalak izan ditzakete.
- Ez bete gehiegi hozkailua elikagaiekin.
  - Atea irekitzen duzunean, gauzak erori egin litezke, eta lesio pertsonalak edo kalte materialak eragin.
- Ez bota material lurrunkorrik, intsektizidak adibidez, etxetresnaren gainazalean.
  - Pertsonentzat kaltegarriak izateaz gain, deskarga elektrikoa, sutea edo produktuarekin arazoak eragin daitezke.

Segurtasun-informazioa

- Ez sartu hatzak edo bestelako objektuak ur-banagailuaren zuloan, izotzaren hodian edo izotz-makinaren deposituan.
  - Lesio pertsonalak edo kalte materialak izateko arriskua dago.
- Ez erabili edo utzi tenperaturarekiko sentikorrak diren substantziak, hala nola aerosol edo objektu sukoiak, izotz lehorra, botikak edo produktu kimikoak hozkailutik gertu edo barruan.
- Ez erabili ile-lehorgailurik hozkailuaren barrualdea lehortzeko. Ez jarri piztutako kandelarik hozkailuaren barruan usain txarrak kentzeko.
  - Deskarga elektriko bat edo sute bat gerta liteke.
- Bete ur-depositua, izotz-erretilua eta ur-kuboak ur edangarriarekin bakarrik (ur minerala edo ur araztua).
  - Ez bete depositua tearekin, zukuarekin edo kirol-edariekin. Horrek hozkailua kaltetu dezake.
- Ez igo etxetresnara eta ez jarri objekturik gainean (garbitzeko arropa, piztutako kandelak edo zigarroak, platerak, produktu kimikoak, metalezko objektuak eta abar). Deskarga elektrikoa, sutea, produktuarekin arazoak edo lesio pertsonalak eragin daitezke. Ez jarri ura duen ontzirik etxetresnaren gainean.
  - Ura isurtzen bada, sutea edo deskarga elektrikoa izateko arriskua dago.
- Ez begiratu zuzenean LED lanpara ultramoreari luzaroan.
  - Izpi ultramoreek begietako nekea eragin dezakete.

- Ez jarri apala ahuspez. Apalaren topeek ez dute funtzionatuko.
  - Beirazko apala erortzen bada, lesio pertsonalak eragin ditzake.
- Gas-ihesik hautematen baduzu, saihestu sugarrak edo su har dezaketen iturriak, eta aireztatu etxetresna dagoen gela hainbat minutuz.
  - Ez ukitu etxetresna edo elikatze-kablea.
  - Ez erabili haizagailurik.
  - Txinparta batek leherketa edo sutea eragin dezake.
- Botilak elkarrekin gorde behar dira, haien artean tarterik utzi gabe, eror ez daitezen.
- Produktu hau etxeko elikagaiak gordetzeko diseinatuta dago.
- Ez saiatu zeure kabuz hozkailua konpontzen, desmuntatzen edo aldatzen.
- Fusible estandarrak bakarrik erabili (adibidez, ez erabili kobrezko edo altzairuzko kablerik).
- Hozkailua konpondu edo berriro instalatu behar bada, jarri harremanetan gertuen duzun zerbitzu teknikoko zentroarekin.
  - Horrela egin ezean, deskarga elektrikoa, sutea, produktuarekin arazoak edo lesio pertsonalak eragin daitezke.
- Hozkailuari erre-usaina edo kea badario, deskonektatu berehala entxufea eta jarri harremanetan Samsung Electronics-en zerbitzu teknikoko zentroarekin.
  - Hori egin ezean, deskarga elektrikoa edo sutea gerta daiteke.

Segurtasun-informazioa

- Hozkailuaren barruko lanparak aldatu aurretik, deskonektatu etxetresnaren entxufea hargunetik.
  - Bestela, deskarga elektrikoa izateko arriskua dago.
- LEDa ez den argi bat aldatzeko zailtasunak badituzu, jarri harremanetan Samsung-en zerbitzu teknikoko zentro batekin.
- Konekta ezazu entxufea hormako hargunera.
- Ez erabili kaltetuta dagoen entxuferik edo kablerik, ezta hormako hargune solterik ere.
  - Deskarga elektriko bat edo sute bat gerta liteke.

Erabilera-neurriak

⚠ KONTUZ

- Ez izoztu berriro desizoztu diren elikagaiak.
  - Izoztu eta desizoztu diren elikagaiek elikagai freskoek baino azkarrago garatzen dituzte bakterio kaltegarriak.
  - Bigarren desizozteak zelula gehiagoren hormak hautsiko ditu, eta horrek hezetasuna galtzea eta produktuaren osotasuna aldatzea ekarriko du.
- Ez desizoztu haragia giro-tenperaturan.
  - Produktuaren segurtasuna, produktu gordina modu egokian tratatzearen araberakoa izango da.
- Ez jarri beirazko botilarik edo edari karbonataturik izozkailuan.
  - Ontzia izoztu eta hautsi egin daiteke, eta lesio pertsonalak eragin.
- Erabili hozkailuarekin emandako izotz-makina bakarrik.

- Denbora luzez etxetik alde egiteko asmoa baduzu (oporretan, adibidez) eta ur- edo izotz banagailuak erabiliko ez badituzu, itxi ur-balbula.
  - Bestela, ur-ihesak gerta daitezke.
- Hozkailua denbora luzez (3 astez edo gehiagoz) erabili behar ez baduzu, hustu hozkailua (izotz-depositua barne), atera entxufea, itxi ur-balbula, lehortu zapi batekin barruko hormetako gehiegizko hezetasuna eta utzi ateak zabalik, usainak eta lizuna ager ez daitezen.
- Produktuaren errendimendu onena lortzeko:
  - Ez jarri elikagairik hozkailuaren atzeko aldeko aireztapen-irteeretatik hurbilegi, hozkailuaren konpartimentuko airearen zirkulazioa oztopa baitezakete.
  - Bildu elikagaiak behar bezala edo jarri ontzi hermetiko batean hozkailuan gorde aurretik.
  - Kontrolatu elikagai izoztuen gehieneko biltegiratze-denborekin eta iraungitze-datekin.
  - Ez da beharrezkoa hozkailuaren elikatze-kablea ateratzea, kanpoan hiru aste baino gutxiago egongo bazara. Alabaina, kanpoan hiru aste baino gehiago egongo bazara, atera elikagai guztiak eta izotz-deposituko izotza, deskonektatu hozkailuaren entxufea, itxi ur-balbula, lehortu zapi batekin barruko hormetako gehiegizko hezetasuna eta utzi ateak irekita, usainak eta lizuna ager ez daitezen.

Segurtasun-informazioa

- Zerbitzuaren bermea eta aldaketak.
  - Samsung-en berme-zerbitzuak ez ditu estaltzen hirugarren batek hozkailu honi egindako aldaketak, eta Samsung ez da hirugarrenek egindako aldaketen ondoriozko segurtasun-arazoen erantzule egiten.
- Ez oztopatu hozkailuaren barneko aireztapen-saretak.
  - Aireztapen-saretak blokeatuta badaude, bereziki plastikozko poltsekin, hozkailua gehiegi hotz daiteke. Hozte-aldi bat luzeegia bada, uraren iragazkia hautsi egin daiteke eta ur-ihesak eragin daitezke.
- Erabili hozkailuarekin emandako izotz-makina bakarrik.
- Lehortu zapi batekin barrualdeko gehiegizko hezetasuna eta utzi ateak irekita.
  - Bestela, usain txarrak eta lizunak sor daitezke.
- Hozkailua elikatze-iturritik deskonektatu baduzu, gutxienez bost minutu itxaron beharko dituzu berriro konektatu aurretik.
- Hozkailua urarekin bustitzen bada, atera entxufea eta jarri harremanetan Samsung Electronics-en zerbitzu teknikoko zentroarekin.
- Ez jo eta ez aplikatu gehiegizko indarrik beirazko gainazaletan.
  - Hautsitako beirek lesio fisikoak edo jabetzari kalteak eragin ditzakete.
- Bete ur-depositua eta izotz-puskak egiteko erretiluak edateko urarekin bakarrik (iturriko ura, ur minerala edo ur araztua).
  - Ez bete depositua tearekin edo edari isotonikoekin. Hozkailua kalte dezake.

- Kontuz ibili hatzak ez harrapatzeko.
- Hozkailua urez betetzen bada, jarri harremanetan hurbilen duzun zerbitzu teknikoko zentroarekin.
  - Deskarga elektrikoa edo sutea gertatzeko arriskua dago.
- Ez gorde landare-oliorik hozkailuaren ateko konpartimentuetan. Olioa solidotu egin daiteke, eta horrek zaporea alda diezaioke eta zailagoa izan daiteke erabiltzeko. Gainera, ireki ontziak isuriak izan ditzake, eta isuritako olioak atearen konpartimentua zartatu dezake. Olio-ontzia ireki ondoren, hobe da leku fresko eta ilun batean gordetzea, armairu edo jakitoki batean, esaterako.
  - Landare-olioaren adibideak: oliba-olioa, arto-olioa, mahats-pipitena eta abar.

Garbiketa-neurriak

⚠ KONTUZ

- Ez lainoztatu urik zuzenean hozkailuaren barruan edo kanpoan.
  - Sutea edo deskarga elektrikoa izateko arriskua dago.
- Ez erabili ile-lehorgailurik hozkailuaren barrualdea lehortzeko.
- Ez jarri piztutako kandelarik hozkailuaren barruan usain txarrak kentzeko.
  - Deskarga elektriko bat edo sute bat gerta liteke.
- Ez ukitu pantaila zuzenean aerosolezko garbigarriekin.
  - Pantailako karaktere inprimatuak ezabatu egin daitezke.

Segurtasun-informazioa

- Etxetresnan edozein substantzia arrotz sartzen bada, hala nola ura, atera entxufea eta jarri harremanetan gertuen duzun zerbitzu teknikoko zentroarekin.
  - Hori egin ezean, deskarga elektrikoa edo sutea gerta daiteke.
- Erabili zapi garbi eta lehor bat entxufeko larakoetan dagoen edozein hauts edo zikinkeria kentzeko. Ez erabili zapi heze edo busti bat entxufea garbitzeko.
  - Bestela, sutea edo deskarga elektrikoa izateko arriskua dago.
- Ez lainoztatu ura zuzenean etxetresna garbitzeko.
- Ez garbitu bentzenoarekin, disolbatzailearekin, lixibarekin eta kloruroarekin.
  - Gainazala kaltetu eta sute bat eragin dezake.
- Ez sartu hatzak edo bestelako objektuak banagailuaren zuloan.
  - Lesio pertsonalak edo kalte materialak izateko arriskua dago.
- Garbitu edo mantentze-lanak egin aurretik, deskonektatu etxetresnaren entxufea hormako hargunetik.
  - Hori egin ezean, deskarga elektrikoa edo sutea gerta daiteke.
- Erabili belaki garbi bat edo zapi leun bat eta ur epeletan disolbatutako detergente neutro bat hozkailua garbitzeko.

- Ez erabili garbigarri urratzailerik edo oso gogorrik, hala nola kristal-garbigarririk, garbigarri korrosiborik, likido sukoirik, azido klorhidrikorik, argizari-garbigarririk, detergente kontzentraturik, lixibarik edo petrolioaren deribatuak dauzkaten garbigarririk kanpoko gainazalak (ateak eta panelak), plastikozko piezak, ateetako eta barnealdeko estaldurak eta junturak garbitzeko.
  - Materiala marratu edo kaltetu dezakete.
- Beirazko apalak edo estalkiak hotzak daudenean, ez garbitu ur epelarekin. Beirazko apalak eta estalkiak hautsi egin daitezke bat-bateko tenperatura-aldaketen edo kolpeena edo erorikoen inpaktuen ondorioz.

Zaborretara botatzeko abisu oso garrantzitsuak

⚠ ABISUA

- Bota etxetresna honen bilgarria zaborretara, ingurumena errespetatuz.
- Hozkailua zaborretara bota baino lehen, egiaztatu atzealdeko hodiak ez daudela hondatuta.
- Hozkailua zaborretara botatzen duzunean, kendu atea eta ateko zigiluak eta kisketak, haur txikiak edo animaliak barruan harrapatuta gera ez daitezen. Ez utzi haurrei etxetresnekin jolasten gainbegiratu gabe. Haur bat barruan harrapatuta geratzen bada, min hartu dezake edo itota hil daiteke.
  - Haurra barruan harrapatuta geratzen bada, lesionatu egin daiteke edo itota hil daiteke.

- Ziklopentanoa erabiltzen da isolatzailean. Material isolatzaileen gasek zaborretara botatzeko prozedura berezia dute. Jarri harremanetan tokiko agintariekin, tresna hori ingurumena zainduz zaborretara botatzeko.
- Utzi bilgarriko elementuak haurren eskueratik kanpo, elementu horiek arriskutsuak izan baitaitezke haurrentzat.
  - Haur batek burua poltsa batean sartzen badu, ito egin daiteke.

Erabilera egokirako aholku gehigarriak

- Akats elektrikoren bat gertatuz gero, deitu konpainia elektrikoaren tokiko bulegora eta eskatu hornidura-etenaren iraupenari buruzko informazioa.
  - Asko jota ordubetean edo bitan konpontzen diren akats elektrikoek ez diote eragiten hozkailuaren tenperaturari. Hala ere, gailua elektrizitaterik gabe dagoen bitartean, ireki atea ahalik eta gutxien.
  - Akats elektrikoa 24 ordutik gorakoa bada, atera izoztutako elikagai guztiak eta bota zaborretara.
- Baliteke hozkailuak behar bezala ez funtzionatzea (izoztutako edukia desizoztu edo tenperatura epelegia bihur daiteke izoztutako elikagaien konpartimentuan), baldin eta giro-tenperatura hozkailu hau diseinatu den tenperaturaren azpitik etengabe dagoen leku batean mantendu bada mantendu bada denbora luzean.

- Elikagai jakin batzuen kasuan, hoztuta mantentzeak eragin negatiboa izan dezake kontserbazioan, haien propietateak direla eta.
- Etxetresna honek ez du antzigarrik sortzen, eta ez da eskuz desizoztu behar. Funtzio hori automatikoki egiten da.
- Desizozte-garaiko tenperatura-igoerak ISO baldintzak betetzen ditu. Gailua desizozten den bitartean izoztutako elikagaien tenperatura behar ez bezala igotzea saihestu nahi baduzu, bildu izoztutako elikagaiak hainbat egunkari-orrirekin.
- Ez izoztu berriro erabat desizoztu diren elikagaiak.
- Bi izarren sinboloa (**) duten bi izarreko atalek edo konpartimentuek izozkailuko beste konpartimentu batzuetakoa baino zertxobait altuagoa da.
  Bi izarreko atalen edo konpartimentuen kokapena aldatu egin daiteke produktuaren arabera, eta entregatzeko uneko jarraibideei edo egoerari egin beharko zaio kasu.

Segurtasun-informazioa

TEEHei buruzko jarraibideak

Produktu hau (tresna elektriko eta elektronikoen hondakinak) behar bezala zaborretara botatzea

(Zaborra bereizita biltzeko sistemak dituzten herrialdeetan aplikatzen da)

Sinbolo hori duten produktuek, osagarriek edo dokumentazioak esan nahi du produktu hori eta bere osagarri elektronikoak (adibidez, kargagailua, aurikularrak, USB kablea) ez direla etxeko zaborretara bota behar bizitza erabilgarriaren amaieran. Hondakinak kontrolik gabe zaborretara botatzeak ingurumenean edo gizakien osasunean eragin ditzakeen kalteak saihesteko, bereizi produktu horiek beste hondakin mota batzuetatik, eta birziklatu modu egokian. Horrela, baliabide materialak modu jasangarrian berrerabiltzea sustatzen da.

Erabiltzaile partikularrak produktua erosi zuten saltokiarekin edo tokian tokiko agintariekin harremanetan jar daitezke, nola eta nora eraman dezaketen jakiteko, birziklatze ekologikoari eta seguruari egin diezaioten.

Erabiltzaile komertzialak hornitzailearekin harremanetan jar daitezke eta erosketa-kontratuaren baldintzak kontsultatu. Produktu hori eta haren osagarri elektronikoak ez dira merkataritzako beste hondakin batzuekin batera zaborretara bota behar.

Samsung-en produktuaren ingurumen-konpromisoei eta arauzko betebeharrei buruzko informazioa lortzeko, adibidez, REACH, TEEH eta bateriak, bisitatu gure jasangarritasun-orria www.samsung.com webgunean.

(Europako herrialdeetan eta Erresuma Batuan saltzen diren produktuetarako bakarrik)

Instalazioa

Hozkailua instalatu aurretik, bete arretaz jarraibide hauek, instalazio egokia ziurtatzeko eta istripurik ez gertatzeko.

⚠ **ABISUA**

- Erabili hozkailua eskuliburu honetan deskribatzen diren funtzioetarako bakarrik.
- Konponketa-zerbitzuak teknikari gaitu batek egin behar ditu.
- Bota etxetresnaren bilgarria zaborretara, tokiko araudia betez.
- Deskarga elektrikoak prebenitzeko, deskonektatu elikatze-kablea piezak konpondu edo aldatu baino lehen.

Instalazioa

Hozkailuaren deskribapen orokorra

Hozkailuaren egiazko itxura desberdina izan daiteke modeloaren eta herrialdearen arabera.

A mota

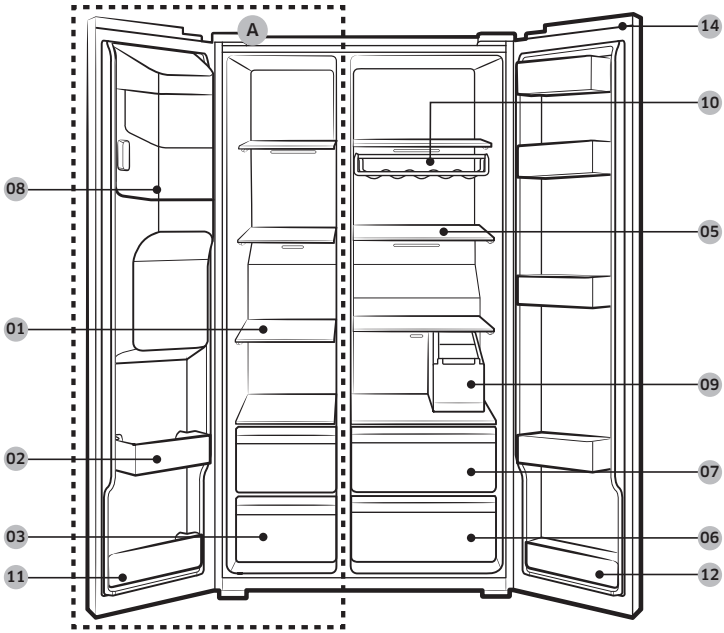

B mota

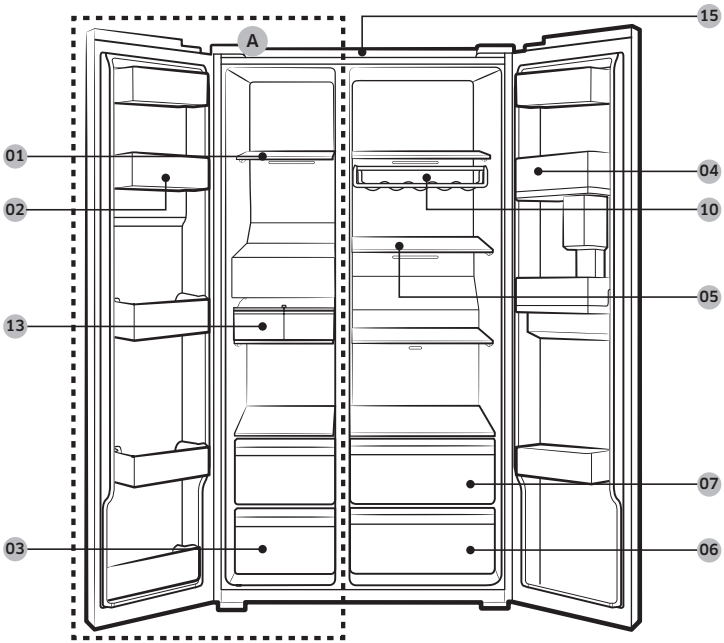

01 Izozkailuko apalak
02 Izozkailuaren erabilera anitzeko konpartimentua
03 Haragi eta elikagai lehorren tiradera
04 Hozkailuko konpartimentua
05 Hozkailuko apalak
06 Barazkien tiradera
07 Erabilera anitzeko tiradera
08 Izotz-makinaren depositua **
09 Ur-depositua *
10 Ardoen apala *
11 Behealdeko izozkailuko konpartimentua
12 Behealdeko hozkailuko konpartimentua *
13 Izotz-makina automatikoa *
14 Etengailuaren estalkia *
15 Sare-iragazkia *

A. Izozkailua
* Modelo aplikagarriak bakarrik
** Banagailua duten modeloak bakarrik

Instalazioa

OHARRA

Arrautza-ontziaren diseinua modeloaren araberakoa izan daiteke.

⚠ KONTUZ

Modelo normaletan, ez aldatu izozkailuaren apalen posizioa. Izozkailuko apalek neurri desberdinak dituzte, eta posizioa aldatuz gero, produktua kaltetu daiteke atea ixtean.

Urratsez urratseko instalazioa

1 URRATSA Leku bat hautatzea

Lekuaren baldintzak:

- Gainazal solido eta nibelatua, alfonbrarik eta aireztapena oztopa dezakeen zorurik gabe
- Eguzkiaren zuzeneko argitik urrun
- Atea ireki eta ixteko nahikoa leku
- Edozein bero-iturritik urrun
- Mantentze-lanak eta konponketak egiteko nahikoa leku

Behar den lekua

Kontsultatu ondorengo irudiak eta taula, instalaziorako behar den espazioa ezagutzeko.

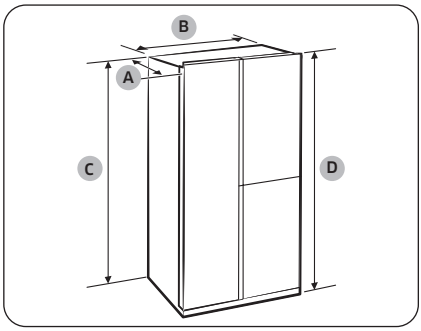

“A” sakonera	726
“B” zabalera	912
“C” altuera	1746
“D” altuera, guztira	1784

(alea: mm)

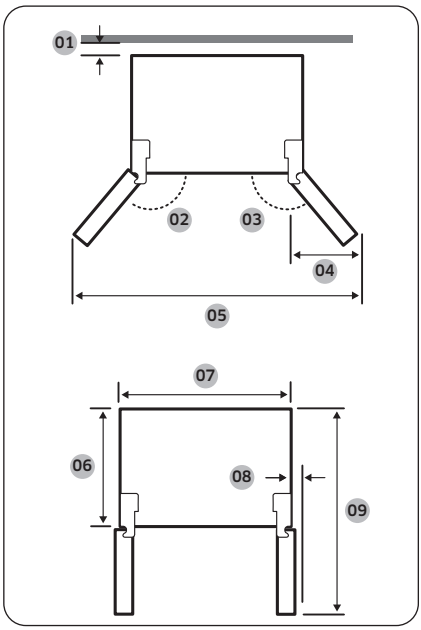

01	50 mm baino gehiago gomendatzen da
02	165°
03	170°
04	564 mm
05	1730 mm
06	620 mm
07	912 mm
08	30 mm (heldulekurik gabe)
09	1175 mm

OHARRA

Aurreko taulako neurriak desberdinak izan daitezke neurketa-metodoaren arabera.

Instalazioa

2 URRATSA Tarte-egilea (modelo aplikagarriak bakarrik)

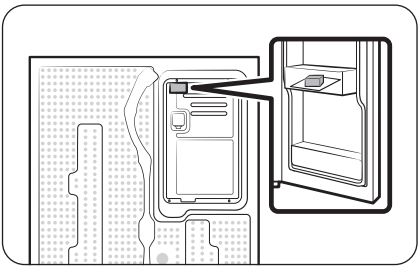

1. Ireki atea eta bilatu emandako tarte-egilea.
2. Atera tarte-egilea bilgarritik eta sartu hozkailuaren atzealdean, erakusten den bezala. Airea atzeko hormarantz aireztatzen eta energia-kontsumoa aurrezten laguntzen du.

3 URRATSA Zoladura

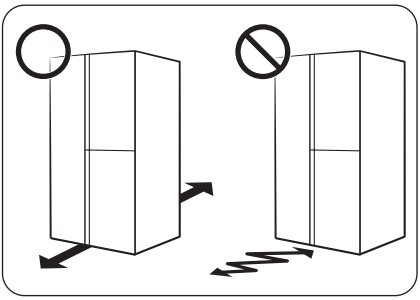

- Hozkailua instalatzen den gainazalak betetako hozkailu baten kargari eusteko aukera izan behar du.
- Lurzorua babesteko, jarri kartoi zati handi bat hozkailuaren hanka bakoitzean.
- Hozkailua behin betiko kokapenean dagoenean, ez mugitu lurra babesteko beharrezkoa ez bada. Behar izanez gero, erabili kartoi edo oihal zati lodi bat, alfonbra zahar bat, esaterako, mugitzeko bidean zehar.

OHARRA

Hozkailua ez bada sarreratik pasatzen bere tamaina dela eta, ikusi Instalazioa saileko Sarrerako atea desmuntatzea.

4 URRATSA Doitu doitze-hankak

Aurrealdearen altuera doitzea

⚠ **KONTUZ**

- Hozkailuak lurzoru lau eta solido baten gainean nibelatuta egon behar du. Nibelatzen ez bada, hozkailuan kalteak eragin ditzake edo lesio fisikoak eragin.
- Nibelatzea hozkailu hutsarekin egin behar da. Ziurtatu ez dagoela elikagairik hozkailuan.
- Segurtasun-arrazoiengatik, doitu aurrealdea atzealdea baino pixka bat altuago.

Hozkailua nibelatzeko, aurreko hanketako torloju berezia (nibelagailua) erabil daiteke. Erabili punta lauko bihurkin bat nibelaziorako. Erabili punta lauko bihurkin bat nibelagailuetarako.

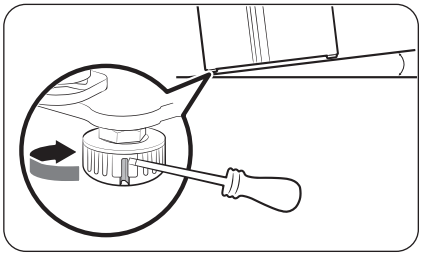

Izozkailuaren aldeko altuera doitzeko:
Sartu punta lauko bihurkin bat izozkailuaren aldeko aurreko hankako nibelagailuan. Biratu nibelagailua erloju-orratzen noranzkoan igotzeko eta erloju-orratzen kontrako noranzkoan jaisteko.

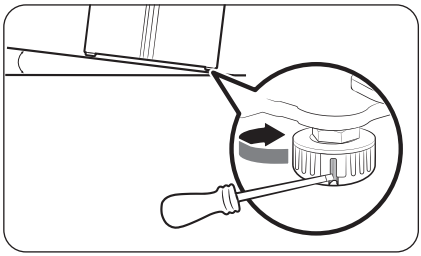

Hozkailuaren aldeko altuera doitzeko:
Sartu punta lauko bihurkin bat hozkailuaren aldeko aurreko hankako nibelagailuan. Biratu nibelagailua erloju-orratzen noranzkoan igotzeko eta erloju-orratzen kontrako noranzkoan jaisteko.

Atzealdearen altuera doitzea (modelo aplikagarriak bakarrik)

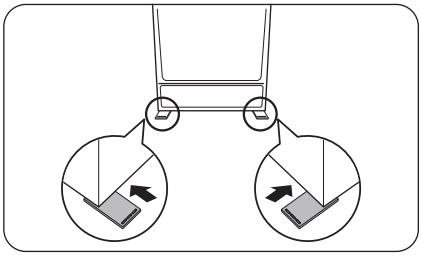

Atzealdea nibelatzeko hozkailua altxatu behar baduzu, nibela doitzeko eman dizkizugun kuxinak erabil ditzakezu. Bete jarraibide hauek hozkailuaren atzealdea altxatzeko.

Instalazioa

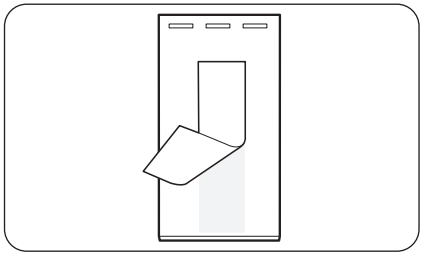

1. Aukeratu maila doitzeko kuxina lurrean non finkatu behar duzun.
2. Askatu maila doitzeko kuxinaren behealdeko alde bikoitzeko zinta itsaskorra.

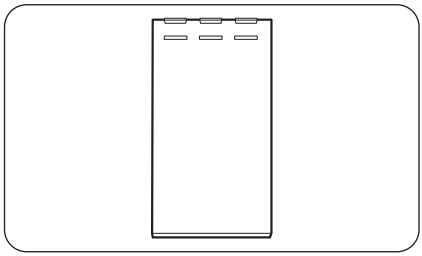

3. Finkatu maila doitzeko kuxina lurrari.

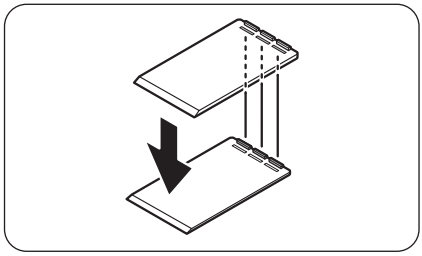

4. Atzealdea gehiago altxatu behar baduzu, jarri maila doitzeko beste kuxin bat aurrena finkatu den kuxinaren gainean.

OHARRA

- Urrats hori egin gabe utz dezakezu hozkailua kuxin osagarri bakar batekin nibelatu badezakezu.
- Ziurtatu lehenengo doikuntza-kuxinaren gida-piezak bigarren kuxinaren zirrikituetan sartuta daudela.

5 URRATSA Atearen altuera eta atearen lasaiera doitzea

Atearen altuera doitzeko:

Atearen altuera doitzeko, ate bakoitzaren beheko aldean dauden doikuntza-azkoina eta altuera doitzeko azkoina erabil daitezke

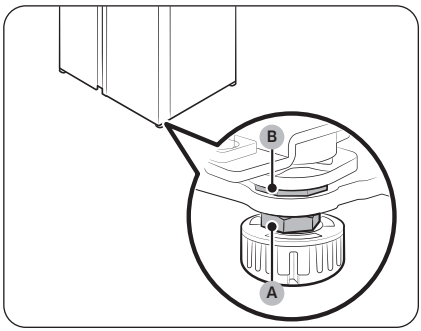

1. Ireki doitu nahi duzun atea eta aurkitu bi azkoinak (A) eta (B) atearen aurrealdeko behean.

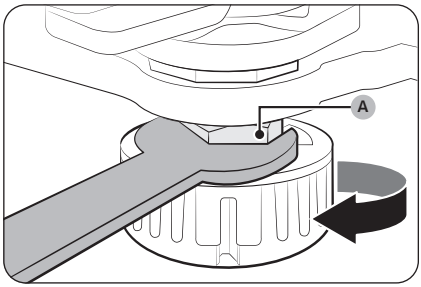

2. Emandako 19 mm-ko giltza batekin, biratu **doikuntza-azkoina (A)** erlojuaren orratzen noranzkoan, lasaitzeko. Ondoren, ireki atea eta barruan egin hurrengo ekintzak.
   - Atea altxatzeko, biratu **altuera erregulatzeko azkoina (B)** erloju-orratzen kontrako noranzkoan.
   - Atea jaisteko, biratu **altuera erregulatzeko azkoina (B)** erloju-orratzen noranzkoan.

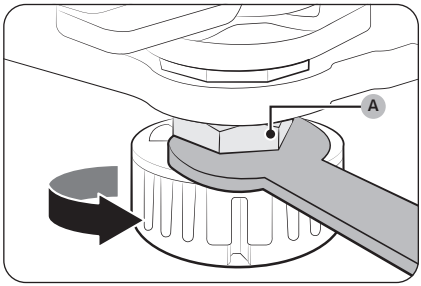

3. Amaitzean, estutu **doikuntza-azkoina (A)** erloju-orratzen kontrako noranzkoan biratuz.

Instalazioa

6 URRATSA Ur-banagailu batera konektatzea (modelo aplikagarriak bakarrik)

Beharrezko piezak eta erremintak

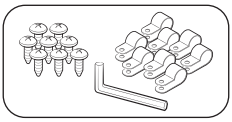

Ur-hodien finkagailua eta torlojuak

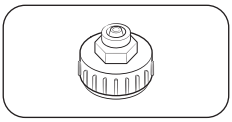

Akoplagailua (24 mm)

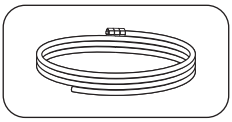

Ur-hodia

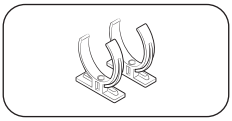

Ur-iragazkia eusteko klipa

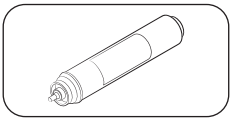

Ur-iragazkia

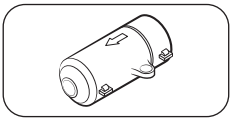

Egiaztapen-balbula

Instalazioa (kanpo-banatzailearen hodia)

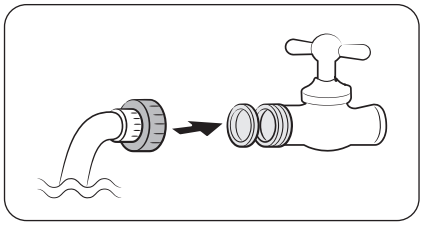

1. Muntatu ur-hodia akoplagailuekin.
2. Itxi ur-hornidura nagusia eta gero txorrota.
3. Konektatu akoplagailua ur hotzeko txorrotara.

⚠ **KONTUZ**

- Ziurtatu akoplagailua ur hotzeko txorrotara konektatzen duzula. Ur beroaren txorrotara konektatuz gero, ur-iragazkia buxatu egin daiteke, eta funtzionatzeari utzi.
- Hozkailuaren bermeak ez du estaltzen ur-hodiaren instalazioa. Ur-hodiaren instalazioa zuk ordaindu beharko duzu, instalazio-tarifa saltzailearen prezioan sartuta ez badago behintzat.
- Samsung ez da ur-hodiaren instalazioaren erantzule egiten. Ur-ihesa gertatzen bada, jarri harremanetan ur-hodiaren instalatzailearekin.
- Ur-hodia profesional gaitu batek konpondu behar du. Urak ihes egiten duela hautematen baduzu, jarri harremanetan Samsung-en tokiko zerbitzu teknikoko zentro batekin.

7 URRATSA Ur-iturri batera konektatzea (modelo aplikagarriak bakarrik)

⚠ **KONTUZ**

- Ur-hodia teknikari gaitu batek konektatu behar du.
- Hozkailuaren bermeak ez du estaltzen ur-hodiaren instalazioa. Ur-hodiaren instalazioa zuk ordaindu beharko duzu, instalazio-tarifa saltzailearen prezioan sartuta ez badago behintzat.
- Samsung ez da ur-hodiaren instalazioaren erantzule egiten. Ur-ihesa gertatzen bada, jarri harremanetan ur-hodiaren instalatzailearekin.

Ur hotzaren hodia ur-iragazkiaren mahukara konektatzeko

⚠ **KONTUZ**

- Ziurtatu ur-iragazkiaren mahuka edateko ur hotza hornitzeko hodi batera konektatuta dagoela. Ur beroaren hodira konektatuz gero, baliteke ur-iragazkiak behar bezala ez funtzionatzea.

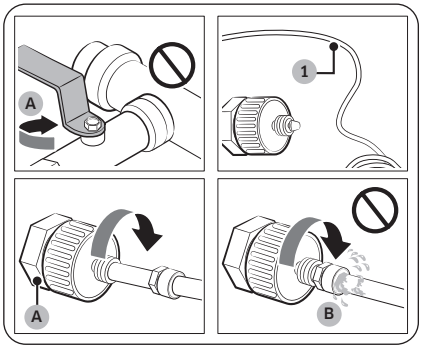

A. Itxi ur-hodi nagusia

B. Lasaierarik gabe

1. Itxi balbula nagusia ur-hornidura ixteko.
2. Aurkitu edateko ur hotzaren ur-hodia (1).
3. Bete ur-hodia instalatzeko jarraibideak, hodia konektatzeko.

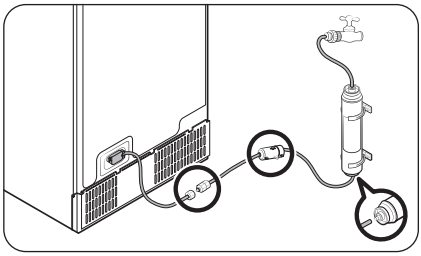

OHARRA

Ez berrerabili mahuka zaharrak, erabili gailuarekin batera emandako mahukak.

Instalazioa

Ur-iragazkiaren mahuka ur-hodira konektatzeko

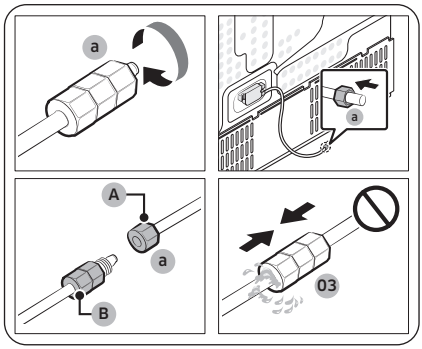

A. Ur-hodia alearen aldetik
B. Ur-hodia kitaren aldetik

1. Lasaitu eta kendu konpresio-azkoina (a) hozkailuko ur-hoditik, eta sartu ur-iragazkia mahukara.
2. Estutu konpresio-azkoina (a) ur-iragazkiaren mahuka eta ur-hodia konektatzeko.
3. Ireki ur-balbula nagusia eta ikusi ihesik dagoen.
4. Ihesik ez badago, atera 10 litro ur inguru edo hartu ura 6-7 minutuz hozkailua erabili aurretik, ur-iragazkiaren sistemaren barruko zikinkeria ateratzeko.

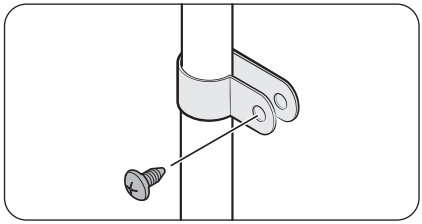

5. Finkatu ur-hodia harraska edo horma bati klipa erabiliz.

⚠ **KONTUZ**

- Ez estutu gehiegi ur-hodia. Ziurtatu ez dela tolestuta, harrapatuta edo zapalduta geratzen.
- Ez muntatu ur-hodia hozkailuaren beste kokapen batean. Hozkailua kalte dezake.

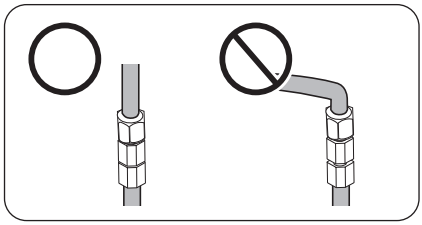

OHARRA

Ur-hodia instalatu ondoren hozkailua berriro bere lekuan jarri behar baduzu, ziurtatu hodiaren zati lotua zuzen dagoela.

Ur-hodia konpontzeko

⚠ KONTUZ

Ur-hodia profesional gaitu batek konpondu behar du. Urak ihes egiten duela hautematen baduzu, jarri harremanetan Samsung-en tokiko zerbitzu teknikoko zentro batekin.

Ura alderantzizko osmosi bidez iragazteko sistema

Alderantzizko osmosi bidez ura iragazteko sistema bat hornidura-sistemako uraren presioak 241 kPa eta 827 kPa artean egon behar du.

Hozkailuko ur hotzaren hodiaren alderantzizko osmosi bidez ura iragazteko sistemako uraren presioak gutxienez 276 kPa-koa izan behar du. Uraren presioa zehaztutakoa baino txikiagoa bada:

- Begiratu alderantzizko osmosi bidezko sistemaren sedimentu-iragazkia blokeatuta dagoen. Behar izanez gero, aldatu iragazkia.
- Bete ezazu berriz urez sistemako ur-biltegia alderantzizko osmosiz.
- Hozkailuak ur-iragazkia badu, uraren presioa murriztu dezake alderantzizko osmosi bidezko sistema batekin batera erabiltzen denean. Kendu ur-iragazkia.

Informazio gehiago edo zerbitzu teknikoa lortzeko, jarri harremanetan iturgin aditu batekin.

OHARRA

UR-IRAGAZKI BAT INSTALATU BEHAR DA.

- Ziurtatu ur-iragazki bat instalatzen duzula.
- Ur-iragazkirik instalatzen ez baduzu, uraren materia arrotz finak (harea, karea) urez hornitzera igaro daitezke etengabe, eta litekeena da hornidura-sisteman akatsak eragitea.

Beste iragazki bat eskatzea

Ur-iragazki berri bat eskuratzeko (erreferentzia: **HAFEX/EXP**), jarri harremanetan Samsung-en tokiko zerbitzu teknikoko zentro batekin.

Ur-iragazkia bere lekuan muntatzeko

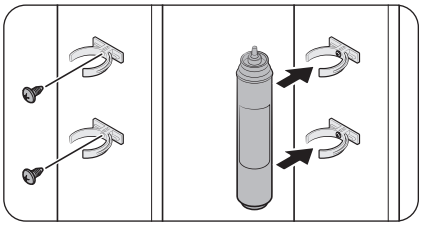

1. Muntatu **eusteko grapak** (x2) dagokion lekuan, adibidez, harraskaren azpian. Ondoren, finkatu tinko torlojuz **eusteko grapak**.
2. Sartu **ur-iragazkia** goiko eta beheko klipetan, norabide egokian. Ziurtatu **ur-iragazkia** bertikal geratzen dela.

OHARRA

Iragazkia horizontalean instalatuta badago, ura gera daiteke. Beraz, instalazio bertikala gomendatzen da.

Instalazioa

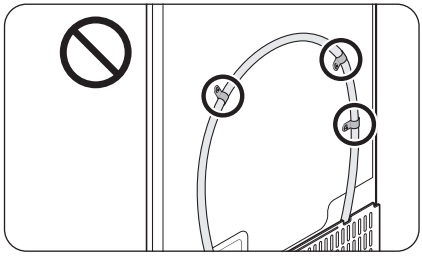

⚠ **KONTUZ**

Ez muntatu ur-iragazkia hozkailuaren beste kokapen batean. Hozkailua kalte dezake.

Ur-iragazkia aldatzea (modelo aplikagarriak bakarrik)

⚠ **KONTUZ**

- Ez erabili hirugarrenen ur-iragazkirik. Samsung-ek emandako edo onartutako iragazkiak bakarrik erabili.
- Onartu gabeko iragazkiek ihesak eta hozkailuan kalteak eragin ditzakete, eta deskarga elektrikoak eragin. Samsung ez da hirugarrenen ur-iragazkien erabilerak eragindako kalteen erantzule egiten.
- Ur-iragazkia aldatzeko ikonoa (⟲) keinuka hasiko da, ur-iragazkia aldatzeko garaia dela jakinarazteko.

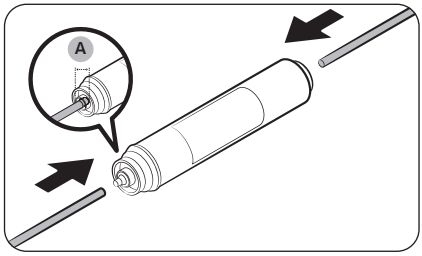

1. Itxi ur-hornidura nagusia.
2. Konekta ezazu ur-hornidurako hodia hondoraino iragazkiaren sarrera-aldean.
3. Konekta ezazu banagailuaren hodia iragazkiaren irteera-aldean. **Ur-mahukaren txertatze-sakonera (A)** 18 mm-koa da.

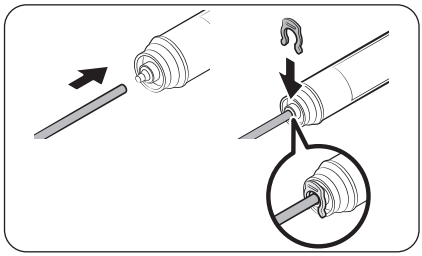

4. Begiratu ihesik dagoen. Bestela, eutsi hodiak klipekin.
5. Jarri ur-iragazkia bere lekuan eta eutsi klipekin.
6. Berrezarri ur-iragazkia ordezteko alarma. (Xehetasun gehiago nahi izanez gero, ikusi "**Ur-iragazkia aldatzeko alarma berrezartzea edo baztertzea (modelo aplikagarriak soilik)**" atala **56**. orrialdean).
7. Aldatzen amaitu ondoren, atera 10 litro ur (edo utzi ura korritzen 6 edo 7 minutuz) ur-hodiko zikinkeriak ateratzeko.

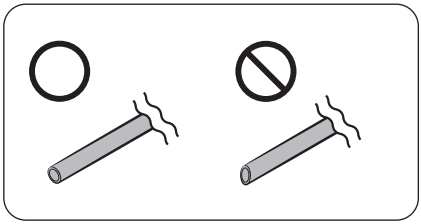

⚠ **KONTUZ**

Ur-hodiaren luzera doitzen duzunean, ziurtatu ebaketa-gainazala angelu zuzenean lisatzen duzula. Ur-ihesak saihesteko da.

OHARRA

- Instalatu berri den iragazki batek ura indarrez bana dezake ur-banagailutik. Ur-hodian airea sartu delako gertatzen da hori.
- Aldatzeko prozesuaren ondorioz, hozkailuak ura bota dezake lurrera. Horrela bada, lehortu ura oihal lehorrekin.

8 URRATSA Hasierako ezarpenak

Egin urrats hauek zure hozkailua erabat erabilgarri egon dadin.

1. Entxufatu elikadura-kablea hormako hargunean, hozkailua pizteko.
2. Ireki atea eta egiaztatu barruko argia pizten den.
3. Ezarri tenperatura ahalik eta tenperatura baxuenera, eta itxaron ordubete inguru. Gero, izozkailua pixka bat hoztuko da, eta motorra leun-leun hasiko da funtzionatzen.
4. Itxaron hozkailua ezarritako tenperaturara iritsi arte. Orain hozkailua erabiltzeko prest dago.

9 URRATSA Azken egiaztapena

Instalazioa amaitu ondoren, egiaztatu:

- Hozkailua hargune elektriko batera eta lurrerako hargune batera behar bezala konektatuta dagoela.
- Hozkailua gainazal lau eta nibelatu baten gainean dagoela, eta hormatik eta armairutik behar bezala bereizita.
- Hozkailua nibelatuta dagoela eta lurrean irmo finkatuta dagoelako.
- Atea libreki ireki eta ixten dela, eta barruko argia automatikoki pizten dela atea irekitzean.

Instalazioa

Sarrerako atea desmuntatzea

Hozkailua ez bada sarreratik pasatzen bere tamaina dela eta, bete argibide hauek:

Beharrezko tresnak (hornitu gabeak)

Tresna horiek ateak desmuntatzeko erabili behar dira.

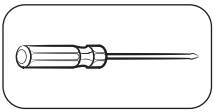

Phillips bihurkina

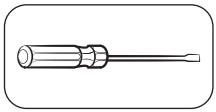

Punta lauko bihurkina

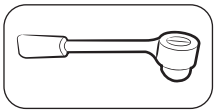

Hodi-giltza (10 mm)

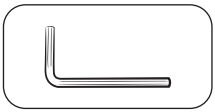

Allen giltza (5 mm)

Ur-hodia deskonektatzea

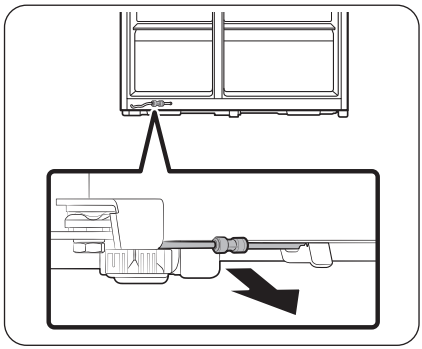

1. Hozkailuaren atzealdean, atera ur-hodia aurrerantz.

OHARRA

Hozkailuaren ur-linea ur-iturriko ur-hodiaren eta hozteko ur-iragazte-sistemako mahuken artean konektatzen den ur-zirkulazioko linea da.

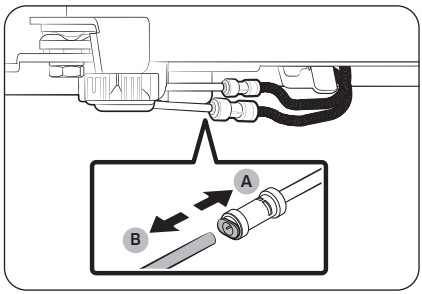

2. Mahukak deskonektatzeko, eutsi **euste-pitari (A)** eta askatu **ur-mahuka (B)**.

⚠ KONTUZ

Ez egin gehiegizko indarrik akoplagailuaren gainean. Puskatu egin daiteke.

Ateak desmuntatzea

⚠ KONTUZ

Urrats hauetan, atea erori eta kaltetu egin daiteke. Istripurik ez izateko, kontuz ibili urrats hauek egiterakoan.

A motako modeloak

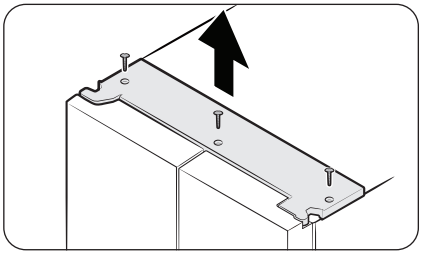

B motako modeloak

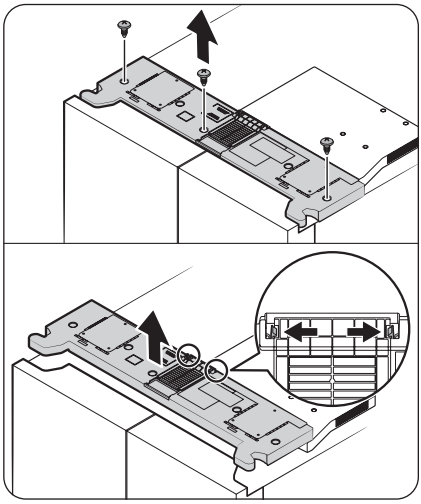

1. Ateak itxita, goiko estalkia desmuntatuko dugu. Desmuntatzeko metodoa aldatu egiten da goiko estalki motaren arabera.
   - A mota: Erabili Phillips bihurkin bat torlojuak kentzeko, eta gero, altxatu goiko estalkia desmuntatzeko.
   - B mota: Erabili Phillips bihurkin bat torlojuak kentzeko, bultzatu blokeo-belarriak kanporantz hodiaren estalkiaren goiko estalkia askatzeko, eta gero altxatu goiko estalkia desmuntatzeko.

OHARRA

Torloju kopurua modeloaren araberakoa izan daiteke.

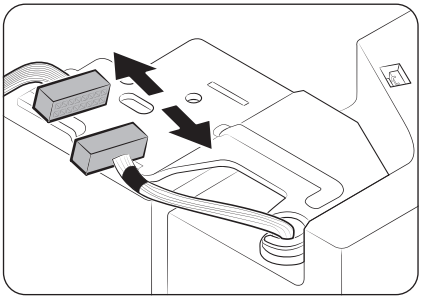

2. Deskonektatu arnes elektrikoa.

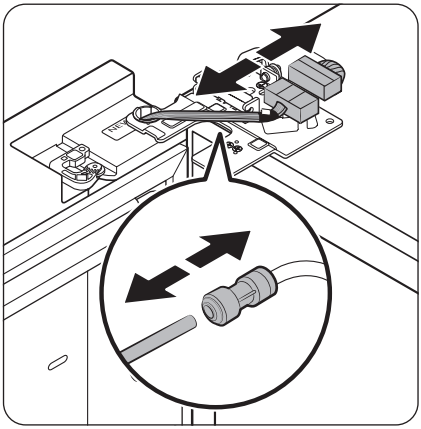

3. Deskonektatu ezkerreko ateko bi kable-konektoreak. Konektoreen posizioa desberdina da modeloaren arabera.

⚠ **KONTUZ**

- Ez kendu bi ateak aldi berean. Kendu ate bakarra aldiko. Bestela, ateetako bat erori eta lesio fisikoak eragin ditzake.
- Konektoreak deskonektatu aurretik, ziurtatu hozkailua itzalita dagoela.

4. Deskonektatu ur-hodia ezkerreko ateko akoplagailutik, erakusten den bezala.

- Urrats hau ez zaie aplikatzen autobetetzeko pitxerra eta ur-banagailua ez duten modeloei.

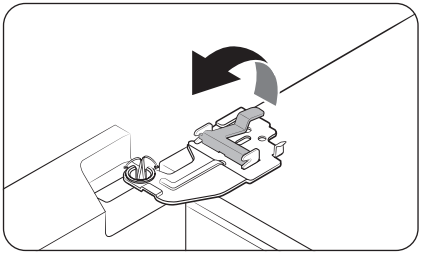

5. Altxatu kontuz besarkagailua.

OHARRA

Besarkagailua ez kaltetzeko edo lesio pertsonalak saihesteko, ez altxatu indarrez besarkagailua.

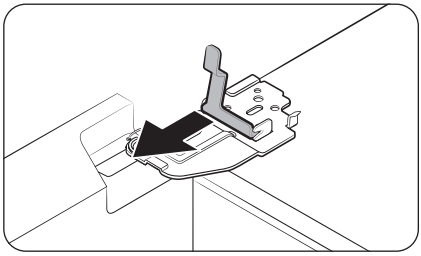

6. Tiratu besarkagailuri, kentzeko.

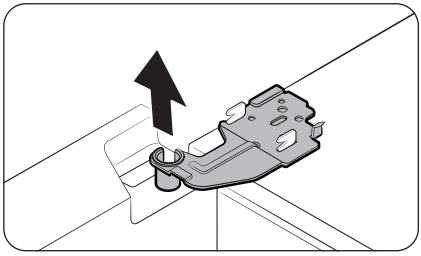

7. Ireki atea 90 gradu. Ateari heltzen diozun bitartean, kendu banda.

⚠ **KONTUZ**

Banda ateari heldu gabe kentzen badiozu, atea erori eta lesioak eragin ditzake.

Instalazioa

Hozkailuko atea muntatzeko

Hozkailua azken kokapenera mugitu ondoren, muntatu berriz ateak desmuntatzeko jarraibideei jarraituz, alderantzizko ordenan.

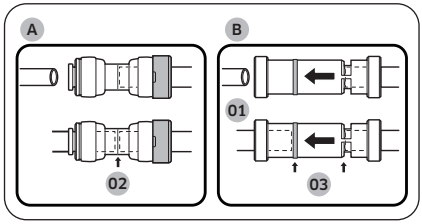

01 Banagailua
02 Akoplagailu gardenaren erdia
03 Gidak

⚠ **KONTUZ**

Banagailuko ur-ihesak saihesteko, ur-hodiak erabat konektatuta egon behar du. Ziurtatu ur-hodiaren bi hodiak erabat sartuta daudela **akoplagailu (A)** gardenaren erdian edo **gidetan (B)**.

Ateak berriz muntatzea

⚠ **KONTUZ**

- Ateak berriro muntatu baino lehen, ziurtatu konektore elektriko guztiak ondo konektatuta daudela.
- Izozkailuko atea hozkailuko atea baino lehen muntatu behar da.
- Kontuz ibili atea kentzean, zure gainera eror ez dadin.
- Kontuz ibili ez marratzeko.

1. Eutsi izozkailuko ateari eta hartu hozkailuaren beheko aldeko bandan.

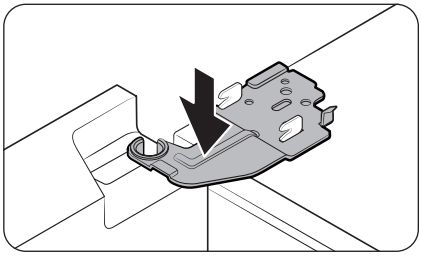

2. Jarri banda bere lekuan eta gero sartu atearen zuloan.

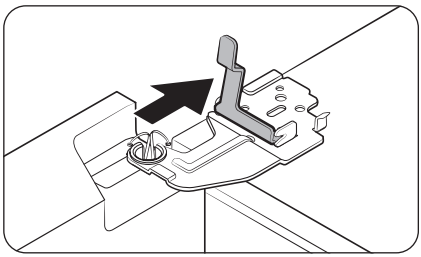

3. Sartu besarkagailua geziaren norabidean.

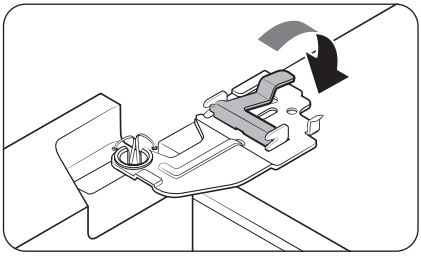

4. Sakatu besarkagailua erakusten den bezala.

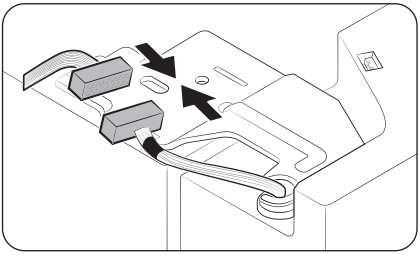

5. Konektatu arnes elektrikoa.

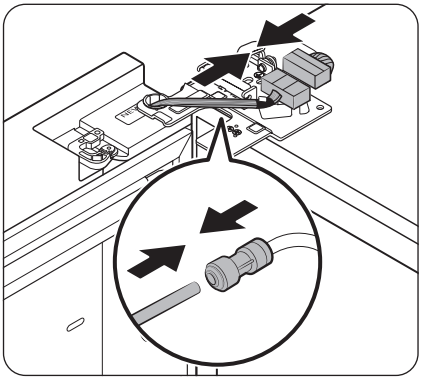

6. Konektatu kable-konektoreak.

⚠ **KONTUZ**

- Ziurtatu kable-konektoreak behar bezala konektatuta daudela. Bestela, pantailak ez du funtzionatuko.

7. Konektatu uraren hodia.

- Urrats hau ez zaie aplikatzen autobetetzeko pitxerra eta ur-banagailua ez duten modeloei.

⚠ **KONTUZ**

- Ur-ihesak saihesteko, ziurtatu klip gorriek ondo estutzen dutela akoplagailua.
- Ez utzi klipak haurren eskueran.

A motako modeloak

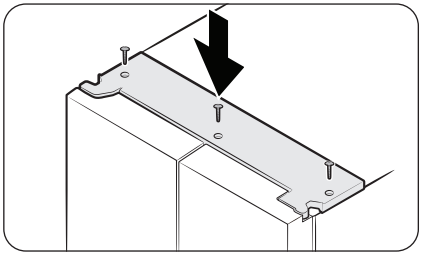

B motako modeloak

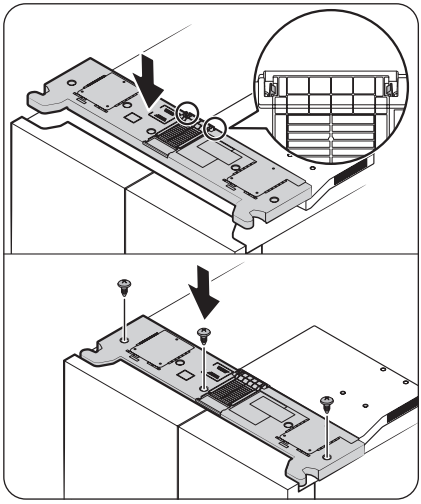

8. Lotu goiko estalkia aurrealdeari lehenik, eta, gero, sakatu atzeko aldea, bere posizioan jarri arte. Ondoren, estutu torlojuak.
   - B motako modeloak: Ziurtatu blokeo-belarriak hodiaren estalkiarekin erabat akoplatuta daudela torlojuak estutu aurretik.

OHARRA

Torloju kopurua modeloaren araberakoa izan daiteke.

Eragiketak

Panel nagusia

Panel nagusiaren benetako itxura eta irudiarena desberdinak izan daitezke, eta diseinua aldatu egin daiteke aldez aurretik jakinarazi gabe.

Mota orokorra

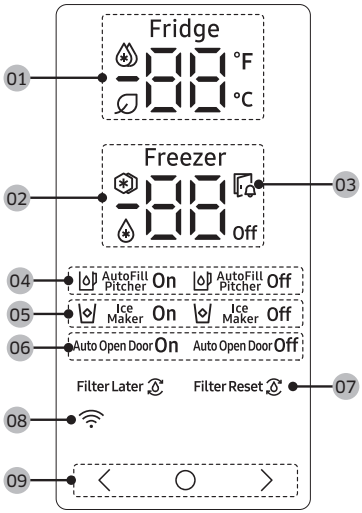

01 Hozkailuaren adierazlea	• Hozkailuaren uneko edo nahi den tenperatura erakusten du. • ikonoak Power Cool (Hozte azkarra) funtzioa aktibo dagoela adierazten du. • AI Energy Mode martxan dagoenean agertzen da ikonoa. AI Energy Mode SmartThings aplikazioan aktibatu edo desaktibatu dezakezu. (modelo aplikagarriak bakarrik)
02 Izozkailuaren adierazlea	• Izozkailuaren uneko edo nahi den tenperatura erakusten du. • ikonoak Power Freeze (Izozte azkarra) funtzioa aktibo dagoela adierazten du. • ikonoak izozkailua Fridge (Hozkailua) moduan funtzionatzen duela adierazten du. (Modelo aplikagarriak bakarrik.) • **Off** ikonoak hozkailua itzalita dagoela adierazten du. (Modelo aplikagarriak bakarrik.)
03 Ate irekiaren adierazlea	Adierazle hau keinuka hasten alarma batekin batera atea 2 minutu baino gehiago irekita uzten bada.

04 Autobetetzeko pitxerraren adierazlea (modelo aplikagarriak bakarrik)	AutoFill Pitcher (Autobetetzeko pitxerra) funtzioak 2 adierazle ditu (AutoFill Pitcher (Autobetetzeko pitxerra) On (Piztuta)/Off (Itzalita)), funtzionamendu-egoera erakusteko. • Autobetetzea martxan dagoenean, dagokion (AutoFill Pitcher On (Autobetetzeko pitxerra piztuta)) adierazlea pizten da. • Autobetetzea itzaltzen denean, dagokion (AutoFill Pitcher Off (Autobetetzeko pitxerra itzalita)) adierazlea pizten da. • AutoFill Pitcher (Autobetetzeko pitxerra) funtzioa gaitzeko, AutoFill Pitcher (Autobetetzeko pitxerra) aktibatu behar duzu.
05 Izotz-makinaren adierazlea	• Izotz-makinaren egoera erakusten du. • Izotza egitea aktibatzeko, izotz-makina piztu behar duzu.
06 Atea automatikoki irekitzearen adierazlea (modelo aplikagarriak bakarrik)	• Auto Open Door (Atea automatikoki irekitzea) funtzioaren egoera erakusten du. • Auto Open Door (Atea automatikoki irekitzea) funtzioa gaitzeko, Auto Open Door (Atea automatikoki irekitzea) funtzioa aktibatu behar duzu. (Informazio gehiago nahi izanez gero, ikusi **Atea automatikoki irekitzearen funtzio piztea edo itzaltzea (modelo aplikagarriak bakarrik)** atala **57**. orrialdean).
07 Ur-iragazkiaren adierazlea (modelo aplikagarriak bakarrik)	• ikonoak ur-iragazkia ordezkatu behar dela adierazten du. • ikonoa ikusten duzunean, ur-iragazkia aldatu eta ur-iragazkiaren aldaketa-alarma berrezar dezakezu, edo alarma baztertu eta iragazkia gerago alda dezakezu. (Informazio gehiago nahi izanez gero, ikusi "**Ur-iragazkia aldatzeko alarma berrezartzea edo baztertzea (modelo aplikagarriak soilik)**" atala **56**. orrian.
08 Sare-konexioaren adierazlea	• Ikono honek hozkailua sare batera konektatuta dagoela adierazten du. • SmartThings aplikazioan hozkailua kontrolatu eta monitorizatu ahal izango duzu. Informazio gehiago nahi izanez gero, ikusi **SmartThings (modelo aplikagarriak bakarrik)** atala.
09 Botoiak	• Pantaila itzalita dagoenean, sakatu edozein botoi pantaila pizteko. • Erabili ◯ hozkailua edo izozkailua hautatzeko, eta 〈 edo 〉 hautatutako konpartimentuan nahi duzun tenperatura edo funtzioa hautatzeko.

OHARRA

- Kontrol-panela hozkailua erabiltzen ez denean itzalita egoteko diseinatuta dago. Atea irekitzen denean edo botoiak sakatzen direnean bakarrik aktibatzen eta pizten da.
- Atea 5 minutuz irekita uzten bada, barruko argia 5 minutuz keinuka arituko da eta itzali egingo da. Entzumen-urritasuna duten erabiltzaileei ate bat irekita dagoela ohartarazteko da. Kontuan izan funtzio hori normala dela.

Eragiketak

Tenperatura edo funtzioa ezartzea

1. Pantaila aktibatzeko, sakatu edozein botoi (〈 , ◯ edo 〉).
   - Baliteke urrats hori modelo batzuetan ez aplikatzea.
2. Sakatu ◯ hozkailua edo izozkailua aukeratzeko.
   - Hautatutako konpartimentuaren adierazlea keinuka hasiko da.
   - Celsius (℃) graduen sinboloak ez du keinurik egiten.
3. Sakatu 〈 edo 〉 nahi duzun tenperatura edo funtzioa hautatzeko.
   - Kontsulta ezazu taula, konpartimentu bakoitzaren hautaketa ikusteko.

Fridge (Hozkailua)	• Eskuragarri dagoen hautaketa: (Power Cool (Hozte azkarra)) ↔ 1 ℃ ↔ 2 ℃ ↔ 3 ℃ ↔ 4 ℃ ↔ 5 ℃ ↔ 6 ℃ ↔ 7 ℃ ↔ (Vacation (Oporrak)) • Power Cool (Hozte azkarra) funtzioak haizagailuaren gehieneko abiaduraz bizkortzen du hozte-prozesua. Hozkailuak abiadura handienean funtzionatzen du bi ordu eta erdiz, eta, ondoren, aurreko tenperaturara itzultzen da. • Oporretan edo lan-bidaian bazoaz, edo hozkailua luzaroan erabiltzeko asmorik ez baduzu, erabili Vacation (Oporrak) modua. Hozkailuaren tenperatura 15 ℃-tik beherakoa izango da, baina izozkailuak aktibo jarraituko du aurrez ezarritako konfigurazioarekin.

Freezer (Izozkailua)	• Eskuragarri dagoen hautaketa: (Power Freeze (Izozte azkarra)) ↔ -23 ˚C ↔ -22 ˚C ↔ -21 ˚C ↔ -20 ˚C ↔ -19 ˚C ↔ -18 ˚C ↔ -17 ˚C ↔ -16 ˚C ↔ -15 ˚C ↔ (Fridge (Hozkailua)) ↔ **Off** • Power Freeze (Izozte azkarra) funtzioak haizagailuaren gehieneko abiaduraz bizkortzen du izozte-prozesua. Izozkailuak abiadura handienean funtzionatzen du 50 orduz, eta, ondoren, aurreko tenperaturara itzultzen da. Elikagai kopuru handiak izozteko, aktibatu Power Freeze (Izozte azkarra) elikagaiak izozkailuan gorde baino gutxienez 20 ordu lehenago. • aukeratzen baduzu (Fridge (Hozkailua)), izozkailuak hozkailu gisa funtzionatuko du, eta tenperaturaren ezarpena 3 ˚C-ra aldatuko da. • **Off** hautatzen baduzu, izozkailua desaktibatu egingo da. • Hustu izotz-depositua (Fridge (Hozkailua)) edo **Off** hautatu aurretik. (Fridge (Hozkailua)) edo **Off** hautatu eta 15 segundo igaro ondoren, izotz-makina izotz-deposituan geratzen den izotz-hondarra banatzen hasiko da. • (Fridge (Hozkailua)) eta **Off** moduak ez daude eskuragarri modelo batzuetan. ⚠ **ABISUA** • Ez jarri likidoa duten beirazko botilarik izozkailuan Fridge (Hozkailua) moduan dagoen bitartean. Fridge (Hozkailua) modua desautatzen denean eta izozkailua izozkailu modura itzultzen denean, beirazko botilen likidoa izoztu egingo da, eta beirazko botilak hautsi edo lehertu egin daitezke izozkailuan. • Ziurtatu izoztutako elikagaiak izozkailutik ateratzen dituzula Fridge (Hozkailua) modua hautatu aurretik. Elikagai izoztuak urtu egingo dira, eta galdu egingo dira tenperaturak gora egin ahala. • Ziurtatu izoztu nahi ez dituzun elikagaiak ateratzen dituzula Fridge (Hozkailua) modua desautatu eta izozteko izozkailua erabili aurretik. **OHARRA** • Power Freeze (Izozte azkarra) funtzioaren erabilerak hozkailuaren energia-kontsumoa handitzen du. Ez ahaztu desaktibatzea erabiltzen ez duzunean, eta izozkailuaren jatorrizko tenperaturaren ezarpena berrezartzea. • Izozkailua itzalita dagoenean, izozkailuaren tenperatura 15 ˚C-tik behera mantenduko da, baina hozkailuak aktibo jarraituko du, lehen ezarri bezala. • Ez biltegiratu elikagaiak edo edariak hozkailuan izozkailua **Off** gisa konfiguratuta dagoenean. • Izozkailua izozteko moduan erabili behar baduzu, elikagaiak (batez ere barazkiak) gordetzeko plastikozko ontziak erabiltzea gomendatzen dizugu.

4. Itxaron 5 segundo zure hautaketa berresteko.
- Hautatutako konpartimentuaren adierazleak keinu egiteari utziko dio.

OHARRA

Power Cool (Hozte azkarra) edo Power Freeze (Izozte azkarra) erabiltzean energia gehiago kontsumitzen da.

Eragiketak

Autobetetzeko pitxerra piztea edo itzaltzea (modelo aplikagarriak bakarrik)

AutoFill Pitcher (Autobetetzeko pitxerra) hozkailuan piztu edo itzali dezakezu.

1. Pantaila aktibatzeko, sakatu edozein botoi (〈 , ◯ edo 〉).
   - Baliteke urrats hori modelo batzuetan ez aplikatzea.
2. Sakatu ◯ Autobetetzeko pitxerraren adierazlea keinuka hasi arte.
3. Sakatu 〈 edo 〉 Autobetetzeko pitxerra pizteko edo itzaltzeko.
   - Sakatu 〈 pizteko.
   - Sakatu 〉 itzaltzeko.
4. Itxaron 5 segundo edo sakatu ◯ zure hautaketa berresteko.
   - Autobetetzeko pitxerraren adierazlea keinuka hasiko da.

Izotz-makina piztea edo itzaltzea

Izozkailuko izotz-makina automatikoa piztu edo itzal dezakezu.

1. Pantaila aktibatzeko, sakatu edozein botoi (〈 , ◯ edo 〉).
   - Baliteke urrats hori modelo batzuetan ez aplikatzea.
2. Sakatu ◯ Izotz-makinaren adierazlea keinuka hasi arte.
3. Sakatu 〈 edo 〉 izotz-makina pizteko edo itzaltzeko.
   - Sakatu 〈 pizteko.
   - Sakatu 〉 itzaltzeko.
4. Itxaron 5 segundo edo sakatu ◯ zure hautaketa berresteko.
   - Ice Maker (Izotz-makina) adierazlea keinuka hasiko da.

Ur-iragazkia aldatzeko alarma berrezartzea edo baztertzea (modelo aplikagarriak soilik)

Ur-iragazkia aldatzeko ikonoa (⟲) keinuka hasiko da, ur-iragazkia aldatzeko garaia dela jakinarazteko erabiltzaileari. Ur-iragazkia berehala alda dezakezu eta ur-iragazkia aldatzeko alarma berrezarri, edo alarma kendu, ur-iragazkia geroago ordeztu nahi baduzu.

1. Pantaila aktibatzeko, sakatu edozein botoi (〈 , ◯ edo 〉).
   - Baliteke urrats hori modelo batzuetan ez aplikatzea.
2. Sakatu ◯ Water Filter (Ur-iragazkia) adierazlea keinuka hasi arte.
3. Sakatu 〈 edo 〉 ur-iragazkia aldatzeko alarma berrezartzeko edo baztertzeko.
   - Sakatu 〈 , ur-iragazkia aldatu eta alarma kendu nahi baduzu.
   - Sakatu 〉 ur-iragazkia aldatu baduzu eta ur-iragazkia aldatzeko alarma berrezarri nahi baduzu.
4. Itxaron 5 segundo edo sakatu ◯ zure hautaketa berresteko.
   - Ur-iragazkiaren adierazlea keinuka hasiko da.

Atea automatikoki irekitzearen funtzio piztea edo itzaltzea (modelo aplikagarriak bakarrik)

Auto Open Door (Atea automatikoki irekitzea) funtzioa aktibatu edo desaktibatu dezakezu.

1. Pantaila aktibatzeko, sakatu edozein botoi (< , ◯ edo >).
   - Baliteke urrats hori modelo batzuetan ez aplikatzea.
2. Sakatu ◯ Auto Open Door (Atea automatikoki irekitzea) adierazlea keinuka hasi arte.
3. Sakatu < edo > funtzioa pizteko edo itzaltzeko.
   - Sakatu < pizteko.
   - Sakatu > itzaltzeko.
4. Itxaron 5 segundo edo sakatu ◯ zure hautaketa berresteko.
   - Auto Open Door (Atea automatikoki irekitzea) adierazleak keinu egiteari utziko dio.

Wifia piztea edo itzaltzea (modelo aplikagarriak bakarrik)

Wifia aktibatzeko edo desaktibatzeko, eduki sakatuta ◯ edo > 10 segundoz. Pantailak wifiaren egoera erakutsiko du 5 segundoz (irudian ikus daitekeen bezala).

Wifia piztuta

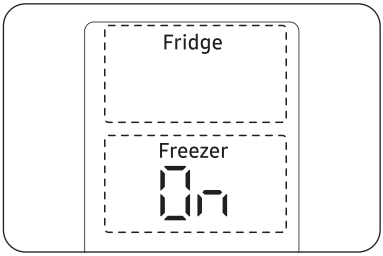

Wifia itzalita

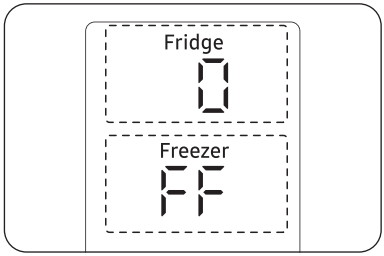

OHARRA

- Wifia piztu behar duzu hozkailua SmartThings aplikaziora konektatzeko.
- Informazio gehiago nahi izanez gero, ikusi **SmartThings (modelo aplikagarriak bakarrik)** atala.

Eragiketak

Family Hub mota

Hasierako pantaila

OHARRA

- Hozkailuaren aplikazioan erabilgarri dauden beste menu eta aplikazio batzuei buruzko informazio gehiago lortzeko, ikusi hozkailuaren sareko eskuliburua.
- Aplikazioen eta widgeten edukia eta diseinua aldatu egin daitezke, eta laguntza teknikoa amaitu egin daiteke aldez aurretik jakinarazi gabe, edukien hornitzailearen politikaren arabera.
- Helduek gainbegiratu behar dituzte hozkailuaren funtzioak, aplikazioak eta zerbitzuak erabiltzen dituzten haurrak.
- Adingabeek zerbitzuekin egiten dituzten transakzioak helduek gainbegiratu behar dituzte.

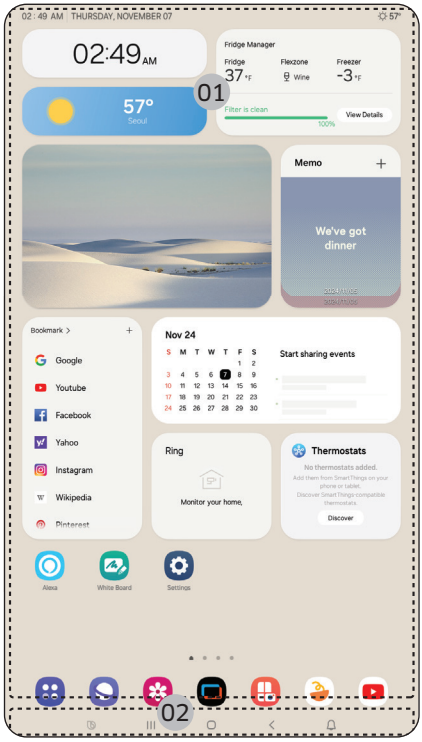

01 Hasierako pantaila
02 Botoi programagarriak

01 Hasierako pantaila

- Sakatu nahi duzun aplikazioa edo widgeta, hura abiarazteko.
- Hasierako pantailan, hainbat elementu gehi edo ezaba ditzakezu, hala nola aplikazioak, widgetak, irudiak, bideoak, marrazkiak eta testuak.
- Sakatu eta eutsi elementuari Editatu moduan sartzeko. Editatu moduan, elementu bat mugitu eta jaregin dezakezu hasierako pantailako beste kokapen batera. Elementua kokapen berri batera mugitzen duzunean, elementua gorri bihurtzen da, kokapena eskuragarri ez badago.

02 Botoi programagarriak

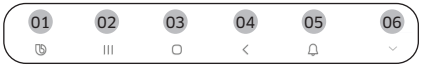

01 Bixby
- Sakatu Bixby erabiltzeko.

02 Zeregin-kudeatzailea
- Sakatu Zeregin-kudeatzailea irekitzeko.

03 Hasiera
- Sakatu Hasiera pantaila irekitzeko.

04 Itzuli
- Sakatu aurreko pantailara itzultzeko.

05 Jakinarazpena
- Sakatu Panel azkarra bistaratzeko.

06 Ezkutatu/Erakutsi
- Sakatu Botoi programagarriak ezkutatzeko edo erakusteko.
- Aplikazioa aktibo dagoenean soilik agertzen da Ezkutatu/Erakutsi botoia.

Hozkailuaren kudeatzailea

Hasierako pantailan, sakatu **Fridge Manager (Hozkailuaren kudeatzailea)** aplikazioa.

- Konpartimentu bakoitzean nahi dituzun tenperatura edo moduak ezar ditzake.
- Fridge Manager (Hozkailuaren kudeatzailea) aplikazioari buruzko informazio zehatzagoa lortzeko, ikusi sareko eskuliburua.
- Family Hub hozkailutik sareko eskuliburuan sartzeko, sakatu **Setting (Ezarpenak)** > **Help & Contact Us (Laguntza eta jarri harremanetan gurekin)** > **Online Manual (Sareko eskuliburua)**.

Eragiketak

AI Home Hub mota

Hasierako pantaila

OHARRA

- Hozkailuaren aplikazioan erabilgarri dauden beste menu eta aplikazio batzuei buruzko informazio gehiago lortzeko, ikusi hozkailuaren sareko eskuliburua.
- Aplikazioen eta widgeten edukia eta diseinua aldatu egin daitezke, eta laguntza teknikoa amaitu egin daiteke aldez aurretik jakinarazi gabe, edukien hornitzailearen politikaren arabera.
- Helduek gainbegiratu behar dituzte hozkailuaren funtzioak, aplikazioak eta zerbitzuak erabiltzen dituzten haurrak.
- Adingabeek zerbitzuekin egiten dituzten transakzioak helduek gainbegiratu behar dituzte.

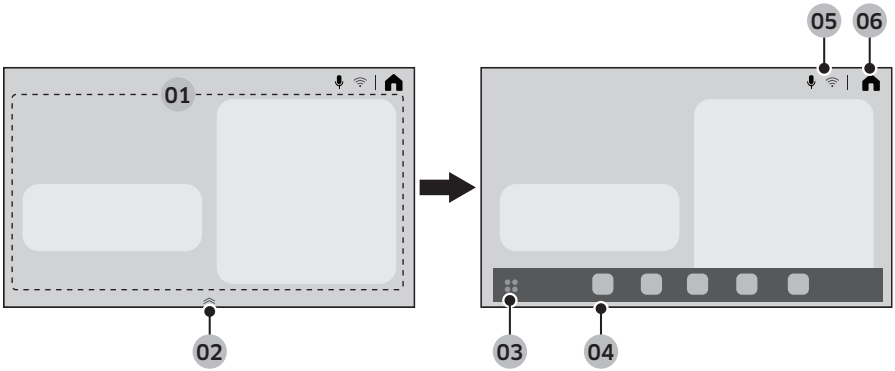

01 Hasierako txartelen gunea	Hainbat funtzio konfiguratu eta informazioa egiazta dezakezu. • AI Vision Inside: hozkailuan gordetako osagaiak kudea ditzake. • Recipes (Errezetak): Janaria prestatzeko jarraibideak eta errezetak jaso ditzakezu. • SmartThings: Hozkailua SmartThings aplikaziora konekta dezakezu, eta urrunetik kontrolatu aplikaziotik. • Fridge Manager (Hozkailuaren kudeatzailea): Konpartimentu bakoitzean nahi dituzun tenperatura edo moduak ezar ditzake. • Product Care (Produktuaren zaintza): Hozkailuko kontsumigarriak kudea ditzakezu.
02 Aplikazioen oinarriaren kontrolatzailea	• Mugitu aplikazioen oinarriaren kontrolatzailea gorantz, aplikazioen oinarria irekitzeko. • Aplikazioen oinarriaren kontrolatzailea Hasierako pantailan bakarrik agertzen da.
03 Aplikazioen erretiluaren botoia	Sakatu eskuragarri dauden aplikazio guztiak ikusteko.

04 Aplikazioen oinarria	• Aplikazioen oinarriak ikonoak erakusten ditu, maiz erabiltzen diren aplikazioetan errazago sartu ahal izateko. • Gehienez bost ikono erakusten dira Aplikazioen oinarrian eta ezin dira editatu.
05 Adierazlearen eremua	Ikono desberdinak agertzen dira gaitutako funtzioak adierazteko.
06 Hasiera	Sakatu Hasiera pantailara joateko.

Panel azkarra

Panel azkarrak sarbide azkarra ematen du hainbat ezarpenetara. Pasatu hatza pantailaren goialdetik behera, Panela azkarra irekitzeko.

1	Wifia	• Sakatu wifia aktibatzeko edo desaktibatzeko. • Ukitu eta eutsi ikonoari wifiaren ezarpenen pantailan sartzeko.
2	Bluetootha	• Sakatu Bluetootharen ezarpenen pantailan sartzeko.
3	Mikrofonoa	• Sakatu mikrofonoa aktibatzeko edo desaktibatzeko.
4	Smart View	• Sakatu Smart View-ren ezarpenen pantailan sartzeko.
5	Pantaila itzalita	• Sakatu pantaila itzaltzeko.
6	Ezarpenak	• Sakatu Ezarpenak atalean sartzeko.
7	Distira eta bolumena	• Irristatu dagokion lerratzailea pantailaren distira eta bolumena doitzeko

Hozkailuaren kudeatzailea

Home (Hasiera) pantailan, sakatu Fridge Manager (Hozkailuaren kudeatzailea) aplikazioa.

- Konpartimentu bakoitzean nahi dituzun tenperatura edo moduak ezar ditzake.
- Fridge Manager (Hozkailuaren kudeatzailea) aplikazioari buruzko informazio zehatzagoa lortzeko, ikusi sareko eskuliburua.

Eragiketak

- Hozkailutik sareko eskuliburuan sartzeko, sakatu ⚙ > General (Orokorra) > Support (Laguntza teknikoa) > User manual (Erabiltzailearen eskuliburua).

Pantaila berrezartzea (Family Hub eta AI Home Hub motako modeloak bakarrik)

Ohiz kanpoko arazoren bat hautematen baduzu pantailan, berrezar ezazu pantaila. Baliteke arazoa konpontzea.

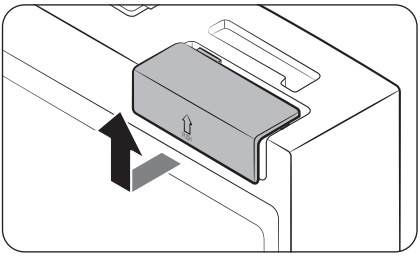

1. Ireki hozkailuaren eskuineko atea eta aurkitu etengailuaren estalkia atearen goi-eskuineko izkinan.
2. Altxatu estalkia, elikatze-etengailua agerian uzteko.

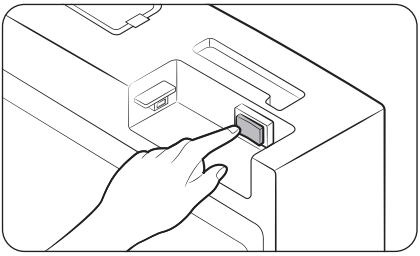

3. Itzali etengailua eta piztu berriro.
4. Sartu berriro etengailuaren estalkia amaieraraino (klik bat entzungo duzu).

SmartThings (modelo aplikagarriak bakarrik)

Instalazioa

Joan Google Play Store, Galaxy Apps edo Apple App Store dendara eta bilatu “SmartThings”. Deskargatu eta instalatu zure gailu adimendunean Samsung Electronics-ek emandako SmartThings aplikazioa.

OHARRA

- SmartThings aplikazioaren software bateragarriaren bertsioak aldaketak izan ditzake fabrikatzaileak ematen duen sistema eragilearen bateragarritasun-politikaren arabera. Gainera, SmartThings aplikazioari edo aplikazioak onartzen dituen funtzioei dagokienez, aplikazioa sistema eragilearen bertsioan eguneratzeko politika berria bertan behera gera daiteke, erabilera- edo segurtasun-arrazoiengatik.
- SmartThings aplikazioa aldatu egin daiteke aldez aurretik abisatu gabe, erabiltzeko erraztasuna edo errendimendua hobetzeko. Telefono mugikorraren sistema eragilearen bertsioa urtero eguneratzen denez, SmartThings ere etengabe eguneratzen da azken sistema eragilearen arabera. Aipatutako elementuei buruzko galderarik baduzu, jar zaitez gurekin harremanetan st.service@samsung.com helbidean.
- Zifratze-sistema gomendatuak WPA/TKIP eta WPA2/AES dira, besteak beste. Wifiaren gainerako autentifikazio-protokolo ez-estandarrak edo berriagoak ez dira bateragarriak.
- Inguruko haririk gabeko komunikazio-inguruneek haririk gabeko sareei eragin diezaiekete.
- Zure Interneteko zerbitzu-hornitzaileak zure ordenagailuaren edo identifikatzeko modemaren MAC helbidea erregistratu badu, baliteke Samsung Smart Refrigerator Internetera ez konektatzea. Kasu horretan, jarri harremanetan Interneteko zerbitzu-hornitzailearekin, laguntza teknikoa jasotzeko.
- Zure sare-sistemaren suebaki-ezarpenek baliteke Samsung Smart Refrigerator-i Internetera konektatzen ez uztea. Jarri harremanetan Interneteko zerbitzu-hornitzailearekin laguntza teknikoa jasotzeko. Arazoak jarraitzen badu, jarri harremanetan Samsung-en tokiko zerbitzu teknikoko zentro batekin edo saltzailearekin.
- Hari gabeko sarrera-puntuaren ezarpenak konfiguratzeko, ikusi sarbide-puntuaren (bideratzailea) erabiltzailearen eskuliburua.
- Samsung Smart Refrigerators gailuek IEEE 802.11 b/g/n eta Soft-AP protokoloak dituzten 2,4 GHz-ko wifiak onartzen dituzte. (IEEE 802.11 n gomendatzen da).
- Baliteke baimenik gabeko haririk gabeko wifi-bideratzaileak Samsung Smart Refrigerators gailuetara ezin konektatzea.

Eragiketak

Samsung kontua

Aplikazioa erabiltzeko, Samsung kontua erregistratzeko eskatuko zaizu. Samsung konturik ez baduzu, bete aplikazioaren pantailako jarraibideak doako Samsung kontu bat sortzeko.

Lehen urratsak

Piztu konektatu nahi duzun gailua, ireki SmartThings aplikazioa telefonoan eta bete jarraian adierazten diren jarraibideak.

Aurkitutako gailu berri baten mezua agertzen bada, sakatu **ADD NOW (GEHITU ORAIN)**.

Mezu gainerakorrik agertzen ez bada, sakatu **+** botoia eta hautatu konektatu nahi duzun gailua erabilgarri dauden gailuen zerrendatik.

Zure gailua eskuragarri dauden gailuen zerrendan agertzen ez bada, sakatu **Supported Devices (Onartutako gailuak)**, hautatu gailu mota (Hozkailua) eta, ondoren, hautatu gailuaren modelo espezifikoa.

Bete gailua konfiguratzeko aplikazioko jarraibideak. Konfiguratzen amaitu ondoren, hozkailua "txartel" gisa agertuko da **Devices (Gailuak)** pantailan.

Hozkailuaren aplikazioa

Kontrol integratua

Hozkailua etxetik edo kanpotik kontrolatu eta gainbegiratu dezakezu.

- Sakatu hozkailuaren ikonoa SmartThings panelean edo sakatu panelaren behealdean dagoen Gailuak ikonoa eta, ondoren, sakatu hozkailuaren "txartela" Hozkailua orria irekitzeko.
- Berrikusi hozkailuaren funtzionamendu-egoera edo jakinarazpenak, eta, ondoren, aldatu aukerak edo ezarpenak, beharrezkoa bada.

OHARRA

Baliteke hozkailuaren aukera edo ezarpen batzuk urruneko kontrolean eskuragarri ez egotea.

Kategoria	Elementua	Deskribapena
Gainbegiratzea eta kontrola	Hozkailuaren tenperatura	Hozkailuaren nahi duzun tenperatura ezarri eta gainbegira dezakezu.
	Hozte azkarra	Hozte azkarra aktiba edo desaktiba dezakezu, eta uneko ezarpenak egiaztatu.
	Izozkailuaren tenperatura	Izozkailuaren nahi duzun tenperatura ezarri eta gainbegira dezakezu.
	Izozte azkarra	Izozte azkarra aktiba edo desaktiba dezakezu, eta uneko ezarpenak egiaztatu.
	Izotz-makina *	Izotz-makina aktibatu edo desaktibatu dezakezu.
	Autobetetzeko pitxerra *	Autobetetzeko pitxerra funtzioa aktiba edo desaktiba dezakezu, eta funtzioaren uneko ezarpenak egiaztatu.
Alarmak	Oso tenperatura altua	Hozkailuaren edo, izozkailuaren tenperatura oso tenperatura altua denean abiarazten da alarma hau.
	Atea irekita	Alarma hori aktibatu egiten da hozkailuko edo izozkailuko atea 2 minutu baino gehiagoz irekita geratzen bada.
	Autobetetzeko pitxerra ontziak gainezka egitea *	Autobetetzeko pitxerra funtzioak gainezkatze bat hautematen badu, alarma hau abiarazten du gainezkatzearen berri emateko.
	Ur-iragazkia aldatzea	Ur-iragazkia aldatu behar duzula gogorarazten dizu alarma honek.
AI Energy Mode *	AI Energy Mode SmartThings aplikazioko Energy menuan aktibatu edo desaktibatu dezakezu. AI Energy Mode moduaren egoera SmartThings aplikazioan egiazta dezakezu. Modelo batzuetan, ikonoa agertzen da panel nagusian AI Energy Mode abian dela adierazteko. (modelo aplikagarriak bakarrik) AI Energy Mode aktibatzen duzunean, energia gutxiago kontsumitzen da, baina hozteko errendimendua murritz daiteke. **OHARRA** Baliteke AI Energy Mode moduak ez funtzionatzea erabiltzailearen konfigurazioaren edo ingurune operatiboaren arabera.	

* modelo aplikagarriak bakarrik

Segurtasun-eguneratzeei buruzko informazioa

Segurtasun-eguneratzeak ematen dira, gailuaren segurtasuna indartzeko eta zure informazio pertsonala babesteko. Segurtasun-eguneratzeei buruzko informazioa lortzeko, ikusi https://security.samsungda.com.

* Webgunea hizkuntza batzuetan soilik dago.

Eragiketak

Bixby (Ahots-ezagutza - modelo aplikagarriak bakarrik)

Zer da Bixby?

- Bixby Samsung-en adimen artifizialeko soluzioaren izena da, eta gailua ahots bidez kontrolatzeko aukera eskaintzen du.

Bixby erabiltzea

- Ahots-ezagutza gaitzeko, gailua SmartThings aplikaziora konektatu behar duzu sarearen bidez.
- Eta Bixby zerbitzuaren baldintzak onartu behar dituzu.
- Konektatu ondoren, gailuaren funtzio batzuk kontrola ditzakezu Samsung telefono adimenduneko Bixby erabiliz, nahiz eta gailuak berez ahots-ezagutza ez onartu.
- Bixby aktibatzeko, esan “Kaixo, Bixby” eta, ondoren, ahots-agindu bat.
- Ahots-ezagutzako agindu gehiago lortzeko, ikusi “hots-komandoak” atala.

Ahots-aginduak

Kategoria	Aginduak (adibideak)
Tenperatura	Esan hozkailuaren tenperatura
	Esan hozkailuaren barruko tenperatura
	Esan hozkailuaren barruko izozkailuaren tenperatura
Eguraldia	Esan biharko eguraldia
	Zer hezetasun dago gaur?
	Hauts finaren zer maila izan da gaur?
	Noiz egingo du euria?
Nazioarteko ordua	Zer ordu da orain?
	Zer hilabete da gaur ilargi-egutegiaren arabera?
	Zer ordu da New Yorken?

OHARRA

Agindurik ematen ez bazaio, Bixby egonean modutik irtengo da denbora-tarte jakin baten ondoren. Gaitzen denean, baliteke ahots-ezagutzak gaizki funtzionatzea giro-soinuengatik, adibidez, telebistaren soinuagatik.

⚠ **KONTUZ**

- Ahots-ezagutzan eragina duenean
  - Errendimenduan eragina izan dezakete erabiltzailearen ahotsak, hizketa-estiloak, ahoskerak eta inguruneak.
  - Ahots-ezagutza erabiltzen duzunean, hitz egin inguruko soinuak baino ozenago.
  - Ahots-ezagutzaren errendimendua hobetzeko, jarri gailutik 3 metro baino gutxiagora eta hitz egin argi.
  - Telebista ikusten ari zaren bitartean, ahots-aginduak aktiba daitezke, errore baten ondorioz, telebistaren soinua dela eta.
- Ahots-ezagutzak ez du funtzionatzen...
  - Bixby desaktibatuta dagoenean SmartThings aplikazioaren Bixby menuan.
  - Mikrofonoa desaktibatuta dagoenean SmartThings aplikazioaren mikrofonoaren ezarpenean.
- Ahotsa ezagutzak gaizki funtzionatzen du...
  - Inguruko soinuak (telebistaren soinua, musikaren soinua eta abar) ozenak direnean.
  - Wifi-seinalea ahula denean (Interneterako konektibitatea txarra da)

Eragiketak

Banagailuaren panela (modelo aplikagarriak bakarrik)

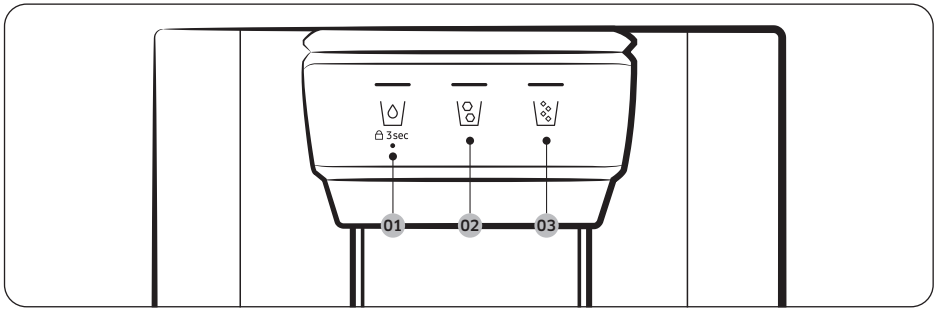

01 \◊/ 02 \◊/

03 \◊/

01 Ura / Blokeoa (3 s)

\◊/	Ur hotza ateratzeko, sakatu \◊/. Dagokion adierazlea piztuko da.
3 sec (3 s) (Banagailuaren panela / Banagailuaren palanka)	Banatzailearen paneleko botoiak eta banatzailearen palanka ez erabiltzeko, sakatu eta eutsi \◊/ aukerari 3 segundoz baino gehiagoz. Botoia 3 segundoz baino gehiagoz sakatuz gero, banatzailearen blokeoa desaktibatu egingo da.

02 Izotz-kuboa

Izotz-kuboa ateratzeko, sakatu \◊/ Dagokion adierazlea piztuko da.

03 Izotz birrindua

Izotz birrindua ateratzeko, sakatu \◊/ Dagokion adierazlea piztuko da.

Eginbide bereziak

Hozkailuak erabiltzaileari zuzendutako eginbideak eskaintzen ditu, oso erabilgarriak izan daitezkeenak.

Automatikoki irekitzea funtzioa (modelo aplikagarriak bakarrik)

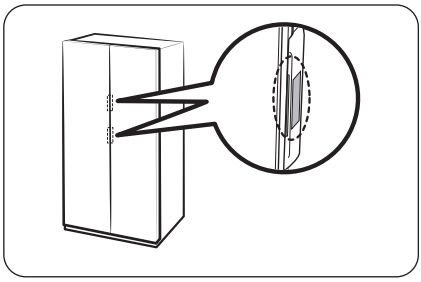

Ukitu atearen heldulekutik gertu dagoen sentsorea. Atea irekiko da.

- Konfigurazio lehenetsia **Off (Itzalita)** da.
- Funtzioa aktibatzeko, kontsultatu honako hauek.
  - Mota orokorra: Ikusi **Atea automatikoki irekitzearen funtzio piztea edo itzaltzea (modelo aplikagarriak bakarrik)** atala **57**. orrian.
  - Family Hub mota: Hozkailuaren kudeatzailea aplikazioan, sakatu **Settings (Ezarpenak)** eta, ondoren, aktibatu **Auto Open Door (Atea automatikoki irekitzea)**.
  - AI Home Hub mota: Hasierako pantailan, sakatu ⚙ > **Refrigerator (Hozkailua)** > **Auto Open Door (Atea automatikoki irekitzea)** eta hautatu **On (Piztuta)**.

OHARRA

- Bi sentsoreak aldi berean ukitzen badira, ukitutako lehen sentsorearen atea irekiko da, eta, ondoren, beste atea 2 segundora-edo irekiko da.
- Atea ez da automatikoki ixten. Erabili ondoren, itxi atea eskuz.
- Ateak irekitzen diren angelua (graduak) desberdina izan daiteke instalazio-ingurunearen arabera, hala nola hozkailua instalatutako dagoen lurra, hozkailuaren nibela eta ateko konpartimentuan biltegiratutako elikagaien karga.
  - Ateak gehiegi irekitzen badira edo behar adina irekitzen ez badira, egiaztatu eta ziurtatu hozkailua nibelatuta dagoela. (Informazio gehiago nahi izanez gero, ikusi “**4 URRATSA Doitu doitze-hankak**” atala **35**. orrialdean).

⚠ KONTUZ

- Atea behin eta berriz irekitzen eta ixten baduzu, Atea automatikoki irekitzea funtzioak huts egin dezake.
- Atea automatikoki irekitzen den bitartean, ez bultzatu edo ez behartu atea gelditzera. Produktuak gaizki funtzionatzea eragin dezake.
  - Kontuz ibili ateekin ez kolpatzeko automatikoki irekitzen direnean.
- Ateak hainbat aldiz ireki ondoren, atea irekitzea zaila bada, itxaron minutu bat eta saiatu berriro. (Zaila izan daiteke atea itxi eta berehala berriro irekitzea, atea ireki eta ixtean hozkailuaren barruko aire-presioa aldatzen delako).
- Sentsorea nahi gabe ukitzean atea ireki daiteke; egiazta ezazu atea itxita dagoela.

Eragiketak

Ahotsa (modelo aplikagarriak bakarrik)

Ahots-ezagutzaren konfigurazioa
SmartThings aplikazioan, ezarri “Ahotsa” “Soinua” aukeran.

Ahots-agindu batzuk

1	Autobetetzeko pitxerrak ur-gainezkatze bat hauteman du
2	Hozkailuko atea ireki da
3	Arazoren bat izan da.
4	Modua aldatu egin da
5	Hozte azkarra martxan dago orain
6	Izozte azkarra martxan dago orain
7	Hozkailuaren barruko tenperatura igo egin da
8	Tenperatura ezarri da

OHARRA
Hozkailuan “Soinua” aukeran “Desaktibatuta” ezartzen duzunean, ahots-ezagutza ere desaktibatu egingo da.

Ur-pitxerra (Autobetetzeko pitxerra) (modelo aplikagarriak bakarrik)

Ur hotza eta araztua beti prest egongo da AutoFill Pitcher (Autobetetzeko pitxerra) atalean. Tea edo fruta jar dezakezu infusorean, atsegin dituzun askotariko ur infusionatuez gozatzeko.

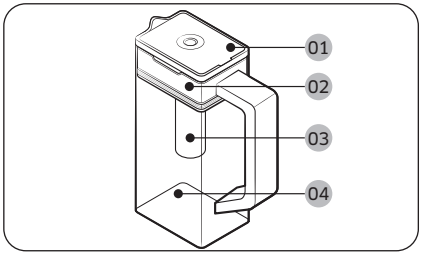

01 Tapa
02 Infusorearen euskarria
03 Infusorea
04 Gorputza

Pitxerra urez betetzeko

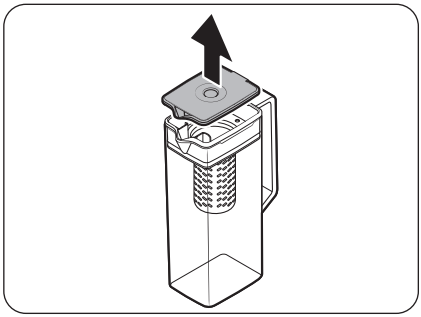

1. Eutsi **taparen** heldulekuaren zirrikitu bati, eta, gero, tiratu gorantz, **tapa** irekitzeko.
2. Jarri gustuko te-hostoak edo frutak infusorean.

OHARRA

Ur infusionatua hasierako kontzentrazioan mantendu nahi baduzu, itzali AutoFill Pitcher (Autobetetzeko pitxerra) funtzioa.

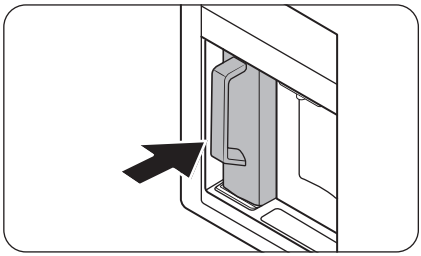

3. Gaitu AutoFill Pitcher (Autobetetzeko pitxerra) funtzioa kontrol-panel nagusian. Ireki Edari-zentroaren atea eta, ondoren, muntatu ur-pitxerra euskarrian. Bultzatu zuzen, irudian erakusten den bezala.

⚠ KONTUZ

Ziurtatu ur-pitxerra ondo egokitzen dela ur-pitxerraren euskarrian.

4. Itxi atea. Ur pitxerra ur hotzarekin betetzen hasiko da denbora gutxira.

Eragiketak

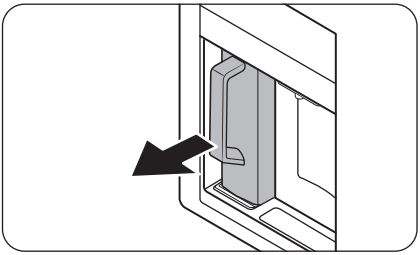

5. Tea edateko, ireki Edari-zentroaren atea eta, ondoren, desmuntatu ur-pitxerra. Tiratu zuzenean kanpora.

⚠ **KONTUZ**

- Frutarekin infusionatuko ura egin eta hurrengo 24 orduetan kontsumitzea gomendatzen dugu. Hortik aurrera, ur infusionatua galdu egin daiteke denborarekin.
- Infusionatutako ura kontsumitu ondoren, ur-pitxerra garbitu behar duzu. Luzaroan erabili ez baduzu ere, ur-pitxerra garbitu behar duzu.

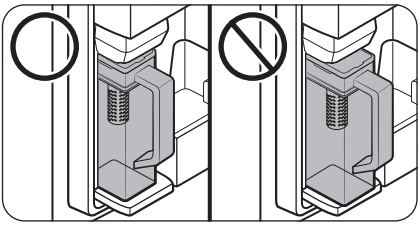

- Ur-pitxerra ez iraultzeko edo tantaka ez hasteko, ziurtatu ur-pitxerra ondo egokitzen dela ur-pitxerraren euskarrian.

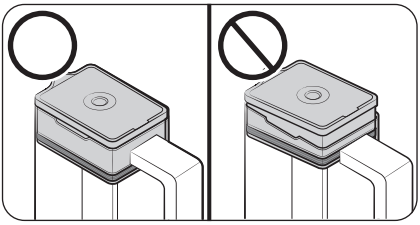

- Ur-pitxerrak gainez ez egiteko edo tantaka ez hasteko, ziurtatu infusorearen euskarria ondo sartuta dagoela.

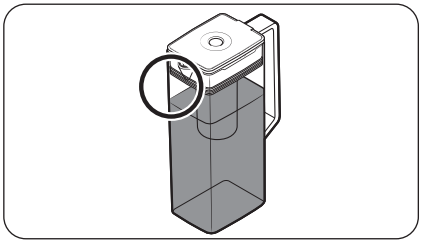

OHARRA

- Ur-pitxerraren aurrealdeak (berariaz markatutako eremua) hezetasun handiegia badu, litekeena da ur-pitxerra erabat ez betetzea. Kendu hezetasuna eta saiatu berriro.
- AutoFill Pitcher (Autobetetzeko pitxerra) funtzioak ur-pitxerrari ura hornitzeari utziko dio, denbora jakin baten ondoren ur-pitxerra betetzen ez bada. Hori gertatzen bada, egiaztatu ur-hodia behar bezala konektatuta dagoela. Atera eta sartu berriro ur-pitxerra, eta gero, saiatu berriro.
- Ur-pitxerra erabat beteta ez badago, egiaztatu hozkailuaren barruko ur-deposituan urik dagoen. Ur-depositua hutsik badago, bete lehenengo ur-depositua. Ondoren, atera ur pitxerra eta sartu berriro pitxerra urez hornitzeko. (modelo aplikagarriak bakarrik)

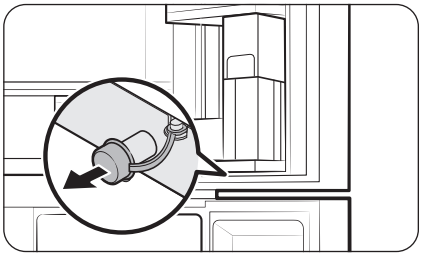

- Lehortu zapi batekin ur-pitxerraren euskarriaren inguruan, urak gainezka egiten badu edo tantaka ari bada.
- Ura erori egiten da gomazko estalkia irekita badago.
- Isuriren bat badago, kontrol-paneleko AutoFill Pitcher (Autobetetzeko pitxerra) adierazleak keinu egingo du. Ihesik egonez gero, ireki gomazko estalkia, isuri den ura drainatzeko. Drainatu ondoren adierazleak keinu egiteari uzten badio, litekeena da akats bat egotea sisteman. Jarri harremanetan Samsung-en tokiko zerbitzu teknikoko zentro batekin.

OHARRA

- Infusionatutako ura kontsumitu ondoren, ur-pitxerra garbitu behar duzu. Halaber, ur-pitxerra garbitu behar duzu denbora luzez erabili ez baduzu edo hiru egun baino gehiagoz beteta utzi baduzu.
- Infusorea ez bada behar bezala garbitzen, litekeena da aurretik bertan jarritako tearen edo fruten gustua mantentzea. Infusorea erabiliko ez baduzu, atera pitxerretik eta gorde leku seguru batean.
- Ur-iragazkia luzaroan erabili ez baduzu, ustu lehenik bi ur-pitxer. Ondoren, garbitu ondo ur-pitxerra erabili aurretik.

Eragiketak

Ur-banagailua (modelo aplikagarriak bakarrik)

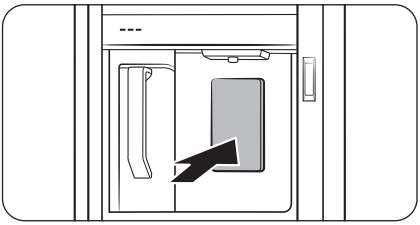

Ur hotza ateratzeko, ireki edari-zentroa eta sakatu banagailuaren palanka.

OHARRA

- Banagailuak ura botatzeari utziko dio, palanka minutu batez baino gehiagoz sakatuta mantentzen baduzu. Ur gehiago ateratzeko, askatu eta sakatu berriro palanka.
- Ura ez isurtzeko, jarri edalontzia banagailuaren azpian.
- Ur-banagailua 2 edo 3 egunez erabiltzen ez baduzu, urak usain edo zapore arraroa izan dezake. Ez da sistemaren akats bat. Baztertu lehenengo 1 edo 2 ur-edalontziak.
- Hozkailuaren barruko ur-andela hutsik badago, AutoFill function (Autobetetzeko funtzioa) erabiltzeak edo ur-banagailuaren palanka sakatzeak ur-hodian airea sartzea eragingo du. Ur-depositua betetzen baduzu ur-hodian airea dagoenean, AutoFill function (Autobetetzeko funtzioa) erabiliz edo ur-banagailuaren palanka sakatuz gero, ura borborka atera daiteke.

Uraren uhertasuna

Hozkailuak jasotzen duen ura iragazki alkalino batetik igarotzen da. Iragazketa-prozesu horretan, uraren presioa handitu egiten da, eta ura oxigenoz eta nitrogenoz betetzen da. Horren ondorioz, ura aldi batez uherra dela ematen du. Hori normala da, eta ura garbia ikusiko da segundo batzuk igaro ondoren.

Ur-/Izotz-banagailua (modelo aplikagarriak bakarrik)

Banagailuarekin, ura izotzarekin edo izotzik gabe lor dezakezu.

Ur-banagailuak hiru aukera eskaintzen ditu: ur hotza, izotz-kuboak eta izotz birrindua. Ur hotza ateratzeko, sakatu \ / banagailuaren panelean. Jarri edalontzi bat ur-banagailuaren azpian eta sakatu banagailuaren palanka.

Ura izotzarekin ateratzeko

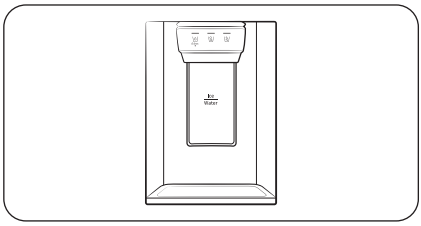

1. Izotz-makina aktibatuta, sakatu \ / edo \ / izotz mota hautatzeko.
2. Jarri edalontzi bat ur-banagailuaren azpian eta sakatu **banagailuaren palanka** edalontziarekin. Banatzaileak izotza emango du.
3. Sakatu \ / ura hautatzeko.
4. Bultzatu **banagailuaren palankari** edalontziarekin. Banatzaileak ura emango du.

OHARRA

- Banagailuak ura botatzeari utziko dio, palanka minutu batez baino gehiagoz sakatuta mantentzen baduzu. Ur gehiago ateratzeko, askatu eta sakatu berriro palanka.
- Ura ez isurtzeko, jarri edalontzia banagailuaren azpian.
- Ur-banagailua 2 edo 3 egunez erabiltzen ez baduzu, urak usain edo zapore arraroa izan dezake. Ez da sistemaren akats bat. Baztertu lehenengo 1 edo 2 ur-edalontziak.

Eragiketak

Izotz-makina (modelo aplikagarriak bakarrik)

Hozkailuak izotza automatikoki ematen duen izotz-makina integratu bat dauka, iragazitako ura izotz-kuboekin edo izotz birrinduarekin edateko.

Izotza egitea

Hozkailua instalatu eta entxufatu ondoren, jarraitu izotza egiten dela bermatzeko eta izotz-depositua beteta edukitzeko jarraibideei:

1. Utzi hozkailuari gutxienez 24 orduz lan egiten errendimendu optimoa ziurtatzeko.
2. Erabili lehenengo 4-6 izotz-kuboak edalontzi batean.
3. Itxaron 8 ordu gehiago eta atera berriro beste 4-6 izotz-kubo.
4. Ondoren, itxaron beste 16 ordu eta zerbitzatu izotzez betetako lehen edalontzia.

OHARRA

- Izotz guztia batera kontsumitzen baduzu, 8 ordu itxaron behar duzu lehen 4-6 izotz-kuboak zerbitzatu aurretik. Horrek ziurtatzen du izotz-depositua behar bezala beteko dela.
- Azkar sortzen diren izotz-kuboek itxura zurixka izan dezakete, eta normala da hori.

⚠ KONTUZ

Banatu edalontziaren tamainarako egokia den izotz kantitatea

- Izotz gehiegi zerbitzatuz gero, lurrera eror daiteke eta lesio pertsonalak eragin ditzake.
- Izotza metatu egin daiteke eta hodia blokeatu.

Depositua edateko urarekin betetzeko (modelo aplikagarriak bakarrik)

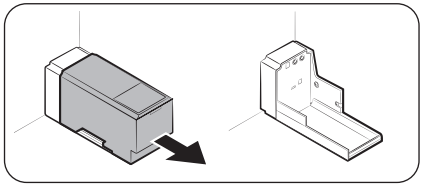

Lehenengo aldiz erabili aurretik, ondo garbitu eta lehortu deposituaren barrualdea.

1. Eutsi deposituaren aurrealdeko heldulekuei eta atera kanpora, erakusten den bezala.

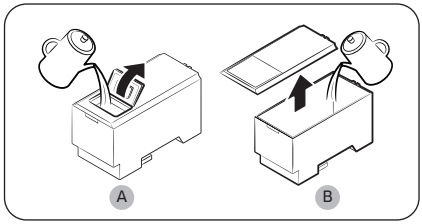

2. Ireki estalkiaren **aurreko estalkia (A)** edo **estalki osoa (B)**, eta bete depositua gehienez 5 litro urez.

⚠ KONTUZ

- Ez gainditu gehieneko mugaren lerroa. Urak gainezka egingo luke.
- Bete edateko urarekin bakarrik.

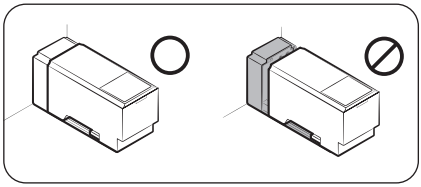

3. Jarri berriro ur-depositua banagailuaren mekanismoan ongi sartuta. Ziurtatu deposituaren aurrealdeak (aurrealdeko estalkiarekin) aurrera begiratzen duela.

⚠ **KONTUZ**

- Ziurtatu ur-depositua apalean sartzen dela. Bestela, baliteke behar bezala ez funtzionatzea.
- Ez erabili hozkailua ur-depositua sartu gabe. Hozteko gaitasuna murriztu dezake.
- Bete depositua edateko urarekin bakarrik, hala nola ur mineralarekin edo araztuarekin. Ez erabili beste likidorik.
- Kontuz ibili depositua beteta mugitzen duzunean. Lesioak eragin ditzake depositua erortzen bada.
- Ez saiatu barne-ponpa desmuntatzen. Barne-ponpa hondatzen bada edo ur-depositutik deskonektatzen bada, banagailua ez dabil.

Lehen aldiz erabili aurretik

- Bultzatu banagailuaren palanka 10 segundoz, ura hornitzeko sistemako hodietako airea kanporatzeko.
- Ez kontsumitu lehen sei edalontzikada ur, ur-horniduraren sistematik zikinkeria kentzeko.

Izotza egitea (modelo aplikagarriak bakarrik)

Hozkailuak izotza automatikoki ematen duen izotz-makina integratu bat dauka, iragazitako ura izotz-kuboekin edo izotz birrinduarekin edateko, nahi duzun moduan.

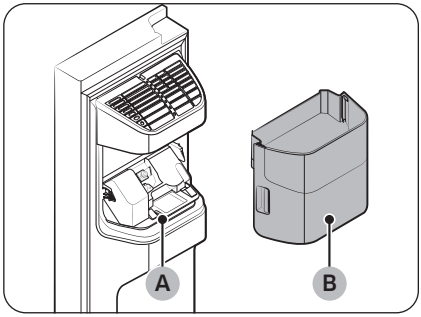

Izotzik ateratzen ez bada, begiratu lehenik eta behin izotz-makinak izotza behar bezala sortzen duen.

Izotz-makina egiaztatzeko

1. Eutsi kontu handiz **izotz-makinaren deposituari (B)** bi eskuekin, eta atera **izotz-hoditik (A)**.
2. Egiaztatu izotz-makinaren deposituak izotz egokia duen.

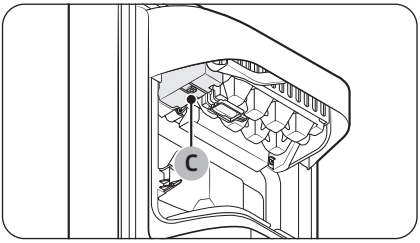

3. Sakatu izotz-makinaren behealdean dagoen botoia (C). Botoia sakatzean, hots bat (txilina) entzungo duzu.
4. Izotz-makina behar bezala badabil, beste txilin bat entzungo duzu.

OHARRA

Sintomak jarraitzen badu, jarri harremanetan ur-hodiaren instalatzailearekin edo Samsung-en tokiko zerbitzu teknikoko zentro batekin.

⚠ KONTUZ

- Ez sakatu botoia behin eta berriz erretilua izotzez edo urez beteta dagoenean. Ura isuri daiteke edo izotza trabatuta gera daiteke.
- Akats elektriko baten ondoren hozkailuak hornidura elektrikoa berreskuratzen duenean, izotz-makinaren deposituak urtutako eta itsatsitako izotz-kuboen nahaste izan dezake, eta horrela sistemak huts egin dezake. Hori saihesteko, hustu izotz-makinaren depositua hozkailua erabili aurretik.
- Izotz-makinaren depositua ez erortzeko, erabili bi eskuak izotz-makinaren depositua ateratzeko edo berriro sartzeko.
- Ez utzi haurrei izotz-banagailuan edo biltegian zintzilikatzen, ezta haiekin jolasten ere. Haurrek min har dezakete.
- Ez sartu hatzak edo bestelako objektuak banagailuaren zuloan edo izotz-hodian. Lesio fisikoak edo kalte materialak izateko arriskua dago.

OHARRA

- Izotz-makina aktibatuta dagoenean, hozkailuak izotza egiten jarraituko du, baita izotz-depositua kentzen denean ere.
- Ziurtatu izotz-makina desaktibatzen duzula erabili behar ez duzunean.
- Izotz-makinaren depositua kentzean, hozkailuaren errendimendu termikoa eta mekanikoa ez da kaltetzen.
- Izozkailuaren bolumen aitortua izozkailuaren gidarekin eta beheko apalarekin neurtu da, izotz-makina eta goiko eta beheko tiraderak kendu ondoren.

Biltegiratze-lekua gehiago egiteko (modelo aplikagarriak bakarrik)

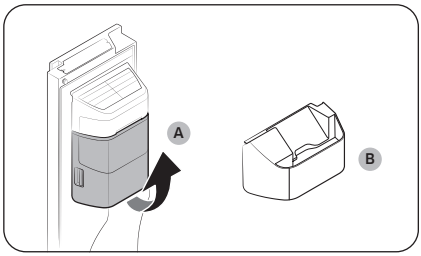

Izotz-makina erabiltzen ez baduzu eta biltegiratzeko leku gehiago behar baduzu, kendu **izotz-makinaren depositua (A)**. Ondoren, sartu **Izozkailuaren gida (aukerakoa) (B)** izotz-makinaren deposituaren tokian.

⚠ KONTUZ

Izotz-makinaren depositua kendu bada, izotz-makina itzali behar duzu.

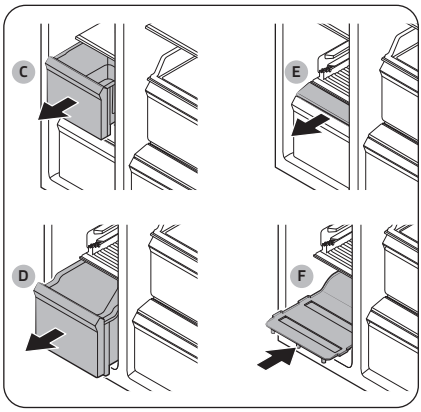

Leku gehiago egiteko, kendu **goiko tiradera (C)**, **beheko tiradera (D)** eta **beheko tiraderaren estalkia (E)**. Jarraian, sartu emandako **beheko apala (F)**.

OHARRA

- Tiraderak kentzeak ez du eraginik tenperaturan eta izozkailuaren erabileran.
- Izozkailuaren bolumen aitortua beheko apalarekin neurtzen da, goiko tiradera, beheko tiradera eta beheko tiradera.

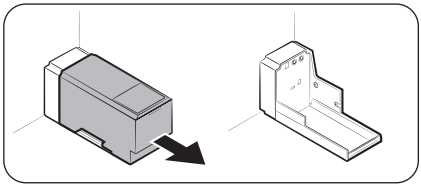

Artikulu gehiago gordetzeko leku gehiago behar baduzu, kendu ur-depositua.

Eragiketak

Izotz-makinaren depositua

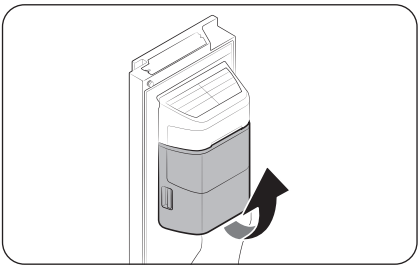

Epe luze batean izotzik banatzen ez bada, izotza puska handitan meta daiteke deposituan. Hori gertatzen bada, atera izotz-makinaren depositua eta hustu.

1. Izotz-makinaren depositua kentzeko, jaso kontuz eta atera astiro heldulekuak bi eskuekin eusten dituen bitartean.
2. Atera izotz-makinaren depositua eta hustu.

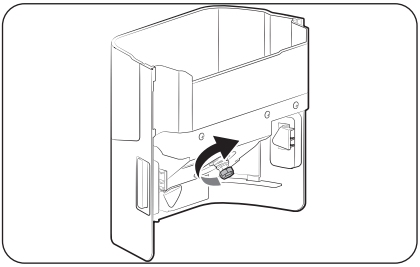

3. Ondoren, biratu deposituaren atzealdean dagoen heldulekua 90°, eta gero, jarri depositua bere lekuan. Ziurtatu depositua ongi sartuta geratzen dela, klik soinu bat entzun arte.

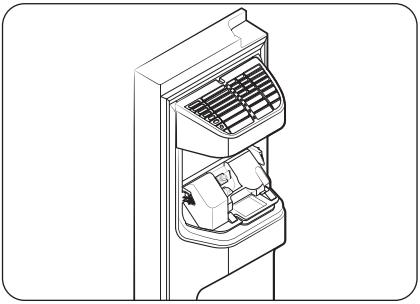

⚠ KONTUZ

- Ez egin gehiegizko indarrik deposituaren estalkian. Baliteke estalkia haustea.
- Ez itxi atea gogor. Baliteke izotz-makinako ura erortzea.
- Lesioak saihesteko, garbitu lurrera eroritako izotza edo ura.
- Istripuak edo lesioak saihesteko, ez utzi haurrei ur-banagailuarekin edo izotz-makinarekin jolasten.
- Ez sartu eskurik edo objekturik izotz-hodian. Lesio fisikoak izateko edo produktua kaltetzeko arriskua dago.

OHARRA

- Izotz-makinak izotza egiteko prozesuan igortzen dituen soinuak normalak dira.
- Atea irekita dagoenean, izotz-makinak eta ur-banagailuak ez dute funtzionatzen.

Uraren presioa

Izotz-erretilura doan ur-fluxua egiaztatu nahi baduzu, jarraitu urrats horiei.

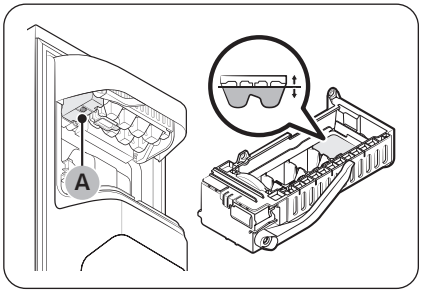

1. Kendu izotz-depositua.
2. Sakatu izotz-makinaren behealdean dagoen botoia (A). Normalean, izotz-erretilua urez betetzen da minutu gutxitan.
3. Uraren maila espero baino txikiagoa bada, egiaztatu hodiaren uraren presioa hornidura-iturritik. Ez da sistemaren akats bat.

⚠ **KONTUZ**

- Ez sakatu behin eta berriz izotz-makinaren beheko aldeko botoia, erretilua urez beteta badago. Ura isuri daiteke edo izotza trabatuta gera daiteke.
- Ziurtatu izotz-makinaren andela ondo txertatuta dagoela. Bestela, ez da izotzik sortuko. Bestela, izotz-makinak ez du funtzionatuko.
- Eten elektriko bat badago, kendu izotz-erretilua. Ura isur daiteke.

Izotz-makina automatikoa (modelo aplikagarriak bakarrik)

Hozkailuak izotza automatikoki ematen duen izotz-makina integratu bat dauka.

- Diseinu orokorra edo osagarriak modeloaren arabera alda daitezke.
- Izotz-pala hozkailuarekin batera hornitzen da.

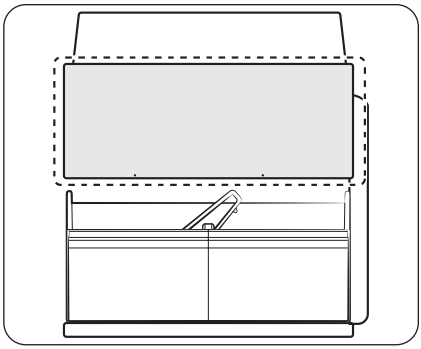

- Produktu honek bi izotz-makina mota ditu.
- Izotz-depositutik atera dezakezu erretilua izotza erabiltzeko, eta, gero, berriro sartu erabili ondoren.

⚠ **ABISUA**

Itotzeko arriskua: Izotzarekin ito egin daitezke haur txikiak.

Izotza egitea

Hozkailua instalatu eta entxufatu ondoren, jarraitu izotza egiten dela bermatzeko eta izotz-depositua beteta edukitzeko jarraibideei.

Eragiketak

Lehen aldiz erabili aurretik

- Utzi makinari 1-2 egunez izotza egiten.
- Ez kontsumitu lehen 1-2 izotz-deposituak, ur-horniduraren sistematik zikinkeria kentzeko.

Diagnostikoa

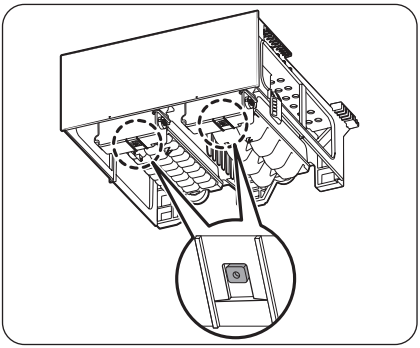

- Diseinu orokorra edo osagarriak modeloaren arabera alda daitezke.
- Izotzik banatzen ez bada, lehendabizi egiaztatu izotz-makinaren egoera, izotz-makinaren behealdean dagoen **Proba** botoia erabiliz.
- Sakatu izotz-makinaren behealdean dagoen **Proba** botoia. Botoia sakatzean, hots bat entzungo duzu (txilina). Izotz-makina behar bezala badabil, beste txilin bat entzungo duzu.

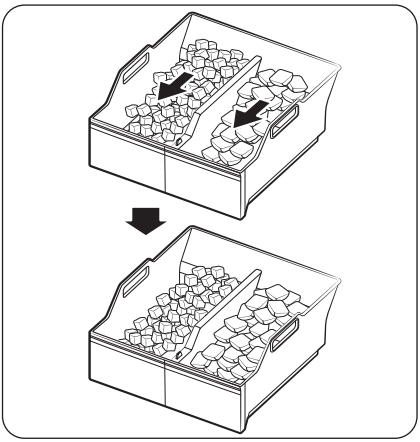

- Normala da izotza erretiluaren alde batean pilatzea. Antolatu izotza modu uniformean erretiluan izotz gehiago gordetzeko.

Izotza egitea (modelo aplikagarriak bakarrik)

Palankadun izotz-makina

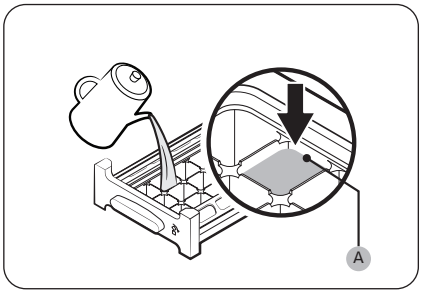

1. Ireki izozkailuko atea eta irristatu izotz-erretilua kanporantz.
2. Bete erretilua urez, erretiluaren atzealdean markatutako gehieneko mailaraino (A).
3. Jarri berriro erretilua bere lekuan.

OHARRA

Izotza egiteko denbora doitutako tenperaturaren araberakoa da.

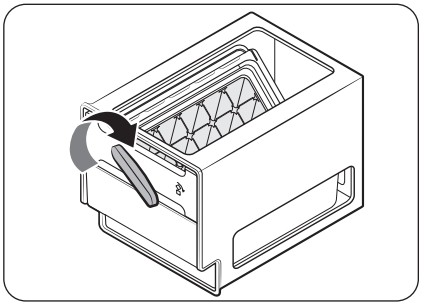

OHARRA

- Ziurtatu kuboen depositua ondo kokatuta dagoela izotz-erretiluaren azpian.
- Izotz-kuboak banatzeko, biratu ontziko heldulekua eskuinerantz, kuboen erdiak ontzira husteko. Ondoren, biratu ezkerretara beste erdia husteko.
- Atera ontzia pixka bat biratuta eta aurrerantz botata.

Mantentzea

Manipulazioa eta zaintza

Apalak (hozkailua/izozkailua) / Ardoen apala (modelo aplikagarriak bakarrik)

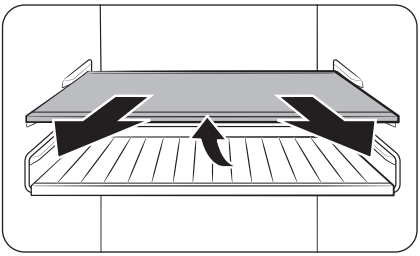

1. Atera pixka bat apala (edo ardoen apala). Gero, atzealdea altxatzen duzun bitartean, tiratu kanpora.

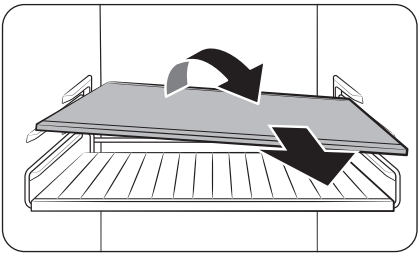

2. Biratu apala (edo ardoen apala) diagonalki, ateratzeko.

⚠ **KONTUZ**

- Apala behar bezala sartu behar da. Ez jarri ahuspez.
- Beirazko edukiontziek beirazko apalen gainazala marratu dezakete.
- Ez sartu apala ardoen apaleko posizioan. Hozkailua kalte dezake. (modelo aplikagarriak bakarrik)

Atearen konpartimentuak

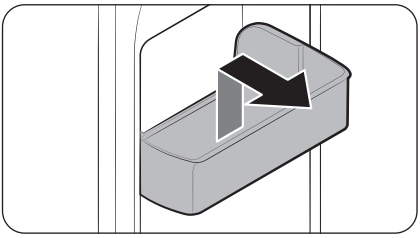

Atearen konpartimentuak kentzeko, eutsi konpartimentuaren aurreko aldeetatik eta kontuz altxatu.

Tiraderak

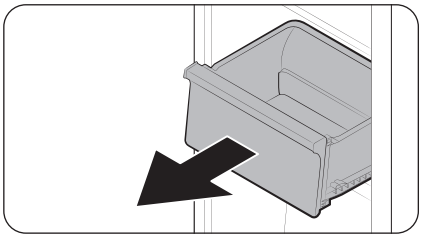

Altxatu kontu tiraderaren aurrealdea eta irristatu kanporantz.

Barazkien / Haragi eta elikagai lehorren tiradera

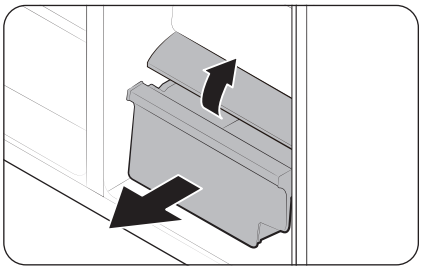

Hozkailuko barazkien tiradera edo izozkailuko elikagai lehorretarako tiradera ateratzeko:

1. Lehenik eta behin, beharrezkoa bada, kendu erabilera anitzeko tiraderak.

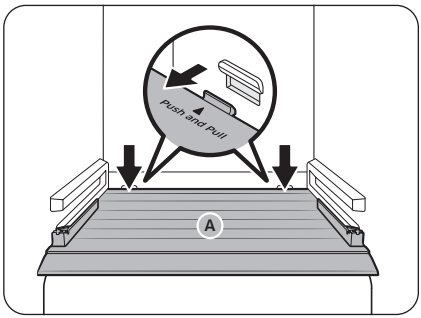

2. Hozkailuko barazki/elikagai lehorren tiraderak estalki (A) bat badu, kendu honela:
   a. Tiratu tiraderari erdi pareraino.
   b. Tiratu estalkitik atzeko aldeak estutzen dituzun bitartean (irudian ikus daitekeen bezala).
3. Tiratu emeki barazkien/elikagai lehorren tiraderatik.

Izotz-makinaren depositua (modelo aplikagarriak bakarrik)

Izotz-makinaren depositua ateratzeko, begiratu Izotz-makinaren depositua atala 80. orrialdean.

Mantentzea

Pala non gorde (soilik eredu aplikagarriak)

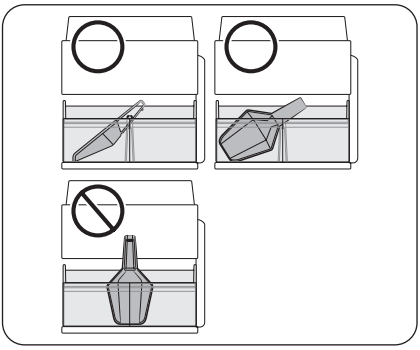

Jarri pala izotz-deposituaren aurrealdean. Jarri pala irudian erakusten den bezala, eta ziurtatu ez duela oztopatuko izotz-banagailua, izotz-deposituaren erretilua sartzen denean.

OHARRA

Izotz-deposituaren erretilua erabat txertatuta ez badago, izotza izotz-deposituaren atzetik (eta kanpoan) eror daiteke, edo izotz-makinak izotza egiteari utz diezaioke.

Autobetetzeko pitxerra (modelo aplikagarriak bakarrik)

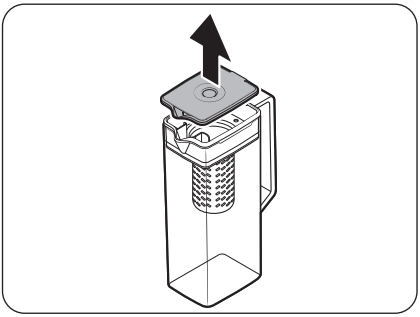

1. Eutsi **taparen** heldulekuaren zirrikitu bati, eta, gero, tiratu gorantz, tapa kentzeko.

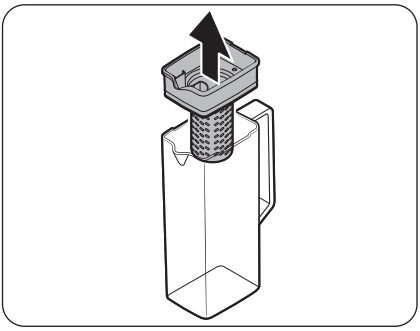

2. Eutsi **infusorearen euskarriaren** bi aldeei eta, gero, altxatu kentzeko.

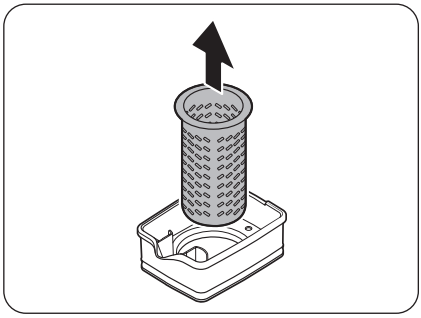

3. Infusorea pixka bat biratzen duzun bitartean, atera zigilatutako ahotik.
4. Garbitu infusorea xaboi neutroarekin eta iturriko urarekin. Garbitu eta ondo lehortu.
5. Muntatu berriro Autobetetzeko pitxerra desmuntatzeko egin den alderantzizko ordenan.

⚠ **KONTUZ**

Ur-pitxerra eta tapa ez dira egokiak mikrouhin-laberako, eta urtu edo deformatu egin daitezke beroaren eraginpean jartzen badira (ur beroa barne). Garbitu eskuz ur hotzarekin edo epelarekin, beharrezkoa den heinean. (Uraren tenperaturak 70 °C-tik beherakoa izan behar du).

Mantentzea

Garbiketa

Barnealdea eta kanpoaldea

⚠ ABISUA

- Ez erabili bentzenorik, diluitzailerik, ozpinik, lixiba likidorik, sodio bikarbonatorik, zitrikorik, gatz-nahasketarik edo etxerako/automobilerako detergenteri (hala nola Clorox™) garbiketa-helburuetarako. Hozkailuaren gainazala kaltetu eta sute bat eragin dezake.
- Ez lainoztatu urik hozkailuan. Deskarga elektriko bat gerta liteke.
- Ez sartu hatzak edo bestelako objektuak banagailuaren zuloan.

Erabili aldian-aldian zapi lehor bat entxufearen terminaletatik eta ukipen-puntuetatik edozein substantzia arrotz garbitzeko, hala nola hautsa edo ura.

1. Deskonektatu elikatze-kablea.
2. Erabili zapi leun eta ilerik gabeko edo paperezko eskuoihal busti bat hozkailuaren barrualdea eta kanpoaldea garbitzeko.
3. Amaitzean, lehortu zapi edo paperezko eskuoihal lehor batekin.
4. Entxufatu elikatze-kablea.

Izotz-/Ur-banagailua (modelo aplikagarriak bakarrik)

OHARRA

Higieneagatik, garbitu erregularitasunez banagailuaren eremua.

⚠ KONTUZ

Izotz birrindua hautatzen denean, baliteke izotzaren hodian hondar-izotz zatiak pilatzea. Hori eragozteko, kendu hodiko hondar-izotza zapi leun eta garbi batekin.

Banagailuaren pita (modelo aplikagarriak bakarrik)

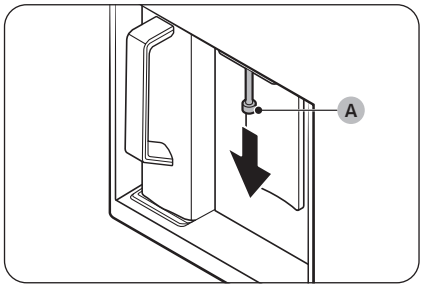

1. Eutsi banagailuaren pitaren (A) muturrari.
2. Banagailuaren pita (A) ezkerrera biratzen duzun bitartean, tiratu beherantz, banagailutik kentzeko.

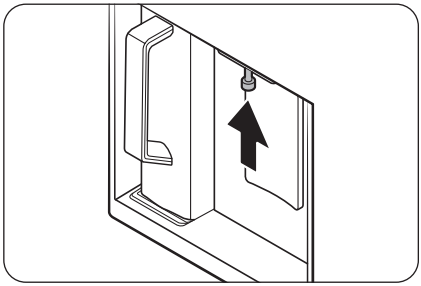

3. Garbitu ondo banatzailearen pita eta muntatu berriro.

⚠ **KONTUZ**

- Sartu erabat banagailuaren pita, jatorrizko posiziora itzul dadin.
- Ez erabili testura lakatza duen belaki bat banagailuaren pita garbitzeko.

Gomazko itxiturak

Ate baten gomazko itxiturak zikinak badaude, litekeena da atea ondo ez ixtea eta hozkailuaren errendimendua eta eraginkortasuna murriztea. Gomazko itxiturak garbitzeko, erabili detergente leun bat eta zapi busti bat. Gero, lehortu ondo zapi batekin.

Atzeko panela

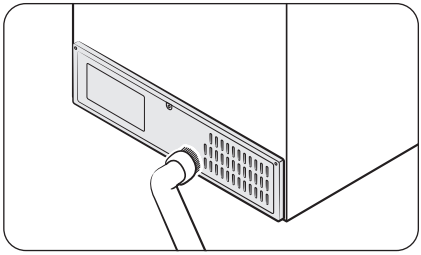

Atzeko paneleko kableak eta agerian dauden zatiak garbi edukitzeko, urtean behin edo bitan xurgatu panela.

⚠ **KONTUZ**

Ez kendu atzeko panelaren estalkia. Deskarga elektriko bat gerta daiteke.

Mantentzea

Sare-iragazkia (modelo aplikagarriak bakarrik)

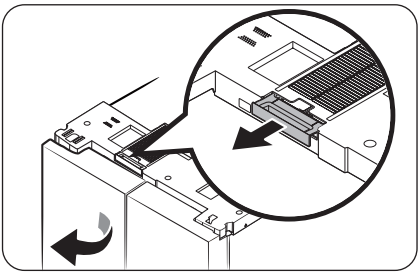

- Ireki hozkailuaren ezkerreko atea eta kendu hozkailuaren goialdean dagoen sare-iragazkia.
  - Hautsa kendu ondoren, garbitu emeki iragazkia ur epelarekin, detergente neutroarekin nahastuta.

OHARRA

- Hautsa aska daiteke iragazkia desmuntatzean.
- Sare-iragazkia kaltetu egin daiteke eskuila batekin igurzten baduzu edo ur beroarekin garbitzen baduzu.
- Kirats handia badago edo oso kutsatuta badago, busti iragazkia ur epeletan, detergente neutroarekin nahastuta, uretatik pasatu baino 30 minutu lehenago.

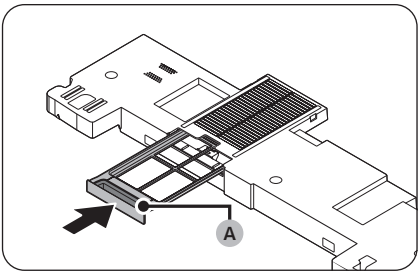

- Iragazkia erabat lehortu ondoren, sartu bere lekuan iragazkiaren heldulekua (A) kanpora begira duela.
  - Iragazkia lehortzean, saihestu eguzki-argi zuzena eta utzi erabat lehortzen itzalean.

Aldatzea

Lanparak

Erabiltzaileak ez ditu lanparak aldatu behar. Hozkailuaren argiak aldatzeko, jarri harremanetan tokiko Samsung zerbitzu-zentroarekin.

Lanpara (argi-iturria)

Produktu honek <G> mailako efizientzia energetikoko argi-iturri bat du.

Lanpara edo lanpara elektriko osagarriak ezin ditu erabiltzaileak konpondu. Produktuaren lanpara edo lanpara elektriko osagarriak aldatzeko, jarri harremanetan Samsung-en zerbitzu teknikoko zentro batekin.

Zure produktuaren lanparak edo osagarri elektrikoak aldatzeko jarraibide zehatzak lortzeko, joan Samsung-en webgunera (http://www.samsung.com), joan Support > Support home (Laguntza teknikoa > Laguntza teknikoaren hasierako orria) eta adierazi modeloaren izena.

Lanpara edo lanpara elektriko osagarriak kentzeari buruzko jarraibide zehatzak lortzeko, bete aldatzeko jarraibideak, lehen deskribatu bezala.

Arazoak konpontzea

Zerbitzu teknikora deitu aurretik, berrikusi egiaztapen-puntu hauek. Egoera arruntei dagozkien zerbitzu-deiak (akatsik ez dagoenean) kobratu egingo zaizkie erabiltzaileei.

Orokorra

Tenperatura

Sintoma	Balizko arrazoiak	Konponbidea
Hozkailuak/Izozkailuak ez du funtzionatzen.	• Elikatze-kablea ez dago ondo entxufatuta.	• Entxufatu ondo elikatze-kablea.
	• Tenperaturaren kontrola ez dago behar bezala konfiguratuta.	• Konfiguratu tenperatura baxuagoa.
	• Hozkailua bero-iturri baten ondoan edo eguzki-argi zuzenaren eraginpean dago.	• Mantendu hozkailua eguzkiaren zuzeneko argitik eta bero-iturrietatik urrun.
Hozkailuaren/ Izozkailuaren tenperatura altua da.	• Ez dago nahikoa tarterik hozkailuaren eta inguruko hormaren edo altzarien artean.	• Hozkailuaren eta inguruko hormen (edo altzarien) arteko espazioa 50 mm baino handiagoa izatea gomendatzen da.
	• Hozkailua beteegia dago. Elikagaiek hozkailuko aireztapen-irteerak blokeatzen dituzte.	• Ez gehiegi kargatu hozkailua. Ez utzi elikagaiei aireztapen-irteerak blokeatzen.
Hozkailuak/Izozkailuak gehiegi hozten du.	• Tenperaturaren kontrola ez dago behar bezala konfiguratuta.	• Konfiguratu tenperatura altuagoa.
Barruko horma bero dago.	• Hozkailuak beroaren kontrako hodiak ditu barruko horman.	• Kondentsaziorik sor ez dadin, hozkailuak beroaren aurkako hodiak ditu aurrealdeko izkinetan. Giro-tenperaturak gora egiten badu, baliteke sistema horrek behar bezala ez funtzionatzea. Ez da sistemaren akats bat. 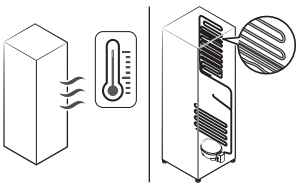

Sintoma	Balizko arrazoiak	Konponbidea
Argiztapenak, kontrol-panelak, izotz-makinak eta ur-/izotz-banagailuak ez dute funtzionatzen aldi berean.	• Modu kontrola ez dago behar bezala konfiguratuta.	1. Sakatu eta eutsi ◯ eta 〉 aukerei aldi berean 6 segundoz. 2. Pantaila keinuka hasten denean, sakatu 〉. 3. Hautatu hurrengo botoia. • Urrats horiek egin ondoren sintomak jarraitzen badu, jarri harremanetan Samsung Electronics-en zerbitzu teknikoko zentroarekin.

Kiratsa

Sintoma	Balizko arrazoiak	Konponbidea
Hozkailuari kiratsa dario.	• Galdutako elikagaiak.	• Garbitu hozkailua eta kendu galdutako elikagaiak.
	• Usain handiko elikagaiak.	• Ziurtatu usain handia darien elikagaiak hermetikoki gordeta daudela.

Antzigarra

Sintoma	Balizko arrazoiak	Konponbidea
Antzigarra aireztapen-irteeren inguruan.	• Elikagaiek aireztapena blokeatzen dute.	• Ziurtatu ez dagoela aireztapen-irteerak blokeatzen dituen elikagairik.
Antzigarra barruko hormetan.	• Atea ez dago ondo itxita.	• Ziurtatu ez dagoela atea blokeatzen duen elikagairik. Garbitu ateko juntura.

Kondentsazioa

Sintoma	Balizko arrazoiak	Konponbidea
Kondentsazioa barrualdeko hormetan.	• Atea irekita uzten bada, hezetasuna sartzen da hozkailuan.	• Kendu hezetasuna eta ez utzi atea irekita aldi batez.
	• Hezetasun handia duten elikagaiak.	• Ziurtatu elikagaiak hermetikoki gordeta daudela.

Arazoak konpontzea

Ura/Izotza (banagailua duten modeloak bakarrik)

Sintoma	Balizko arrazoiak	Konponbidea
Normalean baino ur gutxiago ateratzen da.	• Uraren presioa baxuegia da.	• Ziurtatu uraren presioa 30 eta 125 psi artekoa dela.
Izotz-makinak burrunba egiten du.	• Izotza egiteko funtzioa aktibatuta dago, baina hozkailurako ur-hornidura ez dago konektatuta.	• Itzali izotz-makina.
Izotz-makinak ez du izotzik egiten.	• Izotz-makina duela gutxi instalatu da.	• 24 ordu itxaron behar duzu hozkailuak izotza egin arte.
	• Izozkailuaren tenperatura altuegia da.	• Ezarri izozkailuaren tenperatura -18 °C-tik edo -20 °C-tik behera giro beroetan.
	• Banagailuaren panelaren Lock (Blokeoa) aktibatuta dago.	• Sakatu eta eutsi \⌂/ 3 segundoz banagailuaren panelaren Lock (Blokeoa) desaktibatzeko.
	• Izotz-makina itzalita dago.	• Piztu izotz-makina.
	• Izotz-deposituaren erretilua ez dago guztiz sartuta.	• Bultzatu izotz-deposituaren erretiluari guztiz sartzeko.
Ez da izotzik banatzen.	• Izotza buxatu egin daiteke izotz-banagailua ez bada denbora luzez erabiltzen (3 aste inguru).	• Denbora luzez hozkailua erabili behar ez baduzu, hustu izotz-deposituaren erretilua eta itzali izotz-makina.
	• Izotz-deposituaren erretilua ez dago ondo sartuta.	• Ziurtatu izotz-deposituaren erretilua ondo sartuta dagoela.
	• Ur-hodia ez dago ondo konektatuta edo ur-hornidura itxita dago.	• Egiaztatu ur-instalazioaren egoera. 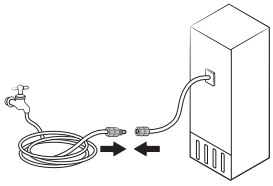

Sintoma	Balizko arrazoiak	Konponbidea
Ez da urik banatzen.	• Ur-hodia ez dago ondo konektatuta edo ur-hornidura itxita dago.	• Egiaztatu ur-instalazioaren egoera. 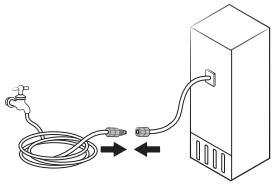
	• Banagailuaren panelaren Lock (Blokeoa) aktibatuta dago.	• Sakatu eta eutsi \ 3 segundoz banagailuaren panelaren Lock (Blokeoa) desaktibatzeko.
	• Beste fabrikatzaile baten ur-iragazkia instalatu da.	• Samsung-ek emandako edo onartutako iragazkiak bakarrik erabili. • Onartu gabeko iragazkiek ihesak eta hozkailuan kalteak eragin ditzakete.
ikonoa ikustean.	Mota orokorra • ikonoak panel nagusian dagoela esan nahi du. Family Hub, AI Home Hub mota • adierazlearen argi gorria pizten da.	Mota orokorra • Aldatu ur-iragazkia. Aldatu ondoren, sakatu Filter Reset (Iragazkia berrezartzea). Family Hub mota • Aldatu ur-iragazkia. Aldatu ondoren, berrezarri iragazkia Fridge Manager (Hozkailuaren kudeatzailea) > Fridge Settings (Hozkailuaren ezarpenak) > Water Filter (Ur-iragazkia) atalean. AI Home Hub mota • Aldatu ur-iragazkia. Aldatu ondoren, berrezarri iragazkia Product Care (Produktuaren zaintza) > Water Filter (Ur-iragazkia) atalean.

Arazoak konpontzea

Automatikoki irekitzea (modelo aplikagarriak bakarrik)

Sintoma		Balizko arrazoiak	Konponbidea
Hozkailuko ateak ez dira behar adina irekitzen.	Bi ateak 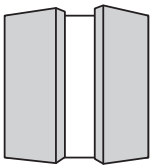	• Hozkailuaren atzealdeak baxu daude.	• Altxatu hozkailuaren atzealdeak hozkailua nibelatzeko. * 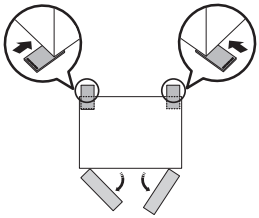
	Ezkerreko atea 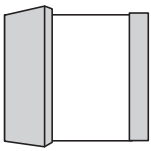	• Hozkailuaren atzeko eskuinaldea baxu dago.	• Altxatu hozkailuaren atzeko eskuinaldea hozkailua nibelatzeko. * 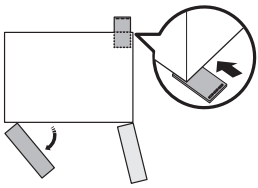
	Eskuineko atea 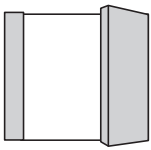	• Hozkailuaren atzeko ezkerraldea baxu dago.	• Altxatu hozkailuaren atzeko ezkerraldea hozkailua nibelatzeko. * 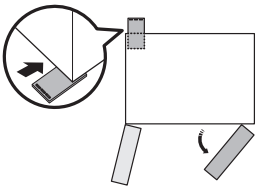

Sintoma	Balizko arrazoiak	Konponbidea
Hozkailuko ateak gehiegi irekitzen dira. 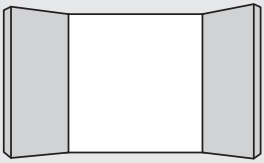	• Hozkailuaren aurrealdeak baxu daude.	• Altxatu hozkailuaren aurrealdeak hozkailua nibelatzeko. * 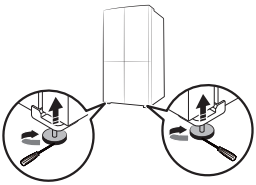

* Hozkailua nibelatzeari buruzko informazio gehiago nahi izanez gero, ikusi “4 URRATSA Doitu doitze-hankak” atala 35. orrialdean.)

Arazoak konpontzea

Hozkailutik datozen ezohiko hotsak entzuten dira?

Zerbitzu teknikora deitu aurretik, berrikusi egiaztapen-puntu hauek. Ezohiko zaratekin lotutako zerbitzu-deiak erabiltzaileei kobratuko zaizkie.

Soinu horiek normalak dira.

- Eragiketa baten hasieran edo amaieran, hozkailuak auto baten motorra piztearen antzeko zarata egin dezake. Eragiketa egonkortzen denean, zarata gutxitu egiten da.

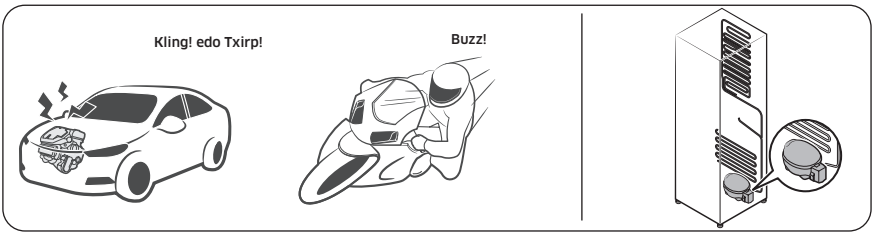

- Haizagailua martxan dagoen bitartean, soinu horiek entzun daitezke. Hozkailua ezarritako tenperaturara iristen denean, haizagailuak zarata egiteari uzten dio.

- Desizozte-ziklo batean zehar, desizozteko berogailuaren gainera ur-tantak eror daitezke eta burbuila bat bezala sortu.

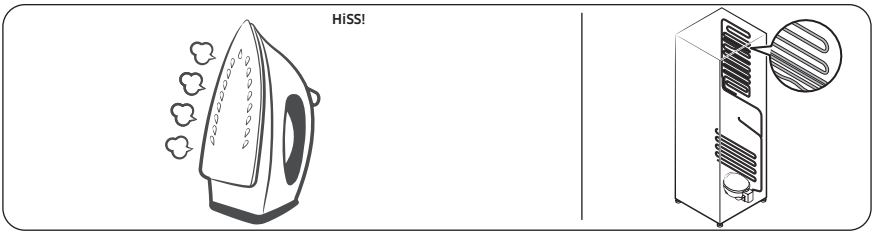

- Hozkailua hozten edo izozten denean, gas hozgarria zigilatutako hodietatik igarotzen da eta borbor-hotsa ateratzen du.

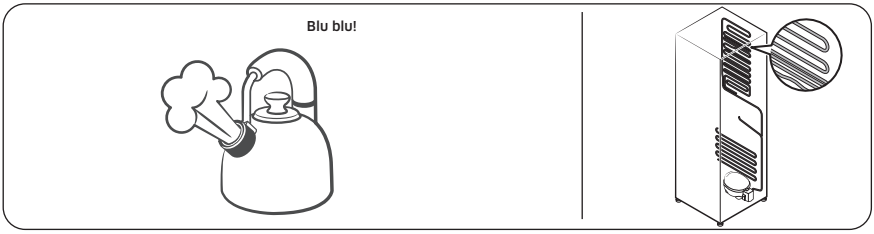

- Hozkailuaren tenperatura igo edo jaisten denean, plastikozko zatiak uzkurtu eta hedatu egiten dira, eta kolpe-hotsak sortzen dituzte. Zarata horiek desizozte-zikloan edo pieza elektronikoek funtzionatzen dutenean sortzen dira.

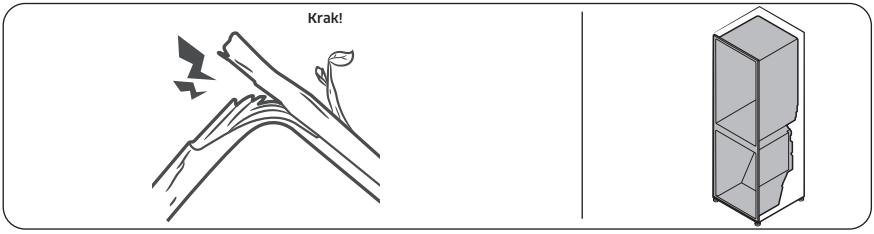

- Izotz-makina duten modeloetarako: Ur-balbula izotz-makina betetzeko irekitzen denean, burrunba entzun daiteke.
- Hozkailuko atea ireki eta ixten denean presioa berdindu egiten denez, soinu txistukariak sor daitezke.

Arazoak konpontzea

SmartThings (modelo aplikagarriak bakarrik)

Sintoma	Ekintza
“SmartThings” ez dago aplikazioen merkatuan.	• SmartThings aplikazioaren software bateragarriaren bertsioak aldaketak izan ditzake fabrikatzaileak ematen duen sistema eragilearen bateragarritasun-politikaren arabera. Gainera, SmartThings aplikazioari edo aplikazioak onartzen dituen funtzioei dagokienez, aplikazioa sistema eragilearen bertsioan eguneratzeko politika berria bertan behera gera daiteke, erabilera- edo segurtasun-arrazoiengatik.
SmartThings aplikazioak ez du funtzionatzen.	• SmartThings aplikazioa modelo aplikagarrietarako baino ez dago eskuragarri. • Samsung Smart Refrigerator aplikazio zaharra ezin da konektatu Samsung Smart Home modeloekin.
SmartThings aplikazioa instalatuta dago, baina ez dago nire hozkailura konektatuta.	• Aplikazioa erabiltzeko, Samsung kontuan saioa hasi behar duzu. • Ziurtatu bideratzaileak behar bezala funtzionatzen duela. • Wifiaren ikonoa itzalita badago hozkailuaren pantailan, horrek esan nahi du oraindik ez dela sare-konexiorik ezarri. Kasu horretan, erabili SmartThings aplikazioa zure hozkailua etxeko sarrera-puntura konektatzeko eta erregistratzeko.
Ezin dut saioa hasi aplikazioan.	• Aplikazioa erabiltzeko, Samsung kontuan saioa hasi behar duzu. • Samsung konturik ez baduzu, bete aplikazioaren pantailako jarraibideak kontu bat sortzeko.
Errore-mezu bat agertzen da hozkailua erregistratzen saiatzen naizenean.	• Easy Connection-ek huts egin dezake sarbide-puntuarekiko distantziagatik edo inguruneko interferentzia elektrikoengatik. Itxaron une bat eta saiatu berriro.
SmartThings aplikazioa behar bezala konektatu da hozkailura, baina ez du funtzionatzen.	• Irten eta berrabiarazi SmartThings aplikazioa, edo deskonektatu eta konektatu berriro bideratzailea. • Deskonektatu hozkailua eta entxufatu berriro minutu baten ondoren.
Wifiaren ikonoa keinuka ari da. () (modelo aplikagarriak bakarrik)	• Erabili aurretik, konektatu hozkailua SmartThings aplikazioarekin. Konexioa behar bezala ezartzen denean, adierazleak keinu egiteari utziko dio. - Konexioa ezartzea lortzen ez baduzu edo aplikazioa erabili nahi ez baduzu, eduki > botoia sakatuta 10 segundoz. Adierazleak keinu egiteari utziko dio “O FF” (Itzalita) ikusten denean tenperaturaren pantailan.

Open Source Announcement

Open Source Announcement

(For Wi-Fi models only)

The software included in this product contains open source software.

The following URL http://opensource.samsung.com/opensource/SMART_TP1_0/seq/0 leads to open source license information as related to this product.

Eranskina

(EBko eskualdeetan soilik)

Segurtasun-jarraibideak

- Energia modurik eraginkorrenean erabiltzeko, utzi barruko osagarri guztiak, hala nola saskiak, tiraderak, apalak eta izotz-kuboen erretilua, fabrikatzaileak entregatzen dituen posizioan.
- Hozkailu hau ez dago integratutako etxetresna gisa erabiltzeko diseinatuta.

Instalatzeko jarraibidea

Klase klimatikoa duten hozteko etxetresnetarako

Klase klimatikoaren arabera, hozkailu hau giro-tenperaturen tartean erabiltzeko diseinatuta dago, hurrengo taulan zehazten den bezala.

Klase klimatikoa eskakizunen plakan dago. Litekeena da produktuak behar bezala ez funtzionatzea tarte espezifikotik kanpoko tenperaturetan.

Klase klimatikoa hozkailuaren barruko etiketan aurki dezakezu

Tenperatura-tarte eraginkorra

Hozkailu hau normalean kalifikazio-kategoriak zehaztutako tenperatura-tartean funtzionatzeko diseinatuta dago.

Klasea	Ikurra	Giro-tenperaturaren tartea (°C)	
		IEC 62552 (ISO 15502)	ISO 8561
Epe hedatua	SN	+10 eta +32 bitartean	+10 eta +32 bitartean
Hedatua	N	+16 eta +32 bitartean	+16 eta +32 bitartean
Azpitropikala	ST	+16 eta +38 bitartean	+18 eta +38 bitartean
Tropikala	T	+16 eta +43 bitartean	+18 eta +43 bitartean

OHARRA

Hozteko gaitasunean eta hozkailuaren energia-kontsumoan eragina izan dezakete giro-tenperaturak, atea irekitzeko maiztasunak eta etxetresna elektrikoaren kokapenak. Tenperaturaren konfigurazioak egokitasunaren arabera doitzea gomendatzen da

Tenperaturari buruzko jarraibideak

Gomendatutako tenperatura

Elikagaiak biltegiratzeko tenperatura ezin hobeto doitzea:

- Hozkailua: 3 °C
- Izozkailua: -19 °C
- Izozkailua hozkailu bihurtzean: 3 °C

OHARRA

Konpartimentu bakoitzaren tenperatura optimoaren doikuntza giro-tenperaturaren araberakoa da. Giro-tenperaturaren gainetik 25 °C-ko giro-tenperaturan oinarritzen da.

Hozte azkarra

Hozte azkarra funtzioak haizagailuaren gehieneko abiaduraz bizkortzen du hozte-prozesua. Hozkailuak abiadura handienean funtzionatzen du bi ordu eta erdiz, eta, ondoren, aurreko tenperaturara itzultzen da.

Izozte azkarra

Izozte azkarra funtzioak haizagailuaren gehieneko abiaduraz bizkortzen du izozte-prozesua. Izozkailuak abiadura handienean funtzionatzen du 50 orduz, eta, ondoren, aurreko tenperaturara itzultzen da. Elikagai kopuru handiak izozteko, aktibatu Izozte azkarra elikagaiak izozkailuan gorde baino gutxienez 20 ordu lehenago.

OHARRA

Funtzio horren erabilerak hozkailuaren energia-kontsumoa handitzen du. Ez ahaztu desaktibatzea erabiltzen ez duzunean, eta izozkailuaren jatorrizko tenperaturaren ezarpena berrezartzea.

Eranskina

Nola gorde hobeto kontserbatzeko (modelo aplikagarriak bakarrik)

Estali elikagaiak hezetasuna manten dezaten eta beste elikagai batzuen usainik har ez dezaten. Janari-ontzi handiak, hala nola zopak edo gisatuak, zati txikiagoetan banatu behar dira, eta ontzi ez hain sakonetan jarri, hoztu aurretik. Haragi-zati handiak edo hegazti osoak zati txikiagoetan banatu behar dira, eta ontzi ez hain sakonetan jarri, hoztu aurretik.

Elikagaien kokapena

Apalak	Apalak doitu egin behar dira hainbat ontzi biltegiratzeko.
Konpartimentu espezializatua (modelo aplikagarriak bakarrik)	Zigilatutako tiraderak frutak eta barazkiak gordetzeko giro ezin hobea dira. Barazkiek hezetasun handiagoko baldintzak behar dituzte, frutek hezetasun txikiagoko baldintzak behar dituztela. Barazki-tiraderek hezetasun-maila kontrolatzen duten kontrol-gailuak dituzte. (*Modeloaren eta aukeren arabera) Tenperatura erregulagarria duen haragi-kaxa batek haragiak eta gaztak gordetzeko denbora maximizatzen du.
Atean gordetzea	Ez gorde elikagai galkorrak atean. Arrautzak kartoian edo apal batean gorde behar dira. Ateko biltegiratze-konpartimentuetako tenperaturak gehiago aldatzen du armairuko tenperaturak baino. Itxi atea ahalik eta luzaroen.
Izozkailuaren konpartimentua	Izozkailuaren konpartimentuan janari izoztua gorde, izotz-ontziak egin eta janari freskoa izoztu dezakezu.

OHARRA

Izoztu elikagai freskoak eta egoera onean daudenak bakarrik. Bereizita eduki izoztu behar dituzun elikagaiak eta izoztuta daudenak. Elikagaiek lurrina gal ez dezaten eta lehortu ez daitezen, jarri ontzi hermetikoetan.

Hozkailua eta izozkailua biltegiratzeko koadroa

Elikagaiak fresko egoten diren iraupena tenperaturaren eta hezetasuna. Produktuen datak kontsumo segururako gida bat ez direnez, kontsultatu koadro hau eta jarraitu aholku hauei.

Esnekiak

Produktua	Hozkailua	Izozkailua
Esnea	1 aste	1 hilabete
Gurina	2 aste	12 hilabete
Izozkia	-	2-3 aste
Gazta naturala	1 hilabete	4-6 hilabete
Gazta-krema	2 aste	Ez da gomendatzen
Jogurta	1 hilabete	-

Haragia

Produktua	Hozkailua	Izozkailua
Haragi erre freskoa, xerrak, txuletak	3-4 egun	2-3 hilabete
Haragi birrindu freskoa, haragi erregosia	1-2 egun	3-4 hilabete
Hirugiharra	7 egun	1 hilabete
Saltxitxak, txerriki, txahalki edo indioilar freskoa	1-2 egun	1-2 hilabete

Oilaskoa / Arrautzak

Produktua	Hozkailua	Izozkailua
Oilasko freskoa	2 egun	6-8 hilabete
Oilasko-entsalada	1 egun	-
Arrautzak, apaleko elikagai freskoak	2-4 aste	Ez da gomendatzen

Eranskina

Arraina / Itsaskia

Produktua	Hozkailua	Izozkailua
Arrain freskoa	1-2 egun	3-6 hilabete
Egindako arraina	3-4 egun	1 hilabete
Arrain-entsalada	1 egun	Ez da gomendatzen
Arrain lehortua edo eskabetxean	3-4 aste	-

Frutak

Produktua	Hozkailua	Izozkailua
Sagarrak	1 hilabete	-
Mertxikak	2-3 aste	-
Anana	1 aste	-
Bestelako fruta freskoa	3-5 egun	9-12 hilabete

Barazkiak

Produktua	Hozkailua	Izozkailua
Zainzuriak	2-3 egun	-
Brokolia, bruselaza, ilarrak, barrengorriak	3-5 egun	-
Aza, azalorea, apioa, pepinoak, letxuga	1 aste	-
Azenarioak, erremolatxa, errefaua	2 aste	-

Modeloari eta ordezko piezen eskaera buruzko informazioa

Modeloaren informazioa

Produktu honen etiketa energetikoari buruzko informazioa etiketa energetikorako produktuen Europako erregistroan (EPREL) eskuratzeko, eskaneatu etiketa energetikoan ageri den QR kodea.

Produktuaren kaxako etiketa energetikoan aurkituko duzu QR kodea.

Piezen informazioa

- Etxetresna konpontzeko behar diren ordezko piezak eskuratzeko gutxieneko epea
  - 7 urte termostatoetarako, tenperatura-sentsoreetarako, zirkuitu inprimatuen plaketarako eta argiturrietarako, ateen heldulekuetarako, ateen bandetarako, erretiluetarako, saskietarako (kaxak edo tiraderak)
  - 10 urte ateen junturetarako
- Hozkailuaren bermearen gutxieneko iraupena 24 hilabetekoa da.
- Ordezko piezak eskatzeko informazio egokia, zuzenean edo fabrikatzaileak, inportatzaileak edo baimendutako ordezkariak emandako beste kanal batzuen bidez.
- Konponketa profesionalari buruzko informazioa hemen aurki dezakezu: http://samsung.com/support. Erabiltzailearen mantentze-eskuliburua hemen aurki dezakezu: http://samsung.com/support.

OHARRA (wifia duten modeloetarako soilik)

Honen bidez, Samsung-ek adierazten du irrati-ekipo honek 2014/53/EB Zuzentaraua eta Erresuma Batuan dagozkion lege-betekizunak betetzen dituela.

Europar Batasunaren adostasun-adierazpenaren eta Erresuma Batuaren adostasun-adierazpenaren testu osoa eskuragarri dago Interneteko helbide honetan: Adostasun ofizialaren adierazpena hemen aurki daiteke: http://www.samsung.com; joan zaitez Laguntza teknikoa > Bilatu produktuaren laguntza teknikoa, eta sartu modeloaren izena.

	Maiztasun-tartea	Transmisorearen indarra (geh.)
Wifia	2412 - 2472 MHz	20 dBm
Bluetootha	2402 - 2480 MHz	20 dBm

FRANCE	01 48 63 00 00	www.samsung.com/fr/support
GERMANY	06196 77 555 77	www.samsung.com/de/support
LUXEMBURG	261 03 710	www.samsung.com/be_fr/support
NETHERLANDS	088 90 90 100	www.samsung.com/nl/support
BELGIUM	02-201-24-18	www.samsung.com/be/support (Dutch) www.samsung.com/be_fr/support (French)
NORWAY	21629099	www.samsung.com/no/support
DENMARK	707 019 70	www.samsung.com/dk/support
FINLAND	030-6227 515	www.samsung.com/fi/support
SWEDEN	0771-400 300	www.samsung.com/se/support
CYPRUS	8009 4000 only from landline, toll free	www.samsung.com/gr/support
GREECE	80111-SAMSUNG (80111 726 7864) only from land line (+30) 210 6897691 from mobile and land line	
ITALIA	800-SAMSUNG (800.7267864)	www.samsung.com/it/support
PORTUGAL	210 608 098 Chamada para a rede fixa nacional Dias úteis das 9h às 20h	www.samsung.com/pt/support
SPAIN	91 175 00 15	www.samsung.com/es/support