-DE-	Montageanleitung	-LT-	Montavimo instrukcija	-HU-	Szerelési útmuntató	-GR-	Οδηγίες τοποθέτησης
-IT-	Istruzioni per il montaggio	-LV-	Montāžas instrukcija	-RO-	Instructţiuni de montaj	-DK-	Montagevejledning
-FR-	Instructions de montage	-EE-	Paigaldusjuhend	-SI-	Novadila za montažo	-FI-	Asennusopas
-GB-	Installation instructions	-PL-	Instrukcja nontażu	-HR-	Upute za uporabu	-SE-	montageinstruktion
-ES-	Instrucciones de montaje	-CZ-	Návod k montáži	-RS-	Uputstva za upotrebu	-NO-	Monteringsanvisning
-NL-	Montagehandleiding	-SK-	Montážny návod	-RU-	Руководство по монтажу	-IS-	samsetningarleiðbeiningar
-PT-	Instruções de montagem	-BG-	Инструкция за монтаж	-TR-	Montaj Talimatı		

Artikel/Serie Nr.: 6153.03.~~xx~~01.5000

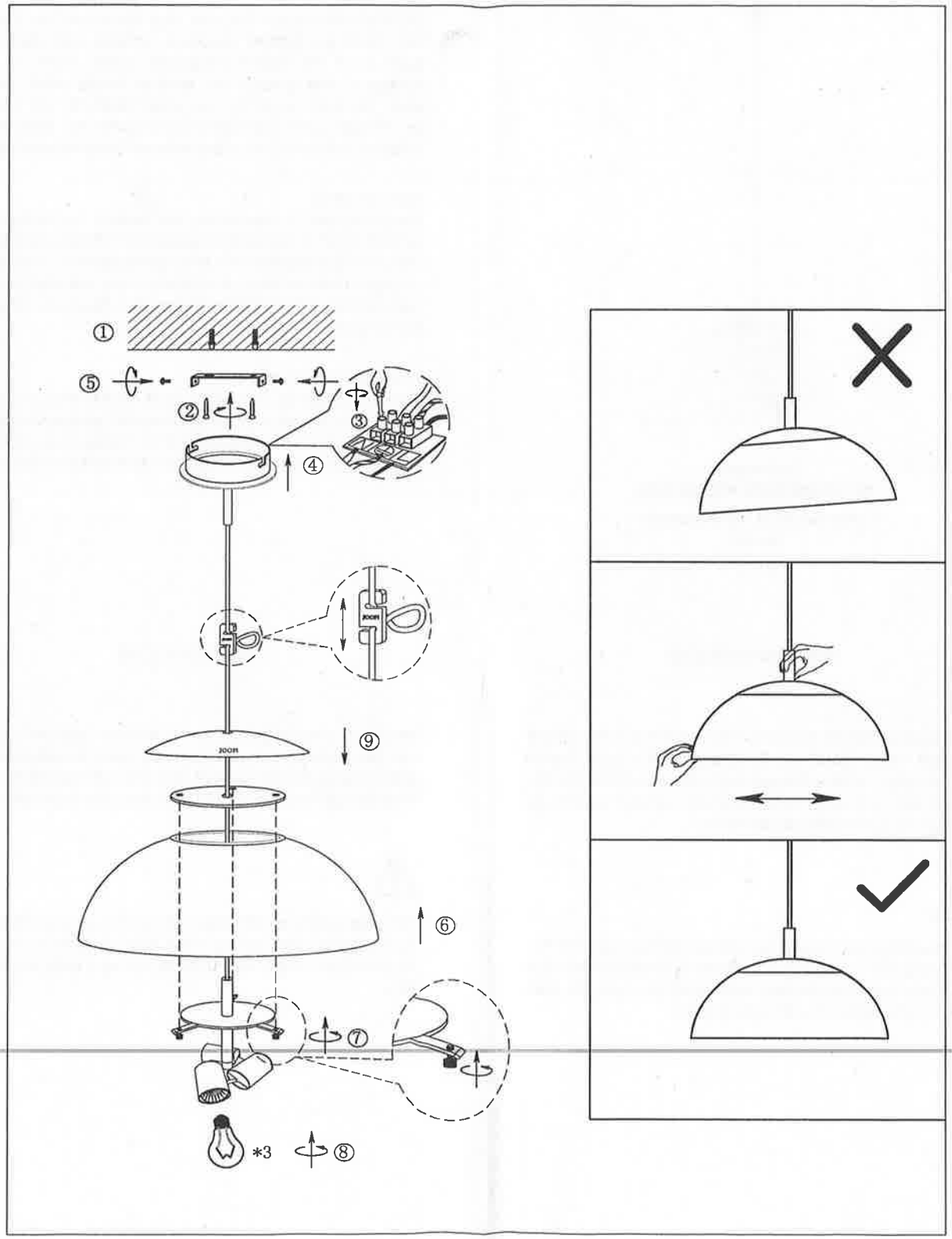

JOOP! LIVING
BRAND COMPANIES HOLDING GmbH · Heilwigstraße 33 · 20249 Hamburg · Germany

M2354.00.00 11/16