TIPLANO

ČESKÝ VÝROBCE NÁBYTKU

iktus

ASSEMBLY INSTRUCTIONS - AUFBAUANLEITUNG
- INSTRUKCJA MONTAZU - MONTÁŽNÍ NÁVOD

6666

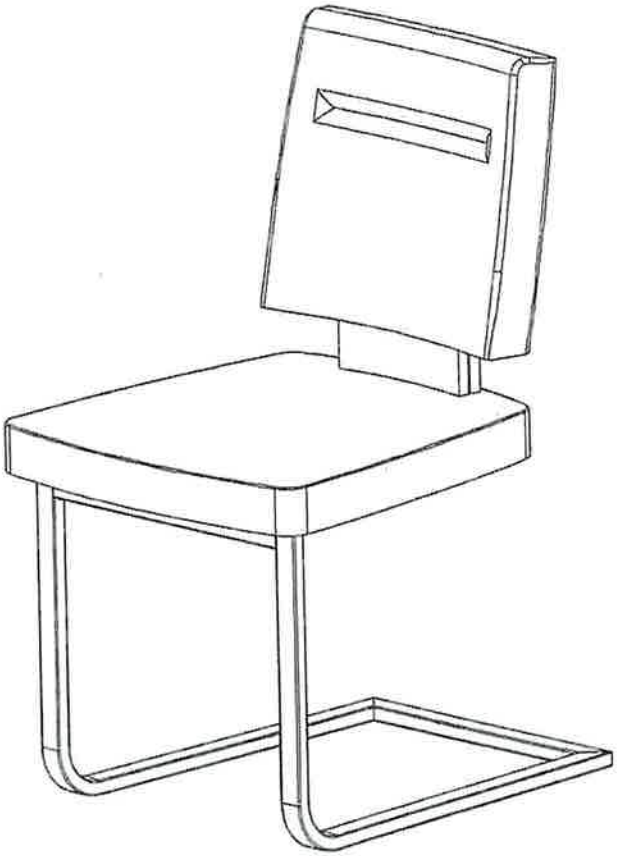

A		B	
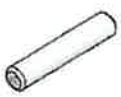			
8 x 40	2	5 x 50	4

15 min

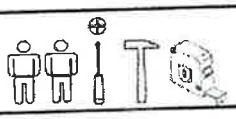



BENCH SECTIONS
BAUTEILE
CZESY
DÍLY

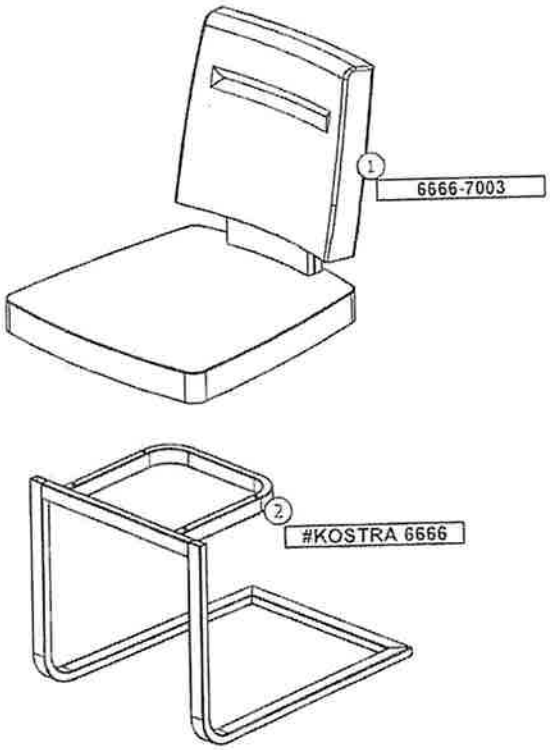

1

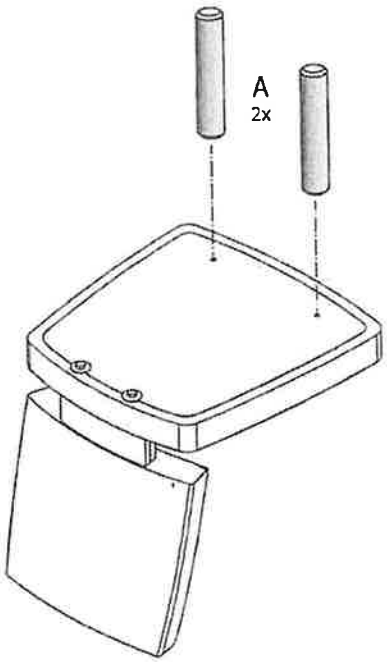

2

