27850036-01

XXXLutz KG
Roemerstrasse 39
AT-4600 Wels Austria

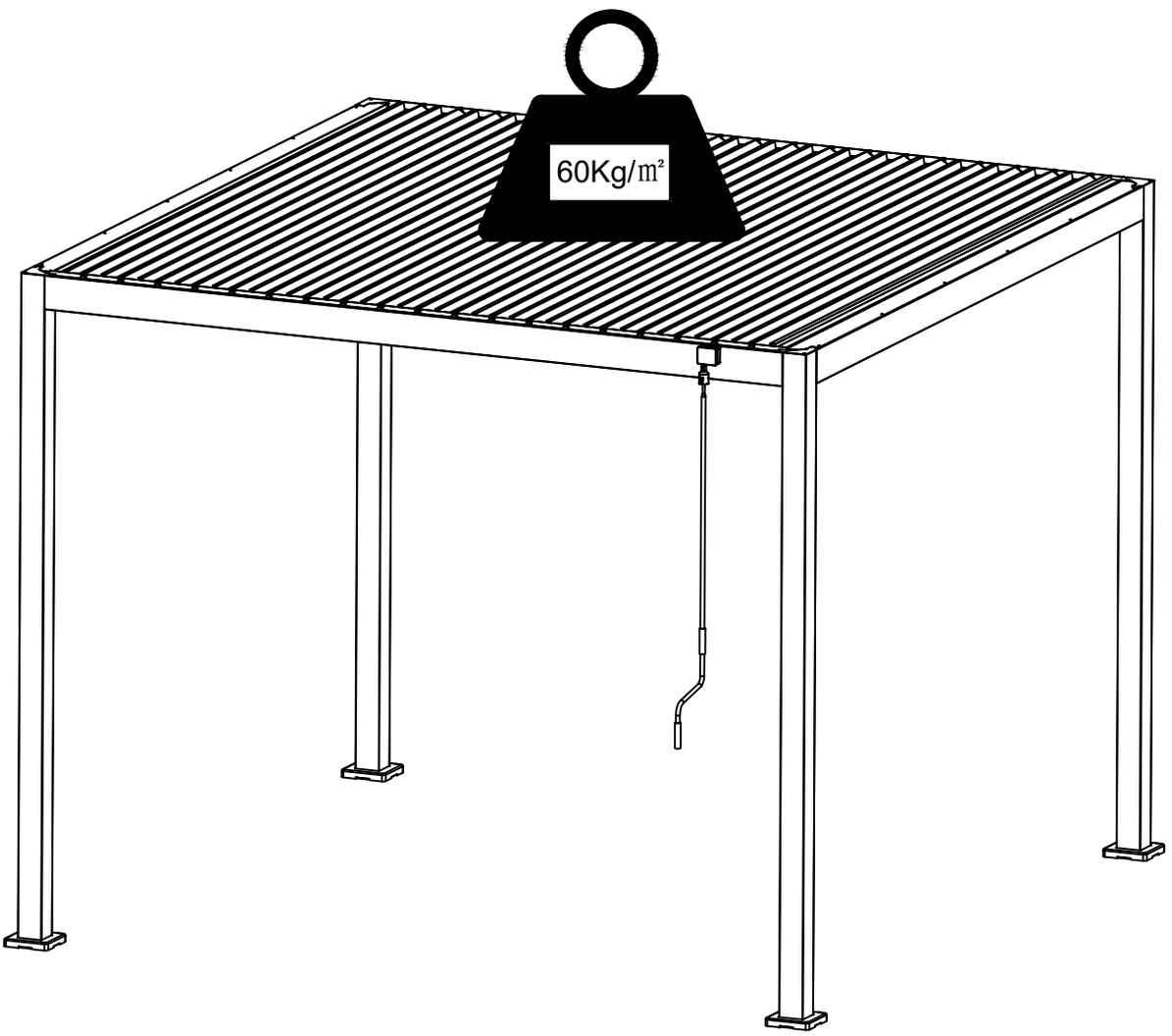

	4		150min

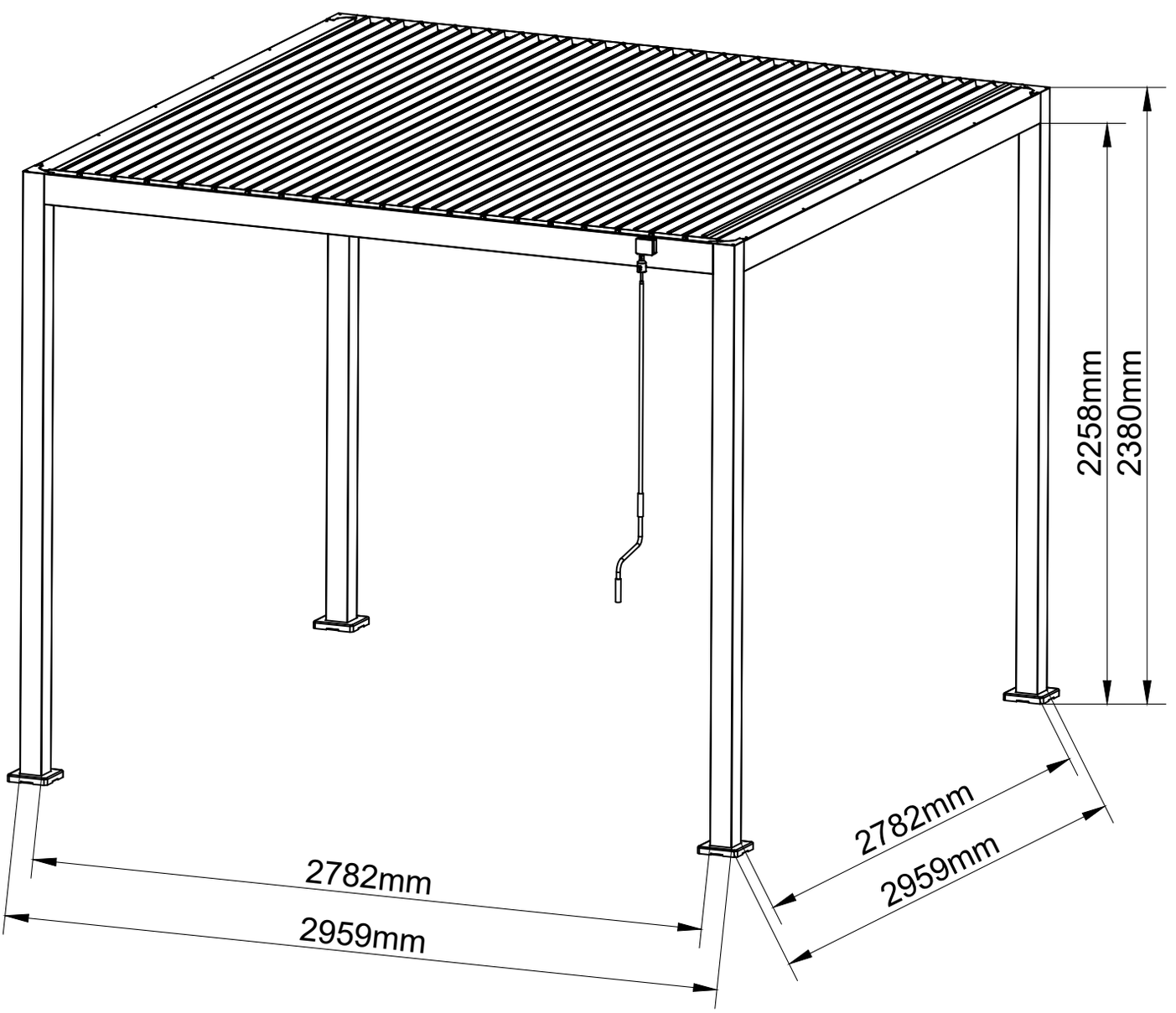
2258mm
2380mm
2782mm
2959mm
2782mm
2959mm

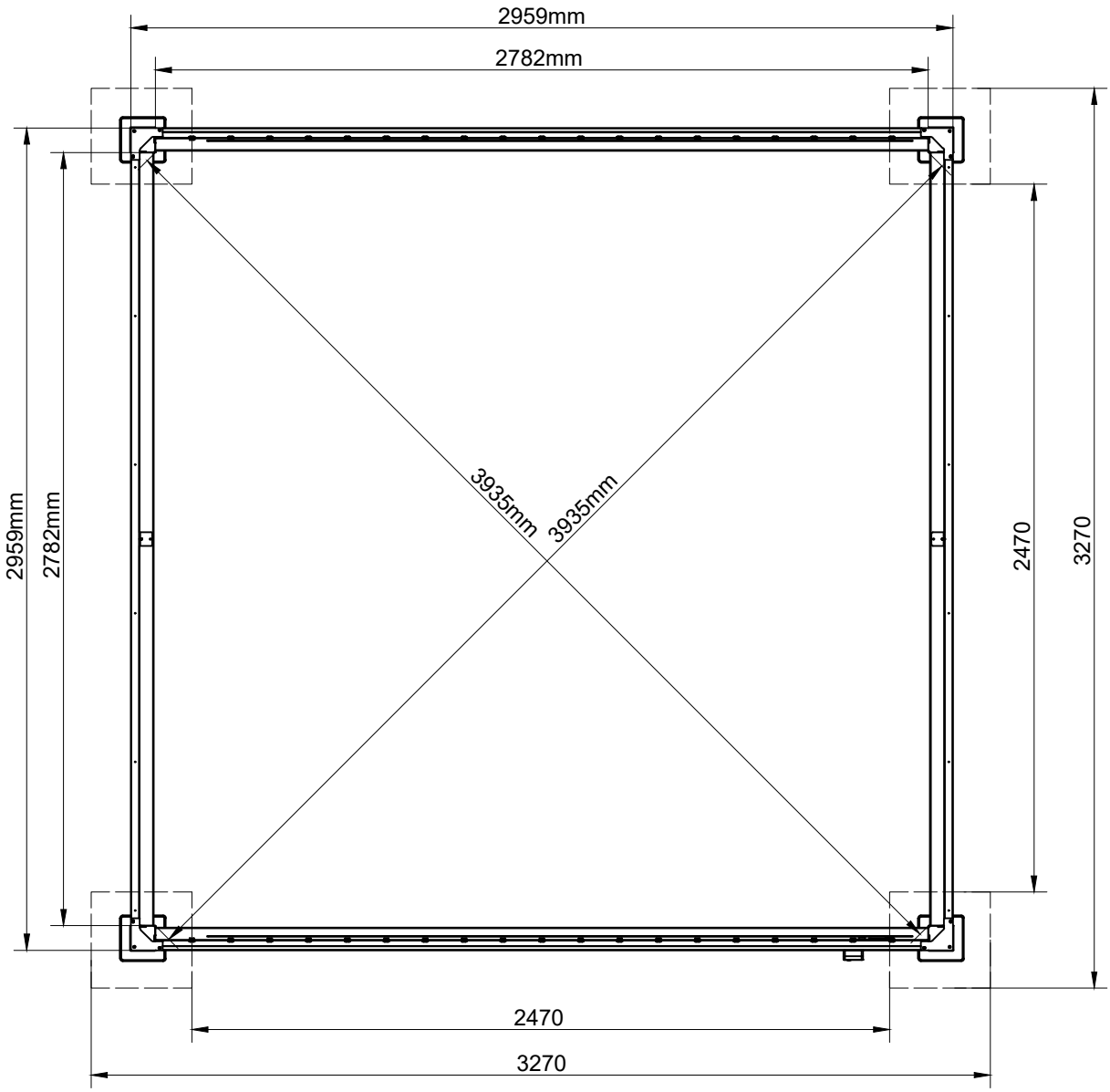

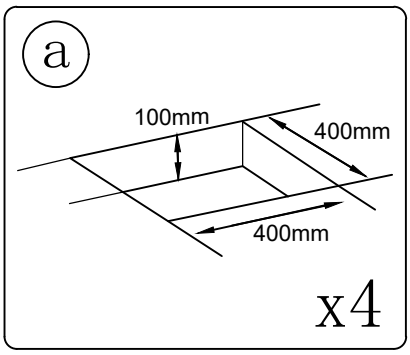

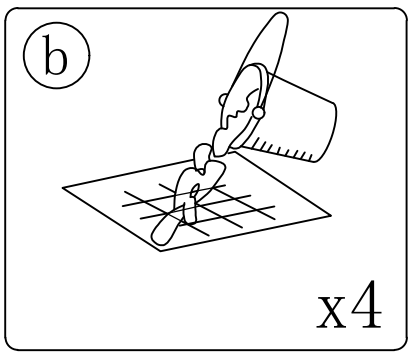

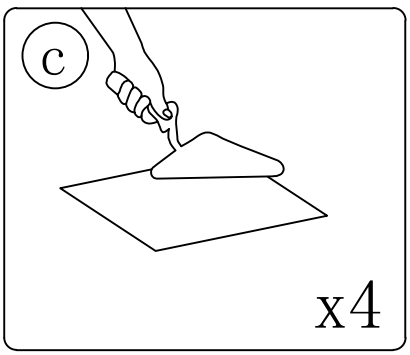

EN 1.According to the given dimensions above, build four concrete foundations with dimensions of 400x400x100mm. Then pour concrete into the foundations and level them. 2.The four legs of the tent must be installed on the four foundations.

DE 1. Erstellen Sie gemäß den oben angegebenen Abmessungen vier Betonfundamente mit den Maßen 400x400x100 mm. Füllen Sie anschließend Beton in die Fundamente ein und glätten Sie diese.2.Die vier Zeltfüße müssen auf den vier Fundamenten montiert werden.

CZ 1.Podle výše uvedených rozměrů proveďte čtyři betonové základy o rozměrech 400x400x100 mm. Následně zalijte základy betonem a uhlaďte je.2.Čtyři nohy stanu musí být namontovány na čtyřech základech.

SV 1. Bygg fyra betongfundament med måtten 400x400x100 mm enligt de angivna måtten ovan. Häll sedan betong i fundamenten och jämna till dem.2.Tältets fyra ben ska monteras på de fyra fundamenten.

SI 1.V skladu z zgoraj navedenimi merami zgradite štiri betonske temelje z merami 400x400x100 mm. Nato vlijte beton v temelje in jih poravnajte.2.Štiri noge šotora morajo biti nameščene na štirih temeljih.

HU 1. A fent megadott méretek szerint készítsen négy betonalapot 400x400x100 mm méretben. Ezután öntsön betont az alapokba, és simítsa el azokat.2.A sátor négy lábát a négy alapra kell felszerelni.

SK 1.Podľa vyššie uvedených rozmerov zhotovte štyri betónové základy s rozmermi 400x400x100 mm. Následne zalejte základy betónom a uhlaďte ich.2.Štyri nohy stanu musia byť namontované na štyroch základoch.

HR 1.Prema gore navedenim dimenzijama izradite četiri betonska temelja dimenzija 400x400x100 mm. Zatim ulijte beton u temelje i izravnajte ih.2.Četiri noge šatora moraju se postaviti na četiri temelja.

RO 1.Conform dimensiunilor indicate mai sus, realizați patru fundații din beton cu dimensiunile 400x400x100 mm. Apoi turnați beton în fundații și nivelați-le.2.Cele patru picioare ale cortului trebuie montate pe cele patru fundații.

BG 1.Съгласно посочените по-горе размери изградете четири бетонни основи с размери 400x400x100 мм. След това излейте бетон в основите и ги изравнете.2.Четирите крака на палатката трябва да бъдат монтирани върху четирите основи.

RS 1.Према горе наведеним димензијама израдите четири бетонска темеља димензија 400x400x100 мм. Затим сипајте бетон у темеље и поравнајте их.2.Четири ноге шатора морају се поставити на четири темеља.

PL 1.Zgodnie z podanymi powyżej wymiarami wykonaj cztery betonowe fundamenty o wymiarach 400x400x100 mm. Następnie zalej fundamenty betonem i wyrównaj je.2.Cztery nogi namiotu muszą zostać zamontowane na czterech fundamentach.

FR 1.Conformément aux dimensions indiquées ci-dessus, réalisez quatre fondations en béton de dimensions 400x400x100 mm. Ensuite, coulez le béton dans les fondations et nivelez-les.2.Les quatre pieds de la tente doivent être installés sur les quatre fondations.

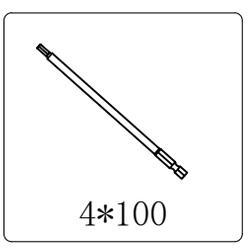
4*100

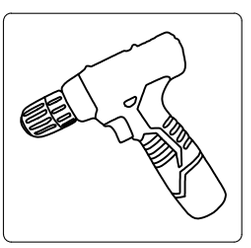

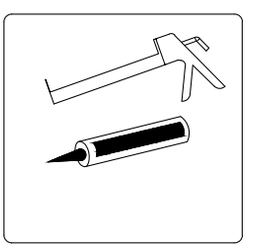

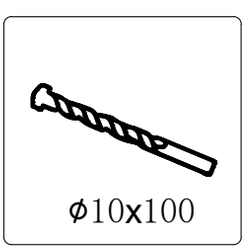
ϕ10x100

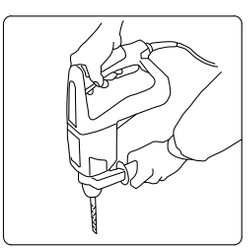

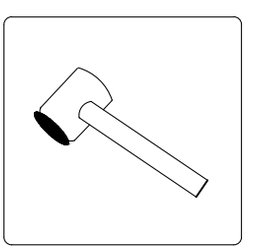

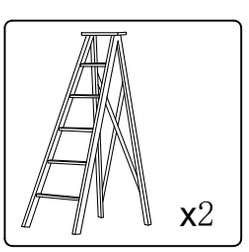
x2

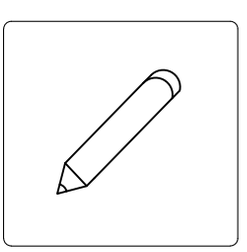

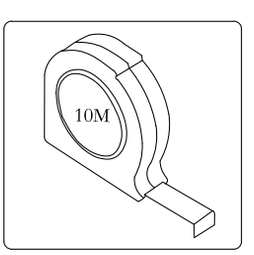
10M

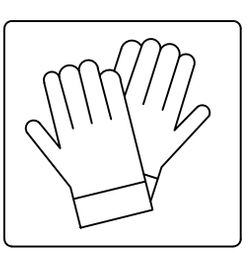

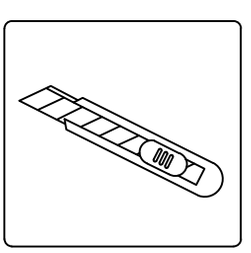

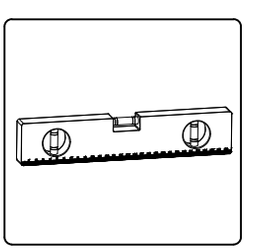

	11		X9	1/4
	11		X10	2/4
	1	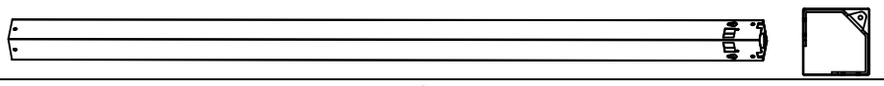	X4	
	2	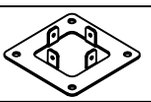	X4	
	3	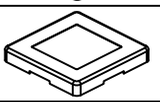	X4	
	7	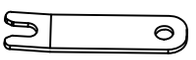	X8	
	8	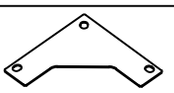	X4	3/4
	9	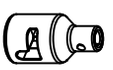	X1	
	12	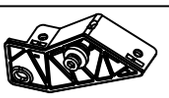	X19	
	13	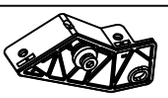	X19	
	16	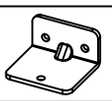	X2	
	4	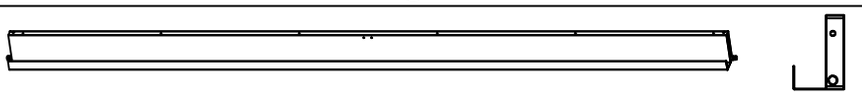	X2	
	5	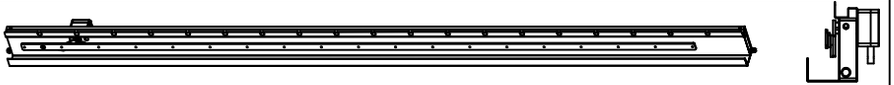	X1	
	6	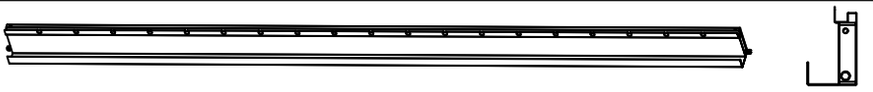	X1	
	10		X1	
	14	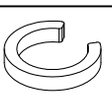	X38+4	4/4
	15		X1	
	17		X1	



	18		X1	
	A	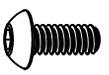 M6*15	X24+2	
	B	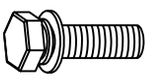 M8*25	X8+1	
	C	 M6*25	X4	
	D	 M5*18	X1	
	E	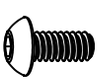 M6*12	X76+4	
	F	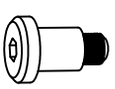 ϕ8.8*10*M6*5	X38+2	4/4
	G	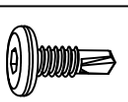 M5*15	X16+1	
	H	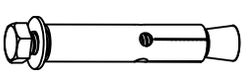 M6*60	X8	
	K	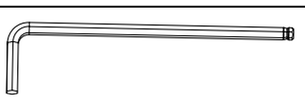	X2	
	L	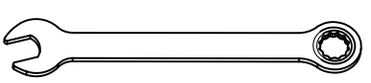	X1	
	M	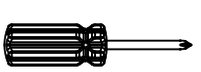	X1	
	P		X1	



1

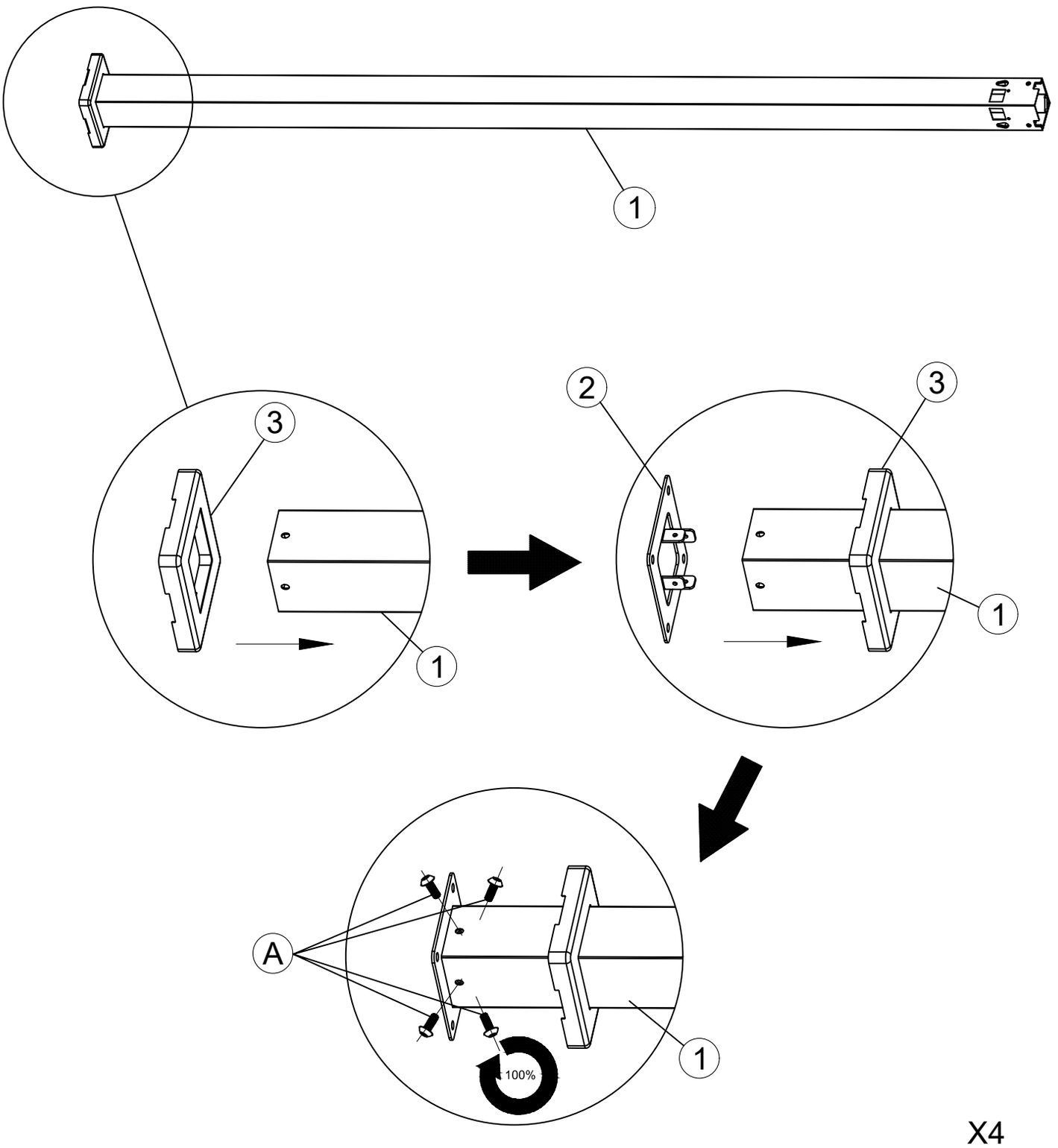

X4

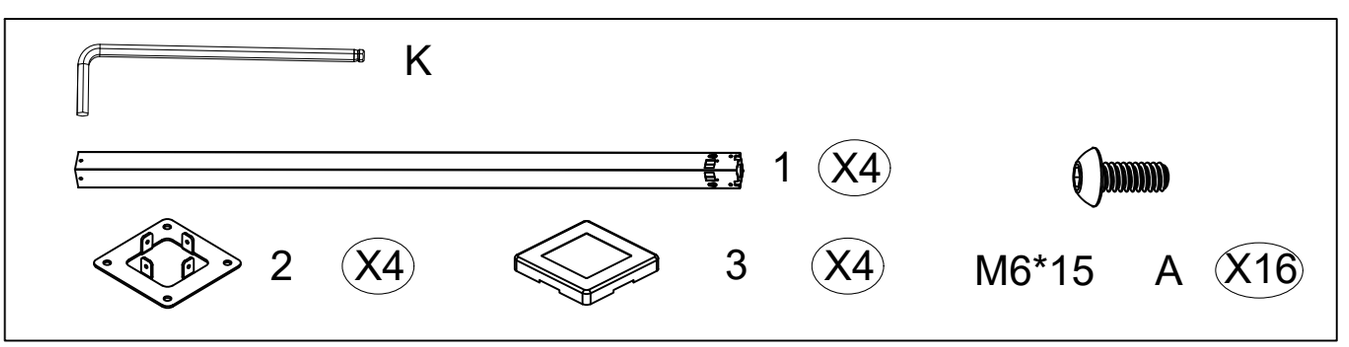

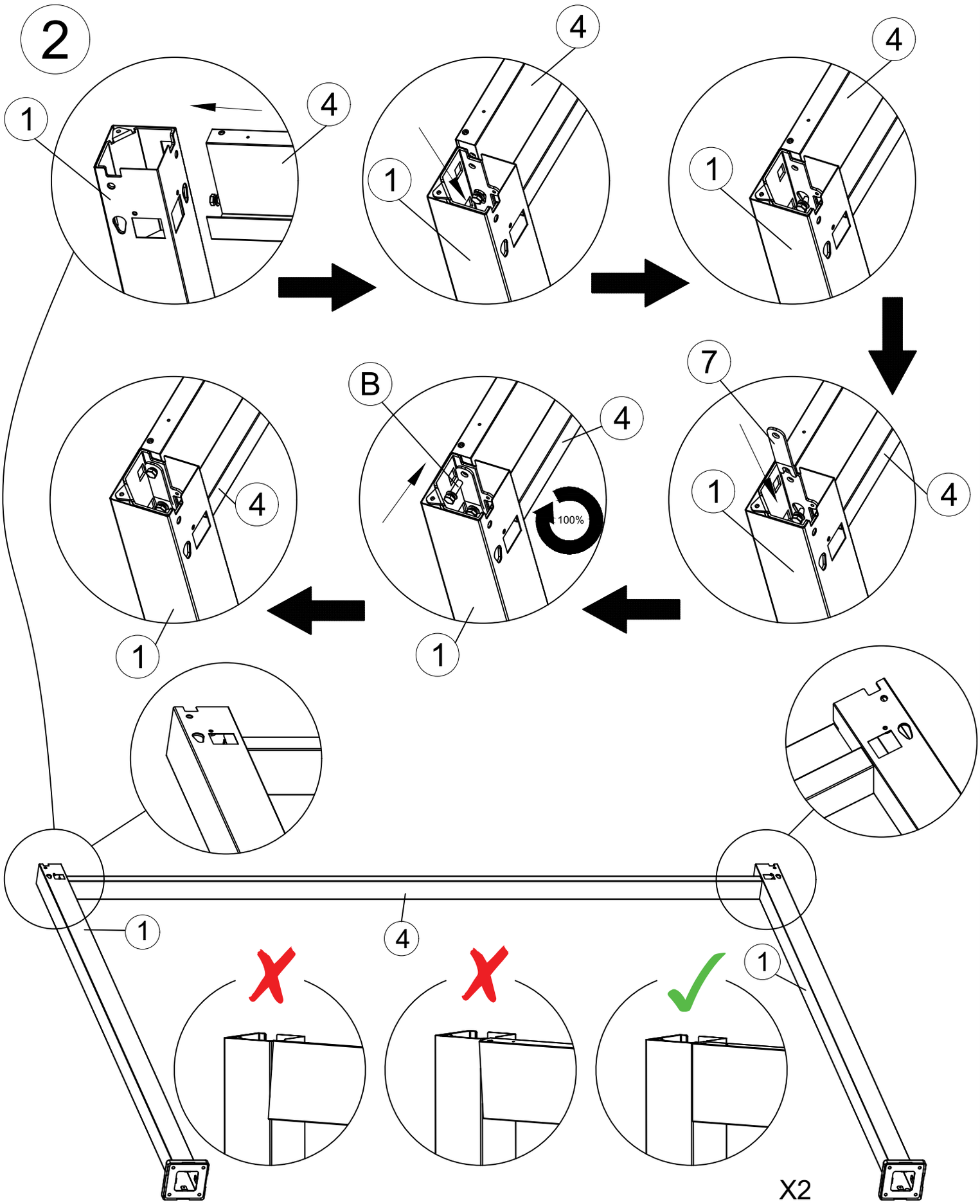

	4	X2		L	
7	X4		B	X4	

3

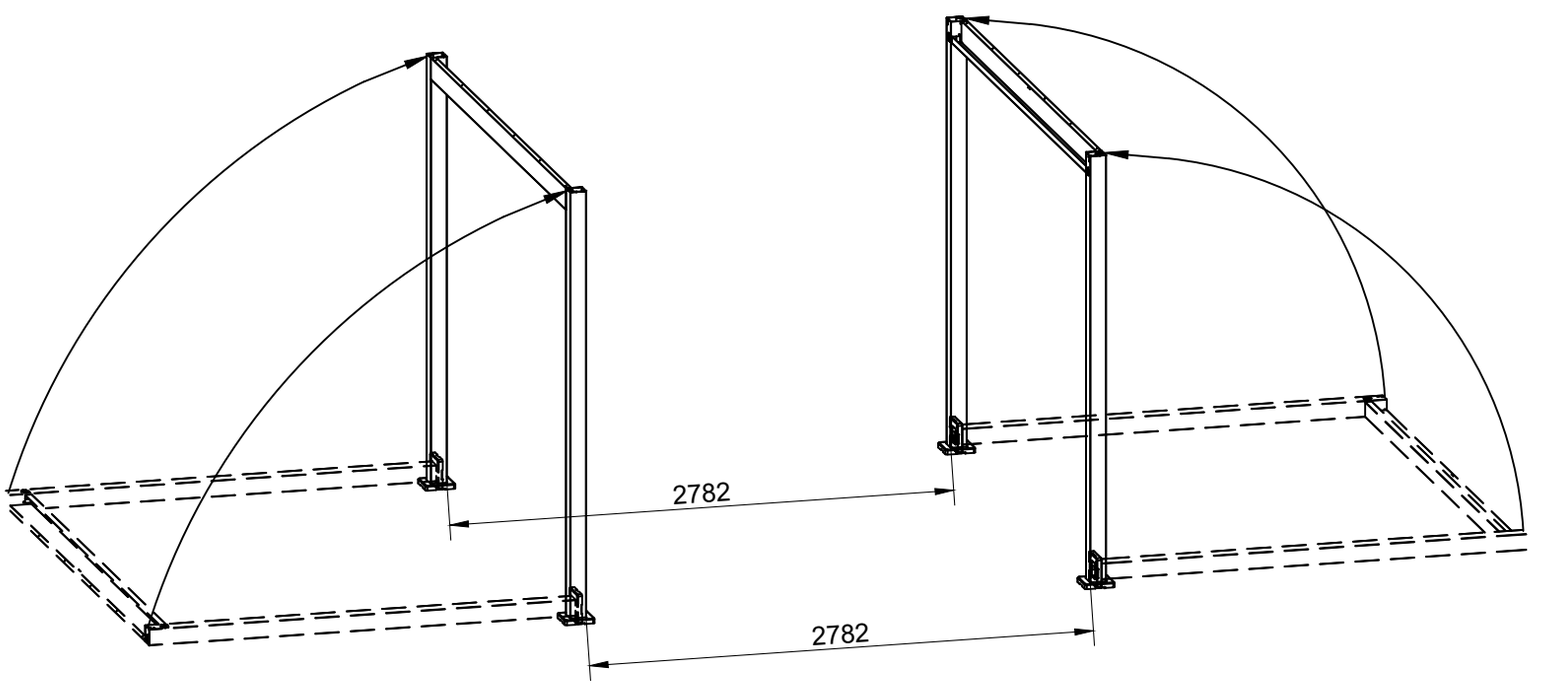

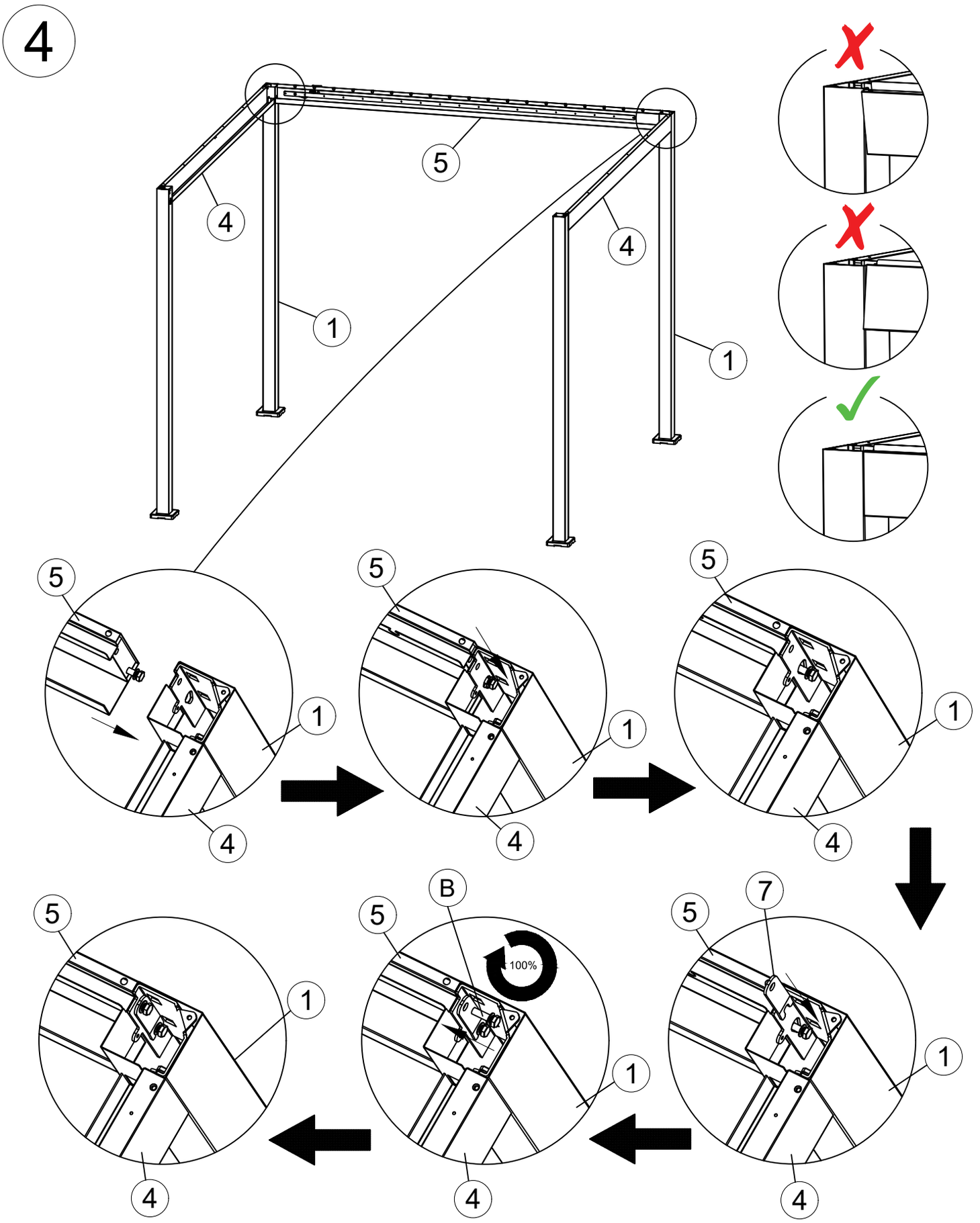
4
5
4
4
1
1
5
1
4
5
1
4
5
1
4
5
1
4
5
B
100%
1
4
5
7
1
4

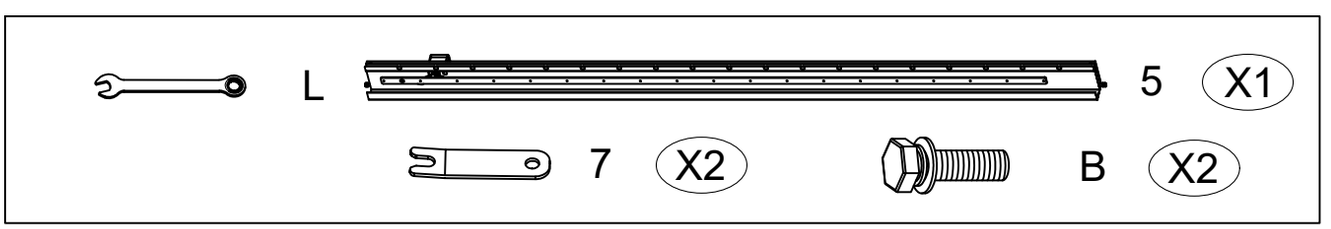
L
5
X1
7
X2
B
X2

5

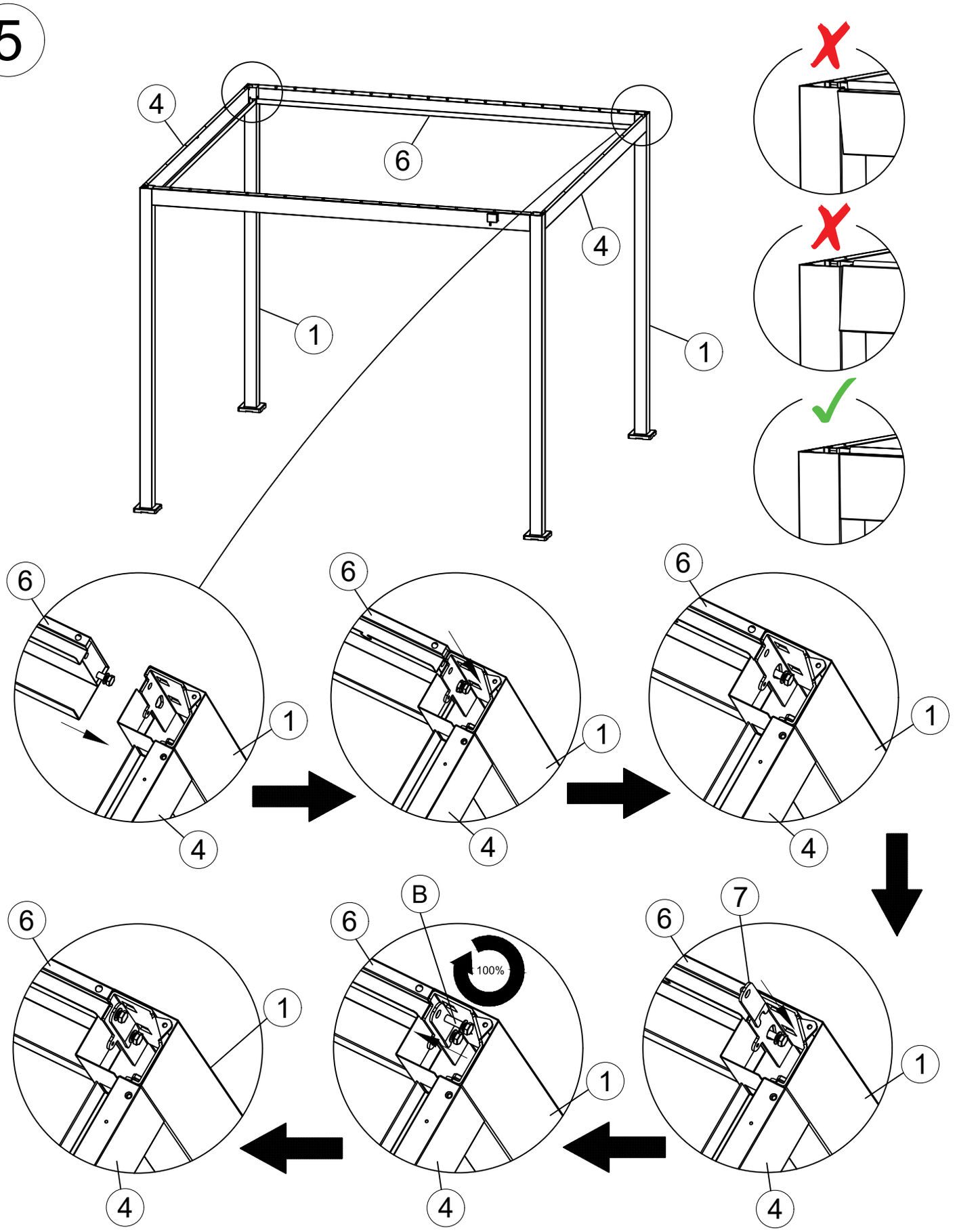

	L		6	X1	
	7	X2		B	X2

6

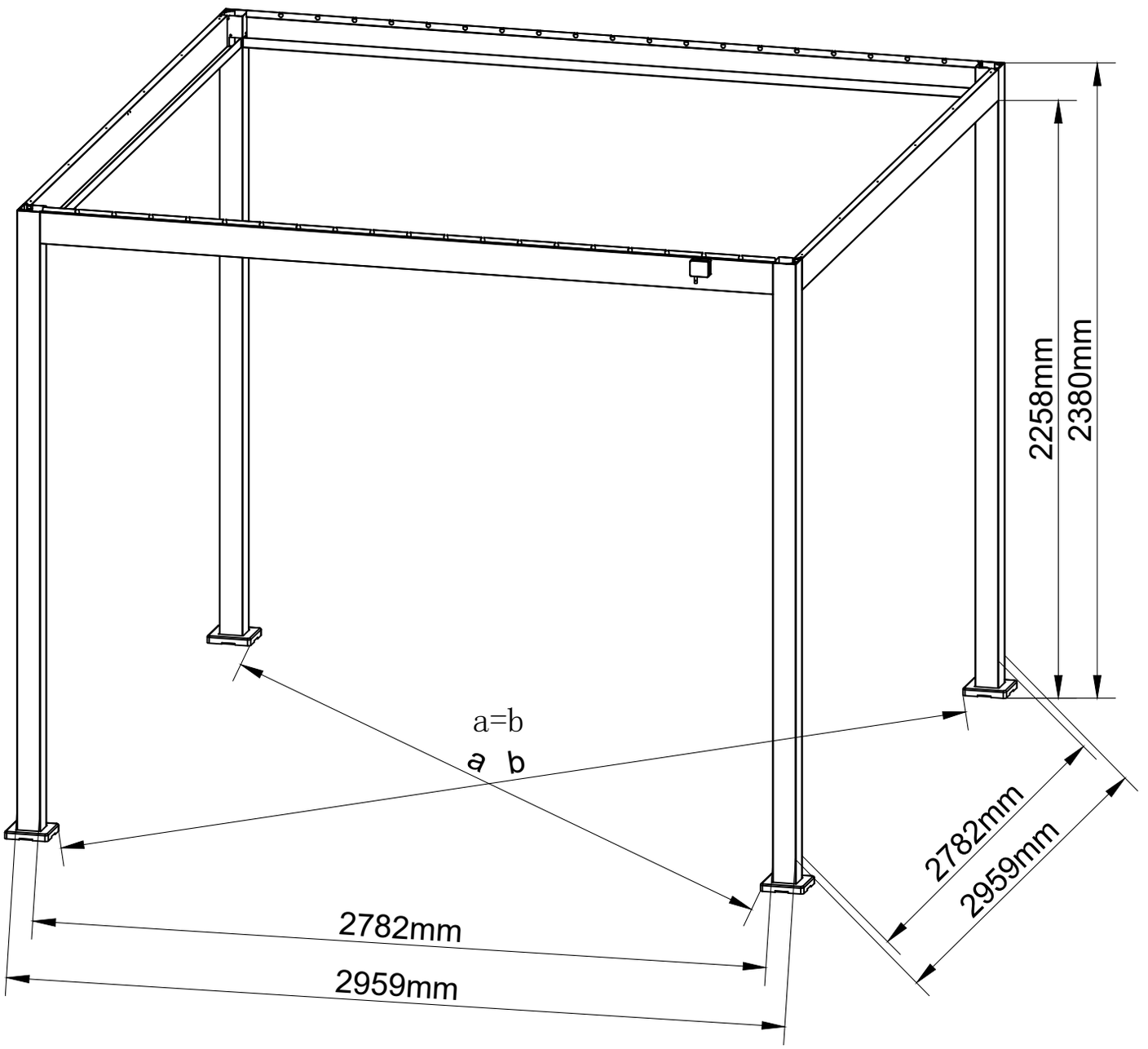

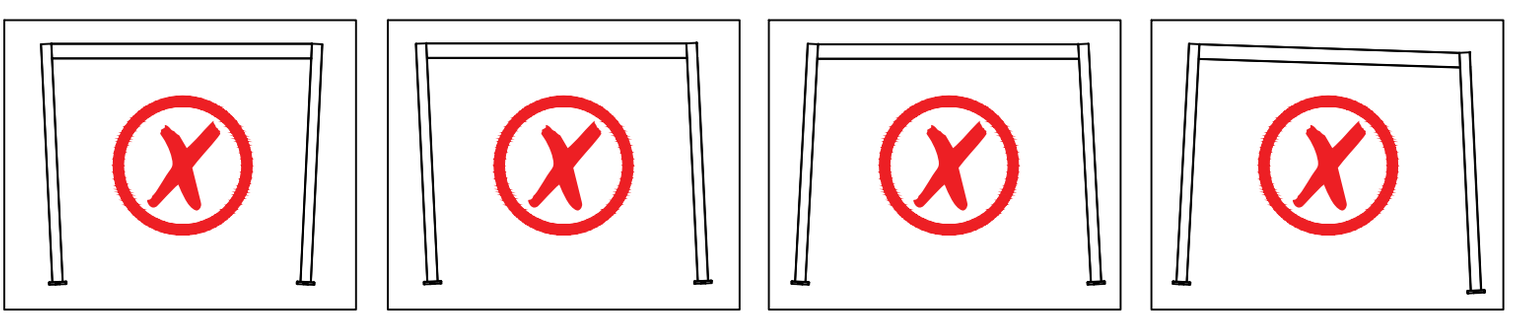

7

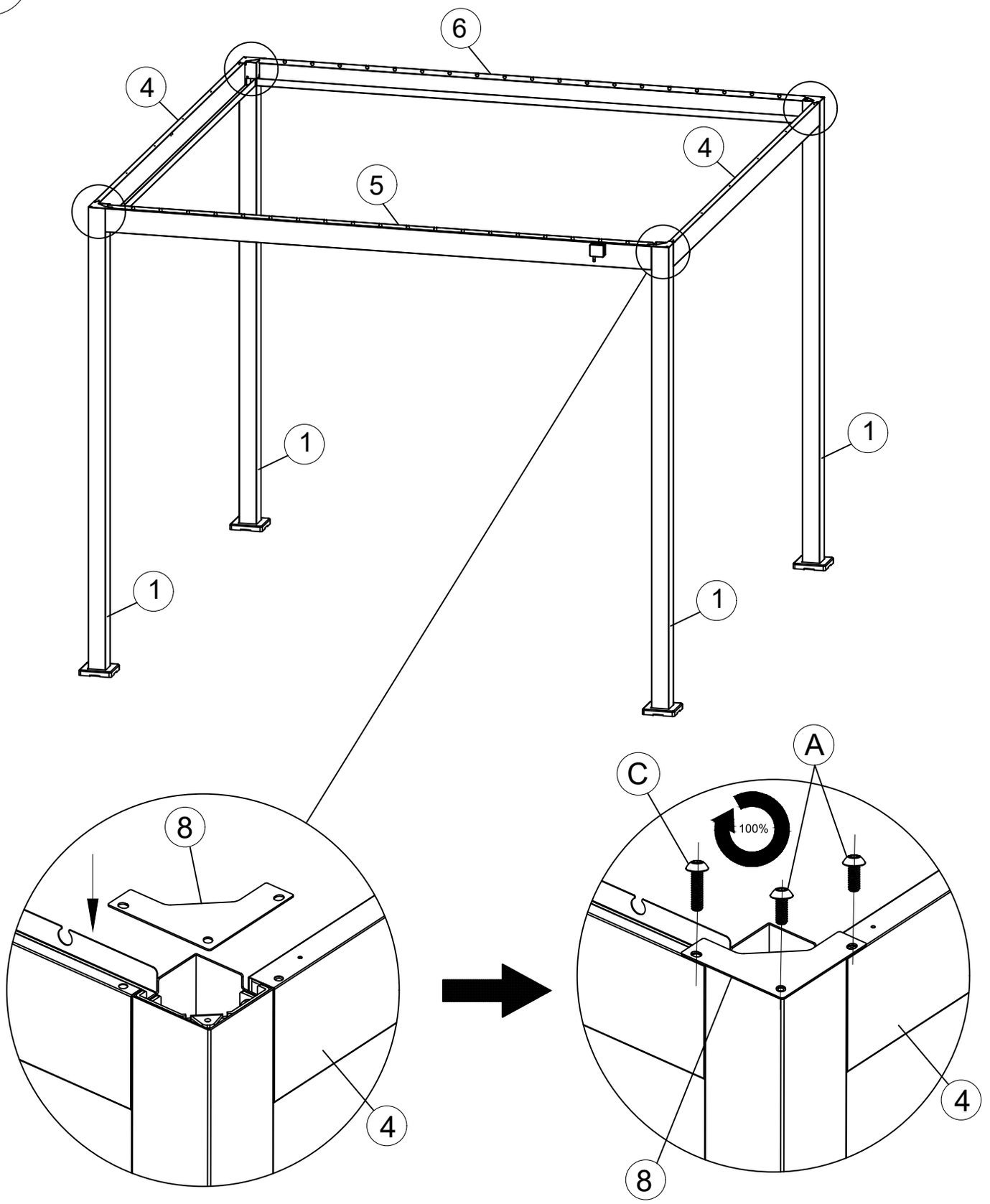

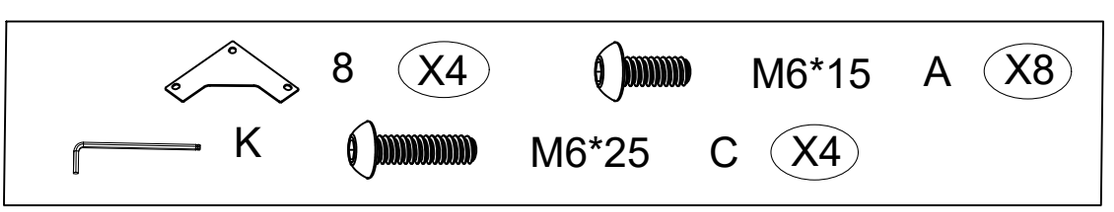

8

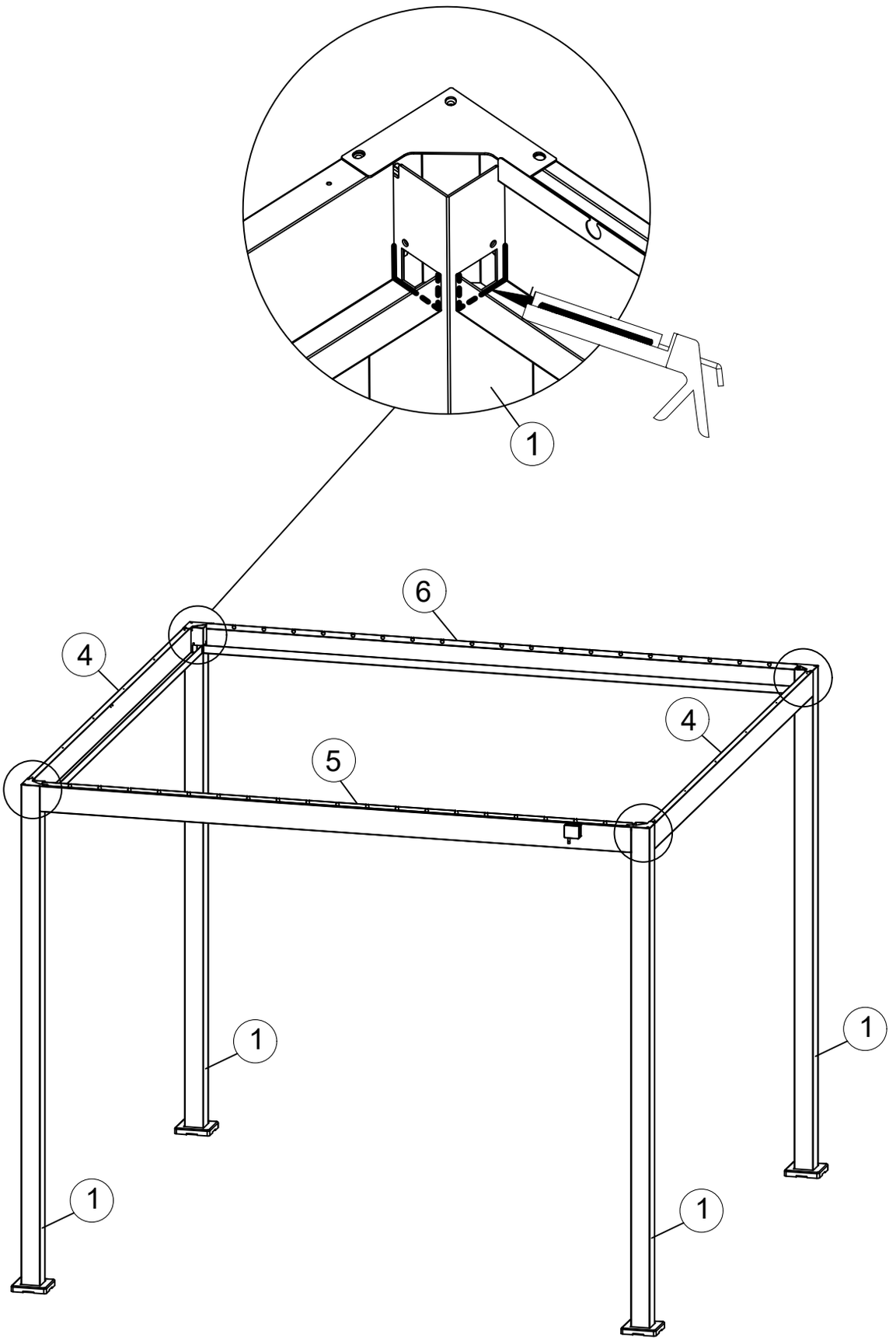

9

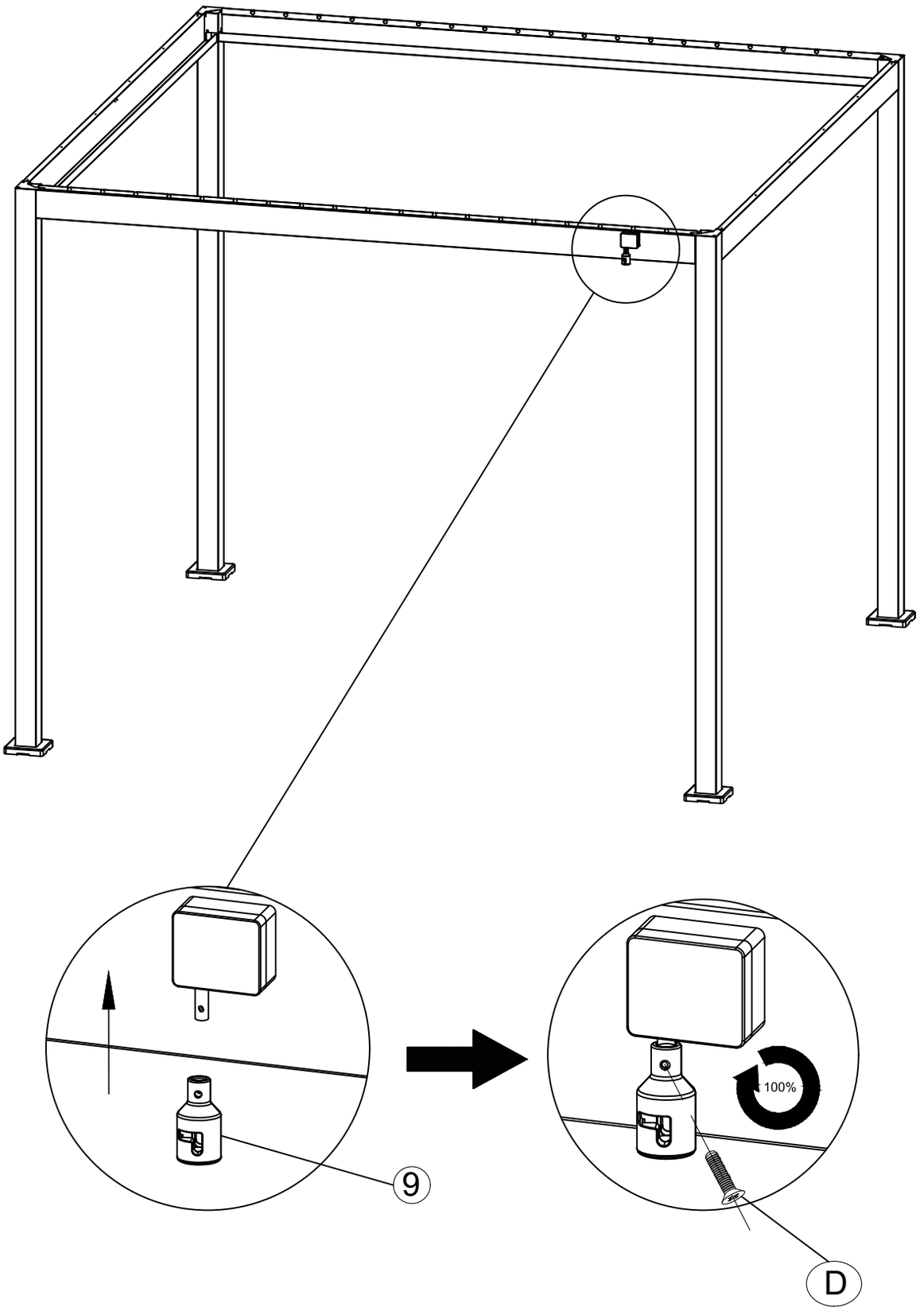

M 9 X1 M5*18 D X1

10

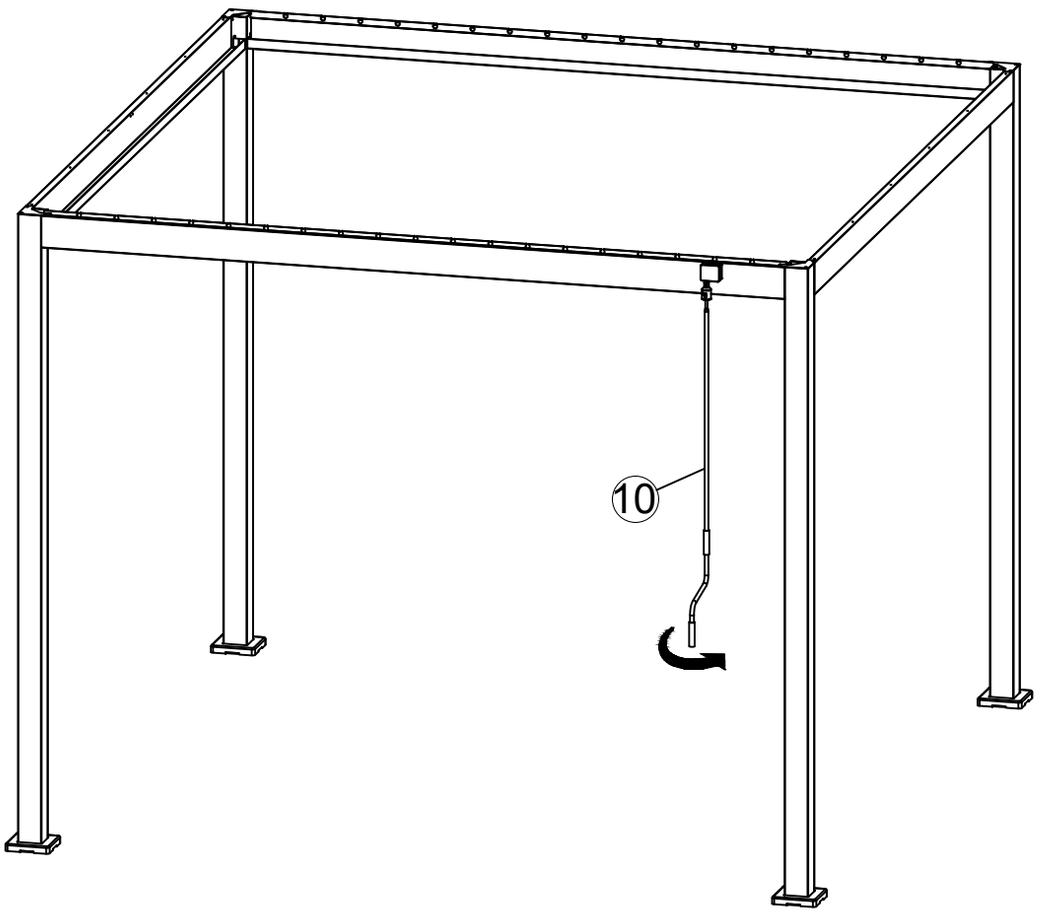

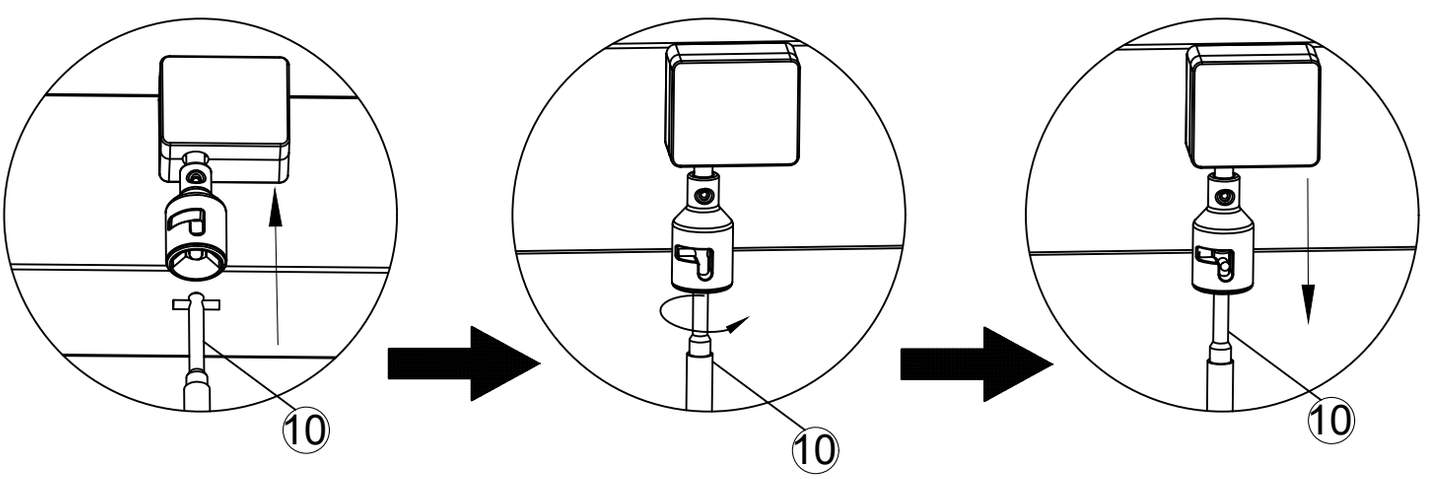

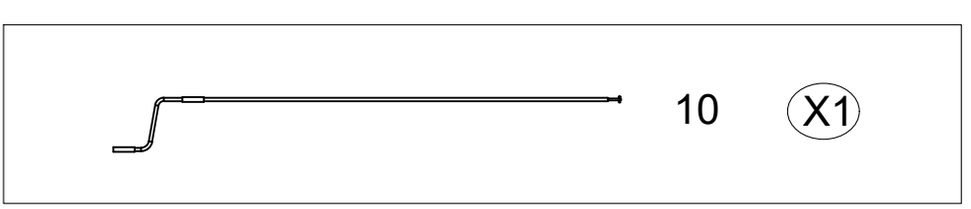

11

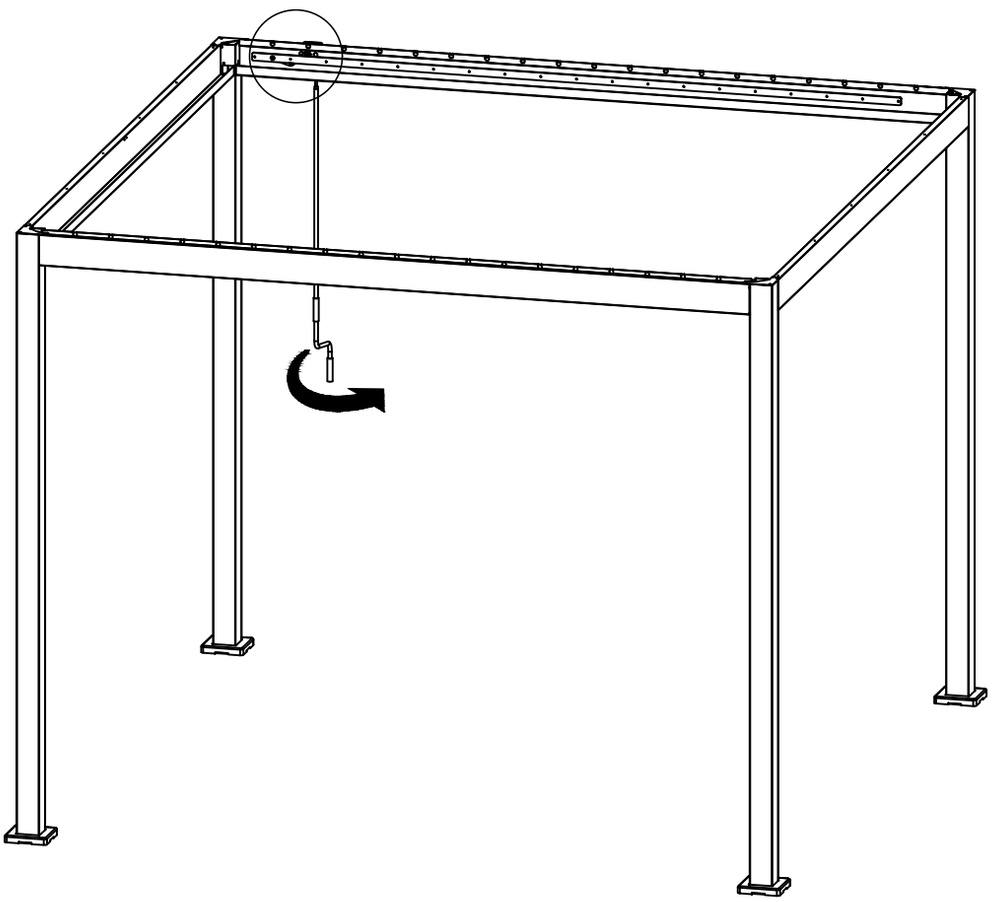

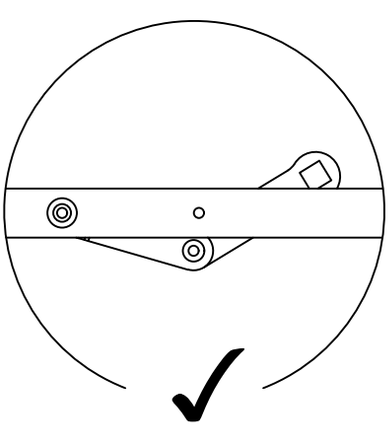

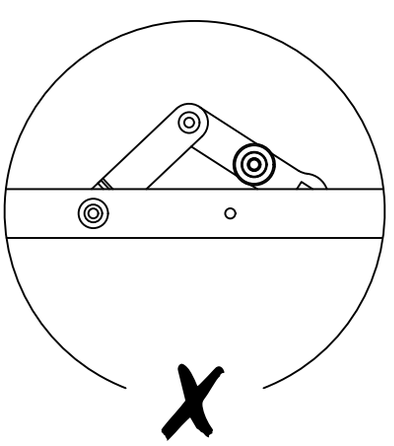

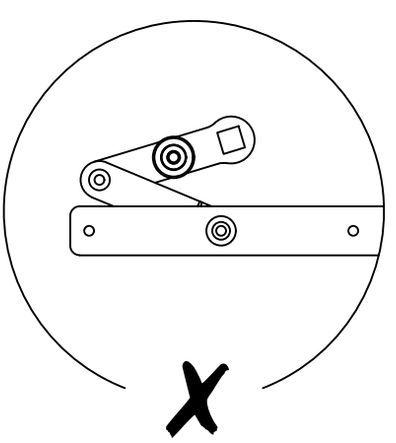

12

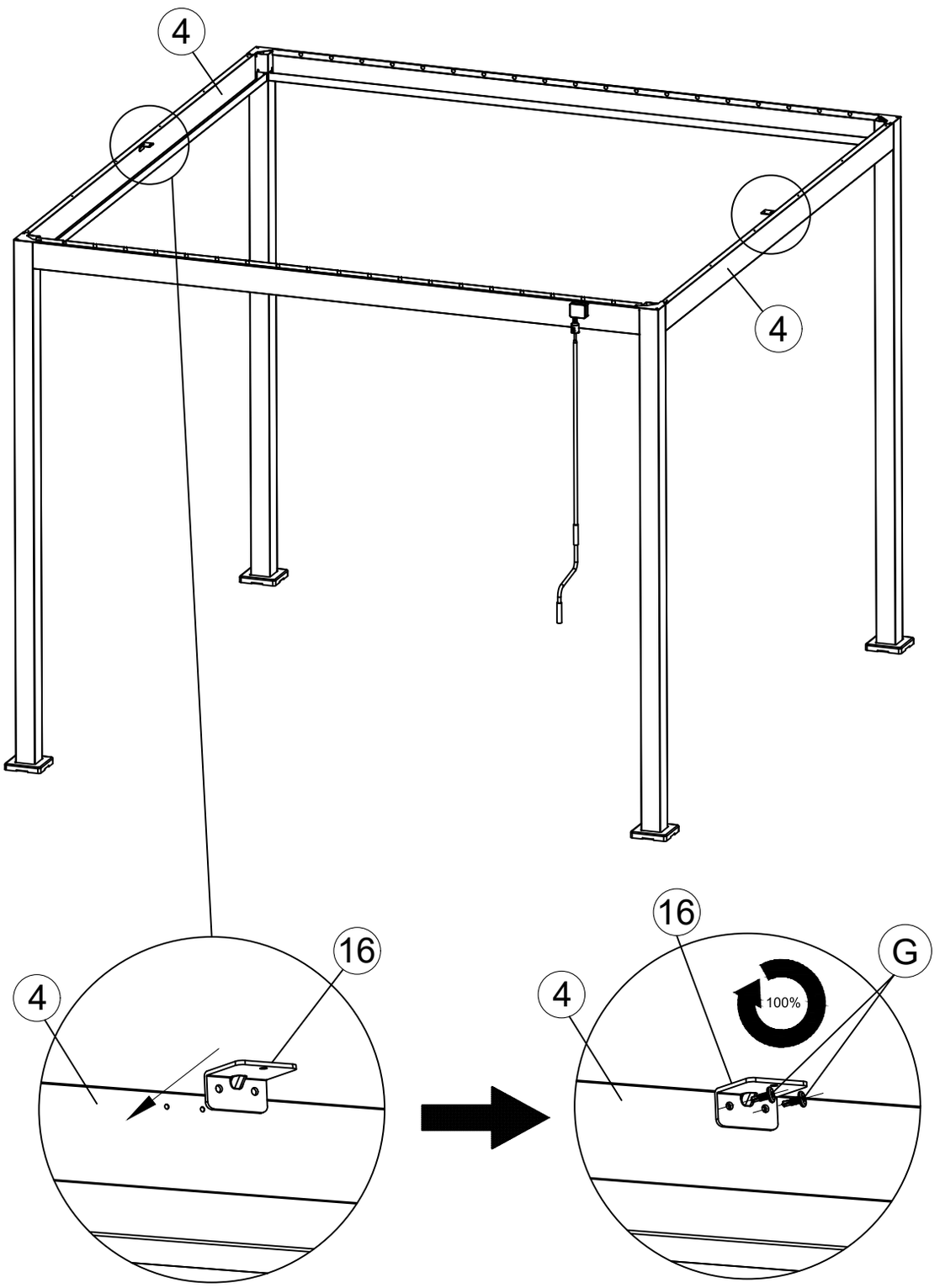

	K		16	X2		M5*15 G	X4

13

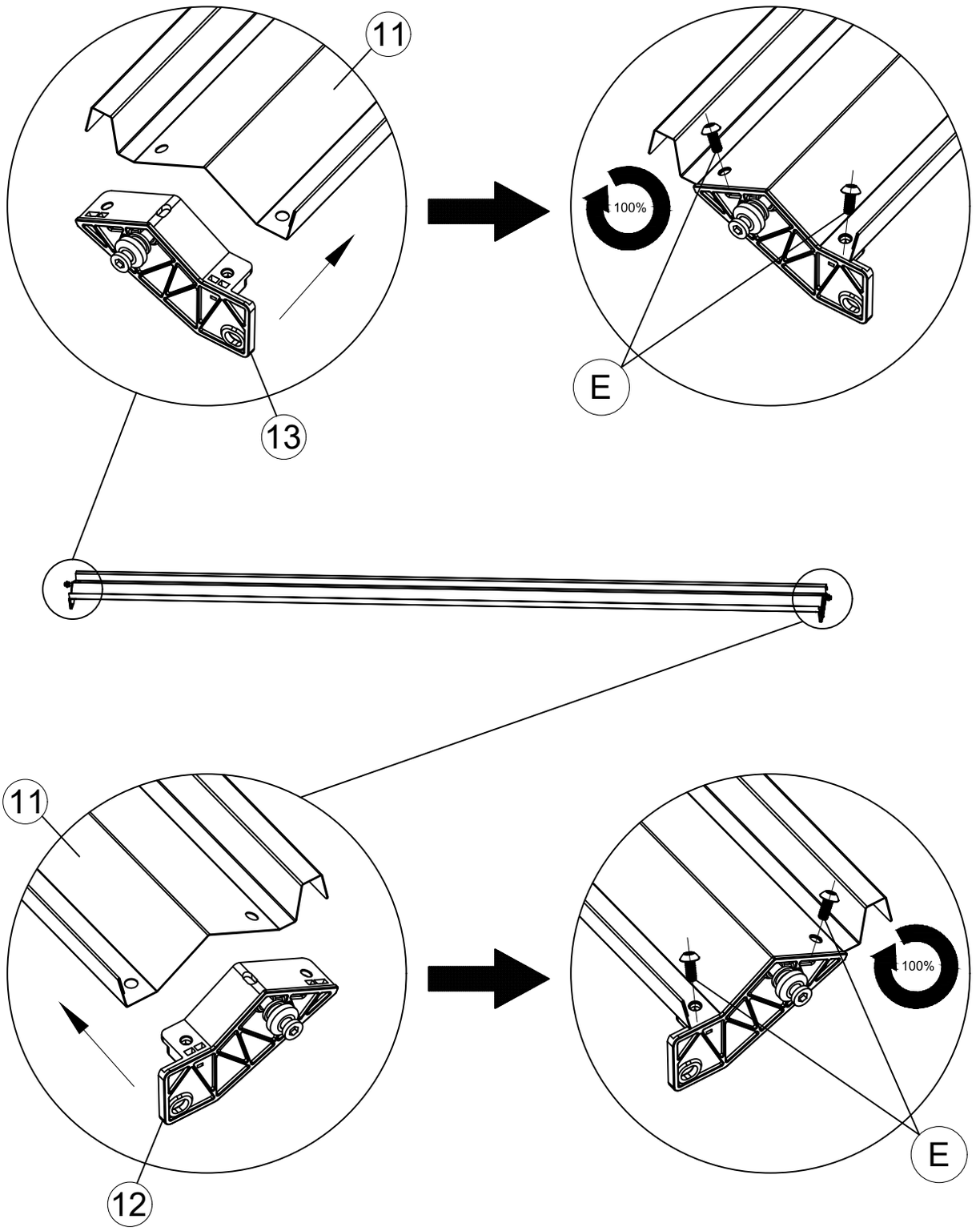

X19

K

11 X19

12 X19

13 X19

M6*12 E X76

14

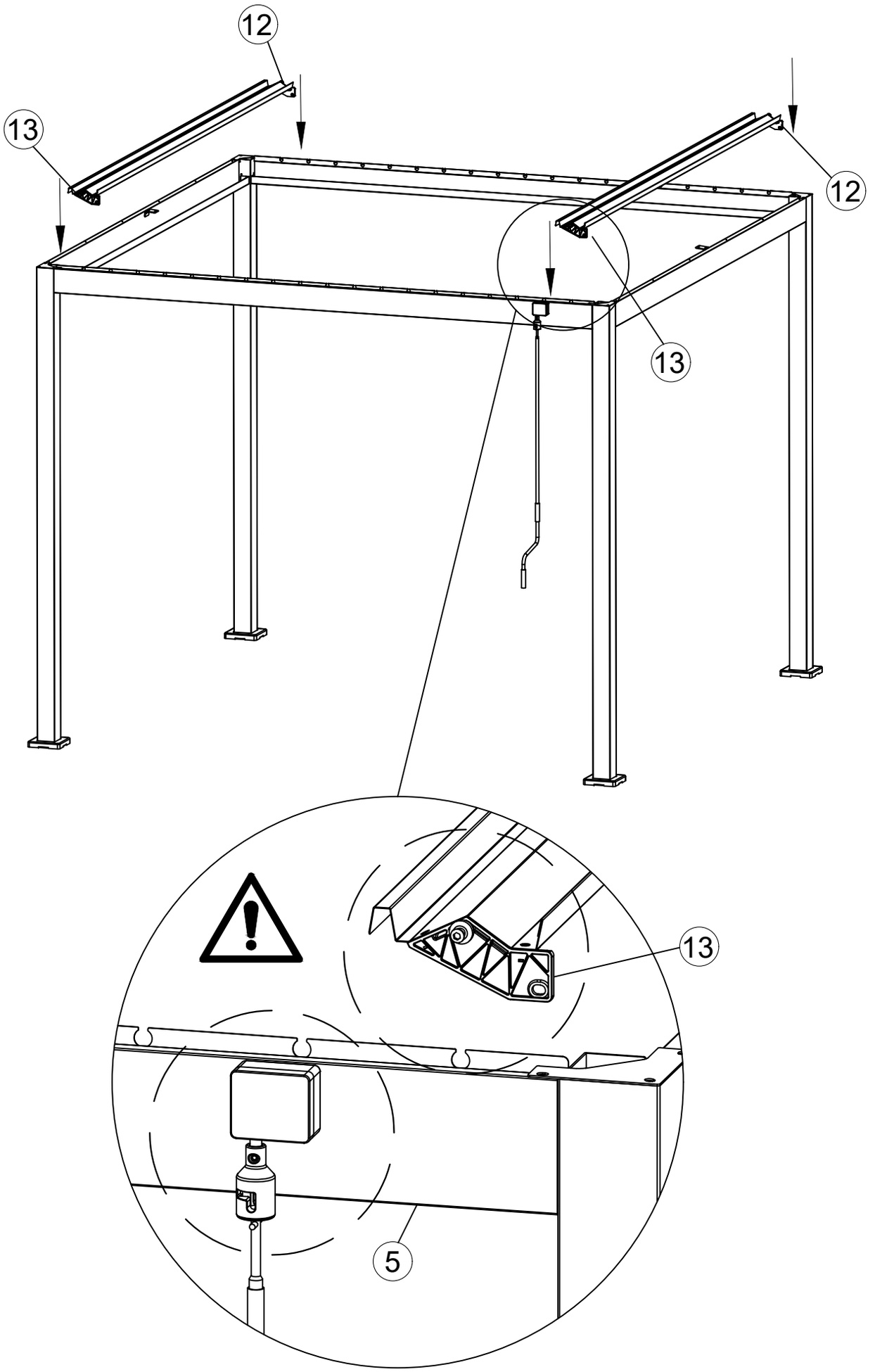

15

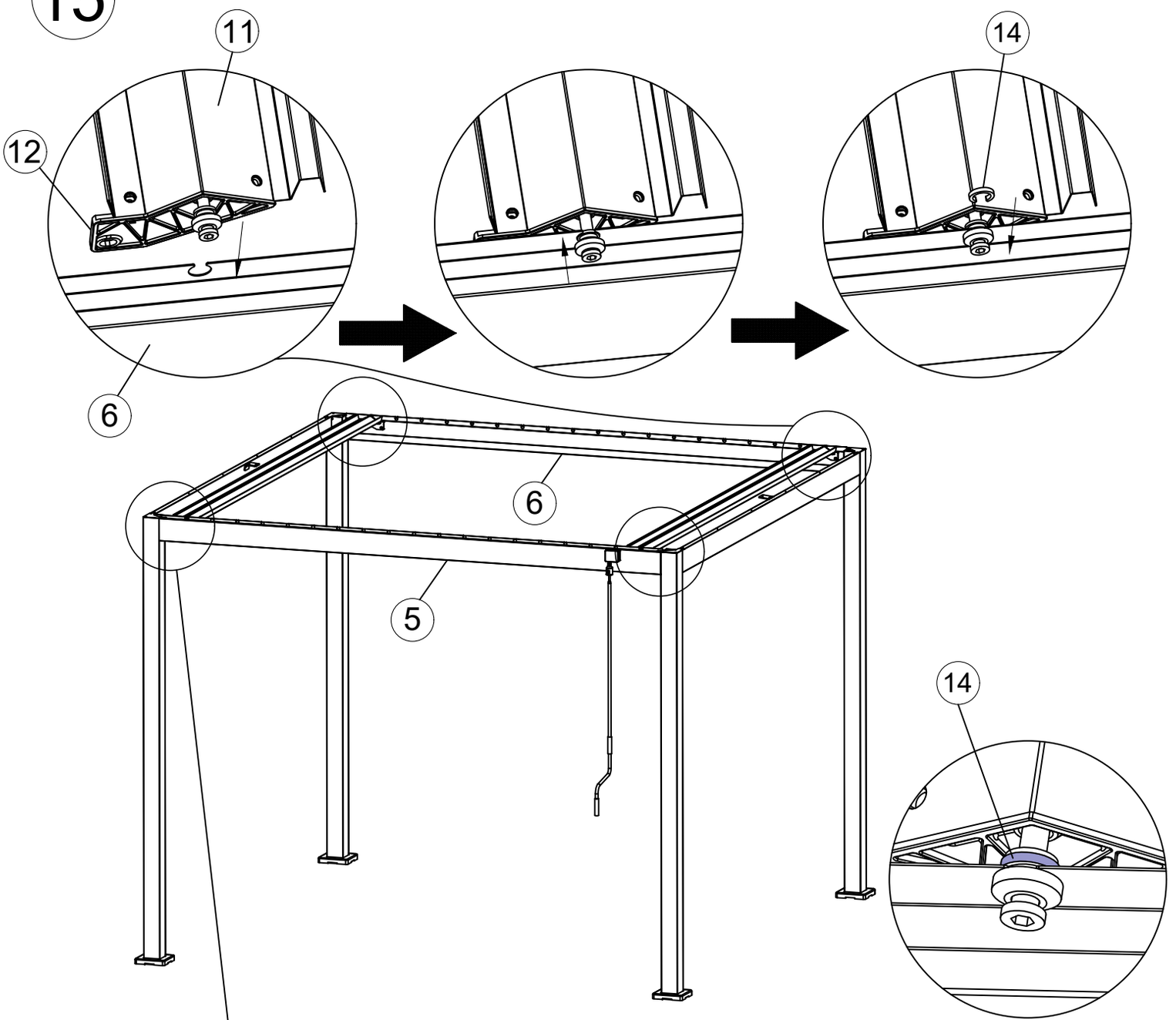

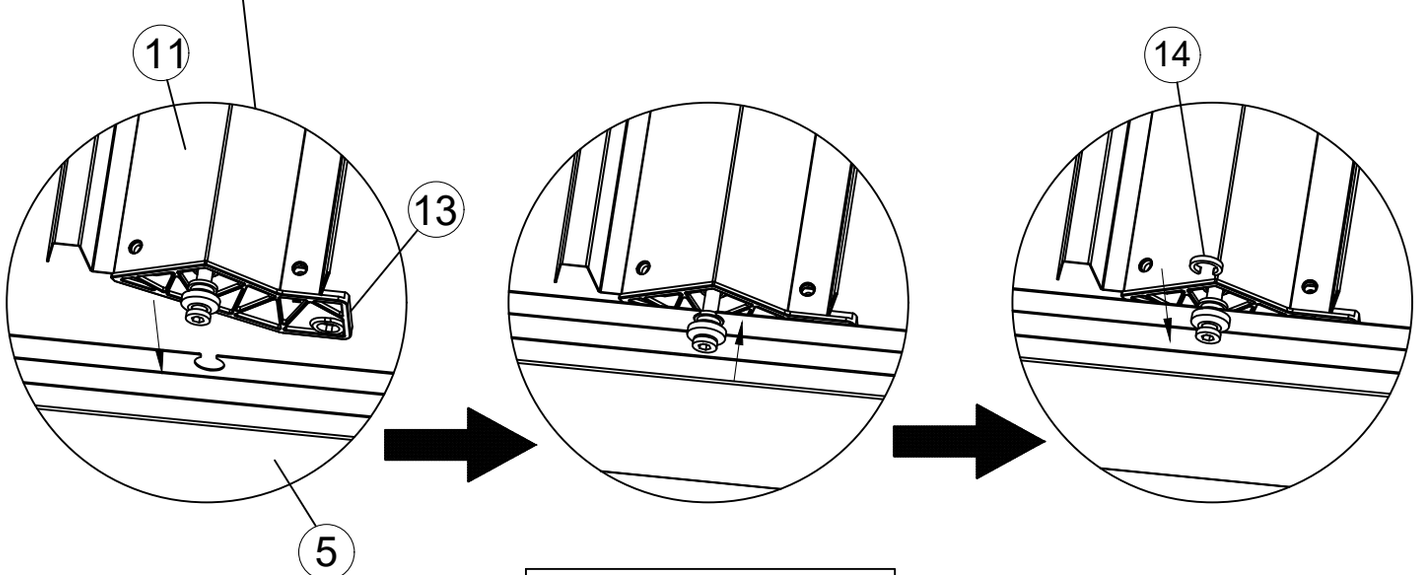

14 X4

16

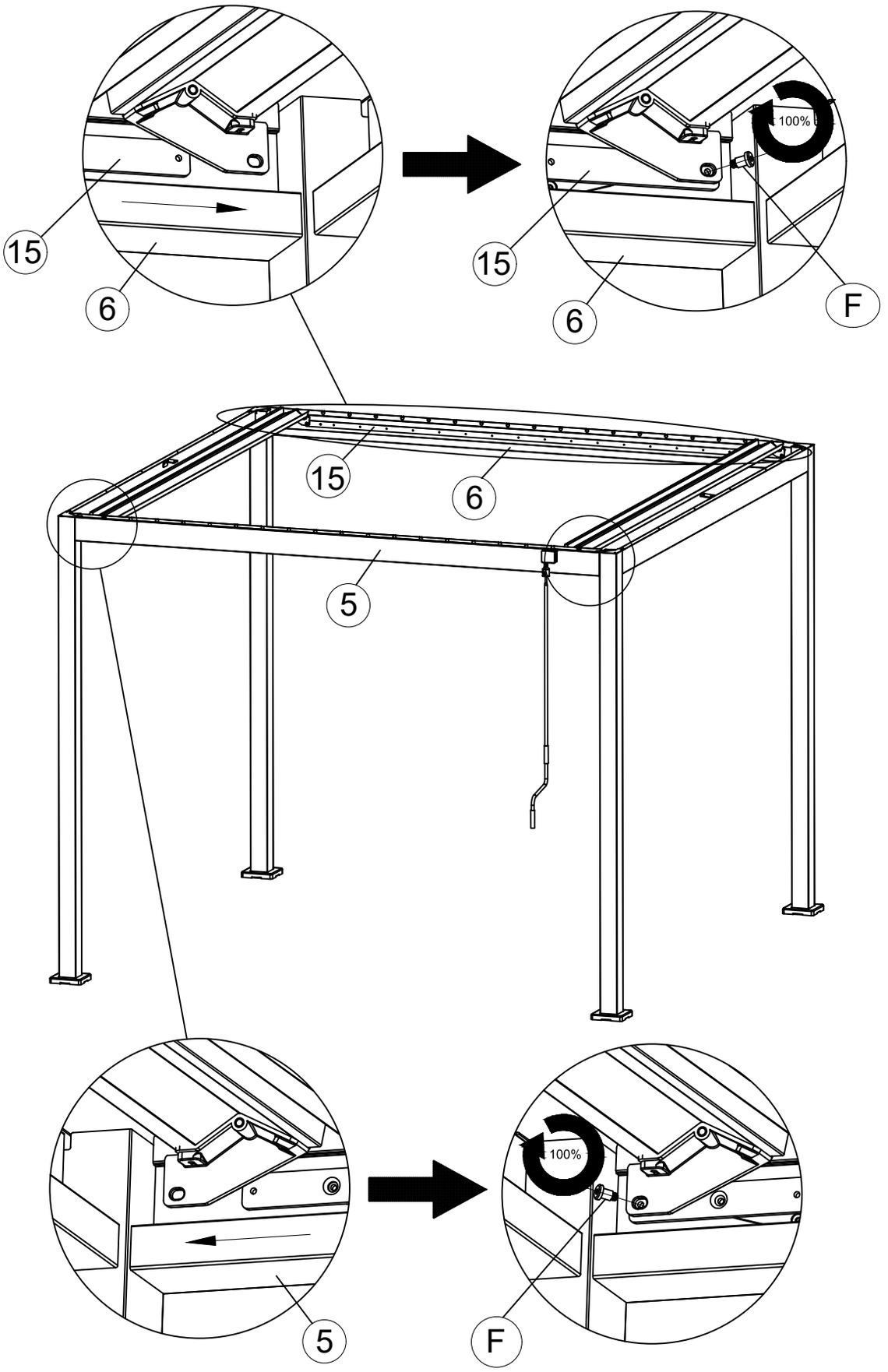

15			X1
K	ø8.8*10*M6*5	F	X4

17

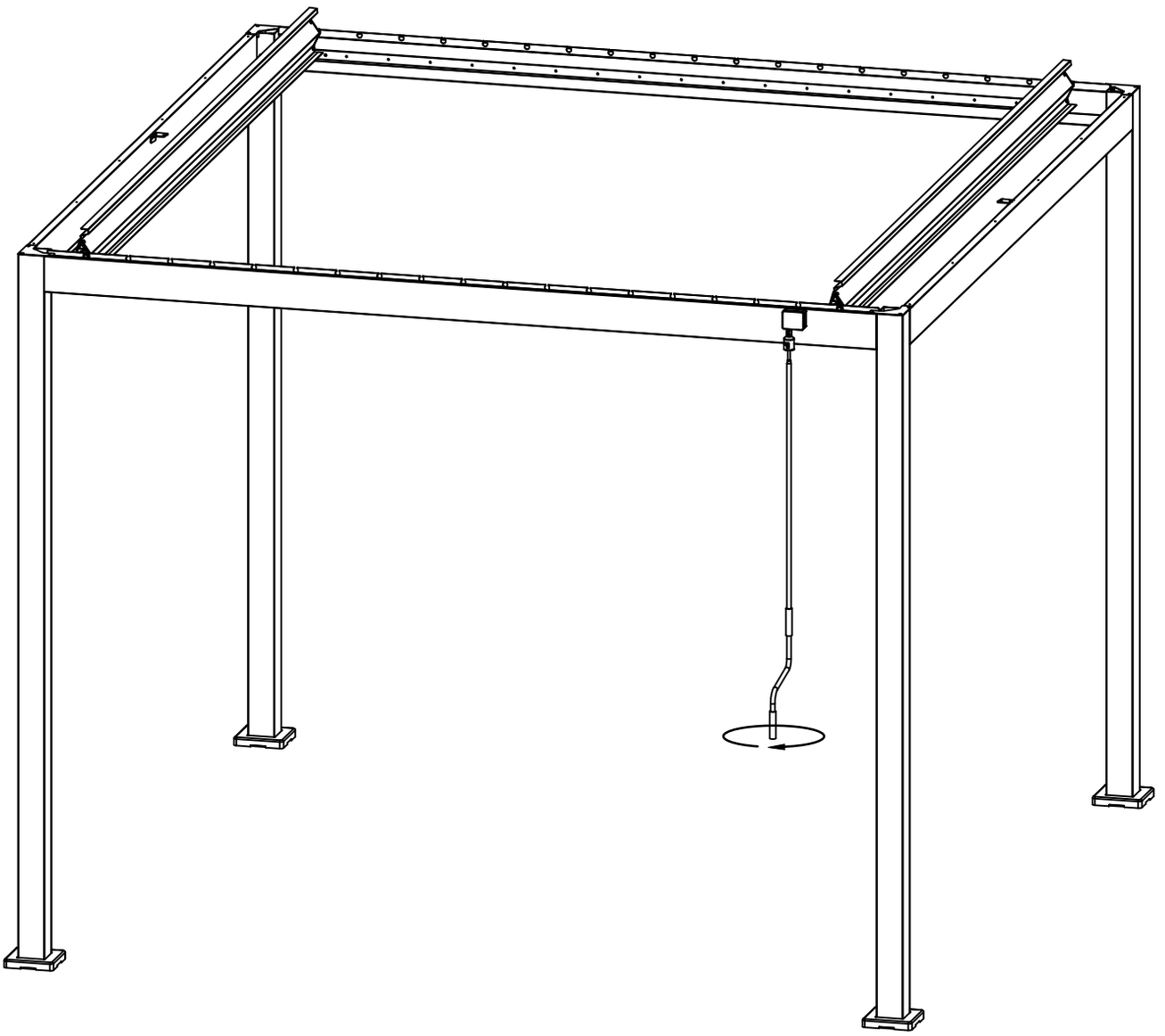

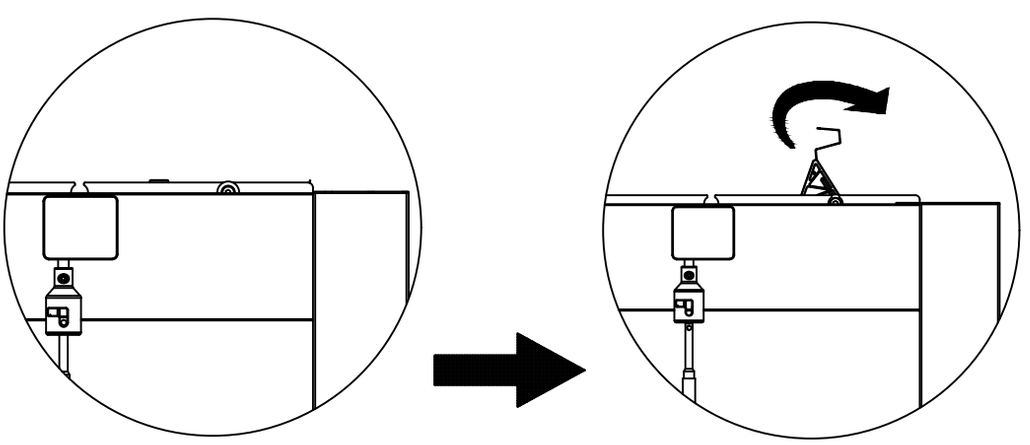

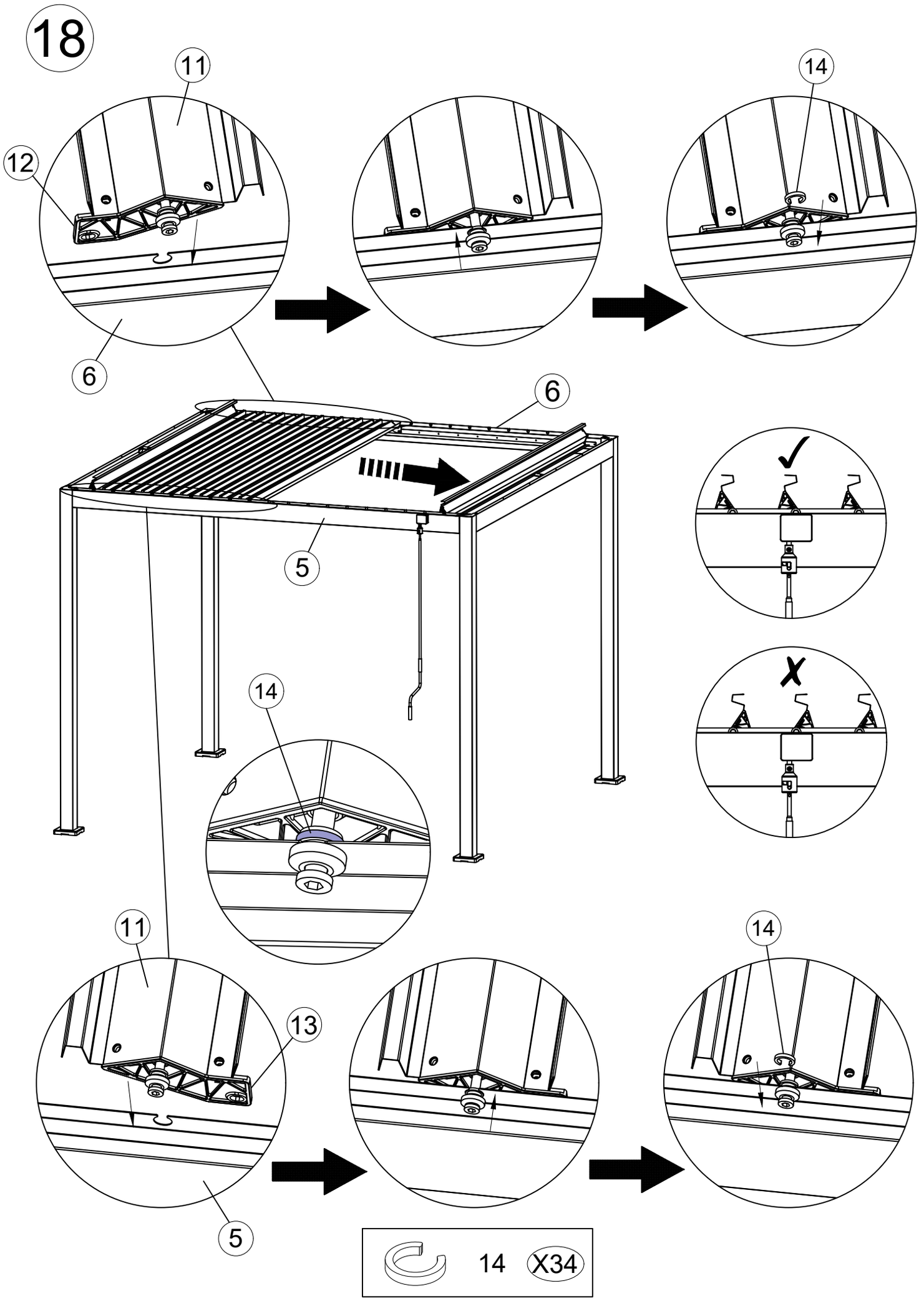
18
11
12
6
14
6
5
14
11
13
5
14
X34

19

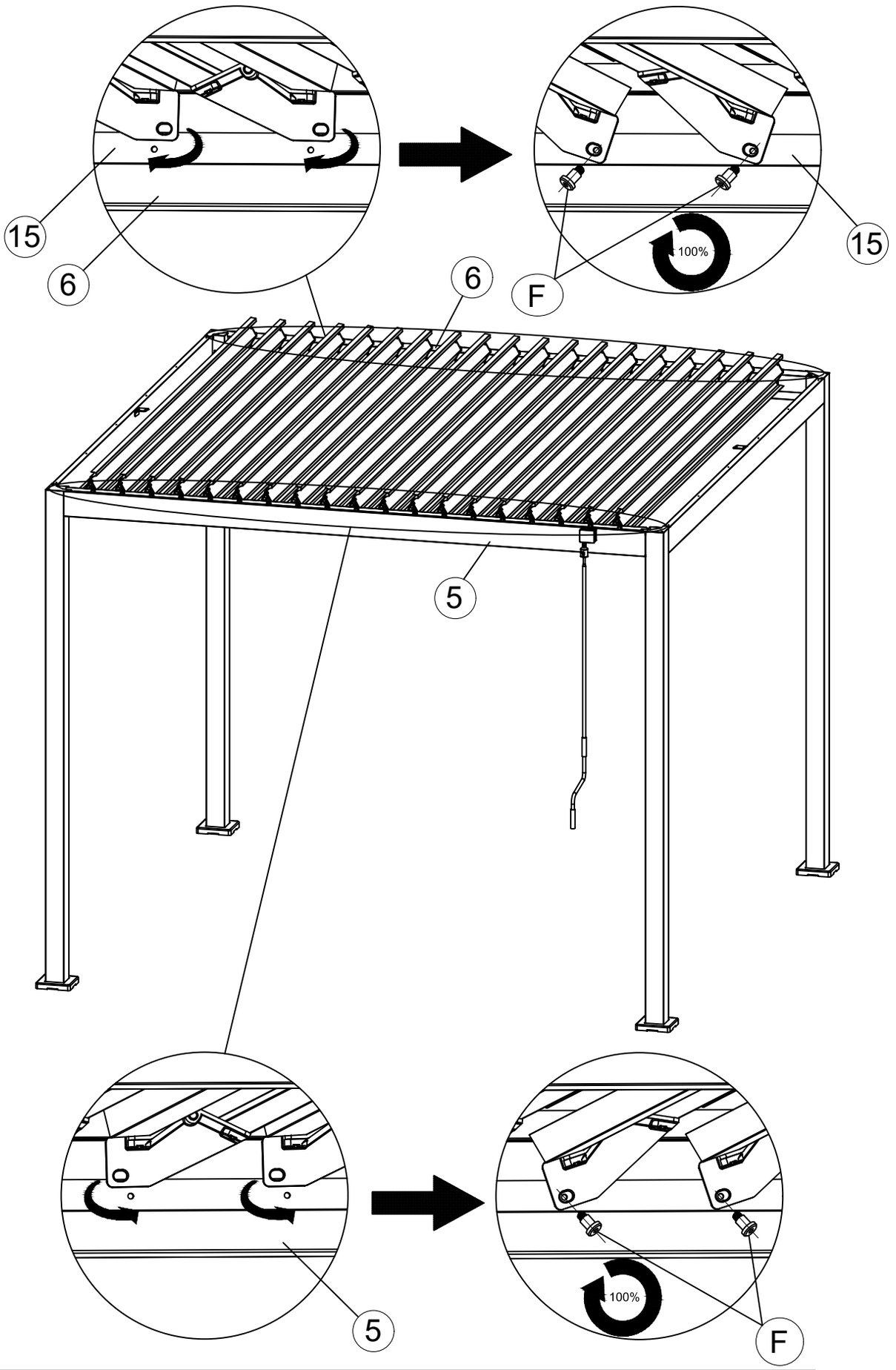

K		ø8.8*10*M6*5	F	X34

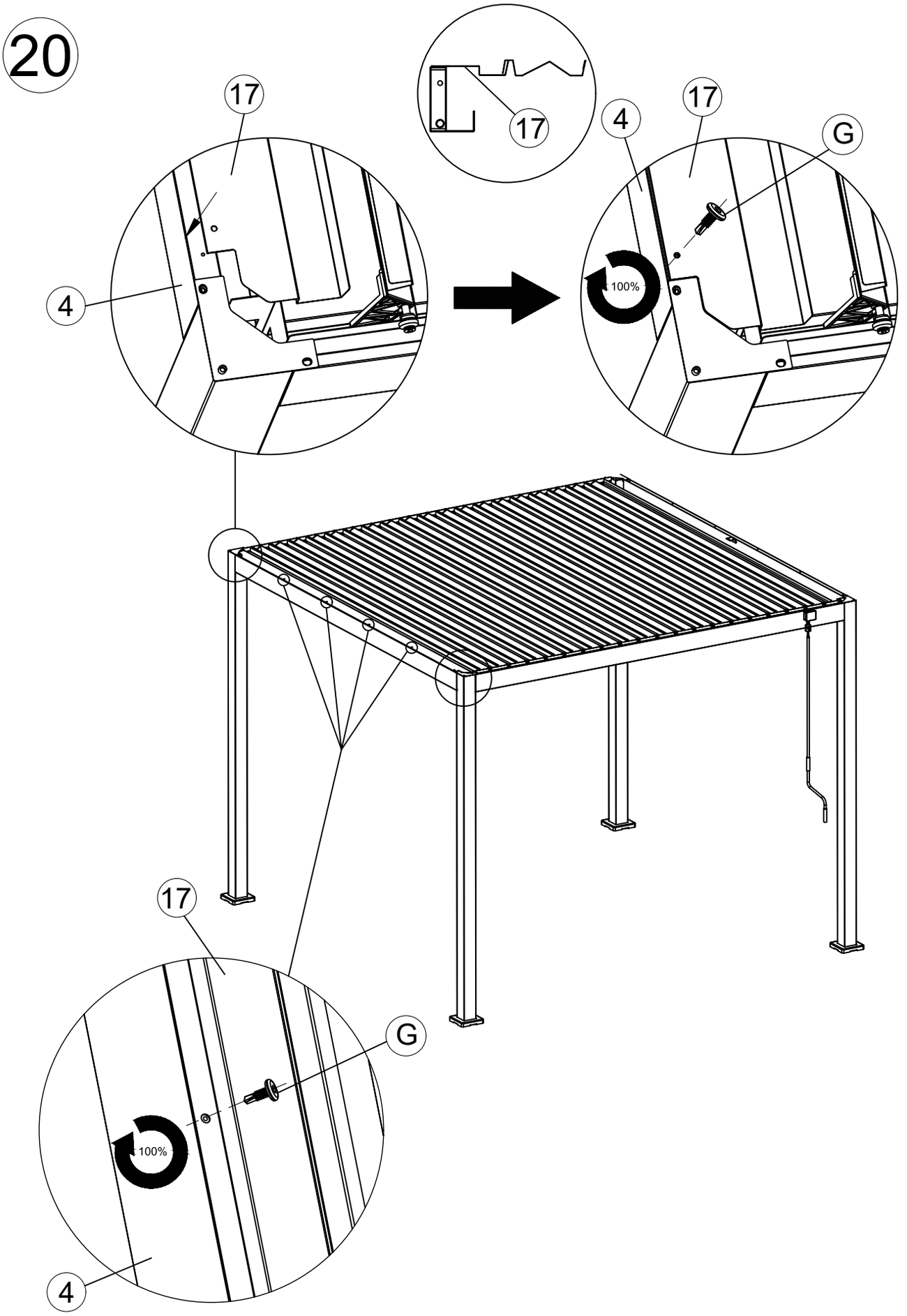
20
17
17
4
17
4
G
100%
17
G
100%
4

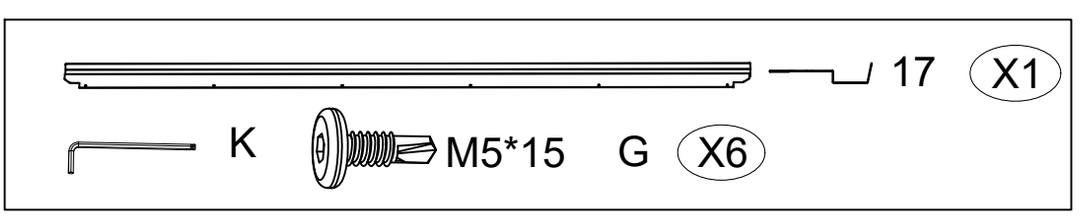
17
X1
K
M5*15
G
X6

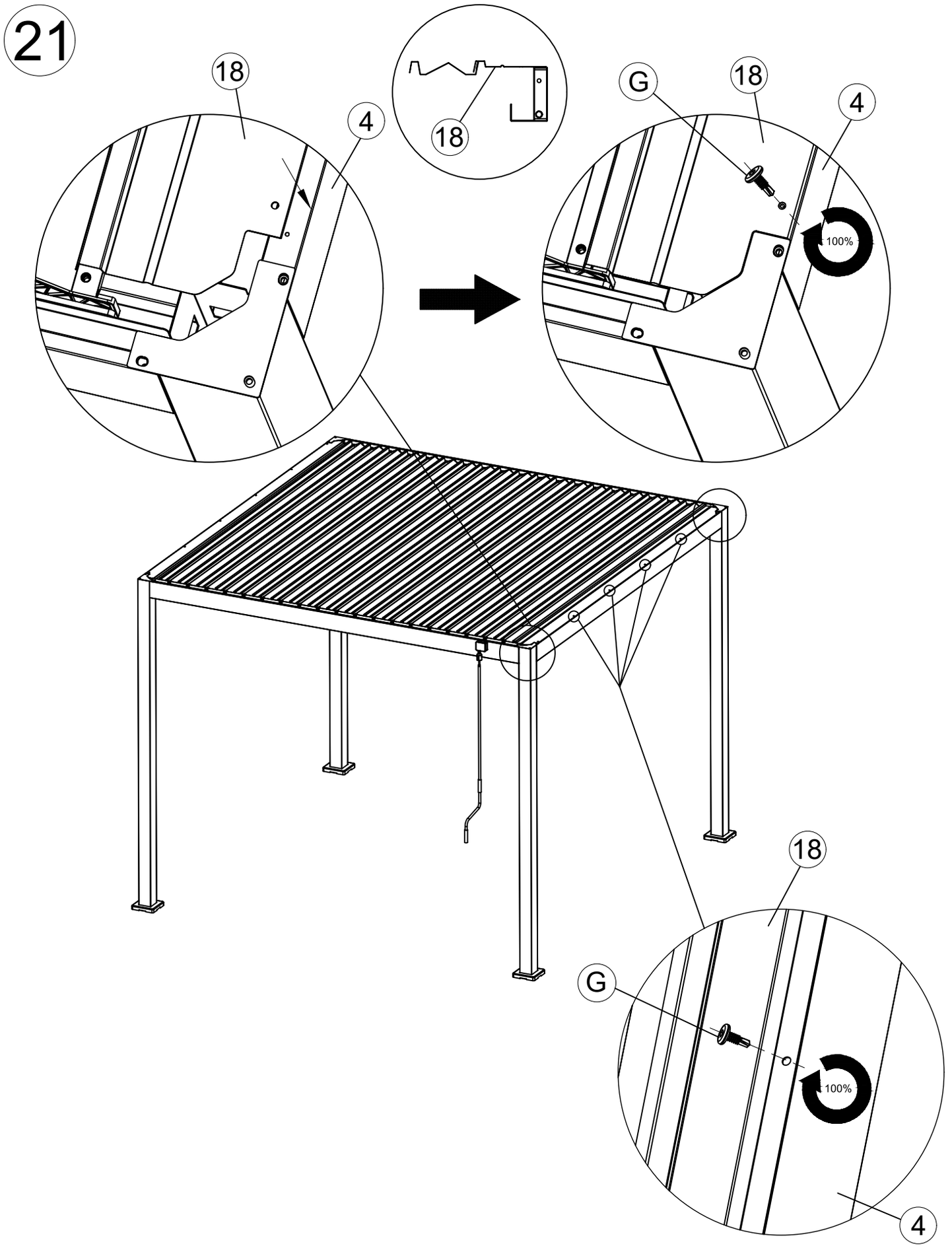
21
18
4
18
G
18
4
100%
18
G
100%
4

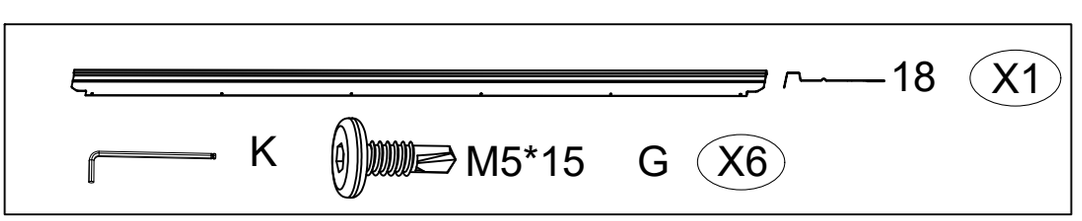
18
X1
K
M5*15
G
X6

22

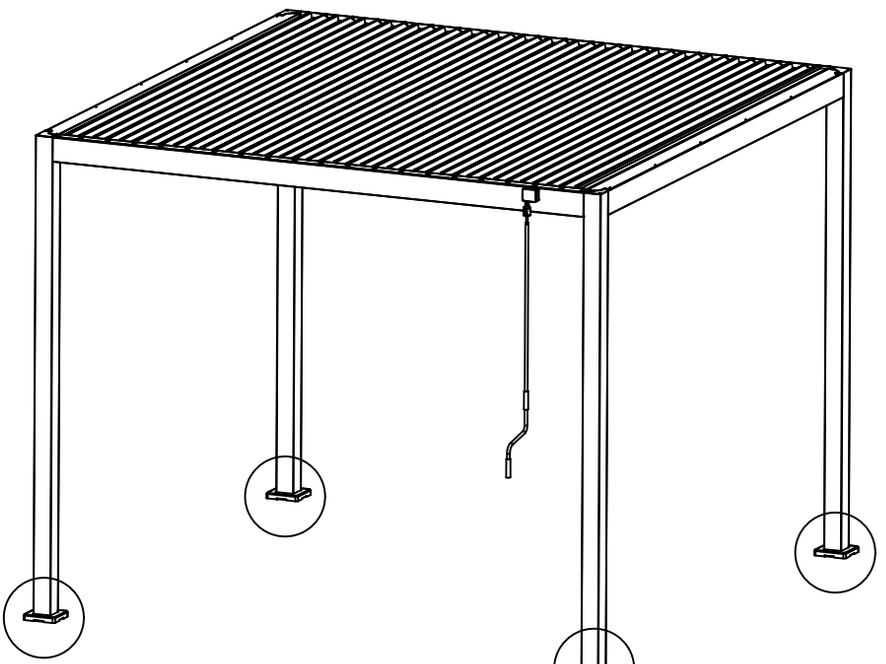

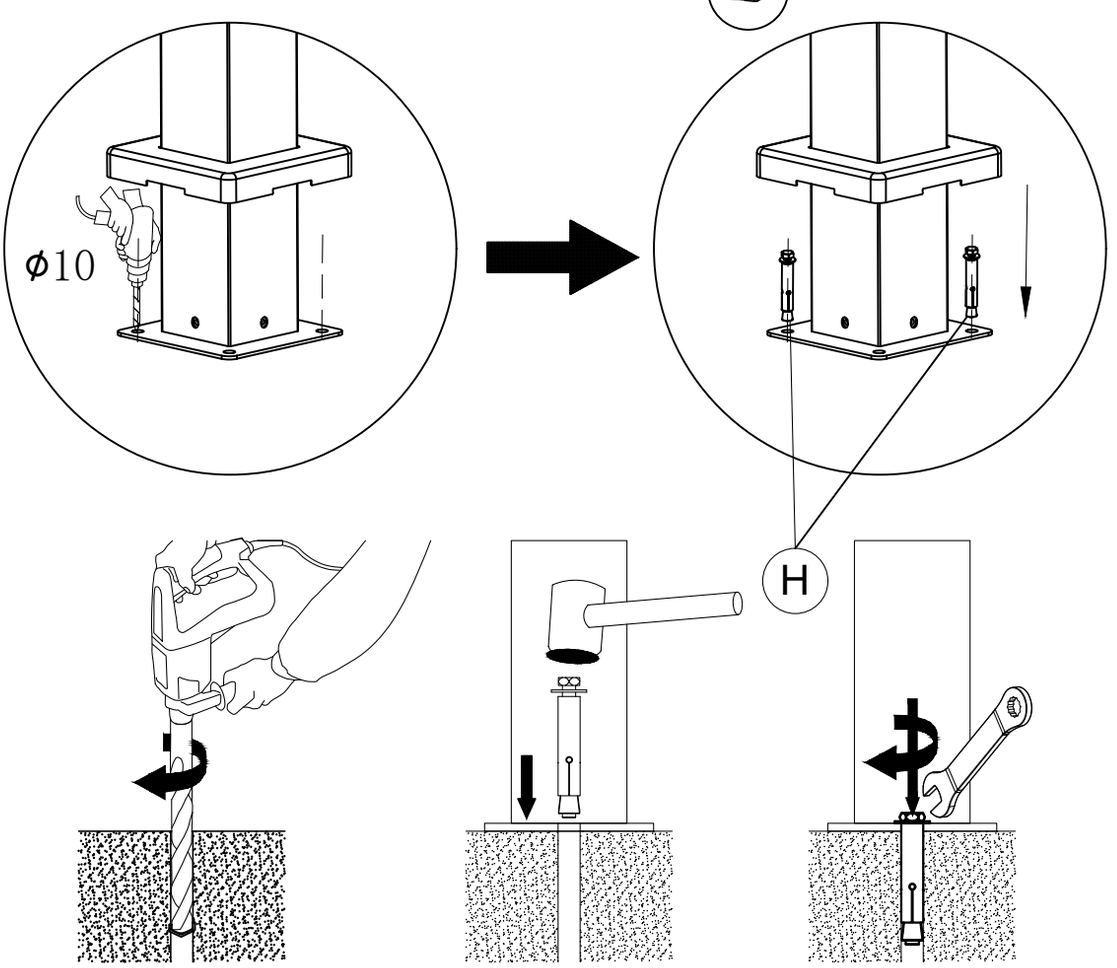



P

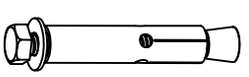

M6*60 H X8

23

Precautions

1.During the snowy season or when there is a snow forecast, open the slats to keep them vertical to avoid any damage to the pergola. If there are any debris or leaves on the top blinds, please pay attention to cleaning them up in time to prevent the blinds from closing poorly or even failing to close.

2.When opening or closing the blinds, please ensure that the joystick remains in a vertical position beside the column and do not move it too far away from the column.

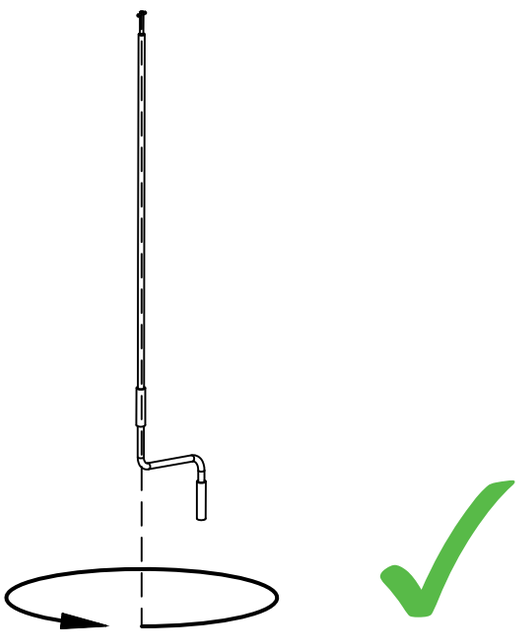

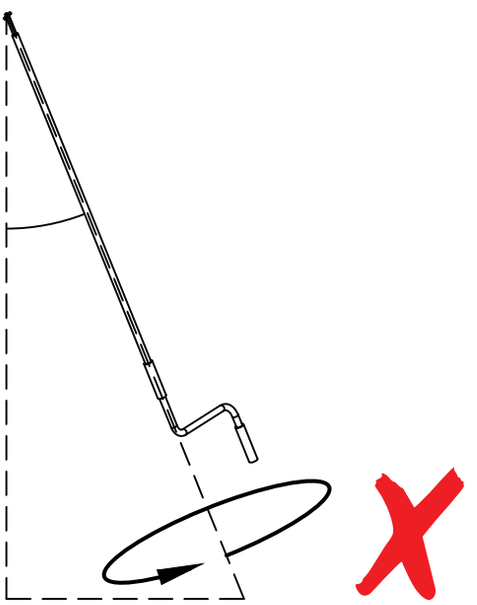

3.To open the louvers, turn the rocker handle clockwise. To close the louvers, the rocker handle should be turned counterclockwise.

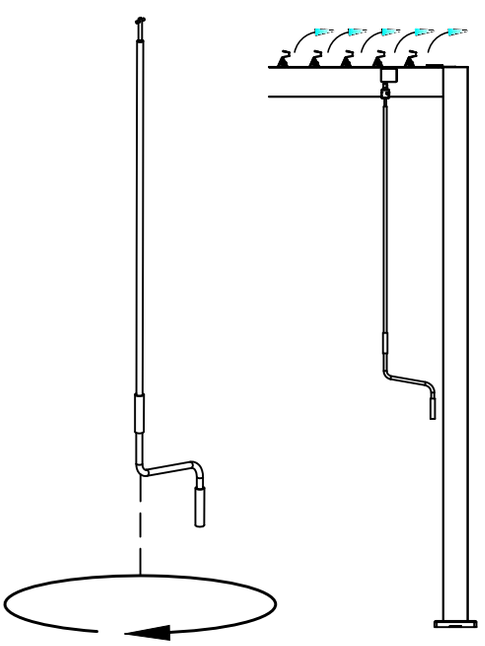

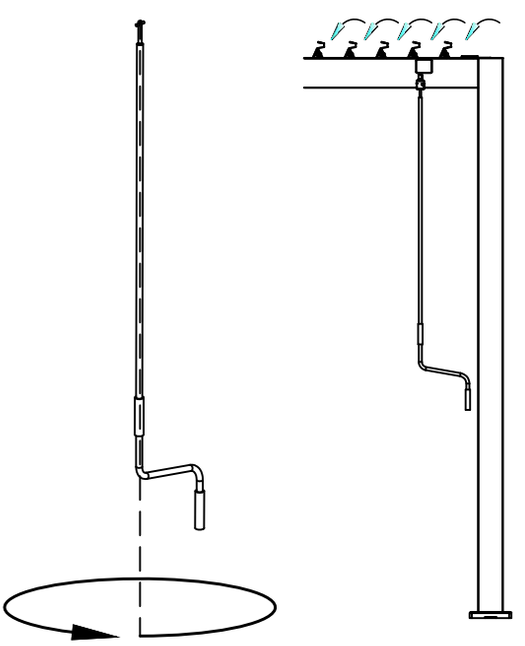

23

Vorsichtsmaßnahmen

1.In der Schneesaison oder bei Schneewarnung öffnen Sie die Lamellen und halten diese vertikal, um Beschädigungen der Pergola zu vermeiden. Falls sich Schmutz oder Blätter auf den oberen Jalousien befinden, reinigen Sie diese rechtzeitig, damit die Jalousien nicht schlecht oder gar nicht schließen.
2.Beim Öffnen oder Schließen der Jalousien muss der Bedienhebel vertikal neben der Säule stehen. Bewegen Sie ihn nicht zu weit von der Säule weg.

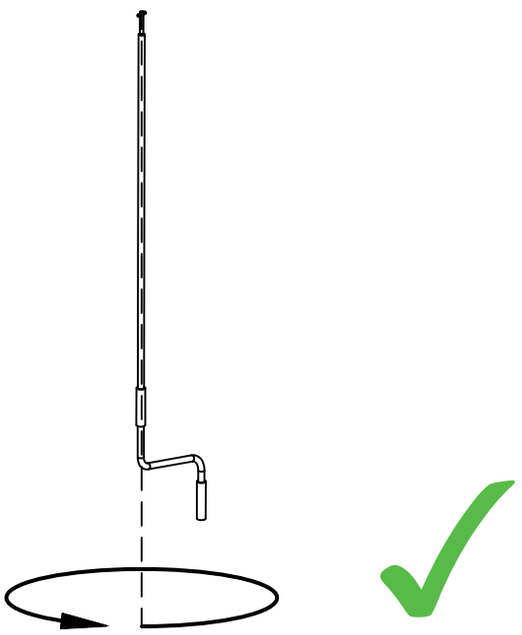

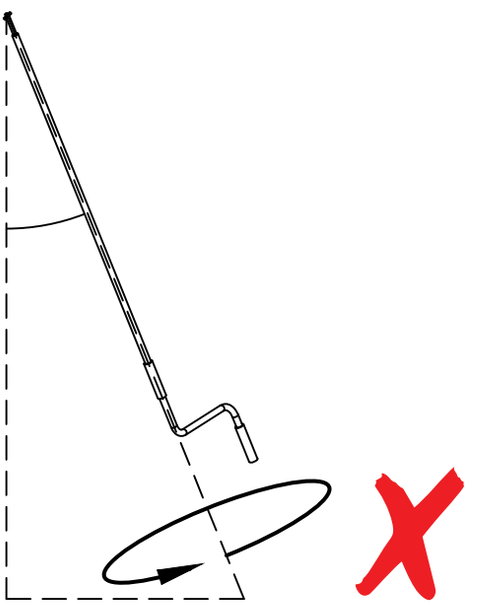

3.Zum Öffnen der Lamellen drehen Sie den Bedienhebel im Uhrzeigersinn. Zum Schließen der Lamellen drehen Sie den Bedienhebel gegen den Uhrzeigersinn.

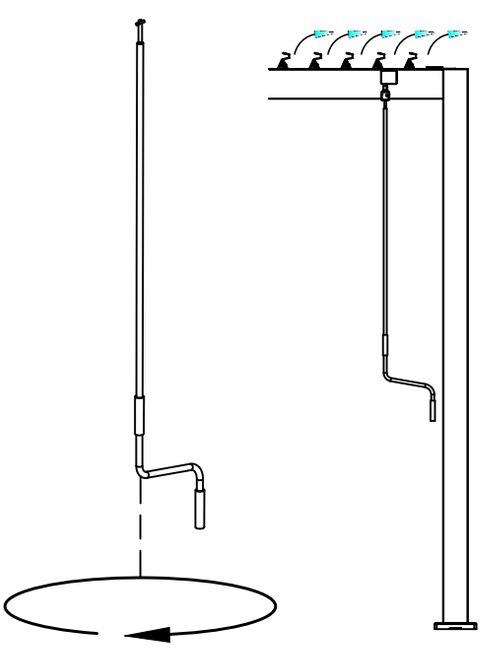

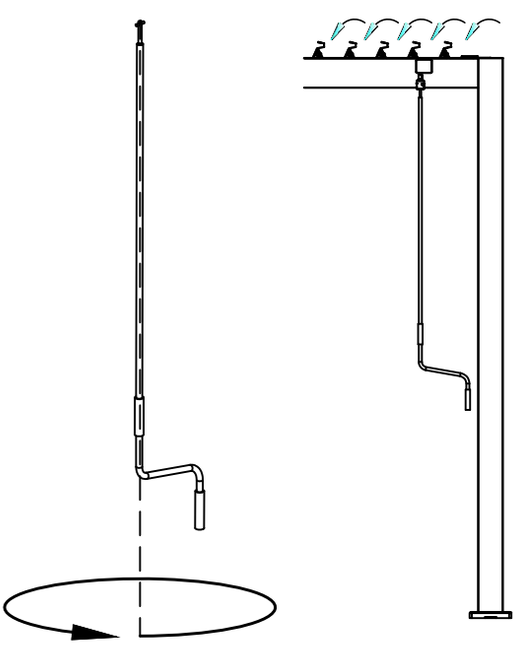

23

Bezpečnostní pokyny

1.V zimním období se sněžením nebo při předpovědi sněhu otevřete lamely a ponechte je ve svislé poloze, aby nedošlo k poškození pergolky. Pokud jsou na horních žaluziích nečistoty nebo listí, včas je odstraňte, aby žaluzie špatně nezavíraly nebo se vůbec nezavřely.
2.Při otevírání nebo zavírání žaluzií zajistěte, aby ovládací páka zůstala ve svislé poloze vedle sloupu a neposouvejte ji příliš daleko od sloupu.

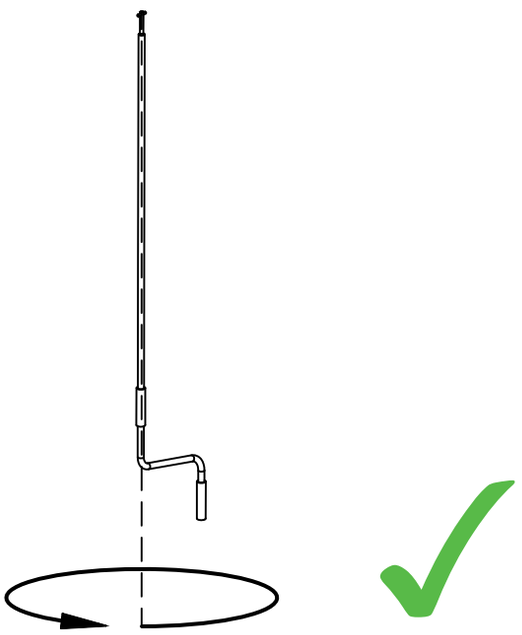

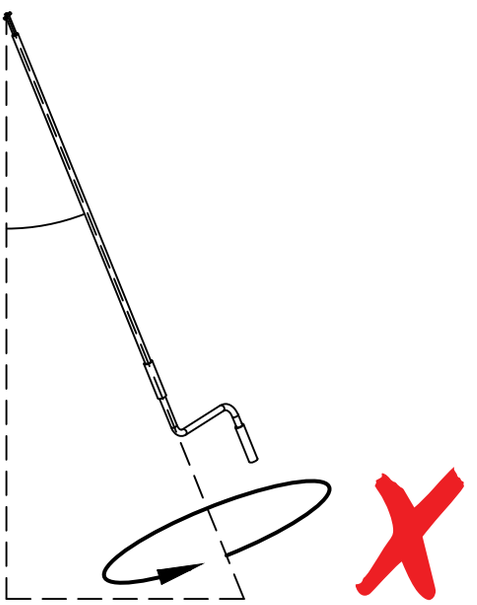

3.Pro otevření lamel otočte ovládací páku ve směru hodinových ručiček. Pro uzavření lamel otočte ovládací páku proti směru hodinových ručiček.

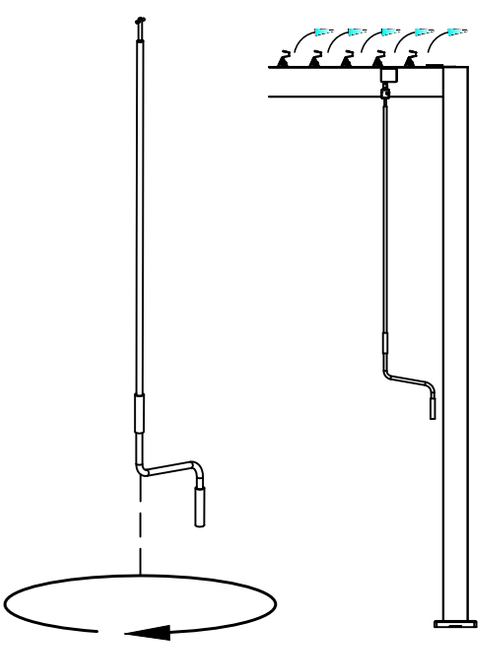

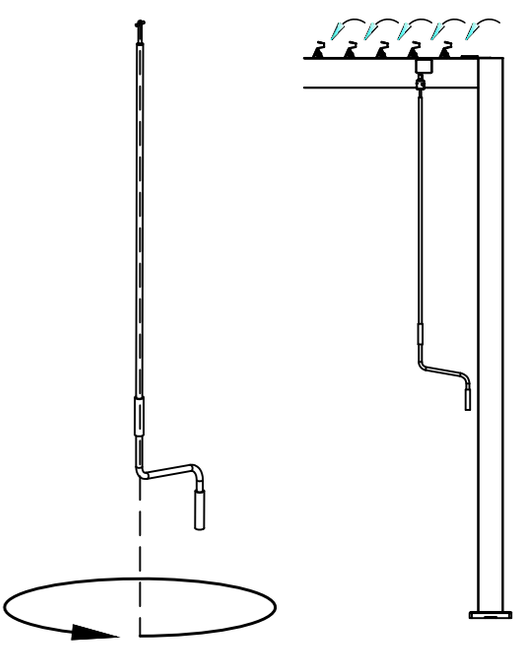

23

Försiktighetsåtgärder

1.Under snösäsongen eller när snö prognostiseras, öppna lamellerna och håll dem vertikala för att undvika skada på pergolan. Om det finns skräp eller löv på de övre persiennerna, rengör dem i tid för att förhindra att persiennerna stänger dåligt eller inte alls.
2.När du öppnar eller stänger persiennerna, se till att manöverspaken hålls vertikalt bredvid pelaren och flytta den inte för långt från pelaren.

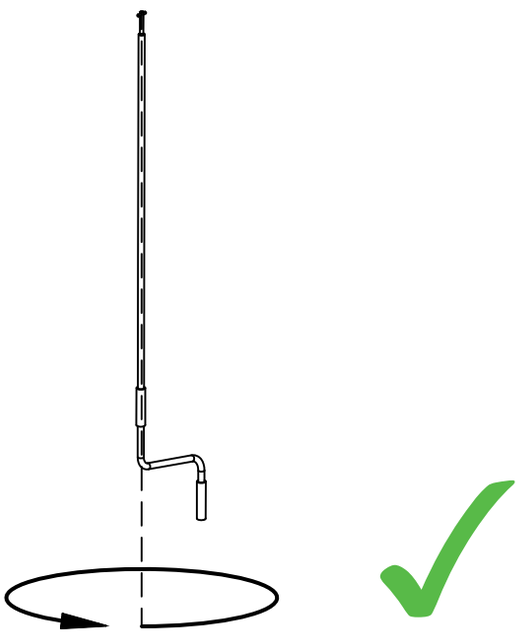

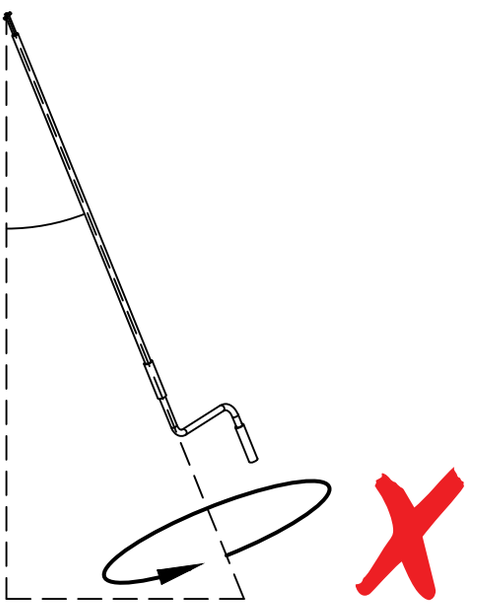

3.För att öppna lamellerna, vrid manöverspaken medurs. För att stänga lamellerna, vrid manöverspaken moturs.

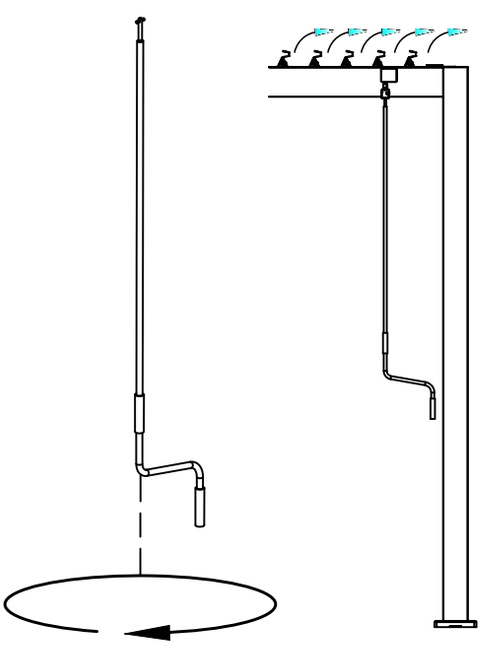

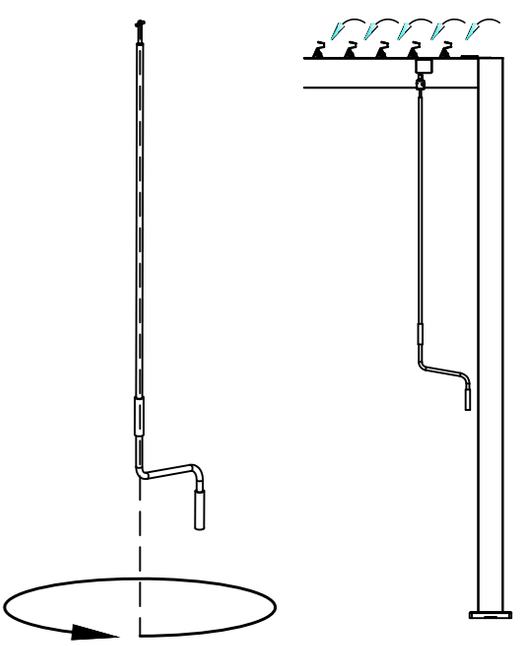

23

Varnostni napotki

1.1V snežni sezoni ali ob napovedi snega odprite lamele in jih ohranite v navpičnem položaju, da preprečite poškodbe pergole. Če so na zgornjih senčilih odpadki ali listje, jih pravočasno očistite, da se senčila ne zapirajo slabo ali sploh ne.
2.Pri odpiranju ali zapiranju senčil zagotovite, da je ročica v navpičnem položaju ob stebru in je ne premikajte predaleč od stebra.

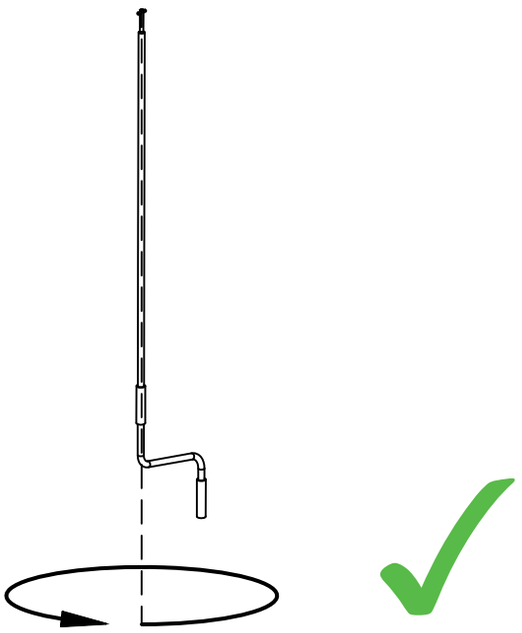

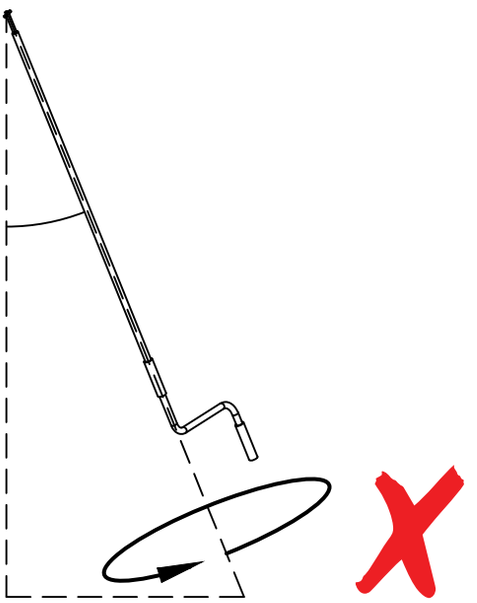

3.Za odpiranje lamel zavrtite ročico v smeri urinega kazalca. Za zapiranje lamel zavrtite ročico v nasprotni smeri urinega kazalca.

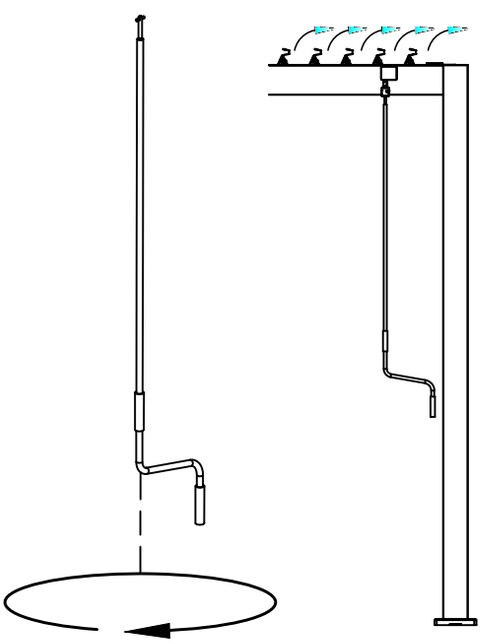

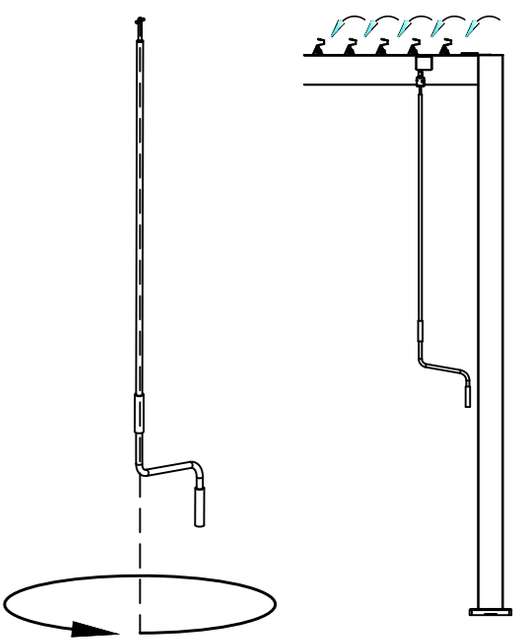

23

Figyelmeztetések

1.Havas időszakban vagy hóesés előrejelzésekor nyissa ki a lamellákat és tartsa őket függőleges helyzetben, hogy elkerülje a pergola sérülését. Ha törmelék vagy levelek vannak a felső redőnyökön, időben tisztítsa meg őket, nehogy a redőnyök rosszul vagy egyáltalán ne záródjanak.

2.A redőnyök nyitásakor vagy zárásakor ügyeljen arra, hogy a vezérlőkar függőleges helyzetben maradjon az oszlop mellett, és ne mozdítsa el túl messzire az oszloptól.

ää‰¾Óœ ù'y

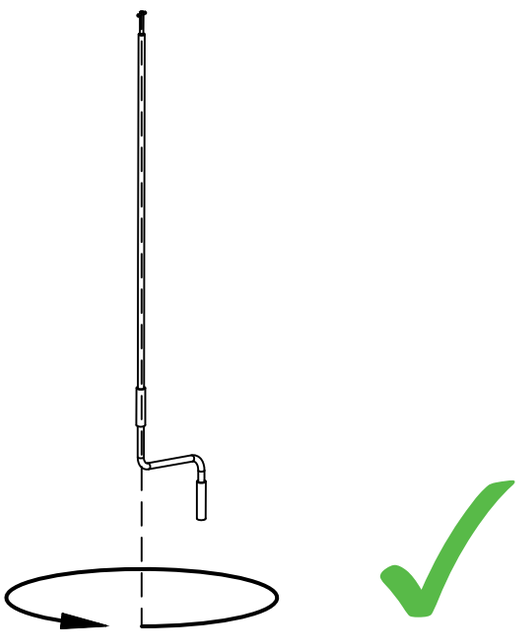

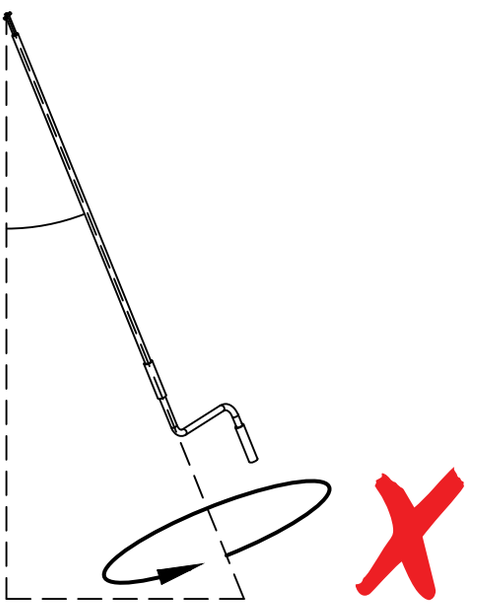

3.A lamellák nyitásához forgassa a vezérlőkart az óramutató járásával megegyező irányba. A lamellák zárásához forgassa a vezérlőkart az óramutató járásával ellentétes irányba.

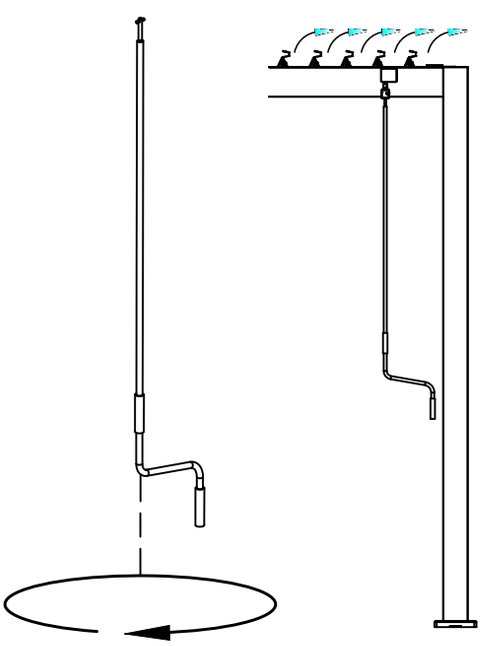

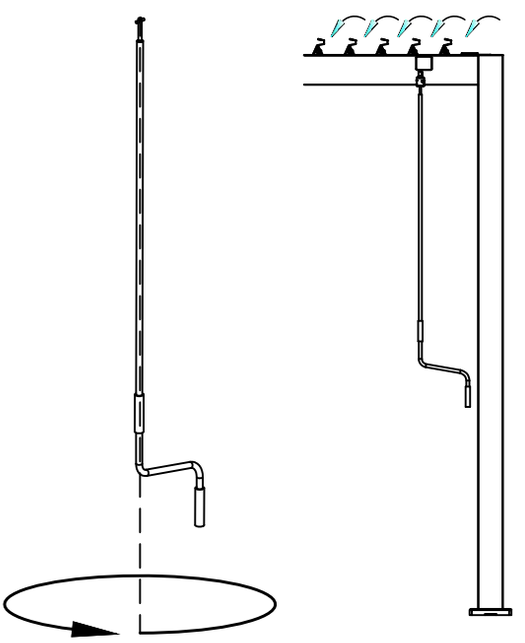

23

Bezpečnostné pokyny

1.Počas snehovej sezóny alebo pri predpovedi snehu otvorte lamely a ponechajte ich vo zvislej polohe, aby nedošlo k poškodeniu pergoly. Ak sa na horných žalúziách nachádzajú nečistoty alebo lístie, včas ich odstráňte, aby žalúzie zle nezavierali alebo sa vôbec nezavreli.

2.Pri otváraní alebo zatváraní žalúzií zabezpečte, aby ovládacia páka zostala vo zvislej polohe vedľa stĺpa a neposúvajte ju príliš ďaleko od stĺpa.

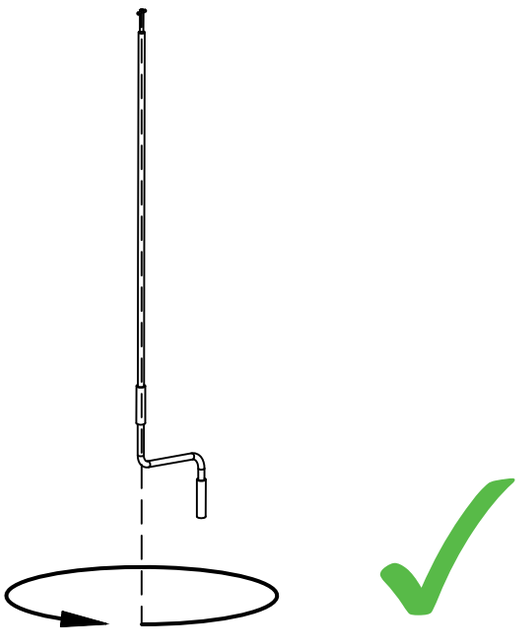

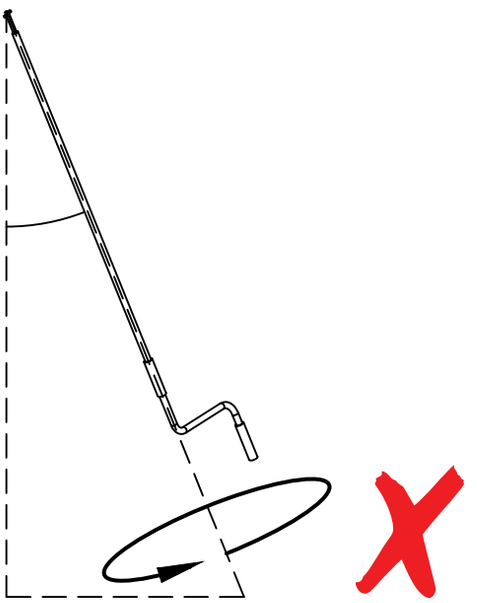

3.Na otvorenie lamel otočte ovládaciu páku v smere hodinových ručičiek. Na zatvorenie lamel otočte ovládaciu páku proti smeru hodinových ručičiek.

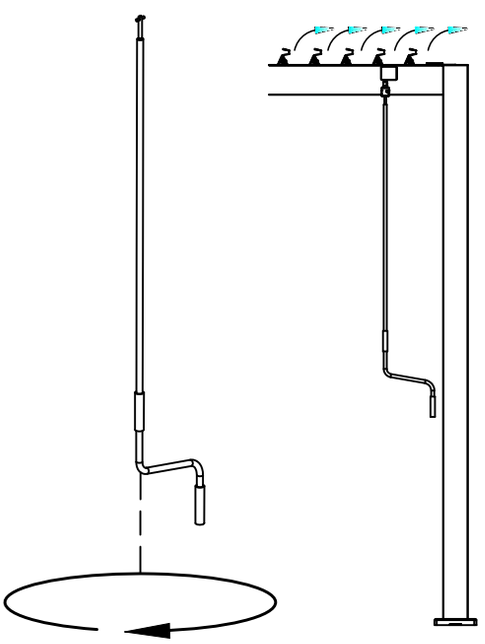

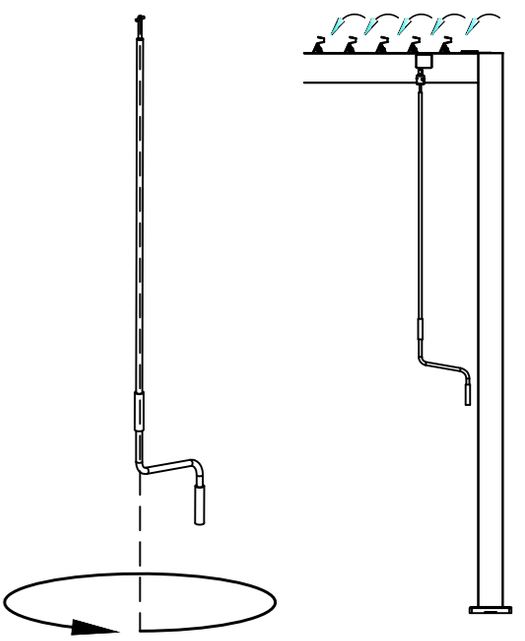

23

Mjere opreza

1.Tijekom snježne sezone ili uz najavu snijega otvorite lamele i držite ih okomito kako biste izbjegli oštećenje pergole. Ako na gornjim sjenilima ima otpada ili lišća, očistite ih na vrijeme da se sjenila ne zatvaraju loše ili uopće ne zatvaraju.
2.Prilikom otvaranja ili zatvaranja sjenila provjerite da upravljačka poluga ostane u okomitom položaju uz stup i ne pomičite je predaleko od stupa.

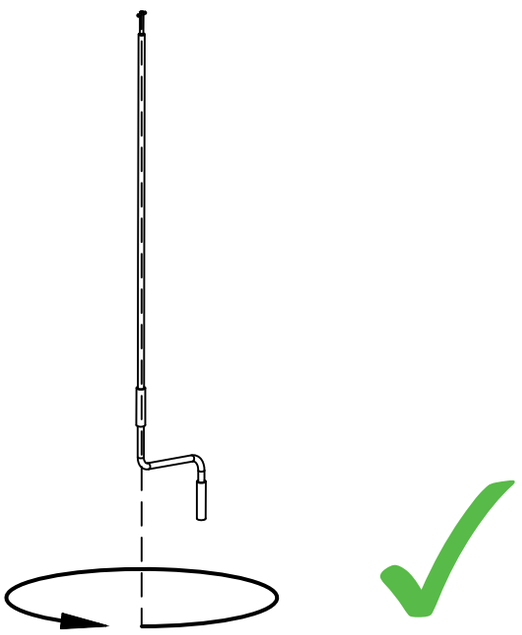

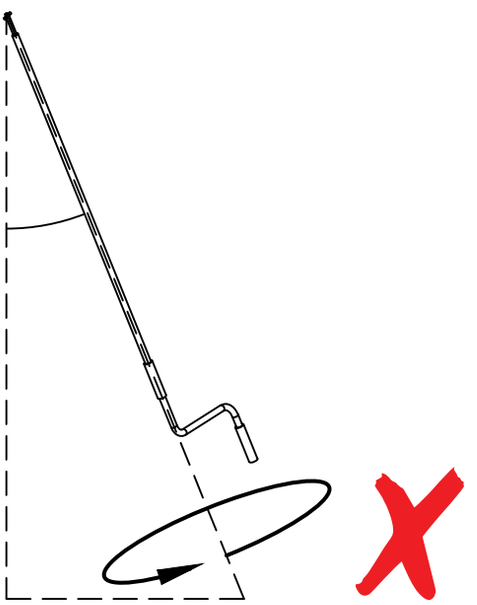

3.Za otvaranje lamela zakrenite upravljačku polugu u smjeru kazaljke na satu. Za zatvaranje lamela zakrenite upravljačku polugu suprotno od smjera kazaljke na satu.

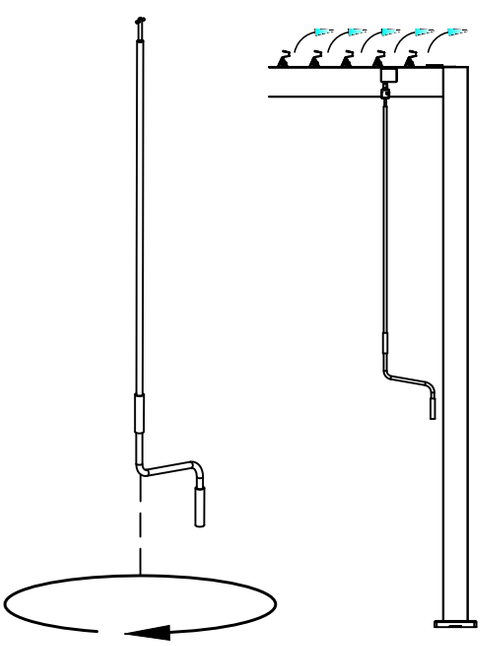

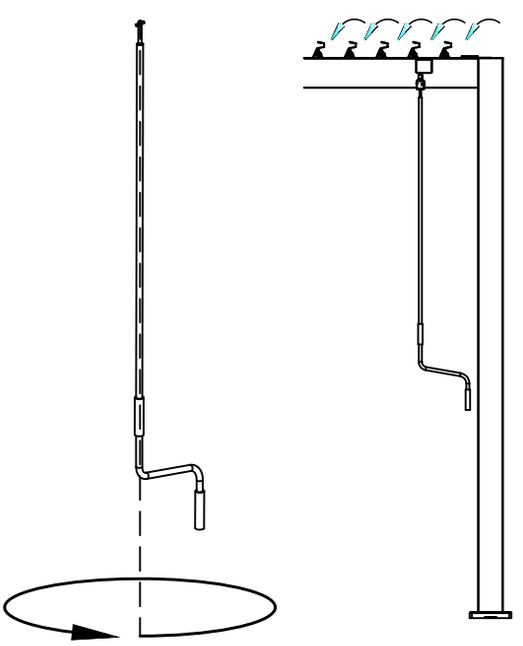

23

Precau

1.În sezonul de zăpadă sau când este prognoză de zăpadă, deschideți lamelele și mențineți-le vertical pentru a evita deteriorarea pergolei. Dacă există resturi sau frunze pe jaluzelele superioare, curățați-le la timp pentru a preveni închiderea defectuoasă sau chiar neînchiderea jaluzelelor.
2.La deschiderea sau închiderea jaluzelelor, asigurați-vă că maneta rămâne în poziție verticală lângă stâlp și nu o deplasați prea departe de stâlp.

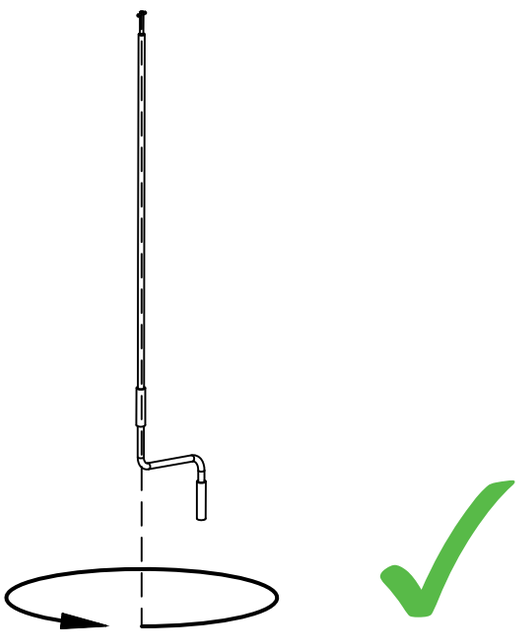

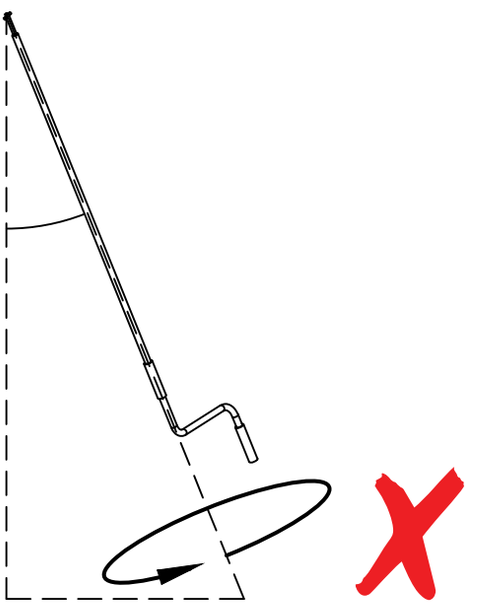

3.Pentru a deschide lamelele, rotiți maneta în sensul acelor de ceasornic. Pentru a închide lamelele, rotiți maneta în sens invers acelor de ceasornic.

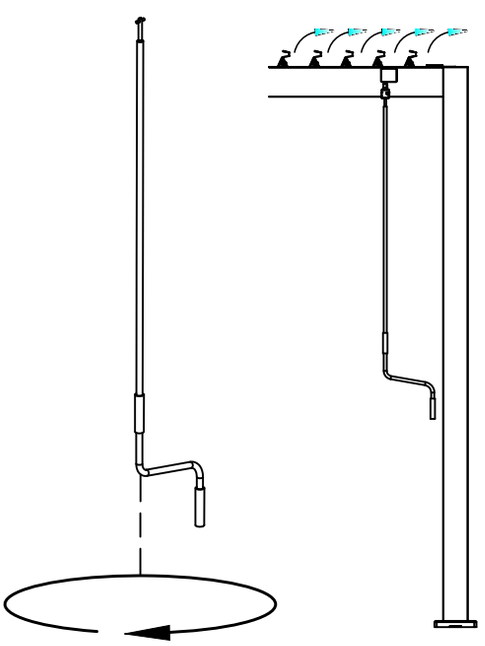

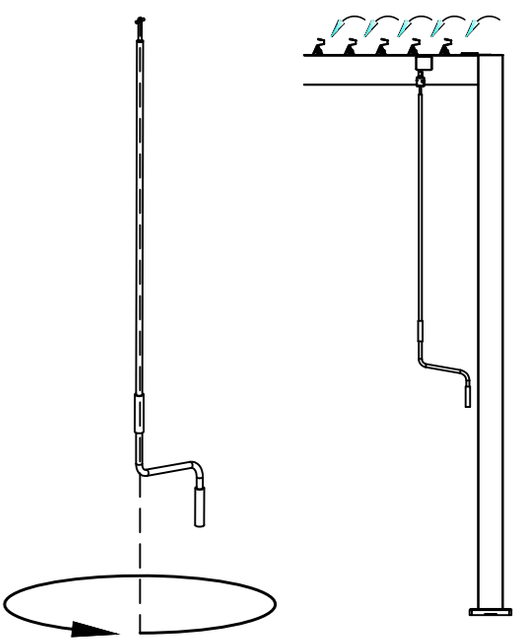

23

Предупреждения

1.През снежния сезон или при прогноза за сняг отворете ламелите и ги дръжте вертикални, за да избегнете повреда на перголата. Ако има отпадъци или листа върху горните щори, почистете ги навреме, за да не се затварят щорите лошо или изобщо да не се затварят.
2.При отваряне или затваряне на щорите се уверете, че управляващата ръкохватка остава във вертикално положение до стълба и не я премествайте твърде далеч от стълба.

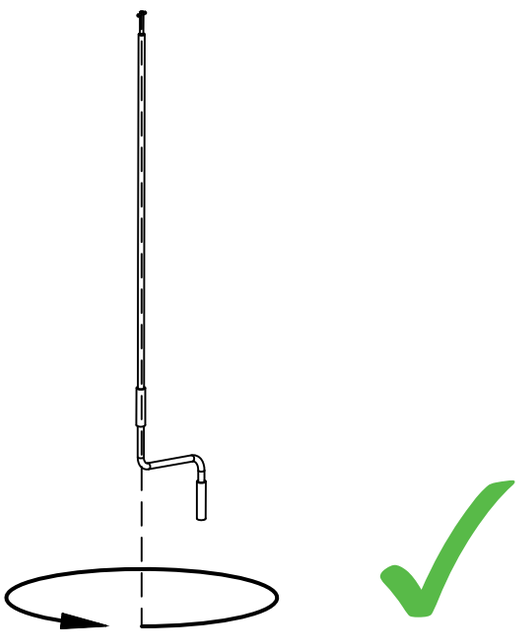

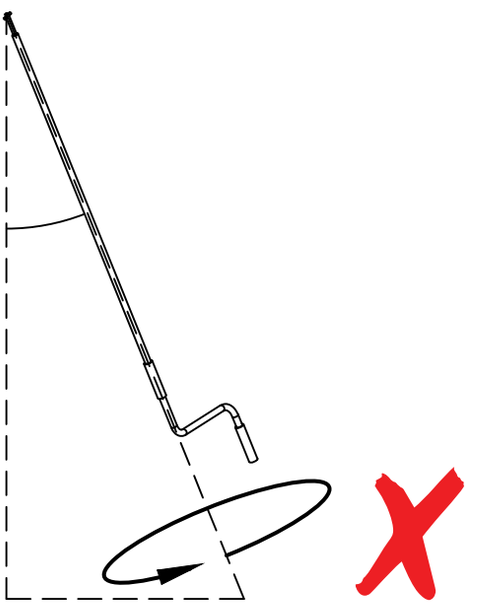

3.За отваряне на ламелите завъртете ръкохватката по посока на часовниковата стрелка. За затваряне на ламелите завъртете ръкохватката обратно на часовниковата стрелка.

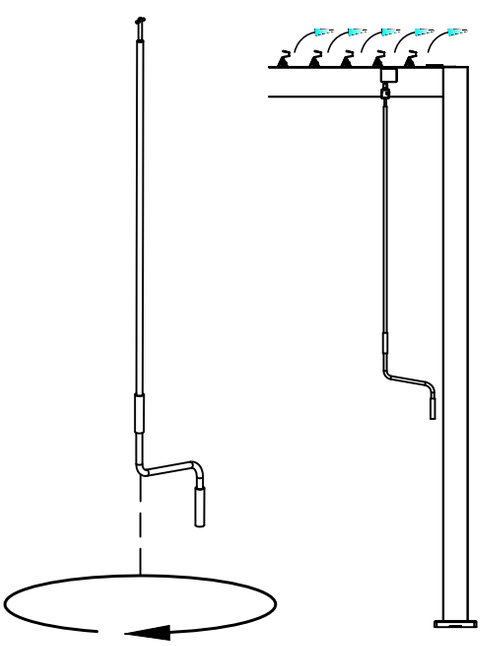

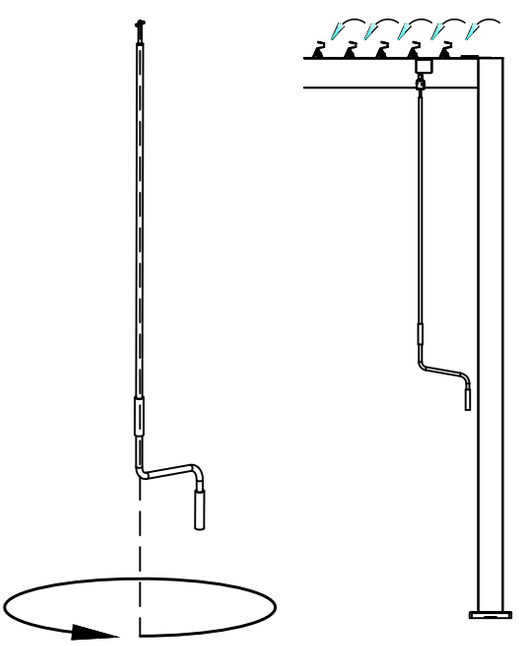

23

Мере предострожности

1.Током снежне сезоне или при најави снега отворите ламеле и држите их вертикално да бисте спречили оштећење перголе. Ако има отпадака или лишћа на горњим ролетнама, очистите их на време да ролетне не би затварале лоше или уопште не би затварале.
2.При отварању или затварању ролетни проверите да управљачка полуга остане у вертикалном положају поред стуба и не померајте је предалеко од стуба.

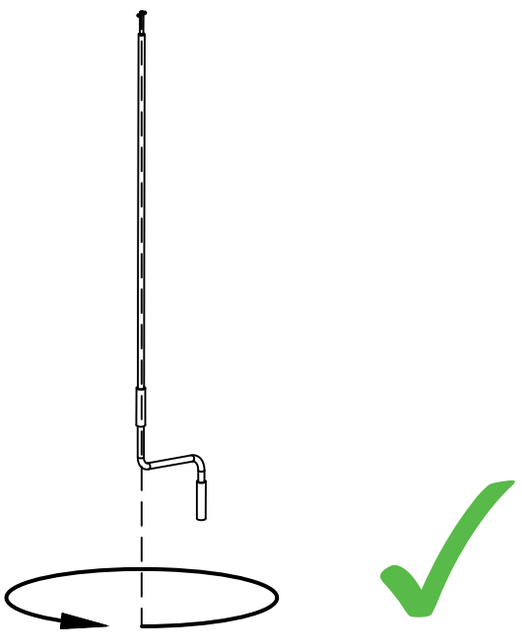

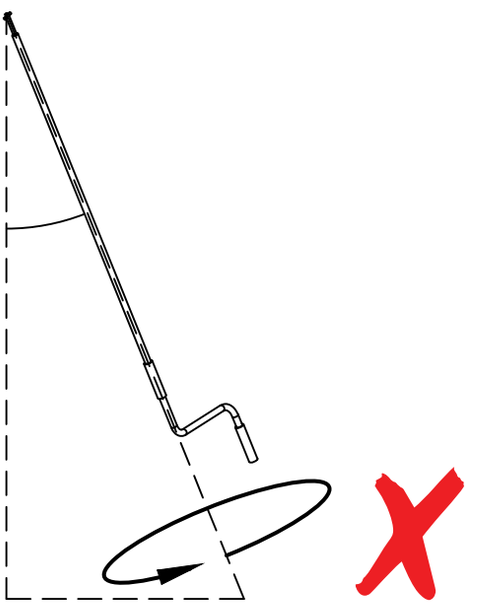

3.За отварање ламела завртите управљачку полугу у смеру казаљке на сату. За затварање ламела завртите управљачку полугу супротно од смера казаљке на сату.

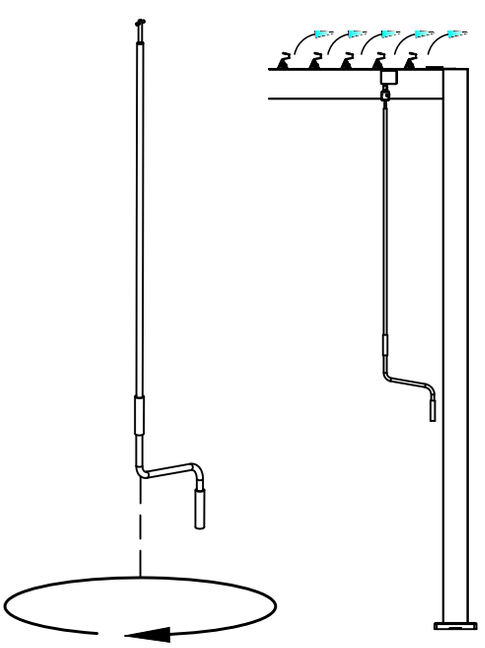

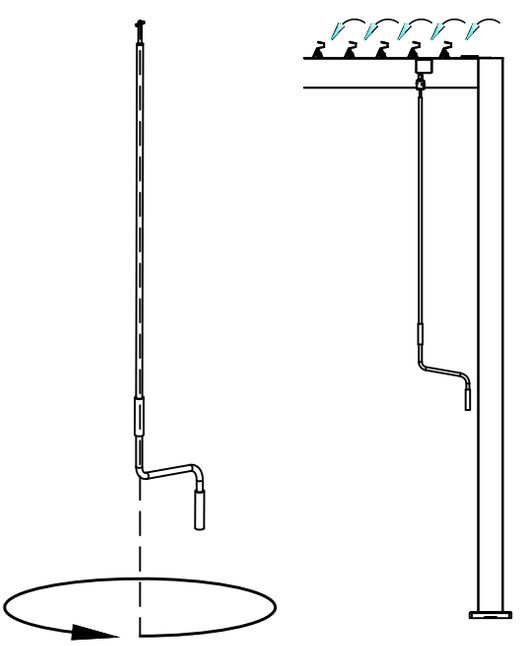

23

Środki ostrożności

1.W sezonie śnieżnym lub w przypadku prognozy śniegu otwórz lamele i utrzymuj je w pozycji pionowej, aby zapobiec uszkodzeniu pergoli. Jeśli na górnych żaluzjach znajdują się zanieczyszczenia lub liście, oczyść je na czas, aby żaluzje nie zamykały się źle lub w ogóle nie zamykały.
2.Podczas otwierania lub zamykania żaluzji upewnij się, że dźwignia sterująca pozostaje w pozycji pionowej obok słupa i nie odsuwaj jej zbyt daleko od słupa.

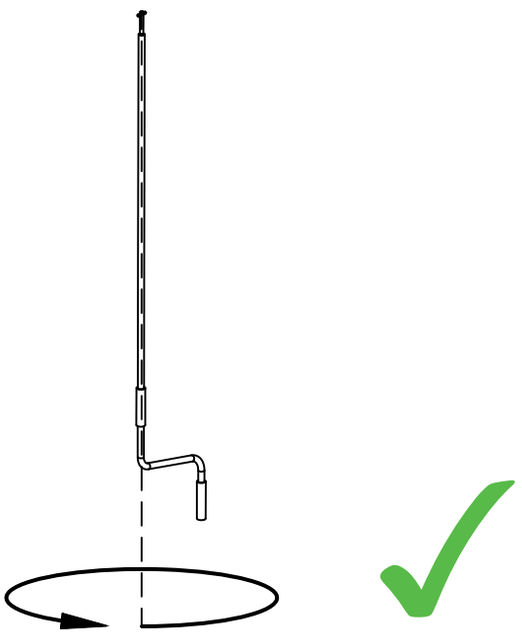

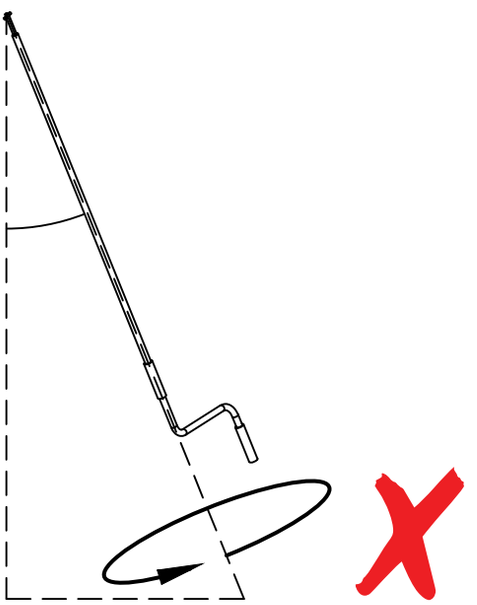

3.Aby otworzyć lamele, obróć dźwignię sterującą zgodnie z ruchem wskazówek zegara. Aby zamknąć lamele, obróć dźwignię sterującą przeciwnie do ruchu wskazówek zegara.

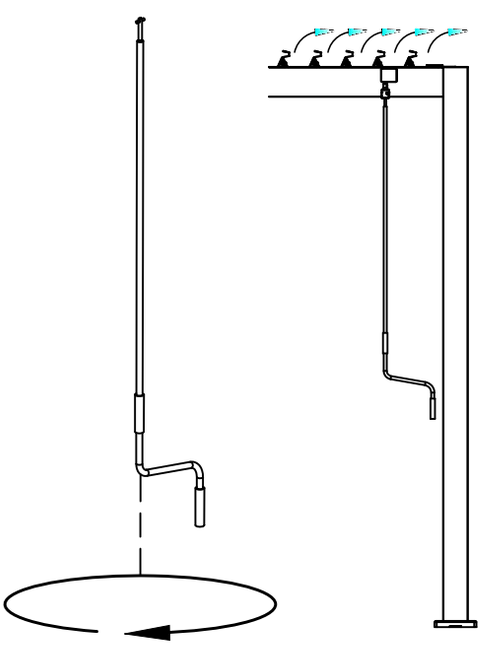

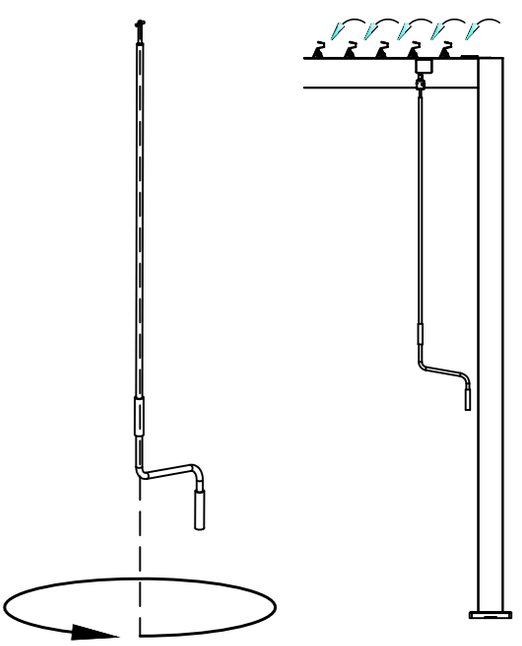

23

Consignes de sécurité

1.Pendant la saison neigeuse ou en cas de prévision de neige, ouvrez les lamelles et maintenez-les verticales afin d'éviter tout endommagement de la pergola. S'il y a des débris ou des feuilles sur les stores supérieurs, veuillez les nettoyer à temps pour empêcher les stores de mal se fermer voire de ne pas se fermer du tout.

2.Lors de l'ouverture ou de la fermeture des stores, assurez-vous que le levier de commande reste en position verticale à côté du poteau et ne l'éloignez pas trop du poteau.

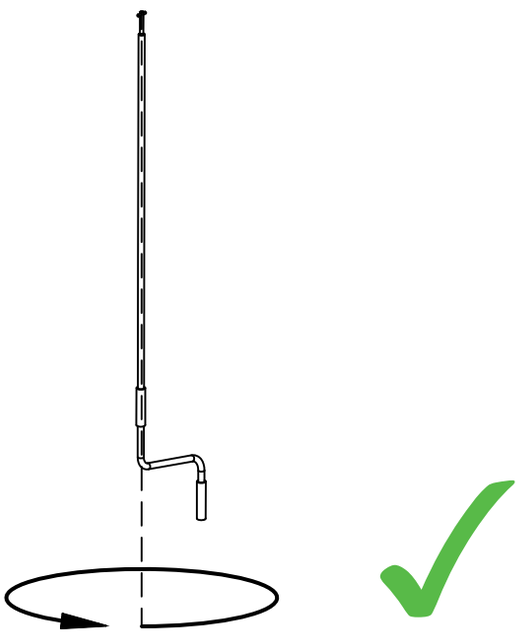

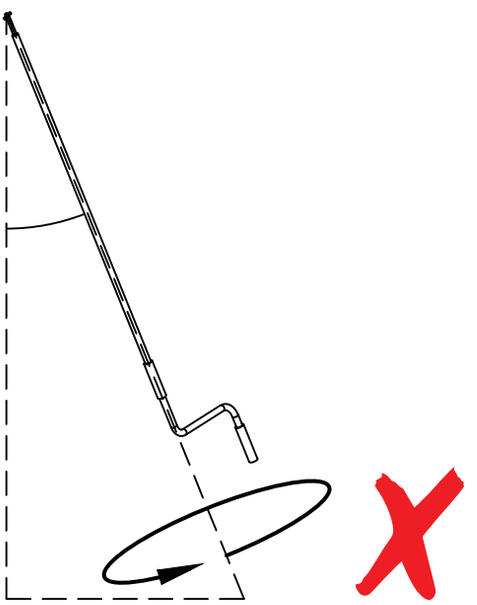

3.Pour ouvrir les lamelles, tournez le levier de commande dans le sens des aiguilles d'une montre. Pour fermer les lamelles, tournez le levier de commande dans le sens inverse des aiguilles d'une montre.

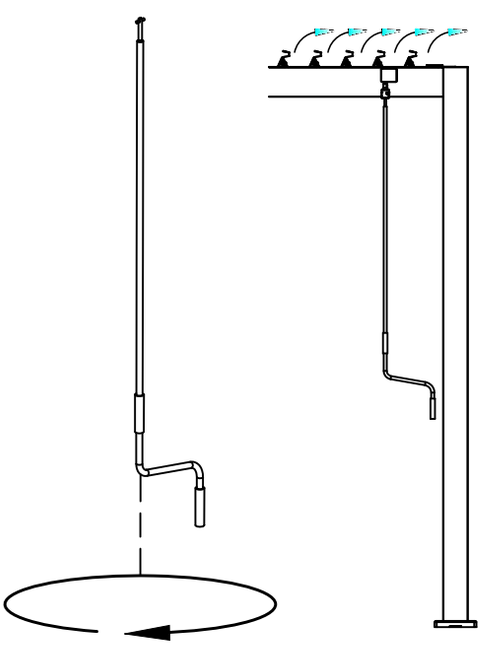

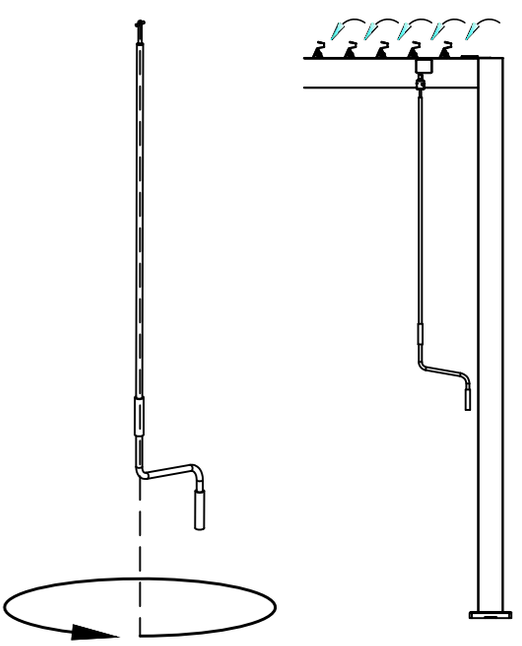

24



EN 4.No one is allowed to walk on the top of the tent.

DE 4.Es ist niemandem gestattet, auf der Oberseite des Zeltes zu gehen.

CZ 4.Nikdo nesmí chodit po horní části stanu.

SV 4.1Ingen får gå på tältets ovansida.

SI 4.Nihče ne sme hoditi po vrhu šotora.

HU 4.Senki sem járhat a sátor tetején.

SK 4.Nikto nesmie chodiť po vrchu stanu.

HR 4.Nitko ne smije hodati po vrhu šatora.

RO 4.Nimeni nu are voie să meargă pe partea superioară a cortului.

BG 4.Никой не е позволено да ходи по горната част на палатката.

RS 4.Нико не сме да хода по врху шатора.

PL 4.Nikomu nie wolno chodzić po górnej części namiotu.

FR 4.Personne n’est autorisé à marcher sur le dessus de la tente.

25

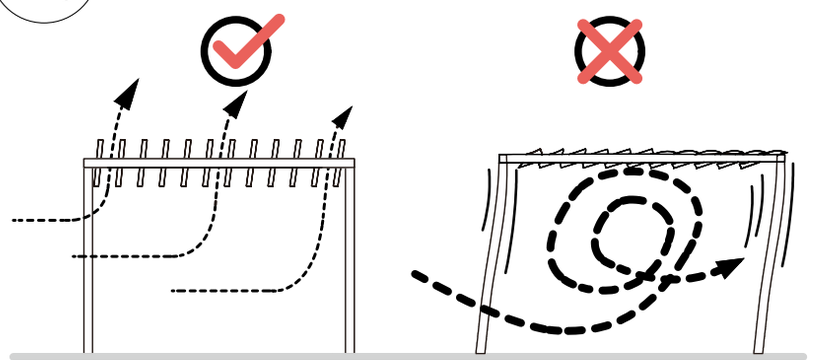

EN 5.Blinds must be opened in strong wind or stormy weather.

DE 5.Die Jalousien müssen bei starkem Wind oder Unwetter geöffnet werden.

CZ 5.Žaluzie musí být otevřeny při silném větru nebo bouřce.

SV 5.Persiennerna måste öppnas vid stark vind eller stormväder.

SI 5.Senčila morajo biti odprta ob močnem vetru ali nevihti.

HU 5.A redőnyöket erős szél vagy viharos időjárás esetén ki kell nyitni.

SK 5.Žalúzie musia byť otvorené pri silnom vetre alebo búrke.

HR 5.Sjenila moraju biti otvorena za jakog vjetra ili olujnog vremena.

RO 5.Jaluzelele trebuie deschise în condiții de vânt puternic sau furtună.

BG 5. Щорите трябва да се отварят при силен вятър или бурно време.

RS 5.Ролетне морају бити отворене при јаком ветру или олујном времену.

PL 5.Żaluzje muszą zostać otwarte podczas silnego wiatru lub burzy.

FR 5.Les stores doivent être ouverts par vent fort ou par temps orageux.

