400张，A4双面

Campana

LP-3103/3C
3xGU10,max LED 8W
230V~50Hz

Montaż powinna wykonać osoba posiadająca uprawnienia.
Wszelkie czynności wykonywać przy odłączonej oprawie z zasilania.

Oprawa przystosowana do montażu wewnątrz.

Wymienialne źródło światła LED przez użytkownika końcowego

Przed przystąpieniem do montażu zapoznaj się z instrukcją.

Zachowaj Instrukcje Obsługi

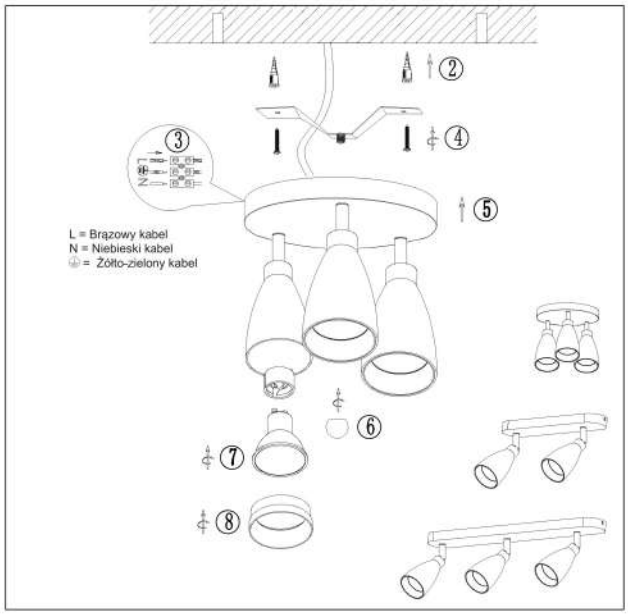

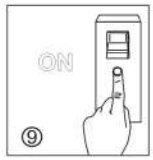

PL Uwaga!
Czynności instalacyjne i montażowe należy zlecać wykwalifikowanemu elektrykowi. Przed pierwszym uruchomieniem upewnić się czy oprawa została właściwie zamocowana oraz czy zasilanie zostało prawidłowo podłączone. Należy zapewnić właściwą konserwację. Konserwację przeprowadzać po wyłączeniu oraz wystygnięciu oprawy. Do czyszczenia nie używać środków chemicznych. Producent nie ponosi odpowiedzialności za szkody wynikłe na skutek nieprawidłowego montażu, nieprawidłowego przyłączenia zasilania, modyfikacji oprawy lub zastosowania nieodpowiednich elementów nieprzewidzianych do współpracy z oprawą. Do instalacji może być wymagana porada osoby wykwalifikowanej.

RU Внимание!
Установку и монтаж должен выполнять квалифицированный электрик. Перед первым вводом в эксплуатацию убедитесь, что светильник правильно закреплен и что зле кпроитлзение подключено правильно. Обеспечьте надлежащее техническое обслуживание. Проводите техническое обслуживание, когда светильник выключен и остыл. Не используйте химические средства для очистки. Производитель не несет ответственности за ущерб, возникший в результате неправильной установки, неправильного подключения электросети, модификации светильника или использования неподходящих компонентов, не предназначенных для использования с светильником. Для установки может потребоваться консультация квалифицированного специалиста.

UA Увага!
Перед першим введенням експлуатації ко переконайтеся що сві тільник належним чином закріплений і правильно під ключений до електромережі. Забезпечте належне техні чне обслуговування. Проводьте техні чне обслуговування коли сві тільник вимкнений і охолоджений. Не використовуйте ні чні засоби для чищення. Виробник не несе відповідальності за пошкодження, спричинені неправильним монтажем, неправильним ді лключенням до електромережі, модифікацією світильника або використанням деталей, не призначених для використання з ним. Для встановлення може знадобитися порада кваліфі кованого фахівця.

SK Pozor!
Inštaláciu a montáž nechajte vykonať kvalifikovanému elektrikárovi. Pred prvým uvedením do prevádzky sa uistite, že svietidlo bolo správne upevnené a že napájanie bolo správne pripojené. Zabezpečte správnu údržbu. Údržbu vykonávajte po vypnutí a vychladnutí svietidla. Na čistenie nepoužívajte chemické prostriedky. Výrobca nezodpovedá za škody spôsobené nesprávnou inštaláciou, nesprávnym pripojením napájania, úpravou svietidla alebo použitím nevhodných komponentov, ktoré nie sú určené na použitie so svietidlom. Pri inštalácii môže byť potrebná rada kvalifikovanej osoby.

GB Caution!
Have installation and assembly operations carried out by a qualified electrician. Before first commissioning, ensure that the luminaire has been properly fixed and that the power supply has been correctly connected. Ensure proper maintenance. Carry out maintenance when the luminaire has been switched off and cooled down. Do not use chemicals for cleaning. The manufacturer is not liable for damage resulting from incorrect installation, incorrect power supply connection, modification of the luminaire or the use of inappropriate components not intended for use with the luminaire. The advice of a qualified person may be required for installation.

DE Achtung!
Vergewissern Sie sich vor der ersten Inbetriebnahme, dass die Leuchte ordnungsgemäß befestigt und die Stromversorgungskorrekt angeschlossen ist. Sorgen Sie für eine ordnungsgemäße Wartung. Führen Sie Wartungsarbeiten nur durch, wenn die Leuchte ausgeschaltet und abgekühlt ist. Verwenden Sie keine Chemikalien zur Reinigung. Der Hersteller haftet nicht für Schäden, die durch unsachgemäße Installation, falschen Anschluss an die Stromversorgung, Veränderung der Leuchte oder die Verwendung ungeeigneter, nicht für die Leuchte vorgesehener Komponenten entstehen. Für die Installation kann die Beratung durch eine qualifizierte Person erforderlich sein.

HU Figyelem!
A telepítési és összeszerelési műveleteket szakképzett villanyszerelővel végeztesse el. Az első üzembe helyezés előtt győződjön meg arról, hogy a lámpatest megfelelően rögzítettek és a tápellátást megfelelően csatlakoztatták. Gondoskodjon a megfelelő karbantartásról. A karbantartást a lámpatest kikapcsolt és lehűlt állapotában végezze el. Ne használjon vegyszereket a tisztításhoz. A gyártó nem vállal felelősséget a helytelen telepítésből, a tápegység helytelen csatlakoztatásából, a lámpatest átalakításából vagy a nem a lámpatesthez nem rendelt, nem megfelelő alkatrészek használatából eredő károkért. A bizonytalansági szakértőt szemléjy tanácsát lehet szükség.

CZ Pozor!
Instalaci a montáž nechte provést kvalifikovaným elektrikářem. Před prvním uvedením do provozu se ujistěte, že je svítidlo řádně upevněno a že je správně připojeno napájení. Zajistěte řádnou údržbu. Údržbu provádějte po vypnutí a vychladnutí svítidla. K čištění nepoužívejte chemické prostředky. Výrobce neodpovídá za škody vzniklé v důsledku nesprávné instalace, nesprávného připojení napájení, úprav svítidla nebo použití nevhodných komponentů, které nejsou určeny pro použití se svítidlem. Při instalaci může být vyžadována rada kvalifikované osoby.

RO Atenţie!
Asiguraţi-vă că operaţiunile de instalare şi montaj sunt efectuate de un electrician calificat. Înainte de prima punere în funcţiune, asiguraţi-vă că corpul de iluminat a fost fixat corect şi că sursa de alimentare a fost conectată corect. Asiguraţi o întreţinere corespunzătoare. Efectuaţi întreţinerea atunci când corpul de iluminat a fost oprit şi răcit. Nu utilizaţi substanţe chimice pentru curăţare. Producătorul nu este răspunzător pentru daunele care rezultă din instalarea incorectă, conectarea incorectă a sursei de alimentare, modificarea corpului de iluminat sau utilizarea de componente necorespunzătoare care nu sunt destinate utilizării cu corpul de iluminat. Pentru instalare poate fi necesar statul unei persoane calificate.

ES Atención
Encargue las operaciones de instalación y montaje a un electricista cualificado. Antes de la primera puesta en servicio, asegúrese de que la luminaria se ha fijado correctamente y de que la alimentación eléctrica se ha conectado correctamente. Garantice un mantenimiento adecuado. Realice el mantenimiento con la luminaria apagada y fría. No utilice productos químicos para la limpieza. El fabricante no se hace responsable de los daños derivados de una instalación incorrecta, una conexión incorrecta de la fuente de alimentación, la modificación de la luminaria o el uso de componentes inadecuados no previstos para su uso con la luminaria. Para la instalación puede ser necesario el asesoramiento de una persona cualificada.

ET Ettevaatust!
Laske paigaldus- ja montaažitööd teostada kvalifitseeritud elektrikul. enne esimest kasutuselevõttu veenduge, et valgusti on korralikult kinnitatud ja et voolualiträr on õigesti ühendatud. Tagage nõuetekohane hooldus. Tehke hooldustöid siis, kui valgusti on välja lülitatud ja jahtunud. Ärge kasutage puhastamiseks keemikaale. Tootja ei vastuta vigade eest, mis tulenevad valest paigaldamisest, valest voolukõrgu- ühendamisest, valgusti muutmisest või valgusti jaoks mitsesobivate komponentide kasutamisest. Paigaldamiseks võib olla vajalik kvalifitseerituid ekspertiisi nõuanne.

LT Atsargiai!
Montavimo ir surinkimo darbus turi atlikti kvalifikuotas elektrikas. Prieš pirmą kartą paleidami šviestuvą, įsitikinkite, kad jis tinkamai pritvirtintas ir tinkamai prijungtas prie elektros tinklo. Užtikrinkite tinkamą priežiūrą. Techninę priežiūrą atlikite tada, kai šviestuvas yra išjungtas ir atvėsęs. Valymui nenaudokite cheminių medžiagų. Gamintojas neatsako už žalą, atsiradusią dėl netinkamo montavimo, netinkamo maitinimo šaltinio prijungimo, šviestuvo modifikavimo ar netinkamų komponentų, neskirtų naudoti su šviestuvu, naudojimo. Montuojant gali prireikti kvalifikuoto asmens patarimo.

LV Uzmanību!
Uzstādīšanas un montāžas darbus uzticēt kvalificētam elektrikim. Pirms pirmās nodošanas ekspluatācijā pārliecinieties, ka gaismeklis ir pareizi piestiprināts un pareizi pieslēgts strāvas padevei. Nodrošināt pareizu apkopi. Veicot apkopi, kad gaismeklis ir izslēgts un atdzisis. Tīrīšanai neizmantojiet ķīmiskās vielas. Ražotājs nav atbildīgs par bojājumiem, kas radušies nepareizas uzstādīšanas, nepareiza strāvas padeves pieslēgšanas, gaismekļa pārveidošanas vai neatbilstošu sastāvdaļu, kas nav paredzētas izmantošanai kopā ar gaismekli, izmantošanas rezultātā. Uzstādīšanai var būt nepieciešams kvalificētas personas padoms.

PL - Dyrektywa WEEE
Ten sprzęt został zaprojektowany i wykonany z materiałów oraz komponentów wysokiej jakości, które nadają się do ponownego użycia i przetwarzania. Symbol przekreślonego kontenera na odpady oznacza, że produkt podlega selektywnej zbiórce zgodnie z postanowieniami Dyrektywy Parlamentu Europejskiego i Rady 2012/19/UE. Takie oznakowanie informuje, że sprzęt elektryczny i elektroniczny po okresie użytkowania, nie może być wyrzucany wraz z innymi odpadami pochodzącymi z gospodarstwa domowego. Użytkownik musi zanieść sprzęt do punktu przeznaczonego dla zużytego sprzętu elektrycznego i elektronicznego, następnie oddać sprzęt do punktu zbiórki zużytego sprzętu elektrycznego i elektronicznego, lub przekazać sprzedawcy sprzętu elektrycznego i elektronicznego, gdy kupuje produkt o podobnej funkcji. Zużyty sprzęt może być szkodliwy wpływ na środowisko i zdrowie ludzi z uwagi na potencjalną zawartość niebezpiecznych substancji. Inaczejnie ma sytuacji składowych. Gospodarstwo domowe sprzęt wskazuje się w przyszłyzanie się do ponownego użycia i odzysku, w tym recyklingu, zużytego sprzętu. Na tym etapie kształtuje się problem. Które wyposaż na zużiskowe wspólnego dobra jakim jest czyste środowisko naturalne. Gospodarstwo domowe sprzęt jest jednym z miejsc zawierających strategię sprzętu i wspólnie gospodarstwa domowe wpływa na zabezpieczenie surowców wtórnych. W przypadku nieodzownej zbędzie jego produktu mogą zostać nałożone kary zgodnie z ustawodawstwem krajowym.

RU - Директива WEEE
Данное оборудование было разработано и изготовлено с использованием высококачественных материалов и компонентов, подлежащих вторичной переработке. Символ перечеркнутого контейнера для отходов указывает на то, что изделие подлежит раздельному сбору в соответствии с положениями Директивы 2012/19/ЕС Европейского парламента и Совета. Это маркировка указывает на то, что электрическое и электронное оборудование после окончания срока службы не должно выбрасываться вместе с другими бытовыми отходами. Пользователь обязан сдать отработанное электрическое и электронное оборудование, содержащему систему сбора таких отходов, а так также в соответствующий магазин, местный пункт сбора или муниципальное учреждение. Отработанное оборудование может оказывать вредное воздействие на окружающую среду и здоровье человека из-за возможного содержания в нем опасных веществ, способных к накоплению. Домашнее хозяйство может помочь роль в существенном повторному использованию и восстановлению, включая переработку, отработанного оборудования. На этом этапе формируется установка, способствующая сохранению общего блага - чистой окружающей среды. Домашние хозяйства также являются одним из крупнейших потребителей ценной бытовой техники, а раздельное обращение с ней может использоваться в качестве стимулятора сырья. В случае неправильной утилизации данного продукта могут быть применены штрафные санкции в соответствии с национальным законодательством.

UA - Директива WEEE
Це обладнання розроблено та виготовлено з використанням високоякісних матеріалів і компонентів, придатних для вторинної переробки. Символ перекресленого контейнера для відходів означає, що виробі підлягає роздільному збору відповідно до положень Директиви 2012/19/ЄС Європейського Парламенту та Ради. Це позначення вказує на те, що електричне та електронне обладнання після закінчення терміну його експлуатації не можна викидати разом з іншими побутовими відходами. Користувач зобов'язаний здати обладнання в пункт прийому відпрацьованого електричного та електронного обладнання, який організовує систему збору таких відходів, у точку часу відповідний магазин, місцевий пункт збору або комунальну установу. Відпрацьоване обладнання може мати шкідливий вплив на навколишнє середовище та здоров'я людей з-за можливого вмісту в ньому небезпечних речовин, здатних до накопичення. Домашнє господарство відіграє важливу роль у справжньому повторному використанні та відновленню, включаючи переробку, відпрацьованого обладнання. На цьому етапі формується установка, яка сприяє збереженню спільного блага, яким є чисте довкілля. Домашнє господарство також є одним з найбільших окремих споживачів цінної бытової техніки, а роздільне поводження з ним може слугувати джерелом сировини відповідно до національного законодавства.

SK - Smernica o OEEZ
Toto zariadenie bolo navrhnuté a vyrobené z vysokokvalitných materiálov a komponentov, ktoré sú recyklovateľné. Symbol preškrtnutého kontajnera na odpad označuje, že výrobok podlieha separovanému zberu v súlade s ustanoveniami smernice Európskeho parlamentu a Rady 2012/19/EÚ. Tento označenie znamená, že elektrické a elektronické zariadenie po jeho skončení jeho životnosti nemôže vyhodiť spolu s inými odpadmi z domácnosti. Používateľ je povinný odovzdať zariadenie do zberne elektrických a elektronických zariadení, ktorá vykoná systém zberu takýchto odpadov, a ktoré prikladnú predajne, ktoré predajňu s podobnou funkciou, miestnemu zberovému miestu alebo obecnej jednotky. Odpad do zariadení môže mať škodlivý vplyv na životné prostredie a ľudské zdravie v dôsledku prítomnosti nebezpečných látok, ktoré môžu dochádzať. Domácnosť zohráva dôležitú úlohu pri propagácii a podpore ďalšieho znovupoužitia a obnovy, vrátane recyklácie odpadových zariadení. V tejto fáze sa formuje jednotné, ktoré prispievajú k zachovaniu spoločného dobra, ktorým je čisté životné prostredie. Domácnosť je tiež jedným z najdôležitejších zdrojov hodnotných elektrických zariadení. V prípade neúprosnej likvidácie takéto výrobku môžu byť uložené sankcie v súlade s vnútroštátnym právnym predpisom.

GB - WEEE Directive
This equipment has been designed and manufactured using high quality materials and components that are recyclable. The symbol of the crossed-out waste container indicates that the product is subject to separate collection in accordance with the provisions of Directive 2012/19/EU of the European Parliament and of the Council. This marking indicates that the electrical and electronic equipment, after its useful life, must not be disposed of with other household waste. The user is obliged to return the equipment to a waste electrical and electronic equipment collection setting up a system for the collection of such waste, including its an appropriate shop, local collection point or municipal unit. Waste equipment may have a harmful impact on the environment and human health due to its potential content of hazardous substances, mixtures and components. The household plays an important role in contributing to the reuse and recovery, including recycling, of waste equipment. At this stage, attribution are formed that contribute to the preservation of the common good, which is a clean environment. Households are also one of the biggest users of small appliances and related management of them influences the recovery of secondary raw materials. In the event of improper disposal of this product, penalties may be imposed in accordance with national legislation.

DE - WEEE-Richtlinie
Dieses Gerät wurde unter Verwendung hochwertiger Materialien und Komponenten entwickelt und hergestellt, die wiederverwendet und verwertet werden können. Das Symbol des durchgestrichenen Abfallbehälters zeigt an, dass das Produkt gemäß den Bestimmungen der Richtlinie 2012/19/EU des Europäischen Parlaments und des Rates der getrennten Sammlung unterliegt. Diese Kennzeichnung weist darauf hin, dass das Elektro- und Elektronikgerät nach Ablauf seiner Nutzungsdauer nicht mit dem übrigen Hausmüll entsorgt werden darf. Der Nutzer ist verpflichtet, das Gerät an einer Sammelstelle für Elektro- und Elektronik-Altgeräten zurückzugeben, die ein System zur Sammlung solcher Abfälle eingerichtet hat, einschließlich einer geeigneten Geschäfts, einer örtlichen Sammelstelle oder einer kommunalen Einrichtung. Altgeräte können aufgrund ihres potenziellen Gehalts an gefährlichen Stoffen, Gemischen und Bestandteilen eine schädliche Auswirkung auf die Umwelt und die menschliche Gesundheit haben. Der Haushalt spielt eine wichtige Rolle, wenn es darum geht, zur Wiederverwendung und Verwertung, einschließlich des Recyclings, von Altgeräten beizutragen. In diesem Phase bilden sich Einheiten heraus, die zur Erhaltung des Gemeinwohls, d. h. einer sauberen Umwelt, beitragen. Die Haushalte sind auch einer der größten Nutzer von Kleingeräten, und ein rationaler Umgang mit ihnen beeinflusst die Rückgewinnung von Sekundärrohstoffen. Im Falle einer unsachgemäßen Entsorgung dieses Produkts können gemäß den nationalen Rechtsvorschriften Verhängungsgelder verhängt werden.

HU - WEEE-irányelv
Ez a berendezést olyan minőségi, újrahasznosítható anyagok és alkatrészek felhasználásával tervezték és gyártották, az ábrázolt hulladékgyűjtő edény szimbóluma azt jelzi, hogy a termék a 2012/19/EU az Európai parlament és tanács irányelv rendelkezései szerint szelektív gyűjtés alá tartozik. Ez a jelölés azt jelzi, hogy az elektromos és elektronikus berendezéseket a hasznos élettartamának vége után nem szabad más háztartási hulladékkal együtt selejtezni. A felhasználó köteles a készüléket az ilyen hulladékok begyűjtésére szolgáló rendszert létrehozó elektromos és elektronikus hulladékgyűjtőhely, illetve közös egy megfelelő üzletbe, helyi gyűjtőhelyre vagy önkormányzati egységre visszavinni. A hulladékok sok szennyezőanyag tartós fogásával lehetnek a környezetre és az emberi egészségre a veszélyes anyagok. Ennek köszönhetően a háztartási berendezések az ismételt felhasználás és hasznosítás, beleértve az újrafeldolgozást is, ami hozzájárul ahhoz. Ebben a szakaszban olyan egységek alakulnak ki, amely a tiszta környezet megőrzésére. A háztartások egyben a legjobb egyik fogyasztói hulladékok. Ez a widok vagy az egyszerűsítés hatékonyságára a másodlagos nyersanyagok hasznosítása. A termék nem megfelelő zokarakterisztika esetén a nemzeti jogszabályoknak megfelelően szankciókat lehet kiszabni.

CZ - Směrnice o OEEZ
Toto zařízení bylo navrženo a vyrobeno z vysoce kvalitních materiálů a součástí, které lze recyklovat. Symbol přeškrtnutého kontejneru na odpad označuje, že výrobek podléhá třídenému sběru v souladu s ustanoveními směrnice Evropského parlamentu a Rady 2012/19/EU. Toto označení znamená, že elektrické a elektronické zařízení není po jeho ukončení životnosti spolu s ostatním domácím odpadem. Uživatel je povinen odevzdat zařízení do sběrny elektrických a elektronických zařízení, která zavedla systém sběru takového odpadu, včetně příslušné prodejny, místního sběrného místa nebo obecní jednotky. Odpadní zařízení může mít škodlivý vliv na životní prostředí a lidské zdraví v důsledku přítomnosti nebezpečných látek, které mohou dochází. Domácnost zohrává důležitou roli při propagaci a podpoře dalšího znovupoužití a obnovy, včetně recyklace odpadových zařízení. V této fázi se formují jednotky, které přispívají k zachování společného dobra, kterým je čisté životné prostředí. Domácnosti je také jedním z největších jednotlivých zdrojů hodnotných elektrických zařízení. V případě nesprávné likvidace takto výrobku může být uložena sankce v souladu s vnitrostátním právním předpisem.

RO - Directiva DEEE
Acest echipament a fost proiectat şi realizat folosind materiale şi componente de înaltă calitate care sunt reciclabile. Simbolul cardului cu deşeuri este indicat faptul că produsul face obiectul colectării separate în conformitate cu prevederile Directivei 2012/19/UE a Parlamentului European şi a Consiliului. Acest marcaj indică faptul că echipamentele electrice şi electronice, după durata lor de viaţă utilă, nu trebuie eliminate împreună cu alte deşeuri menajere. Utilizatorul este obligat să returneze echipamentul la un colector de deşeuri de echipamente electrice şi electronice care instituie un sistem de colectare a acestor deşeuri, inclusiv la un magazin adecvat, la un punct local de colectare sau la o unitate municipală. Deşeurile de echipamente pot avea un impact nociv asupra mediului şi sănătăţii umane din cauza conţinutului lor potenţial de substanţe, amestecuri şi componente periculoase. Gospodăria joacă un rol important în contribuţia la reutilizarea şi recuperarea, inclusiv reciclarea, deşeurilor de echipamente. În acest stadiu, se formează entităţi care contribuie la conservarea binelui comun, care este un mediu curat. De asemenea, gospodăriile sunt unul dintre cei mai mari utilizatori de aparate mici şi pe gestionarea corporală a acestora influenţează recuperarea materiilor prime secundare. În cazul eliminării necorespunzătoare a acestui produs, pot fi aplicate sancţiuni în conformitate cu legislaţia naţională.

SS - Directiva RAEE
Este echipament a fost dezvoltat şi fabricat cu materiale şi componente de înaltă calitate care sunt reciclabile. Simbolul cărucior cu deşeuri de producţie este supus o colectă selectivă de conformitate cu dispoziţiile din Directiva 2012/19/UE del Parlamento Europeo y del Consejo. Este marcaje indica faptul că aparatele electrice şi electronice, după ciclul de viaţă utilă, nu trebuie eliminate cu celelalte deşeuri menajere. Utilizatorul este obligat să returneze echipamentul la un recipient de reciclare de aparatele electrice şi electronice care instituie o sistem de recogida de duchos residuos, inclusiv de una tienda adecuada, un punto de recogida local o una unidad municipal. Los residuos de aparatos pueden tener un impacto nocivo sobre el medio ambiente y la salud humana debido a su posible contenido de sustancias, mezclas y componentes peligrosos. Los hogares desempeñan un papel importante a la hora de contribuir a la reutilización y recuperación, incluido el reciclado, de los residuos de aparatos. En una etapa se forman entidades que contribuyen a la preservación del bien común, que es un medio ambiente limpio. Los hogares son también uno de los mayores usuarios de pequeños electrodomésticos y la gestión corporal de los mismos influye en la recuperación de materias primas secundarias. En caso de eliminación inadecuada de este producto, se pueden imponer sanciones de acuerdo con la legislación nacional.

ET - WEEE direktiiv
Seda seadme projekteerimisel ja valmistamisel on kasutatud kvaliteetseid materjale ja komponente, mis on taaskasutatavad. Võlgu läbikriksutud jäätmemahuti sümbol näitab, et kaste kuulub eraldi kogumisele vastavalt Euroopa Parlamendi ja nõukogu direktiivile 2012/19/EL. tähistab, et elektrilised ja elektroonilised seadmed pärast nende kasutusea lõppu ei tohi koos muude majapidamisjäätmetega ära visata. Kasutaja on kohustatud andma seadme elektrilised ja elektroonilised seadmete kogumiskohta, näiteks kõigi mõistlikke kohaliku ametiasutuse poolt loodud kogumispunktide sõlmedega. Seadmete jäätmed võivad sisaldada kahjulikke ainete sisalduse tõttu ja nende kogunemise tõttu keskkonna ja inimese tervise suhtes. Kodumajapidamised on oluline roll taaskasutamisel ja taaskasutamisel, sealhulgas ringlussevõtmisel, kasutusel olevad. Selles etapis kujunevad hoiused, mis aitavad kaasa ühise hüve, millele on puhas keskkond, sõltumatusele. Kodumajapidamised on ka üks suurimad sõltumatutele kasutajad ja nende rekreatsioonimajandamine mõjutab sekundaarse toorainete taaskasutamise. Sarja korral olulisigrs kohaldatakse kontrolli vastavalt riiklikule õigusaktidele.

LT - ESA direktyva
Šį prietaisą suprojektuotas ir pagamintas naudojant aukštos kokybės medžiagas ir komponentus, su kuriais galima pakartotinai. Perbrauktos atliekų konteinerio simbolis reiškia, kad gaminys yra būdo suvokiamas atskirai pagal Europos Parlamento ir Tarybos direktyvos 2012/19/ES nuostatas. Šis ženklinis nurodo, kad elektrinis ir elektroninis įrenginys, pasibaigus jo naudojimo laikui, negalima išmesti kartu su kitomis buitinėmis atliekomis. Naudotojas privalo įrenginį atiduoti elektrinio ir elektroninio įrangos atliekų surinkimo sistemą, pavyzdžiui atitinkamą parduotuvę, vietinę surinkimo punktą ar savivaldybės padalinį. Įrangos atliekos gali turėti žalingą poveikį aplinkai ir žmonių sveikatai dėl galimos jose esančių pavojingų medžiagų, mišinių ir komponentų. Namų ūkis atlieka svarbų vaidmenį pakartotinamo arba pakartotinio naudojimo, taip pat ir perdirbimo. Šioje etapo formuojasi nuostatos, padedančios išsaugoti bendrąjį gėrį - švarią aplinką. Namų ūkiai taip pat yra vienas didžiausių vartotojų prietaisų naudotojų, o nuo jų tvarkymo kai. Jokios sankcijos taikomos nacionalinės teisės aktuose pagal nacionalinės teisės aktus.

LV - ESA direktīva
Šo ierīci ir izstrādāta un ražota, izmantojot augstas kvalitātes materiālus un sastāvdaļas, kuri ir pārstrādājami. Pārsvītrotā atkritumu konteinera simbols norāda, ka izstrādājums ir apstājusi darba mūžam saskaņā ar Eiropas Parlamenta un Padomes Direktīvas 2012/19/ES noteikumiem. Šīs marķējums norāda, ka elektriskās un elektroniskās iekārtas pēc to kalpošanas laika beigām nedrīkst izmest kopā ar citiem sadzīves atkritumiem. Lietotājam ir pienākums nodot iekārtu elektriskās un elektroniskās iekārtu atkritumu savākšanas, kas izveidota šādu atkritumu savākšanas sistēma, īstošajā vietā (pilsētā) vietējā, vietējā savākšanas punktā vai pašvaldības struktūrvienībā. Iekārtu atkritumiem var būt kaitīga ietekme uz vidi un cilvēku veselību, jo tajos var būt bīstamas vielas, maisījumi un sastāvdaļas. Mājsaimniecībai ir svarīga loma, veicot iekārtu atkārtotu izmantošanu un rekuperāciju, tostaru pārstrādi. Šajā posmā veidojas attīstīsies, kas veicina kopējā labuma - tīras vides - saglabāšanu. Mājsaimniecības ir arī viens no lielākajiem mazo ierīču patērētājiem, un to racionāla apsaimniekošana ietekmē otrreizēju izejvielu ieguvumu. Neparedzēta produkta utilizācijas gadījumā var tikt piemērotas soda sankcijas saskaņā ar valsts tiesību aktiem.