FR Attention! Pour toute reclamation veuillez bien garder l'étiquette SAV collée au - dessous du meuble

IT Attenzione! Per favore conservate l'etichetta presente su ogni componente per eventuali reclami

CZ Pozornost! Na spodní straně nábytku je štítek.Uschovejte si jejpro případ reklamace

SK Pozor! Na spodnej strane nábytku je štítok. Pre prípad reklamácie si ho prosím uschovajte

PL Uwaga! Na spodzie mebla umieszczona jest etykieta. Prosimy zachować ją na wypadek reklamacji

PT Atencao! Abaixo do móvel se encontra uma etiqueta. Por favor nao remova esta e mantem a etiqueta para qualquer reclamação

ES Atención! Existe una etiqueta debajo de cada mueble. Por favor,quédensela para posibles futuras quejas

DE Achtung! Unter dem Moebel befindet sich ein Etikett. Bitte bewahren das Etikett auf eine mögliche Reklamation

HR Pažnja! Na donjoj strani namještaja nalazi se naljepnica. Molimo da ju sačuvate u slučaju pritužbe

SRB Pažnja! Na donjoj strani namještaja nalazi se etiketa. Molimo da ju sačuvate u slučaju žalbe

EN Attention! On the underside of the furniture there is a label. Please keep it in case of a complaint

MADE IN EU

Art. 29510155

SEATTLE

15min | x2

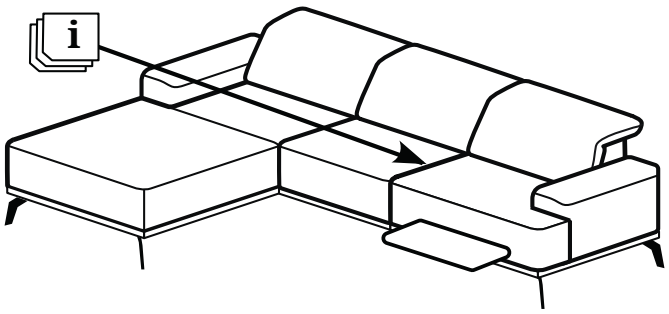

REC/TVE - 3TVE

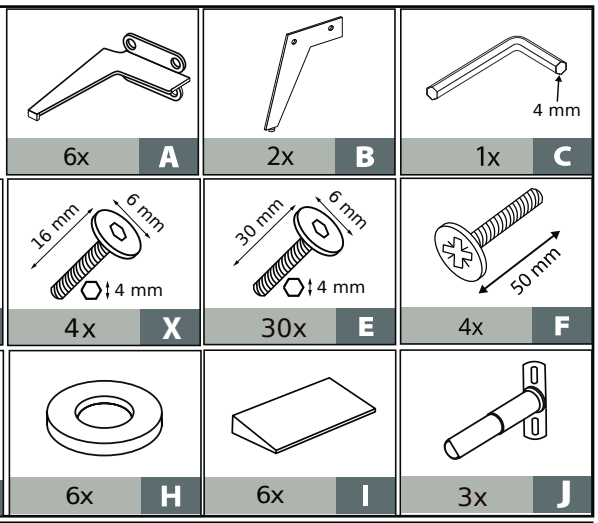

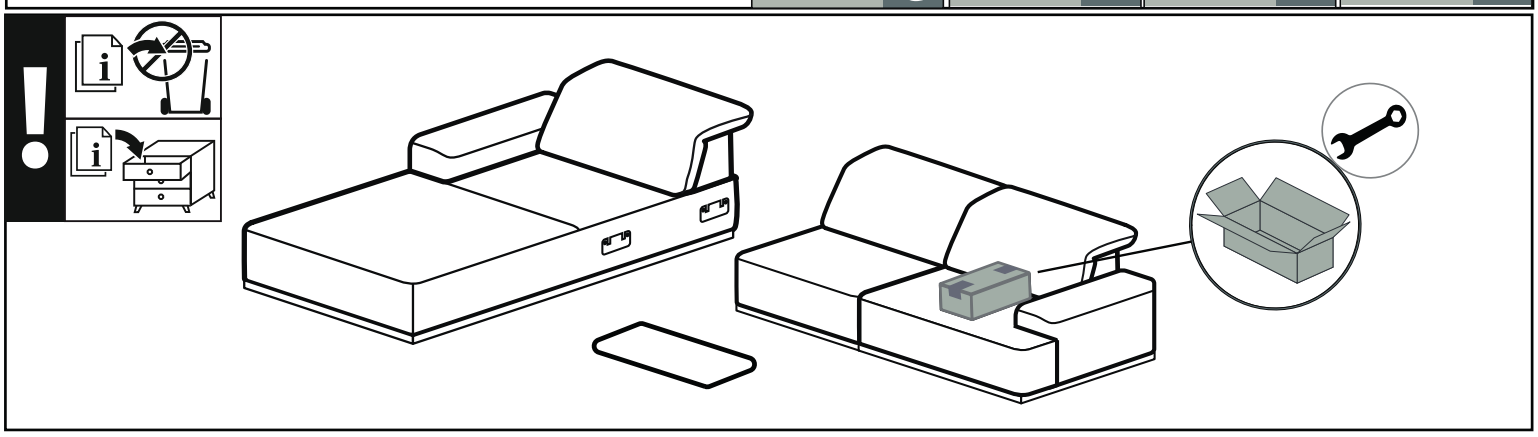

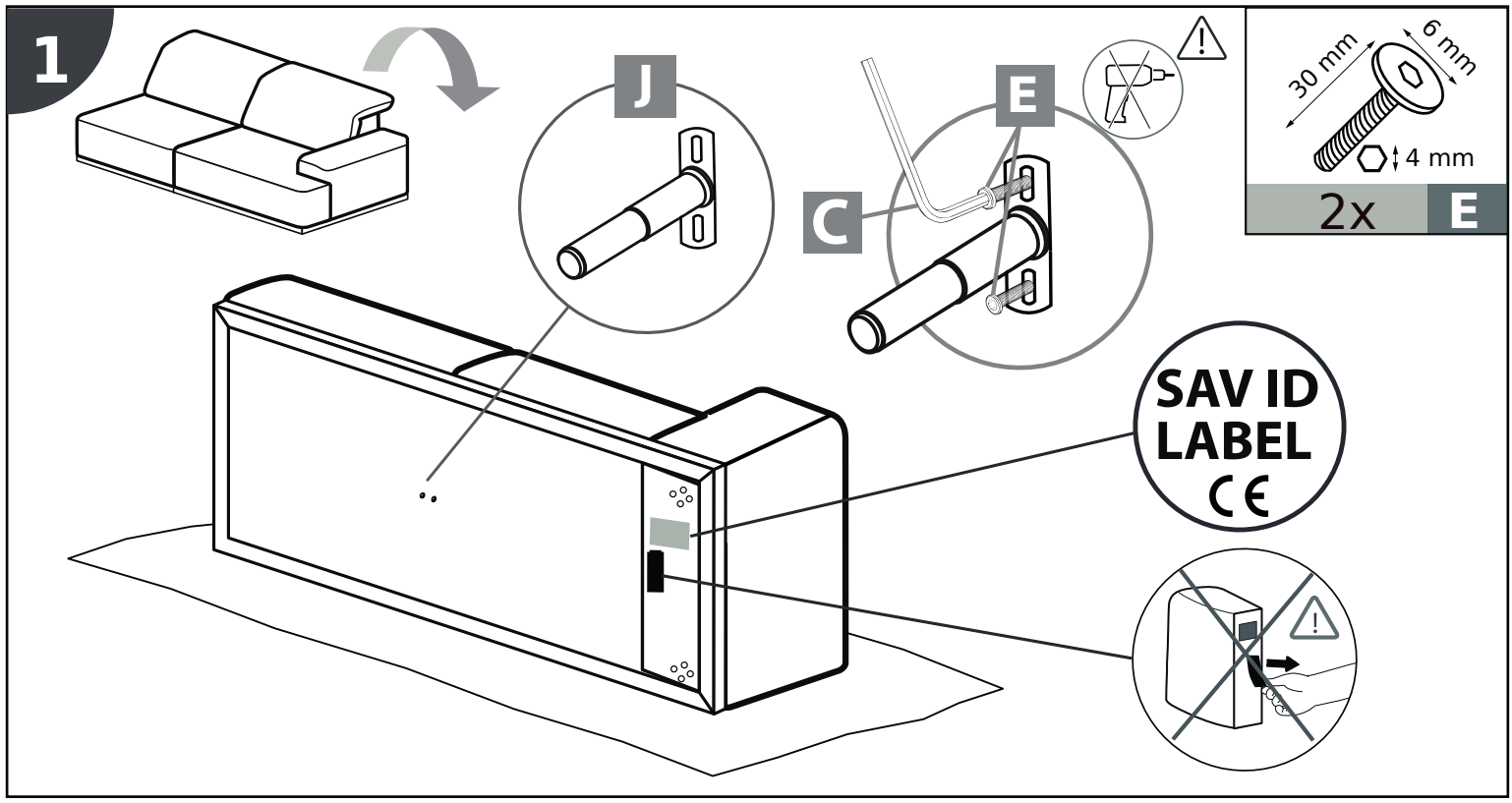

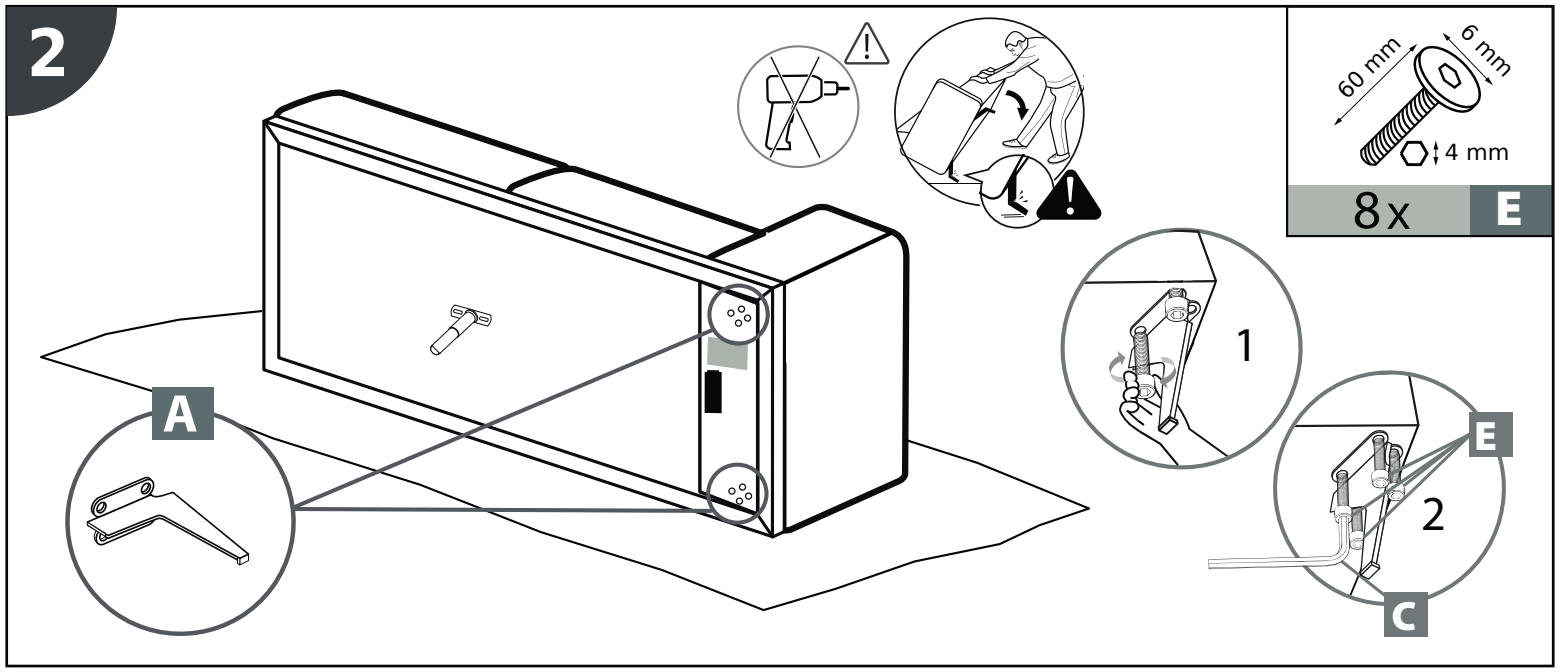
2
60 mm
6 mm
4 mm
8x
E
A
1
2
E
C

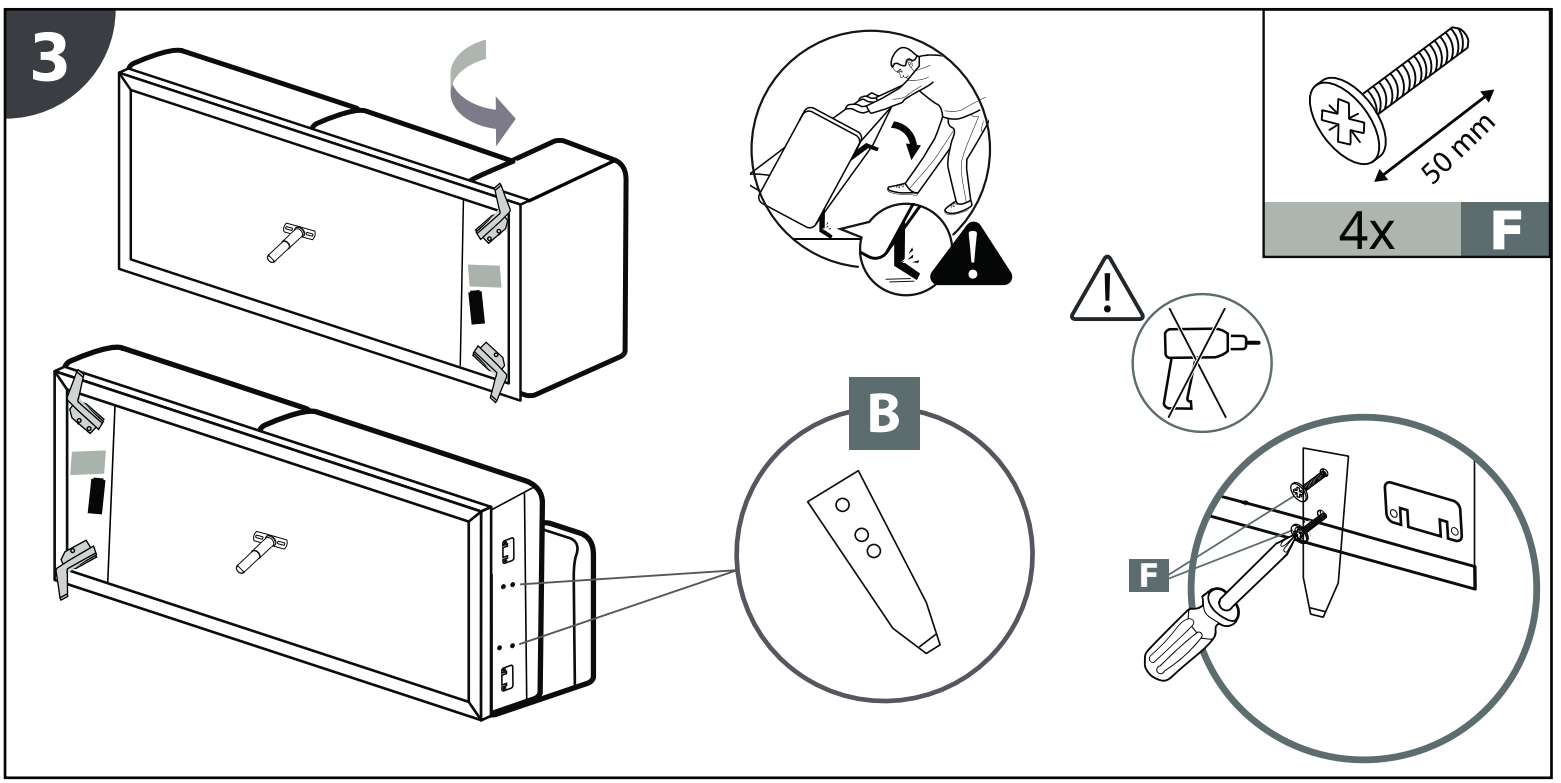
3
50 mm
4x
F
B
F

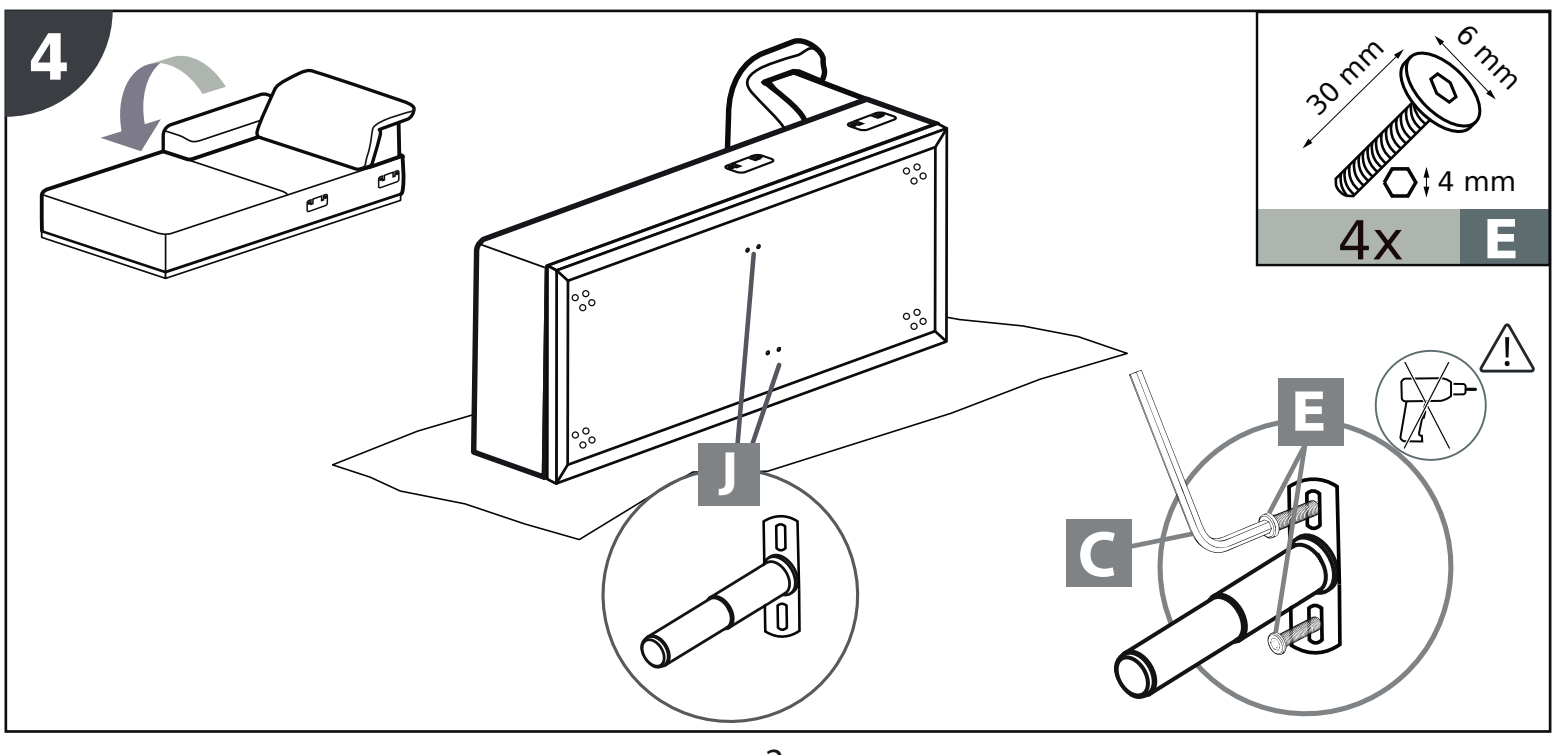
4
30 mm
6 mm
4 mm
4x
E
J
E
C

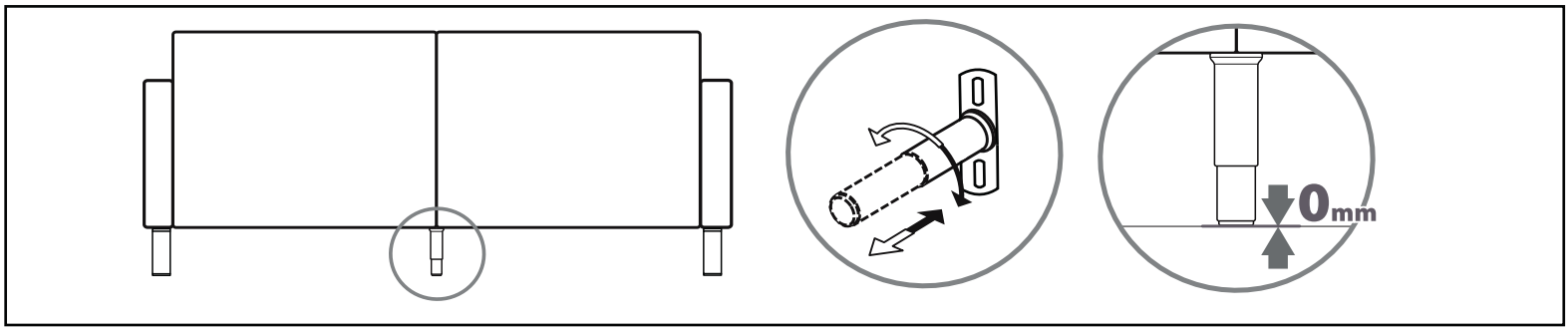
0mm

5

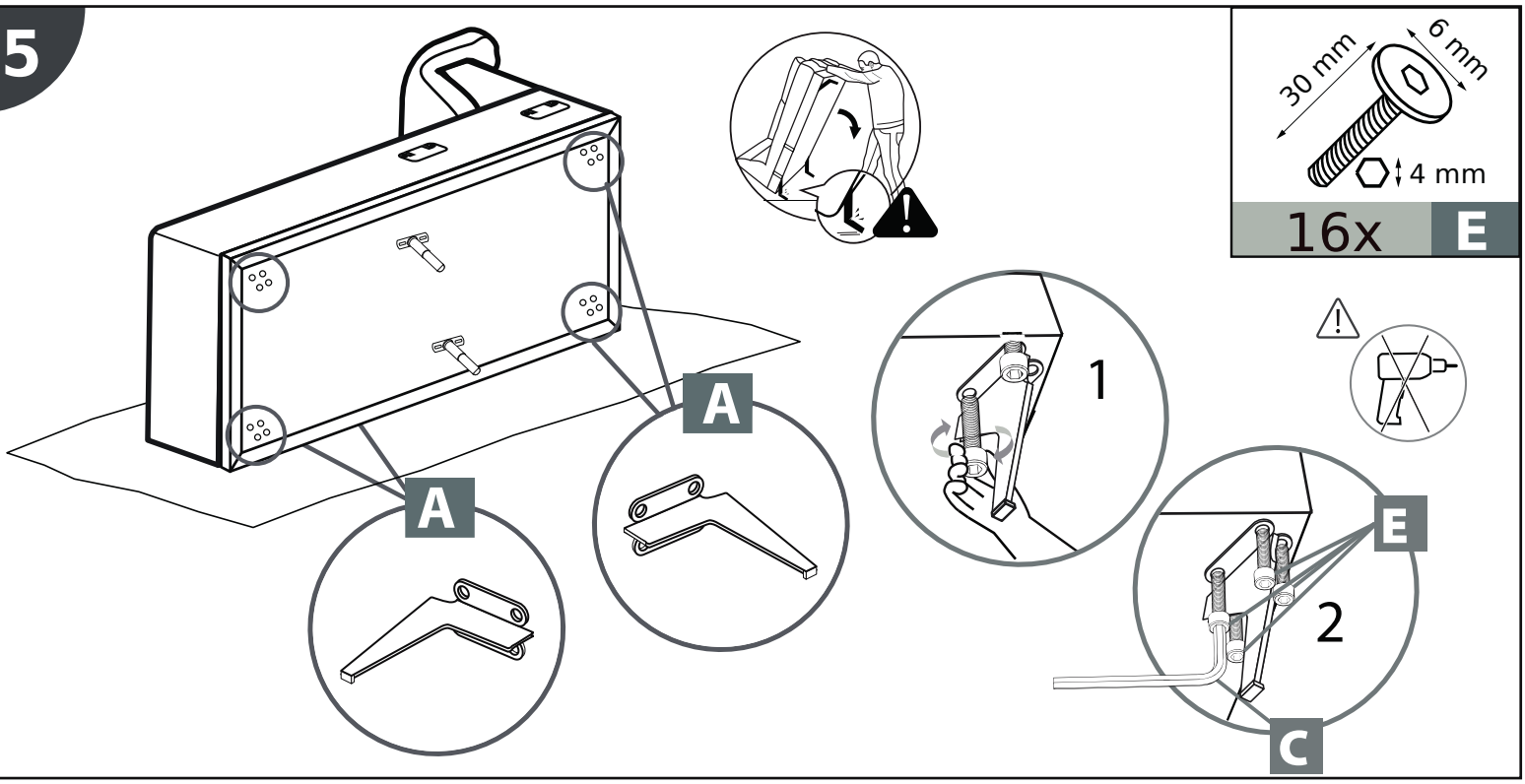
30 mm
6 mm
4 mm
16x
E
A
A
1
2
E
C

6

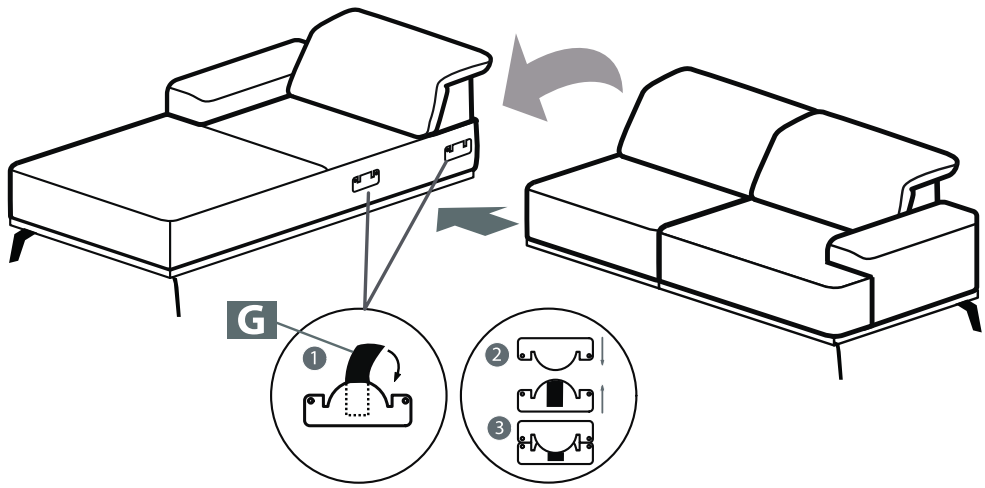
G
1
2
3

7

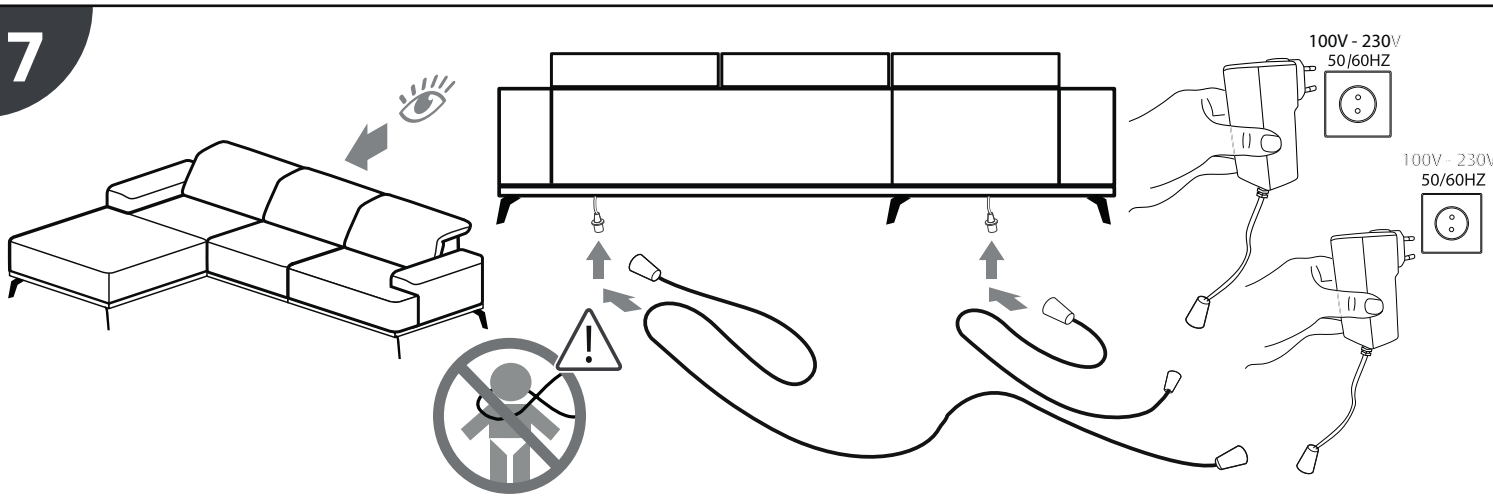
100V - 230V
50/60HZ
100V - 230V
50/60HZ

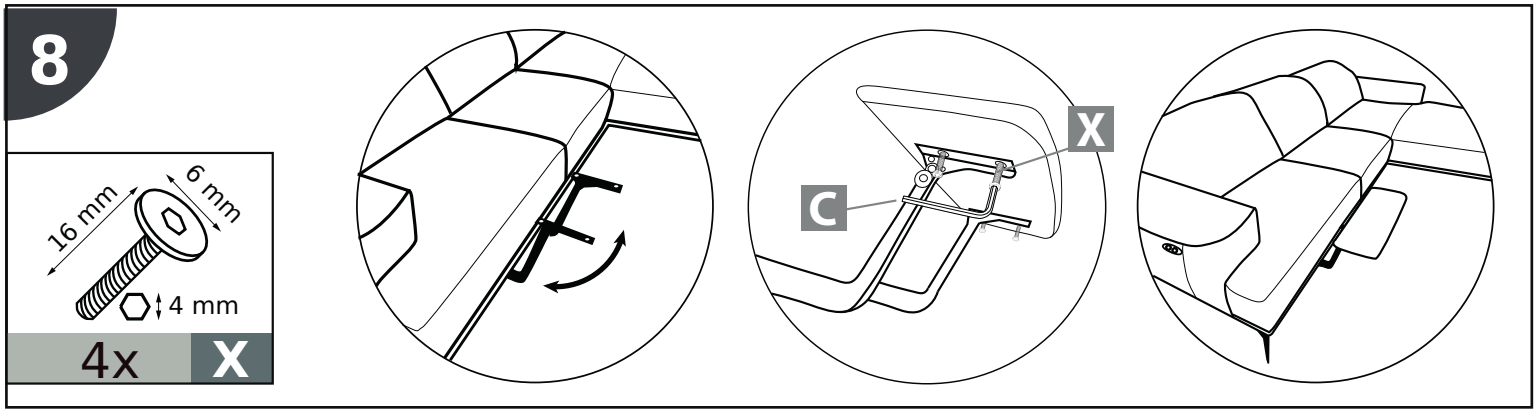

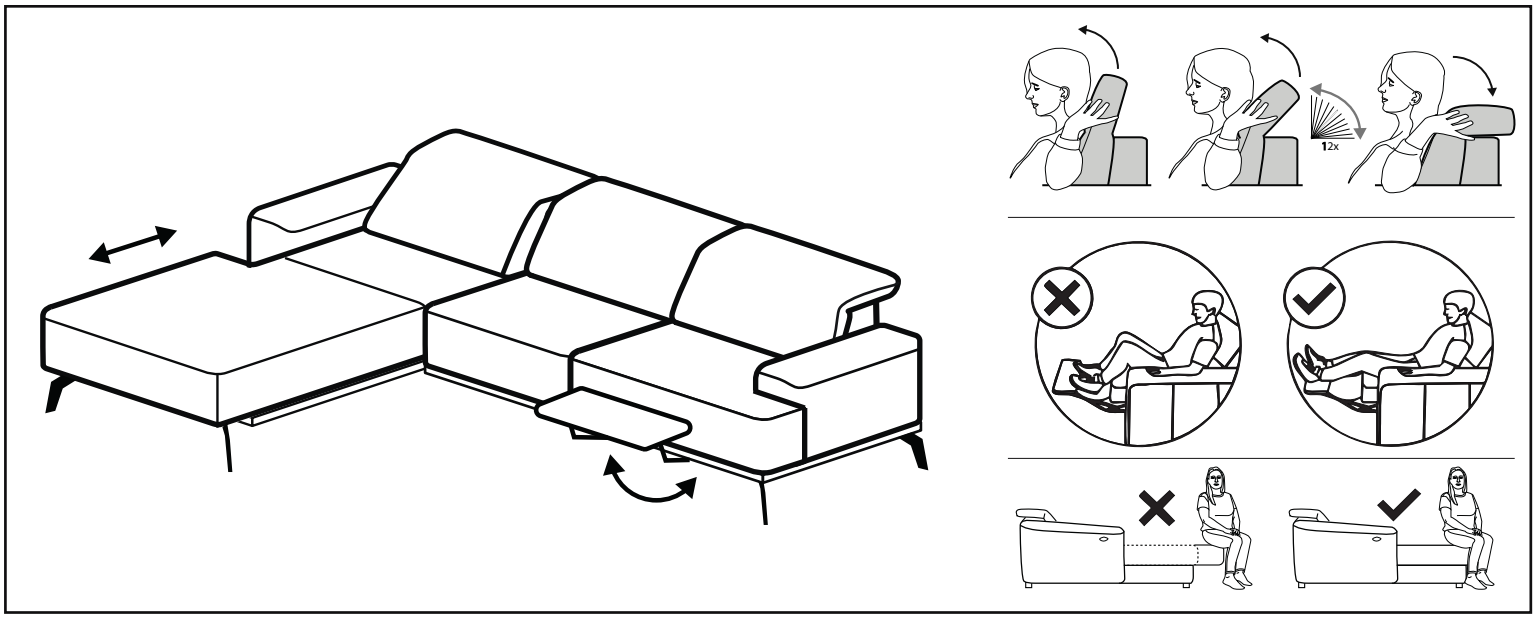

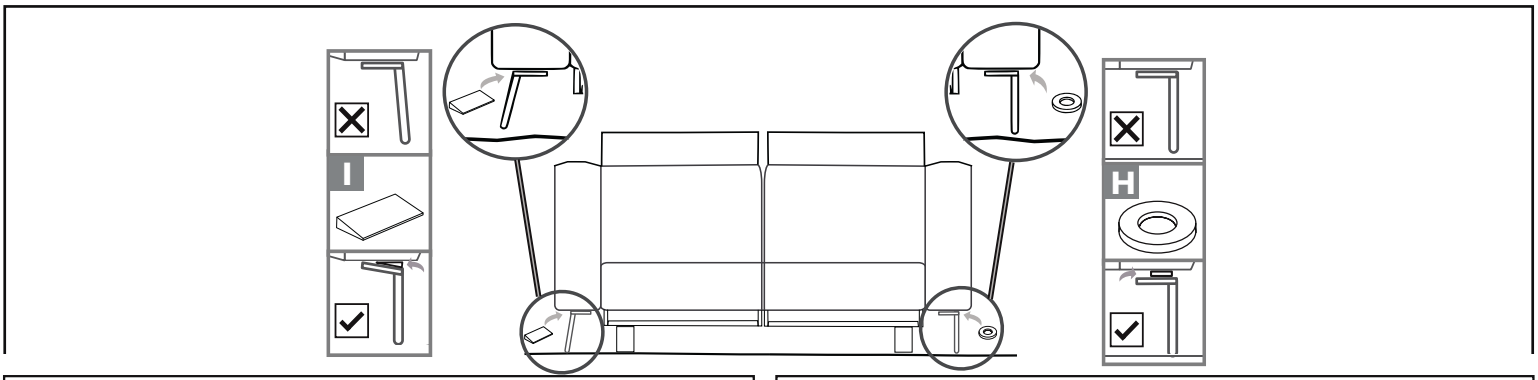

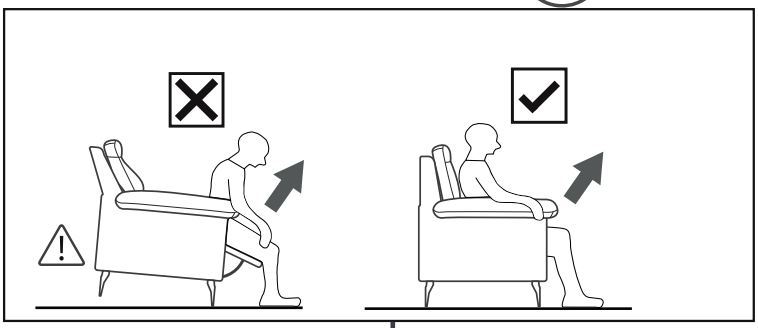

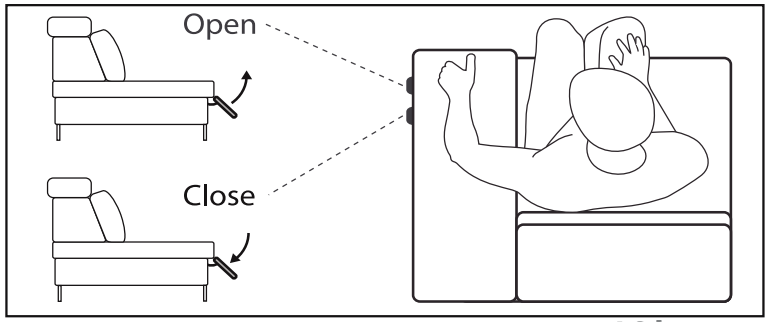

AC/DC Adapter
Input: 100-240V~, 50/60 Hz, max. 3A
Normal load: max.130kg
Output: DC29V ⎓ 3A
Max load: 1000 N
Duty Cycle: 2min on/18min off
For indoor use only IP20
Class 2 Power Unit

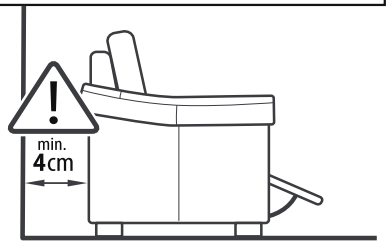



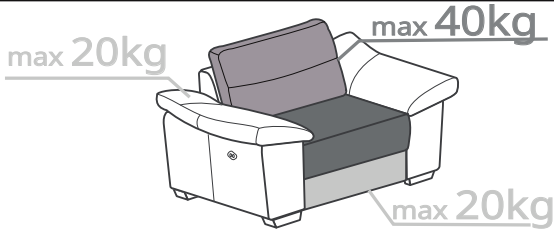

OSTRZEŻENIE: Dostępne kable, przewody elektryczne i sznury stwarzają ryzyko uduszenia dla małych dzieci. Te dostępne elementy należy zawsze przechowywać w miejscu niedostępnym dla małych dzieci.
WARNING: Accessible cables, electrical wires and cords present a risk of strangulation for the young children. These Accessible elements should always be kept out of reach of young children.
AVERTISSEMENT: Les câbles, fils et cordons électriques accessibles présentent un risque d'étranglement pour les jeunes enfants. Ces éléments accessibles doivent toujours être tenus hors de portée des jeunes enfants.

SEATTLE

15min | x2

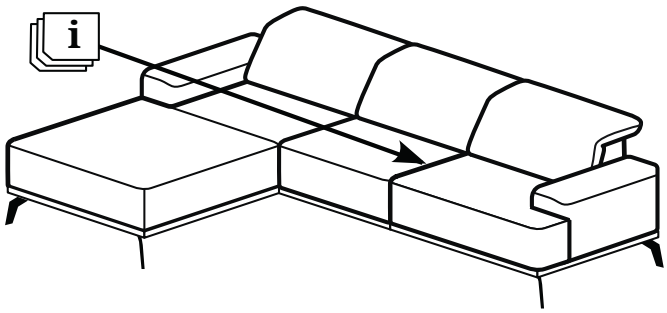

REC/TVE - 3

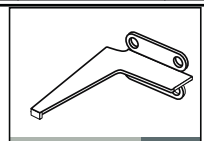

6x A

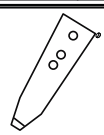

2x B

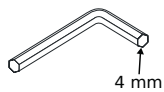

1x C



1x D

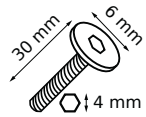

30x E

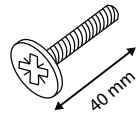

4x F

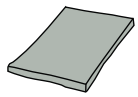

2x G

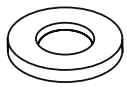

6x H

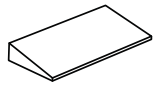

6x I

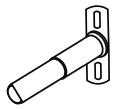

3x J



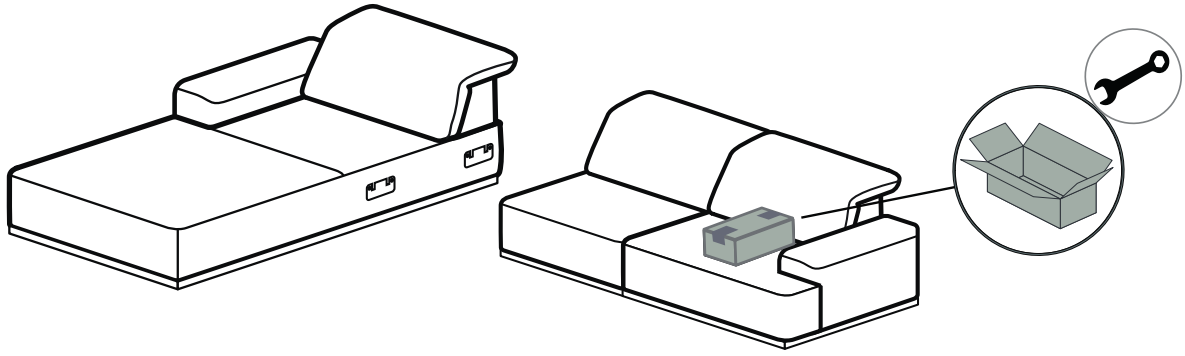

1

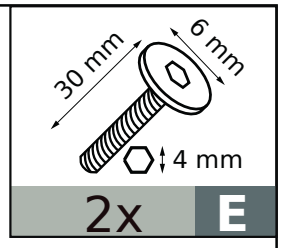

2x E

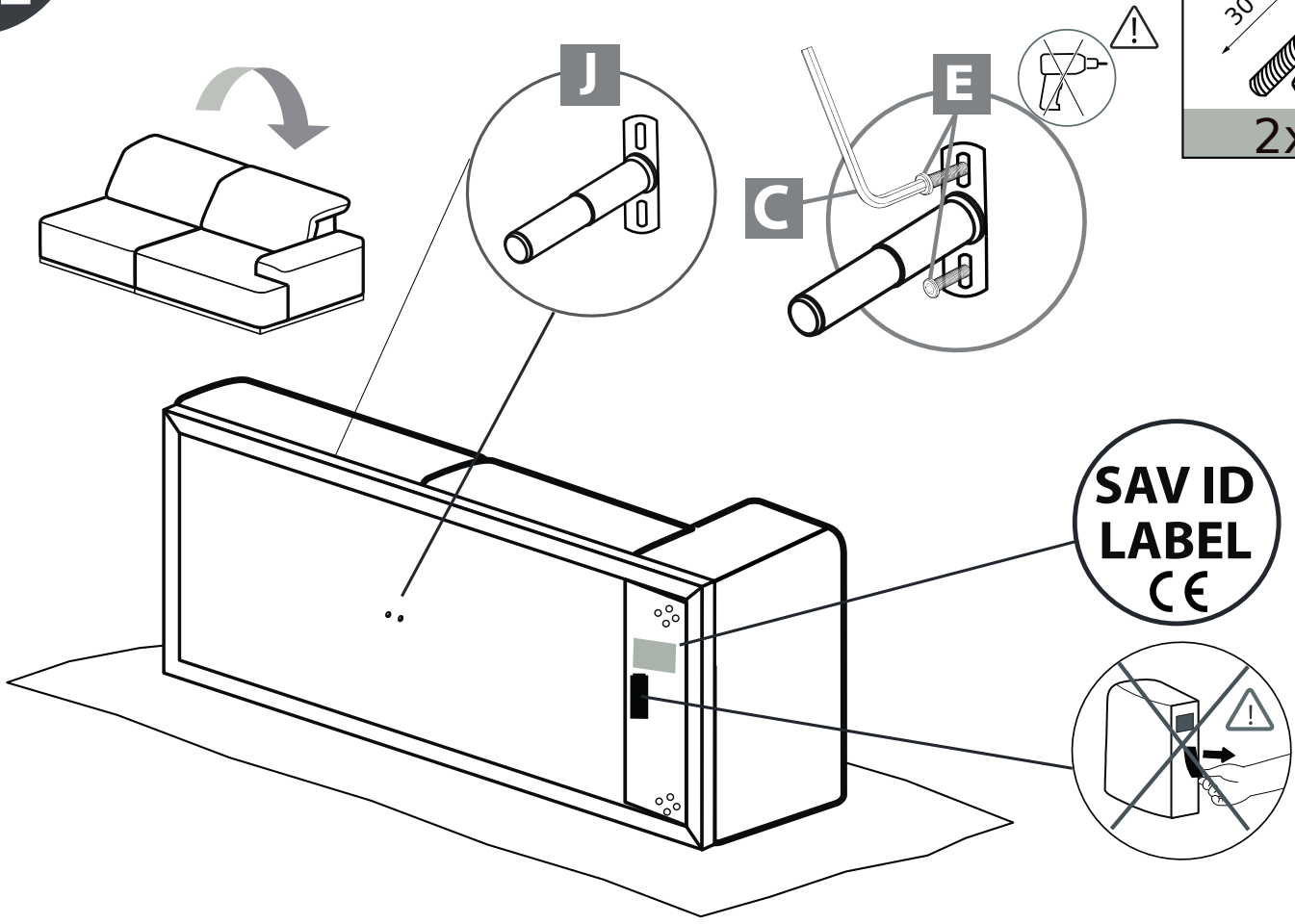

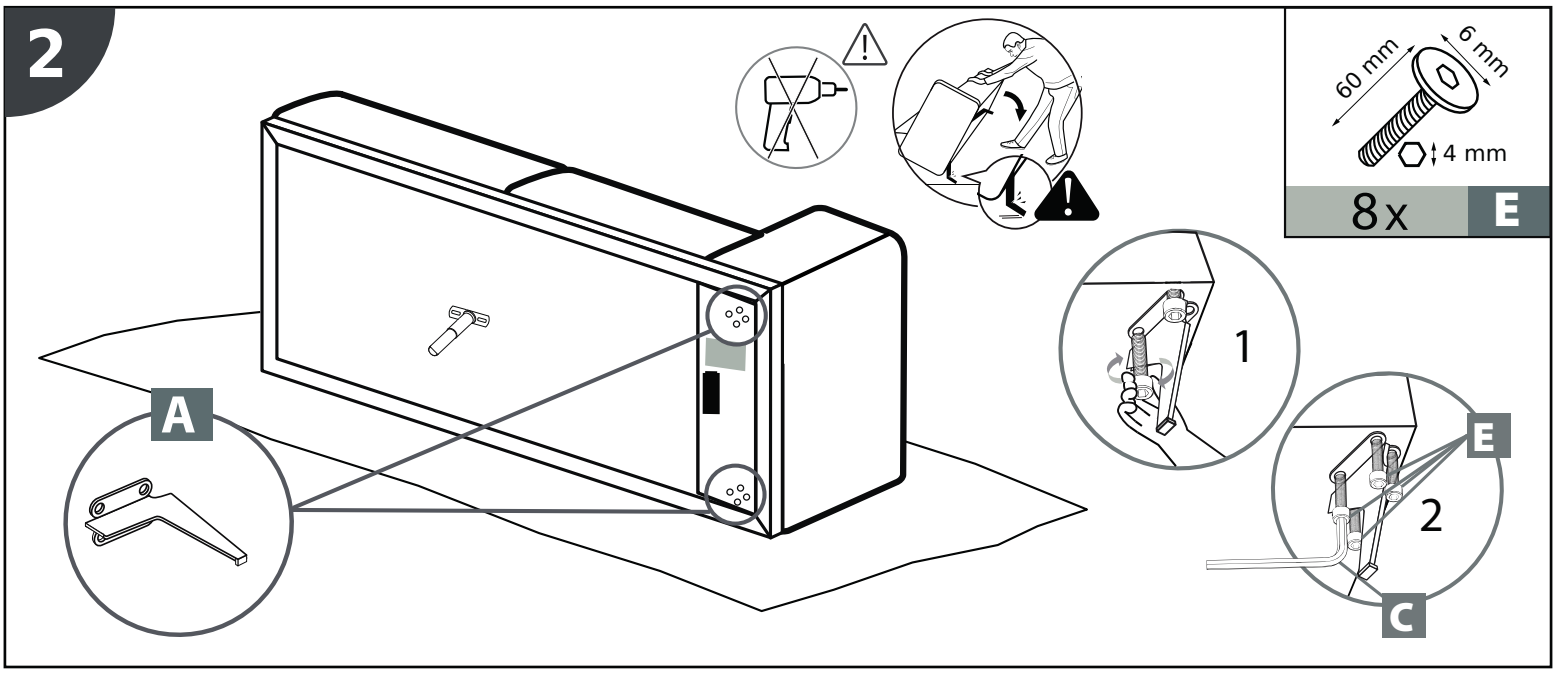
2
60 mm
6 mm
4 mm
8x
E
A
1
E
2
C

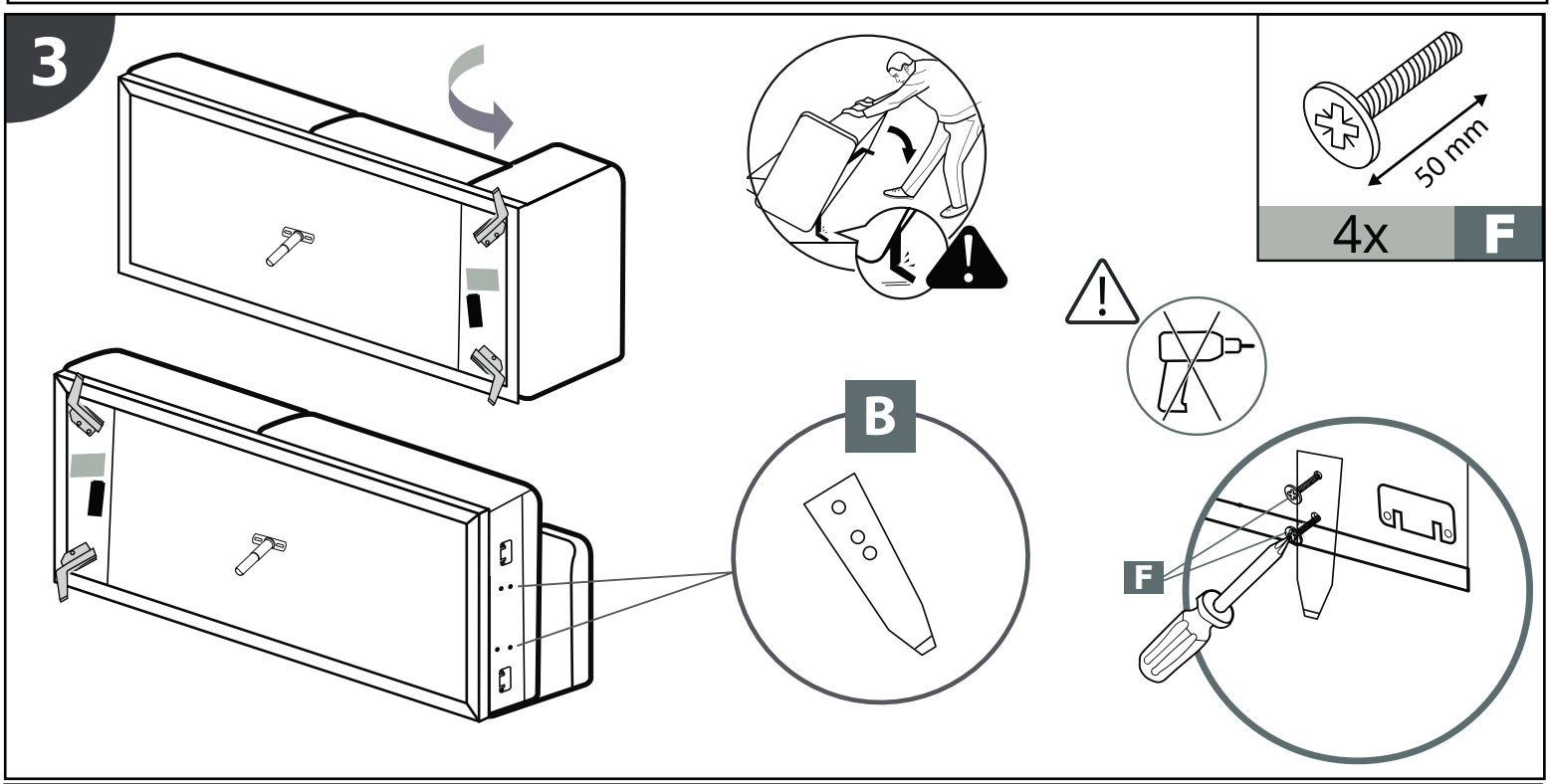
3
50 mm
4x
F
B
F

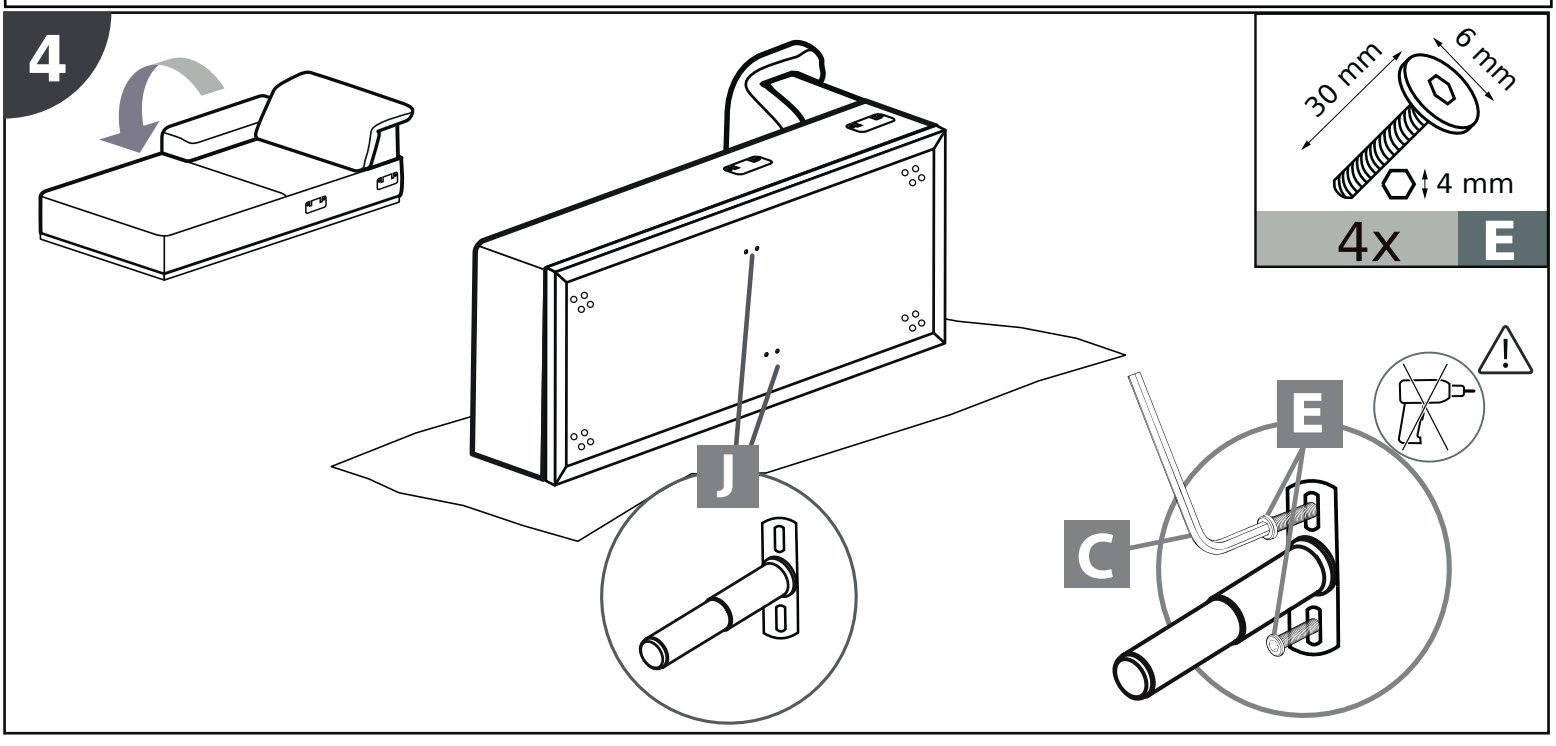
4
30 mm
6 mm
4 mm
4x
E
J
E
C

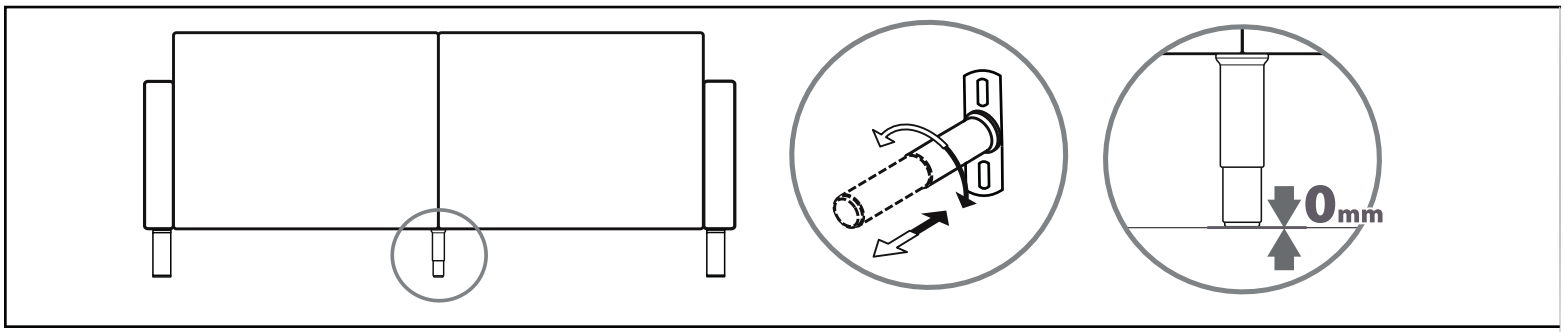

5

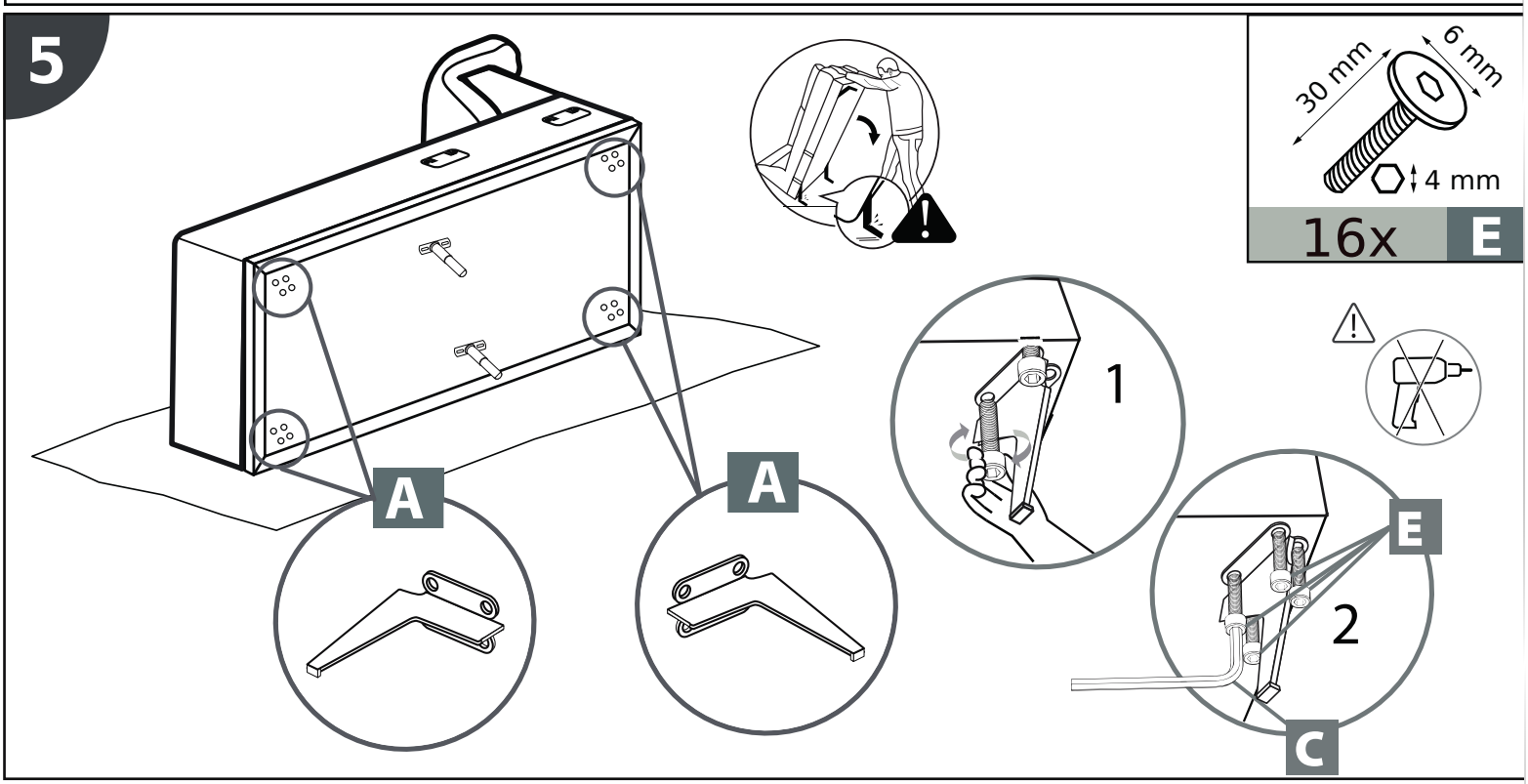

6

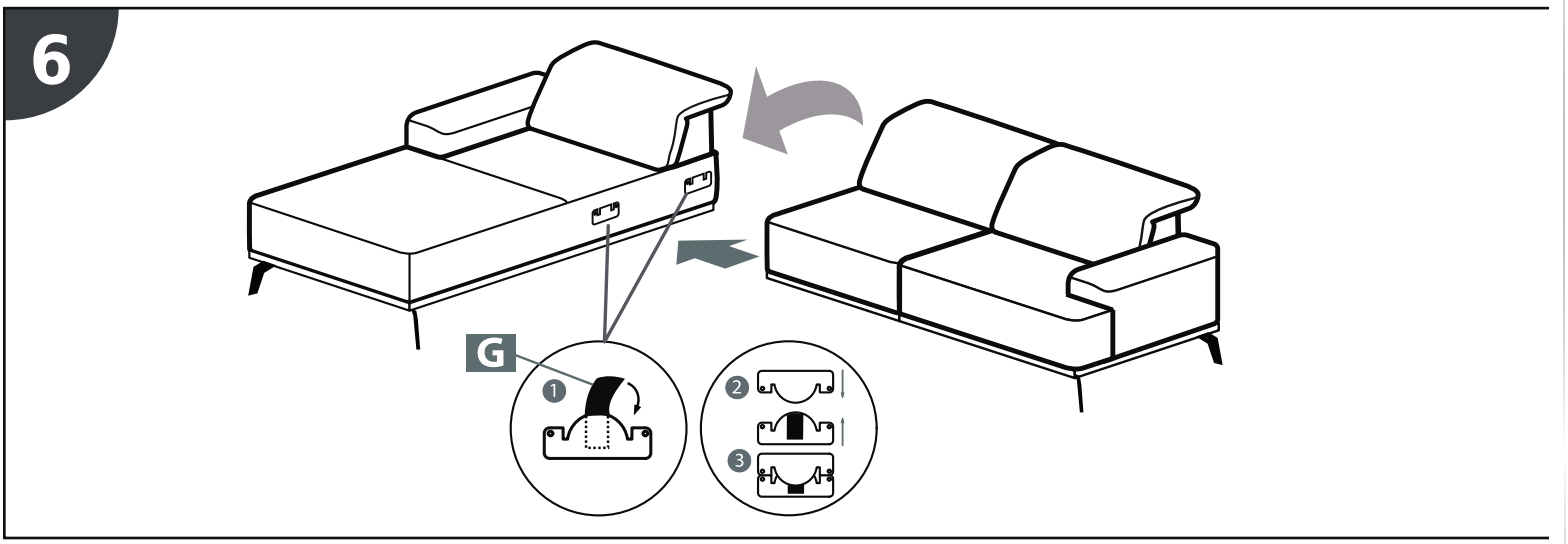

7

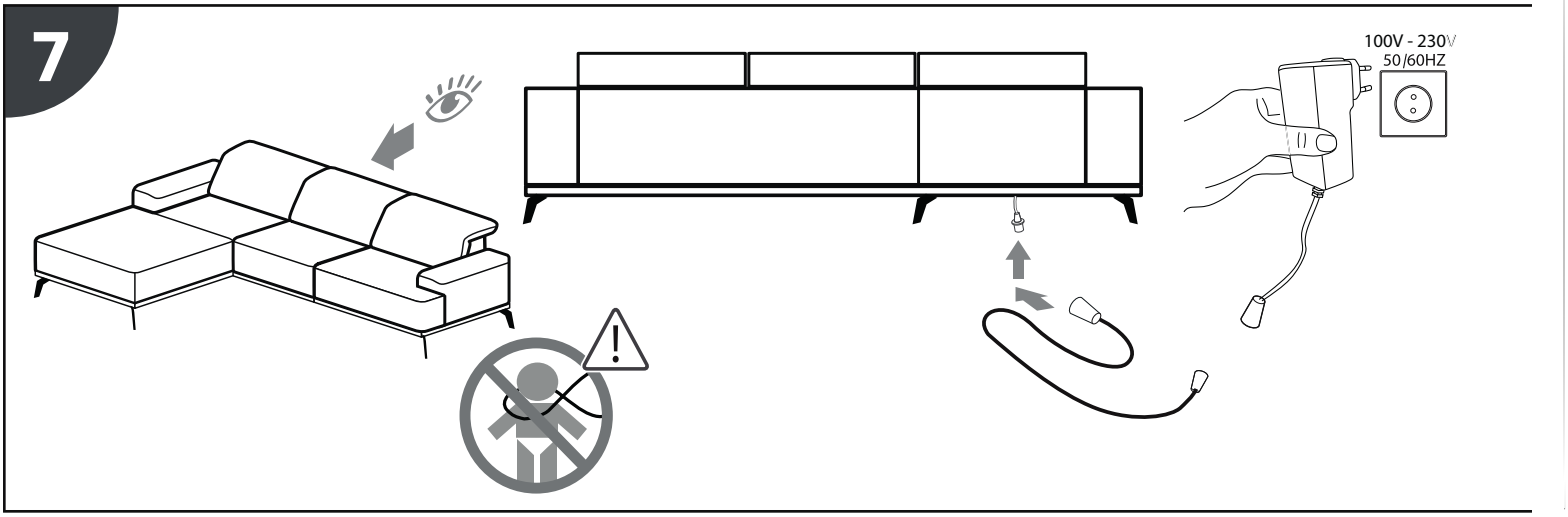

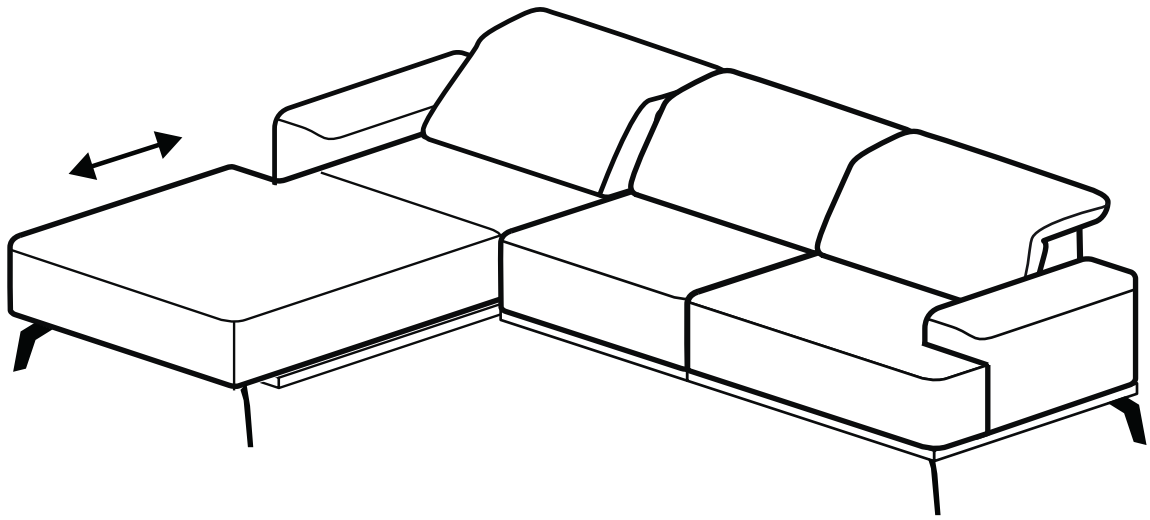

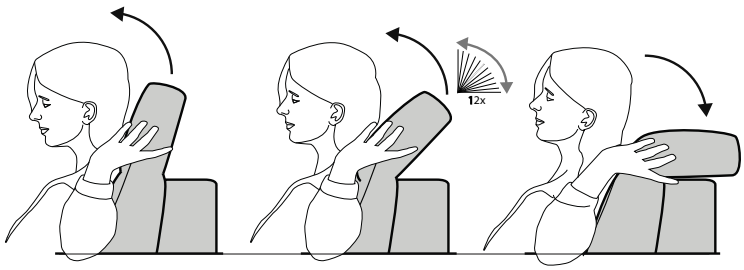

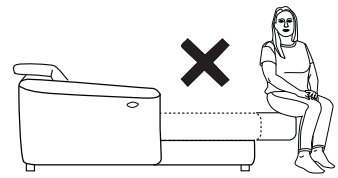

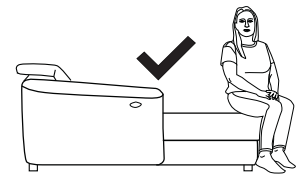

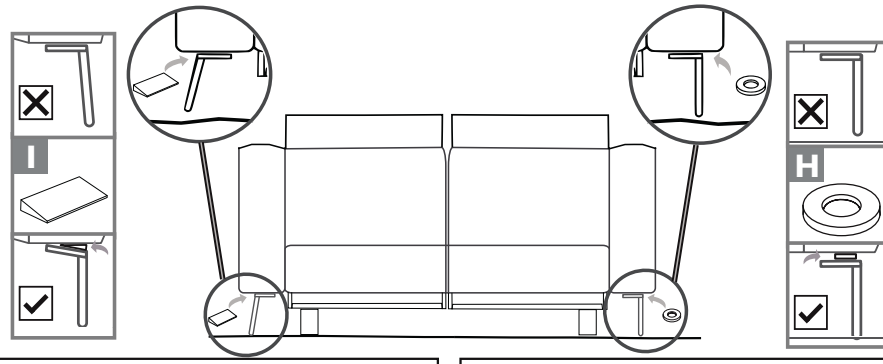

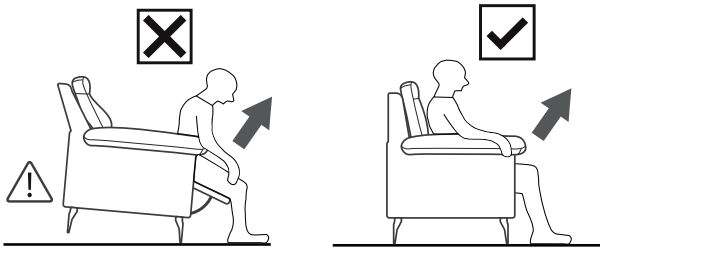

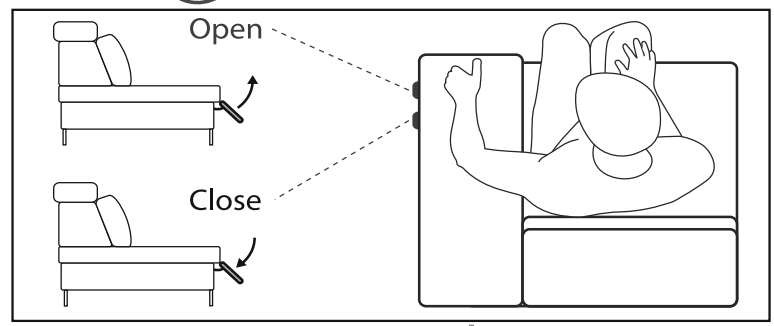

AC/DC Adapter
Input: 100-240V~, 50/60 Hz, max. 3A
Normal load: max.130kg
Output: DC29V ⎓ 3A
Max load: 1000 N
Duty Cycle: 2min on/18min off
For indoor use only IP20
Class 2 Power Unit



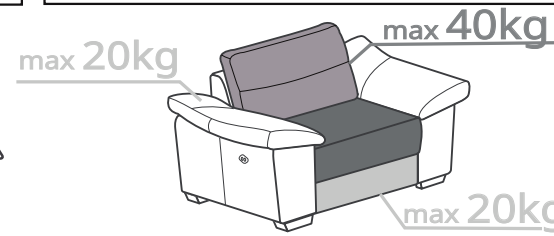

OSTRZEŻENIE: Dostępne kable, przewody elektryczne i sznury stwarzają ryzyko uduszenia dla małych dzieci. Te dostępne elementy należy zawsze przechowywać w miejscu niedostępnym dla małych dzieci.
WARNING: Accessible cables, electrical wires and cords present a risk of strangulation for the young children. These Accessible elements should always be kept out of reach of young children.
AVERTISSEMENT: Les câbles, fils et cordons électriques accessibles présentent un risque d'étranglement pour les jeunes enfants. Ces éléments accessibles doivent toujours être tenus hors de portée des jeunes enfants.

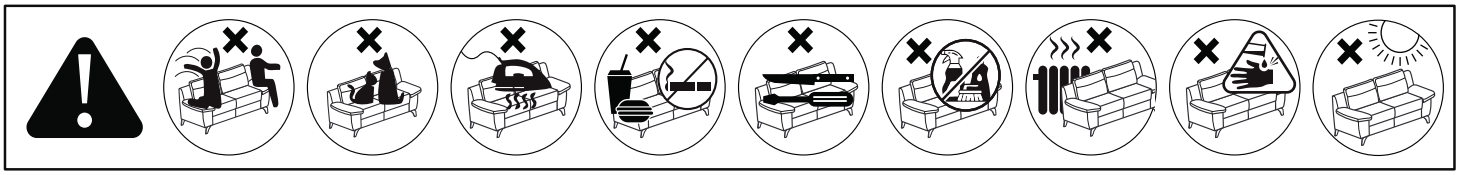

HU Ez a modell hosszú és megerőltető utazás. Használat el. ráuuk fel, és erintse meg n. a pad megbirkózni Ez látszatát kelti elegancia és vonzerejét. Kérjük, ismételje meg rendszeresen ezt a tevékenységet.

PT Este modelo tem uma viagem longa a extenuante. Antes de usá-lo, apertar e toque no teclado de lidar Isto dá a aparencia de elegância e atratividade. Repita esa ação regularmente.

FR Ce salon vient de faire un long voyages. Pour plus d`élégance et de volume, nous vous canseillons de secouer et de taper les coussins avec la main. Veuillez répéter cette actio régulièrement.

IT Questo salotto ha appena fatto lunghi viaggi. Per più elegenza e volume, vi cansigliamo di scuotere e batftere i cuscini. Si prega di ripetere questa azione regolarmente.

ES La sofa en el salyn es destina para descansar. Nosotros les recomendamos los cojinos para el aspecto más elegante.Repite esta acción con regularidad.

GB This sofa has just made a long trip. For more elegance and volume, we advise you to shake a tap the cushions with your hand. Repeat this action regularly.

DE Dieses Sofa hat gerade eine lange Reise demacht. Für mehr Eleganz und Volumen empfehlen wir Ihnen, die Kissen mit der Hand zu schütteln und zu klopfen. Bitte wiederholen Sie diese Tätigkeit regelmäßig.

HR Namještaj je proveo u transportu određeno vrijeme. Za više elegancije i volumena preporučujemo da protresete i potapšate jastuke rukom. Redovito ponavljati ovu radnju

SRB Nameštaj je proveo prevozu određeno vrijeme. Za više elegancije i volumena preporučujemo da ručno protresete i potapšate jastuka. Redovito ponavljati ovu radnju.

PL Państwa sofa ma za sobą długą podróż. Proszę dobrze wygładzić rękoma poduszki w celu uzyskania odpowiedniego kształtu i objętości mebla. Czynność tą należy regularnie powtarzać.

CZ Vaše pohovka se vydala na dlouhou cestu. Vyhlaďte prosím polštáře rukama, abyste získali požadovaný tvar a objem nábytku. Tato operace by se měla pravidelně opakovat.

SK Vaša pohovka sa vydala na dlhú cestu. Vankúše vyhladzujte rukami, aby ste získali požadovaný tvar a objem nábytku. Táto akcie by sa mala pravidelne opakovať.

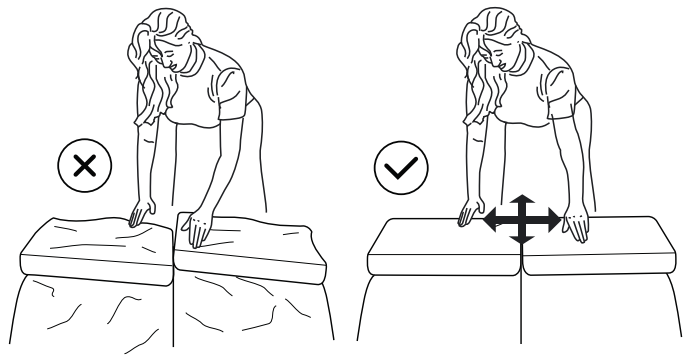

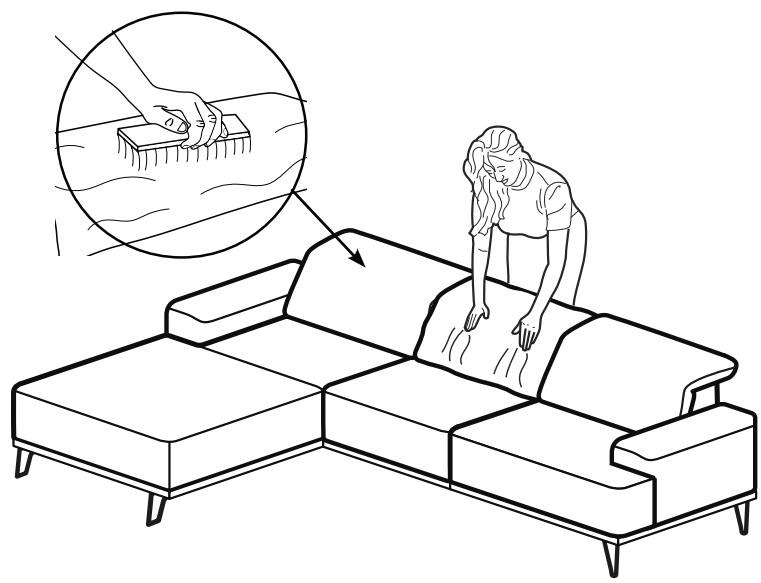

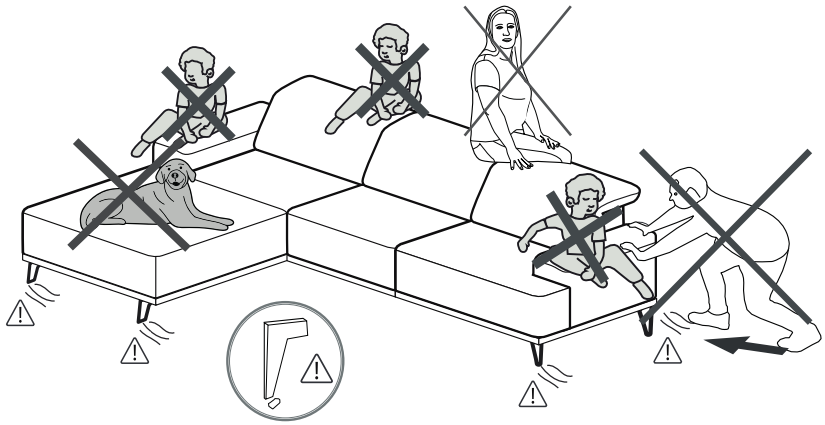

FR Il est nécessaire de protéger soi-même les pieds ou autres surfaces de contact du meuble avec le sol, car sans protection supplémentaire, selon la surface, le sol peut être endommagé. Si nécessaire, nous recommandons de coller les pieds ou les surfaces de contact du meuble, par exemple avec du feutre. Ne déplacez pas les meubles sur le sol, cela pourrait endommager les pieds et même le sol.ATTENTION: Cet appareil peut être utilisé par des enfantsâgés d`au moins 8 ans.

HR Noge ili druge kontaktne površine namještaja s podlogom potrebno je zaštititi samostalno, jer bez dodatne zaštite, ovisno o podlozi, može doći do oštećenja poda. Po potrebi preporučamo lijepljenje nogu ili dodirnih površina namještaja, npr. filcom. Nemojte pomicati namještaj po podu, možete oštetiti noge, pa čak i pod.NAPOMENA: Ovaj uređaj mogu koristiti mnoga djeca preko 8 godina.

IT È necessario proteggere da soli i piedini o altre superfici di contatto del mobile con il suolo, perché senza protezione aggiuntiva, a seconda della superficie, il pavimento potrebbe danneggiarsi. Se necessario, si consiglia di incollare i piedini o le superfici di contatto del mobile, ad esempio con feltro. Non spostare i mobili sul pavimento, potrebbe danneggiare i piedi e persino il pavimento.ATTENZIONE: i mobili non devono essere montati o spostati da elementibambini fino a 8 anni.

SRB Neophodno je samostalno zaštititi noge ili druge kontaktne površine nameštaja sa zemljom, jer bez dodatne zaštite, u zavisnosti od površine, može doći do oštećenja poda. Ako je potrebno, preporučujemo lepljenje nogu ili dodirnih površina nameštaja, na primer filcom. Ne pomerajte nameštaj po podu, to može oštetiti noge, pa čak i pod. OPREZ: Nameštaj ne smiju montirati ili pomicati elemente djeca dobi do 8 godina.

CZ Nohy nebo jiné styčné plochy nábytku se zemí je nutné chránit svépomocí, protože bez dodatečné ochrany může v závislosti na povrchu dojít k poškození podlahy. V případě potřeby doporučujeme přilepit nohy nebo styčné plochy nábytku např. plstí. Nepřesouvejte nábytek po podlaze, mohlo by dojít k poškození nohou a dokonce i podlahy.POZOR: Toto zařízení mohou používat děti starší 8 let

EN It is necessary to protect the feet or other contact surfaces of the furniture with the ground on your own, because without additional protection, depending on the surface, the floor may be damaged. If required, we recommend gluing the feet or furniture contact surfaces, e.g. with felt. Do not move the furniture across the floor, it may damage the legs and even the floor itself.WARNING: This appliance can be used by children aged from 8 years.

DE Es ist notwendig, die Füsse oder andere Kontaktflächen der Möbel mit dem Boden selbst zu schützen, denn ohne zusätzlichen Schutz kann der Boden je nach Oberfläche beschädigt werden. Bei Bedarf empfehlen wir, die Füsse oder Kontaktfläche der Möbel zu verkleben, z.B. mit Filzgleiter. Schieben Sie die Möbel nicht auf dem Boden, es können sowohl die Füsse als auch sogar der Boden beschädigt werden.ACHTUNG: Dieses Gerät kann von Kindern ab dem Alter von 8 Jahren.

ES Es necesario proteger los pies u otras superficies de contacto de los muebles con el suelo por su cuenta, ya que sin protección adicional, dependiendo de la superficie, el suelo puede dañarse.
Si es necesario, recomendamos pegar los pies o las superficies de contacto de los muebles, por ejemplo, con fieltro. No mueva los muebles por el suelo, puede dañar los pies e incluso el suelo.NOTA: Este dispositivo puede ser utilizado por muchos niños más de 8 años.

PL Należy we własnym zakresie zabezpieczyć nogi lub inne powierzchnie styku mebla z podłożem, gdyż bez dodatkowego zabezpieczenia, w zależności od podłoża, może dojść do uszkodzenia podłogi. Jeśli jest to wymagane zalecamy podklejanie nóżek lub powierzchni styku mebla np. filcem. Nie należy przesuwać mebla po podłodze, może to uszkodzić nóżki, a nawet podłogę.UWAGA: Urządzenie to może być używane przez dzieci w wieku powyżej 8 lat.

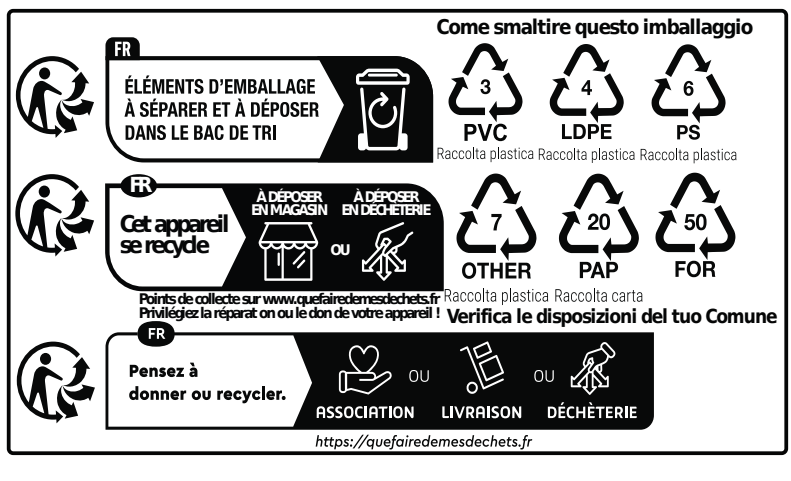

ENGLISH

DO NOT USE EXCESSIVE FORCE DURING INSTALLATION. TIGHTEN THE SCREWS AFTER A FEW DAYS.

NEVER USE ABRASIVE OR SOLVENT-CONTAINING PRODUCTS. DO NOT EXCESSIVELY RUB THE SURFACE OF THE FURNITURE WHEN USING THE CLOTH.

ASSEMBLY TIPS:

1. READ THE ASSEMBLY INSTRUCTIONS CAREFULLY.
2. CREATE AN ASSEMBLY AREA.
3. IDENTIFY THE PARTS OF THE FURNITURE. TECHNOLOGICAL GAPS AT THE JOINTS.
4. GROUP THE PARTS AND USE THE REQUIRED TOOLS FOR ASSEMBLY.
5. FURNITURE WITH SLEEPING FUNCTIONS, RECLINERS, STORAGE (OPENABLE - MOVABLE ELEMENTS) HAVE SMALLER OR LARGER.

CLEANING TIPS
CHECK USER MANUAL FOR MORE DETAILS

	LAMINATED AND LACQUERED SURFACES	LACQUERED WOOD	MADRAS, DOLLARO, NATUR LEATHER	NEVADA, ARIZONA LEATHER	FABRIC
WATER WITH DETERGENT	●				
CLEANING WITH A DEDICATED PRODUCT			●		●
CLEANING WITH A DAMP CLOTH	●	●			●
CLEANING WITH A DRY CLOTH	●	●	●	●	●

DEUTSCH

WENDEN SIE KEINE ÜBERMÄßIGE KRAFT BEI DER MONTAGE AN. ZIEHEN SIE DIE SCHRAUBEN NACH EINIGEN TAGEN AN.

WENDEN SIE NIEMALS SCHEUERNDE ODER LÖSUNGSMITTELHALTIGE PRODUKTE AN. REIBEN SIE NICHT DIE OBERFLÄCHE DES MÖBELS BEIM ABWISCHEN ÜBERMÄSSIG.

MONTAGEANLEITUNG:

1. LESEN SIE DIE MONTAGEANLEITUNG SORGFÄLTIG.
2. GESTALTEN SIE DEN MONTAGEBEREICH.
3. IDENTIFIZIEREN SIE DIE MÖBELBAUTEILE.
4. SORTIEREN SIE DIE TEILE UND NUTZEN SIE DIE ERFORDERLICHEN MONTAGEWERKZEUGE.
5. DIE MÖBEL MIT SCHLAF-, RELAXFUNKTIONEN SOWIE BETTKÄSTEN (AUFKLAPPBARE – BEWEGLICHE ELEMENTE) WEISEN KLEINERE ODER GRÖßERE TECHNOLOGISCHEN SCHLITZEN AN DEN VERBINDUNGSSTELLEN AUF.

REINIGUNGSHINWEISE
MEHR IN DER GEBRAUCHSANLEITUNG

	LAMINIERTE UND LACKIERTE OBERFLÄCHEN	LACKIERTES HOLZ	LEDER MADRAS, DOLLARO, NATUR	LEDER NEVADA, ARIZONA	STOFF
WASSER MIT REINIGUNGSMITTEL	●				
REINIGUNG MIT EINEM DEDIZIERTEN PRODUKT			●		●
REINIGUNG MIT EINEM FEUCHTEN TUCH	●	●			●
REINIGUNG MIT EINEM TROCKENEN TUCH	●	●	●	●	●

FRANÇAIS

N'UTILISEZ PAS DE FORCE EXCESSIVE LORS DU MONTAGE. RESSERREZ LES VIS APRÈS QUELQUES JOURS.

NE JAMAIS UTILISER DE PRODUITS ABRASIFS OU CONTENANT DES SOLVANTS. NE PAS FROTTER EXCESSIVEMENT LA SURFACE DU MEUBLE LORS DE L'UTILISATION DU CHIFFON.

INSTRUCTIONS DE MONTAGE:

1. LISEZ ATTENTIVEMENT LES INSTRUCTIONS DE MONTAGE.
2. CRÉEZ UNE ZONE DE MONTAGE.
3. IDENTIFIEZ LES PARTIES DU MEUBLE.
4. REGROUPEZ LES PIÈCES ET UTILISEZ LES OUTILS NÉCESSAIRES POUR LE MONTAGE.
5. LES MEUBLES AYANT DES FONCTIONS DE COUCHAGE, DE RELAX, AVEC COFFRE (ÉLÉMENTS OUVRANTS – MOBILES) PRÉSENTENT DES JOINTS TECHNOLOGIQUES PLUS OU MOINS IMPORTANTS AU NIVEAU DES ASSEMBLAGES.

INSTRUCTIONS DE NETTOYAGE
PLUS DANS LE MODE D'EMPLOI

	SURFACES STRATIFIÉES ET VERNIES	BOIS VERNI	CUIR MADRAS, DOLLARO, NATUR	CUIR NEVADA, ARIZONA	TISSU
EAU AVEC DÉTERGENT	●				
NETTOYAGE AVEC UN PRODUIT DÉDIÉ			●		●
NETTOYAGE AVEC UN CHIFFON HUMIDE	●	●			●
NETTOYAGE AVEC UN CHIFFON SEC	●	●	●	●	●

POLSKI

NIE UŻYWAJ NADMIERNEJ SIŁY PODCZAS MONTAŻU. DOKRĘĆ ŚRUBY PO KILKU DNIACH.

NIGDY NIE UŻYWAJ PRODUKTÓW ŚCIERNYCH LUB ZAWIERAJĄCYCH ROZPUSZCZALNIKI. NIE NALEŻY NADMIERNIE POCIERAĆ POWIERZCHNI MEBLA PODCZAS UŻYWANIA ŚCIERKI.

WSKAZÓWKI MONTAŻU

1. NALEŻY DOKŁADNIE PRZECZYTAĆ INSTRUKCJĘ MONTAŻU.
2. STWÓRZ STREFĘ MONTAŻOWĄ.
3. ZIDENTYFIKUJ CZĘŚCI MEBLA.
4. POGRUPUJ CZĘŚCI I UŻYJ WYMAGANYCH NARZĘDZI DO MONTAŻU.
5. MEBLE Z FUNKCJAMI SPANIA, RELAXU, POJEMNIKAMI (ELEMENTY OTWIERANE - RUCHOME) POSIADAJĄ NA ŁĄCZENIACH MNIEJSZE LUB WIĘKSZE SZCZELINY TECHNOLOGICZNE.

WSKAZÓWKI CZYSZCZNIA
WIĘCEJ W INSTRUKCJI UŻYTKOWANIA

	POWIERZCHNIE LAMINOWANE i LAKIEROWANE	DREWNO LAKIEROWANE	SKÓRA MADRAS, DOLLARO, NATUR	SKÓRA NEVADA, ARIZONA	TKANINA
WODA Z DETERGENTEM	●				
CZYSZCZENIE PRODUKTEM DEDYKOWANYM			●		●
CZYSZCZENIE WILGOTNĄ SZMATKĄ	●	●			●
CZYSZCZENIE SUCHĄ SZMATKĄ	●	●	●	●	●

MAGYAR

NE ALKALMAZZON TÚLZOTT ERŐT AZ ÖSSZESZERELÉS SORÁN. NÉHÁNY NAP ELTELTÉVEL HÚZZA BE A CSAVAROKAT.

SOHA NE HASZNÁLJON CSISZOLÓ VAGY OLDÓSZERTARTALMÚ TERMÉKEKET. NE DÖRZSÖLJE TÚL ERŐSEN A BÚTOR FELÜLETÉT TISZTÍTÁS SORÁN.

ÖSSZESZERELÉSI TIPPEK:

1. OLVASSA EL FIGYELMESEN AZ ÖSSZESZERELÉSI ÚTMUTATÓT.
2. A SZERELÉSI TERÜLET LÉTREHOZÁSA.
3. A BÚTOROK RÉSZEINEK AZONOSÍTÁSA. BÚTOROK KISEBB VAGY NAGYOBB hézagok RENDELKEZNEK
4. CSOPORTOSÍTSA AZ ALKATRÉSZEKET ÉS HASZNÁLJA SZÜKSÉG SZERINT.
5. AZ ÁGYFUNKCIÓ, RELAX FUNKCIÓ, ÁGYNEMŰTARTÓ (NYITÓ MOZGÓELEMEK)SZOLGÁLÓ

A HASZNÁLATI UTASÍTÁSBAN RÉSZLETEZETT
TISZTÍTÁSI TIPPEK

	LAMINÁLT ÉS LAKKOZOTT FELÜLETEK	LAKKOZOTT FA	MADRAS, DOLLARO, NATUR BŐR	NEVADA, ARIZONA BŐR	TEXTIL
MOSÓSZERES VÍZ	●				
TISZTÍTÁS SPECIÁLIS TISZTÍTÓSZERREL			●		●
NEDVES RUHÁVAL TÖRTÉNŐ TISZTÍTÁS	●	●			●
SZÁRAZ RUHÁVAL TÖRTÉNŐ TISZTÍTÁS	●	●	●	●	●

SLOVENSKI

NE UPORABLJAJTE PREKOMERNE SILE MED MONTAŽO. PRIVIJTE VIJAKE V NEKAJ DNEH.

NIKOLI NE UPORABLJAJTE ABRAZIVNIH IZDELKOV ALI IZDELKOV, KI VSEBUJEJO TOPILA. PRI UPORABI KRPE NE DRGNITE PREMOČNO PO POHIŠTVENI POVRŠINI.

NASVETI ZA SESTAVLJANJE:

1. PROSIMO, POZORNO PREBERITE NAVODILA ZA MONTAŽO.
2. USTVARITE OBMOČJE ZA NAMESTITEV.
3. PREPOZNAJTE DELE POHIŠTVA
4. ZDRUŽITE DELE IN UPORABITE POTREBNA ORODJA ZA MONTAŽO.
5. SEDEŽNO GARNITURO Z LEŽIŠČEM LUB PODPOSTELJNI ZABOJ, POSTELJNA FUNKCIJA, ELEKTRIČNI POČIVALNIK, POSODE (ODPIRANJE NASTAVLJIV ELEMENTOV) IMAJO MANJ OZ VELIKE TEHNIČNE LUKNJE.

NASVETI ZA ČIŠČENJEVEČ PODROBNOSTI V
NAVODILIH ZA UPORABO

	LAMINIRANA IN LAKIRANO POVRŠINE	LAKIRAN LES	MADRAS, DOLLARO, NATUR USNJE	USNJE NEVADA, ARIZONA	TKANINA
VODA Z DETERGENTOM	●				
ČIŠČENJE S POSEBNIM ČISTILOM			●		●
ČIŠČENJE Z VLAŽNO KRPO	●	●			●
ČIŠČENJE S SUHO KRPO	●	●	●	●	●

ITALIANO

NON USARE UNA FORZA ECCESSIVA DURANTE IL MONTAGGIO. SERRARE LE VITI DOPO ALCUNI GIORNI.

NON UTILIZZARE MAI PRODOTTI ABRASIVI O SOLVENTI. NON STROFINARE ECCESSIVAMENTE LA SUPERFICIE DEL MOBILE CON IL PANNO.

CONSIGLI DI MONTAGGIO:

1. LEGGERE ATTENTAMENTE LE ISTRUZIONI DI MONTAGGIO.
2. CREARE UNA ZONA DI MONTAGGIO.
3. IDENTIFICARE LE PARTI DEL MOBILE.
4. RAGGRUPPARE LE PARTI E UTILIZZARE GLI UTENSILI NECESSARI PER IL MONTAGGIO.
5. I MOBILI CON FUNZIONE LETTO, RELAX E CONTENITORE (ELEMENTI APRIBILI - MOBILI) PRESENTANO NELLE GIUNZIONI VARIE FESSURE TECNOLOGICHE, PIÙ O MENO GRANDI.

CONSIGLI DI PULIZIA
MAGGIORI INFORMAZIONI NELLE ISTRUZIONI D'USO

	SUPERFICI LAMINATE E VERNICIATE	LEGNO VERNICIATO	PELLE MADRAS, DOLLARO, NATUR	PELLE NEVADA, ARIZONA	TESSUTO
ACQUA CON DETERGENTE	●				
PULIZIA CON UN PRODOTTO SPECIFICO			●		●
PULIZIA CON UN PANNO UMIDO	●	●			●
PULIZIA CON UN PANNO ASCIUTTO	●	●	●	●	●

ESPAÑOL

NUNCA UTILICE UNA FUERZA EXCESIVA DURANTE EL MONTAJE. APRIETE LOS TORNILLOS AL CABO DE UNOS DÍAS.

NUNCA UTILICE PRODUCTOS ABRASIVOS O QUE CONTENGAN DISOLVENTES. NO FROTE EXCESIVAMENTE LA SUPERFICIE DEL MUEBLE CUANDO UTILICE EL PAÑO.

INDICACIONES DE MONTAJE:

1. LEA ATENTAMENTE LAS INSTRUCCIONES DE MONTAJE.
2. CREE UNA ZONA DE MONTAJE.
3. IDENTIFIQUE LAS PARTES DEL MUEBLE.
4. AGRUPE LAS PIEZAS Y UTILICE LAS HERRAMIENTAS NECESARIAS PARA EL MONTAJE.
5. LOS MUEBLES CON FUNCIONES DE CAMA, Sistema Relax, Arcón (ELEMENTOS QUE SE PUEDEN ABRIR - MÓVILES) TIENEN HUECOS TECNOLÓGICOS MÁS PEQUEÑOS O MÁS GRANDES EN LAS JUNTAS

NSTRUCCIONES DE LIMPIEZA
MÁS EN LAS INSTRUCCIONES DE USO

	SUPERFICIES LACADAS Y BARNIZADAS	MADERA BARNIZADA	CUERO MADRAS, DOLLARO, NATUR	CUERO NEVADA, ARIZONA	TELA
AGUA CON DETERGENTE	●				
LIMPIEZA CON UN PRODUCTO DEDICADO			●		●
LIMPIEZA CON UN PAÑO HÚMEDO	●	●			●
LIMPIEZA CON UN PAÑO SECO	●	●	●	●	●

HRVATSKI

NEMOJTE KORISTITI PRETJERANU SILU TIJEKOM MONTAŽE. ZATEGNITE VIJKE NAKON NEKOLIKO DANA

NIKADA NE KORISTITE ABRAZIVNA SREDSTVA ILI SREDSTVA KOJI SADRŽE OTAPALA. NEMOJTE PREJAKO TRLJATI KRPOM POVRŠINU NAMJEŠTAJA

SAVJETI ZA MONTAŽU:

1. PAŽLJIVO PROČITAJTE UPUTE ZA MONTAŽU.
2. ORGANIZIRAJTE PODRUČJE ZA MONTAŽU.
3. ODREDITE DIJELOVE NAMJEŠTAJA
4. GRUPIRAJTE DIJELOVE I KORISTITE POTREBAN ALAT ZA MONTAŽU.
5. NAMJEŠTAJ S FUNKCIJAMA ZA SPAVANJE, ODMOR, SA KONTEJNERIMA (OTVORNI POKRETNI ELEMENTI) IMAJU MANJE ILI VEĆE TEHNIČKE OTVORE.

SAVJETI ZA ČIŠĆENJE
VIŠE U UPUTAMA ZA UPORABU

	LAMINIRANE I LAKIRANE POVRŠINE	LAKIRANO DRVO	KOŽA MADRAS, DOLLARO, NATUR	KOŽA NEVADA, ARIZONA	TKANINA
VODA S DETERDŽENTOM	●				
ČIŠĆENJE SPECIJALNIM SREDSTVOM ZA ČIŠĆENJE			●		●
ČIŠĆENJE VLAŽNOM KRPOM	●	●			●
ČIŠĆENJE SUHOM KRPOM	●	●	●	●	●

SRPSKI

NEMOJTE KORISTITI PRETERANU SILU TOKOM MONTAŽE. ZATEGNITE VIJKE NAKON NEKOLIKO DANA

NIKADA NE KORISTITE ABRAZIVNA SREDSTVA ILI SREDSTVA KOJI SADRŽE OTAPALA. NEMOJTE PREJAKO TRLJATI KRPOM POVRŠINU NAMEŠTAJA.

SAVETI ZA MONTAŽU:

1. PAŽLJIVO PROČITAJTE UPUTSTVO ZA MONTAŽU.
2. ORGANIZUJTE MESTO ZA MONTAŽU.
3. ODREDITE DELOVE NAMEŠTAJA
4. GRUPIRAJTE DELOVE I KORISTITE POTREBNI ALATI ZA MONTAŽU.
5. NAMEŠTAJ SA ležajem, sa relax funkcijom, prostorom (OTVORNI - POKRETNI ELEMENTI) IMAJU MANJE ILI veći TEHNIČKE OTVORE.

SAVETI ZA ČIŠĆENJE
VIŠE U UPUTSTVIMA ZA UPOTREBU

	LAMINIRANE I LAKIRANE POVRŠINE	LAKIRANO DRVO	KOŽA MADRAS, DOLLARO, NATUR	KOŽA NEVADA, ARIZONA	ŠTOF
VODA S DETERDŽENTOM	●				
ČIŠĆENJE NAMENSKIM SREDSTVOM ZA ČIŠĆENJE			●		●
ČIŠĆENJE VLAŽNOM KRPOM	●	●			●
ČIŠĆENJE SUVOM KRPOM	●	●	●	●	●

ČEŠTINA

PŘI MONTÁŽI NEPOUŽÍVEJTE NADMĚRNOU SÍLU. PO NĚKOLIKA DNECH ŠROUBY UTÁHNĚTE.

NIKDY NEPOUŽÍVEJTE ABRAZIVNÍ PROSTŘEDKY NEBO PRODUKTY OBSAHUJÍCÍ ROZPOUŠTĚDLA. PŘI POUŽÍVÁNÍ HADŘÍKU NADMĚRNĚ NEDRHNĚTE POVRCH NÁBYTKU.

MONTÁŽNÍ NÁVOD:

1. PŘEČTĚTE SI PROSÍM POZORNĚ MONTÁŽNÍ NÁVOD.
2. VYTVOŘTE MONTÁŽNÍ ZÓNU.
3. IDENTIFIKUJTE ČÁSTI NÁBYTKU.
4. SESKUPTE DÍLY A POUŽIJTE POTŘEBNÉ MONTÁŽNÍ NÁSTROJE.
5. NÁBYTEK SE FUNKCE LŮŽKA A RELAXAČNÍ FUNKCÍ, ÚLOŽNÝ PROSTOR (NASTAVENÍ - POHYBLIVÉ PRVKY) MAJÍ NA SPOJÍCH MENŠÍ ČI VĚTŠÍ TECHNOLOGICKÉ MEZERY.

TIPY NA ČIŠTĚNÍ
VÍCE V NÁVODU K POUŽITÍ

	LAMINOVANÉ A LAKOVANÉ POVRCHY	LAKOVANÉ DŘEVO	KŮŽE MADRAS, DOLLARO, NATUR	KŮŽE NEVADA, ARIZONA	TEXTIL
ČIŠTĚNÍ VODOU SE SAPONÁTEM	●				
ČIŠTĚNÍ VYHRAZENÝM PŘÍPRAVKEM			●		●
ČIŠTĚNÍ VLHKÝM HADŘÍKEM	●	●			●
ČIŠTĚNÍ SUCHÝM HADŘÍKEM	●	●	●	●	●

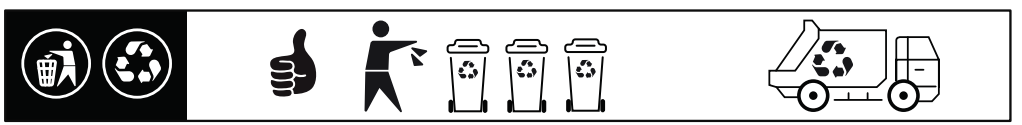

e-mail: des@des.pl Myślina, ul. Opolska 40 46-380 Dobrodzień

Entsorgung von Möbeln mit elektrischen Funktionen – rechtliche Hinweise

Bitte beachten Sie im Zusammenhang mit der gesetzlichen Entsorgung unserer elektrisch betriebenen Möbelkomponenten die folgenden Punkte:

1. **Verbot der Entsorgung über den Hausmüll**
   Gemäß dem auf unseren Möbeln angebrachten Symbol der durchgestrichenen Mülltonne dürfen diese nicht über den Restmüll oder Sperrmüll entsorgt werden.
2. **Rückgabe an kommunale Sammelstellen**
   Elektrisch betriebene Möbel gelten laut Elektro- und Elektronikgerätegesetz (ElektroG) als „Großgeräte“ und müssen umweltgerecht über kommunale Sammelstellen entsorgt werden. Die Rückgabe ist für Sie kostenlos.
   (Gilt nur innerhalb Deutschlands.)
3. **Rückgabe beim Einzelhändler**
   Alternativ zur Rückgabe an eine kommunale Sammelstelle können unsere elektrischen Möbel auch kostenlos bei Einzelhändlern mit einer Lager-/Verkaufsfläche von mindestens 400 m² zurückgegeben werden, sofern gleichzeitig ein neues elektrisches Möbelstück gekauft wird.
   Vor der Rückgabe sind alle entnehmbaren Batterien/Akkus sowie Leuchtmittel, die ohne Beschädigungsrisiko entfernt werden können, zu entnehmen.
   (Gilt nur innerhalb Deutschlands.)
4. **Kennzeichnung von Batterien/Akkus**
   Angaben zur Art und zum chemischen Aufbau der Batterien/Akkumulatoren finden Sie auf dem Etikett direkt am jeweiligen Bauteil.

EU, EG - KONFORMITÄTSERKLÄRUNG

NR 9/2026

Modellname: **SEATTLE**

Typ: **Wohnlandschaft mit elektrischem Mechnismus typ SYSTEM TVE 1**

Artikelnummer: **29510155**

Technische Parameter: IP20, Schutzklasse II
Eingang: 100-240V ~ 50/60Hz, 1,5A
Ausgang: DC 29V, 2A, 58W

Name und Anschrift des Herstellers oder seines Bevollmächtigten:

DES Sofa Line Sp. z o.o. Myślina, ul. Opolska 40, 46-380 Dobrodzień

Diese Konformitätserklärung wird unter der alleinigen Verantwortung des Herstellers ausgestellt.

Wir bestätigen die Konformität des oben genannten Produkts mit folgend gelisteten EU-Richtlinien:

- **Richtlinie 2014/30/EU** *des Europäischen Parlaments und des Rates vom 26. Februar 2014 zur Harmonisierung der Rechtsvorschriften der Mitgliedstaaten über die elektromagnetische Verträglichkeit [ABl. L 96 vom 29.3.2014, S. 79-106];*
- **Richtlinie 2011/65/EU** *des Europäischen Parlaments und des Rates vom 8. Juni 2011 zur Beschränkung der Verwendung bestimmter gefährlicher Stoffe in Elektro- und Elektro- und Elektronikgeräten [ABl. L 174, vom 01.07.2011 S. 88];*
- **Richtlinie (EU) 2015/863** *der Kommision vom 31. März 2015 zur Änderung des Anhangs II der Richtlinie 2011/65/EU des Europäischen Parlaments und des Rates hinsichtlich der Liste der Stoffe, die Beschränkungen unterliegen*
- **Richtlinie 2006/42/EC** *des Europäischen Parlaments und des Rates vom 17. Mai 2006 über Maschinen und zur Änderung der Richtlinie 95/16/EG [ABl. L157 vom 9.06.2006, S. 24-86]*
- **Richtlinie 2009/125/EG** ***(Ökodesign-Richtlinie, einschließlich Verordnung (EU) 2019/1782)***

sowie Normen:

- **DIN EN 60335-1:2020-08**
- **DIN EN IEC 61000-3-2:2022-08**
- **DIN EN 61000-3-3:2023-01**
- **DIN EN IEC 55014-1:2022-12**
- **DIN EN IEC 55014-2:2022-12**
- **DIN EN IEC 63000:2019-05**
- **DIN EN ISO 12100:2011-03**
- **DIN EN 1725:1998-02**
- **DIN EN 1022:2019-04**
- **DIN EN 12520:2016-03**
- **DIN EN 62233:2008-11**
- **DIN EN 50563:2011 + A1:2013**

Unterzeichnet im Namen von:

23.10.2026

(Ort und Datum der Ausstellung)

DES Sofa Line Sp. z o.o.
DYREKTOR PRODUKCJI
inż. Marcin Buczek

(Name und Anschrift der Person mit Wohnsitz in der Gemeinschaft,

die befugt ist, die technischen Unterlagen zu erstellen:

DES Sofa Line Sp. z o.o.
DYREKTOR PRODUKCJI

(Name, Funktion) (Unterschrift)