# STAPLE

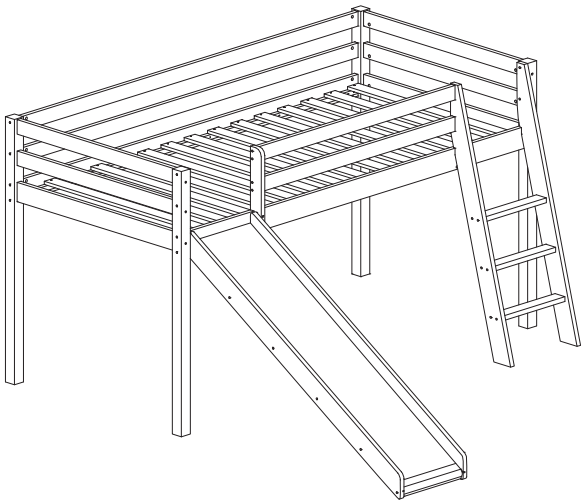

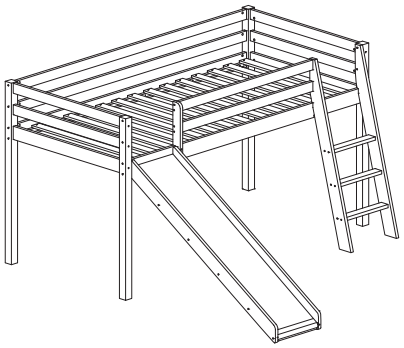

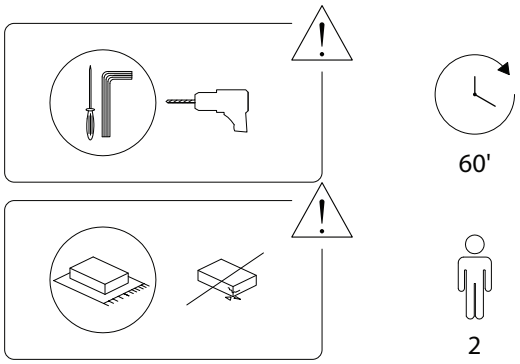
60'
2





!

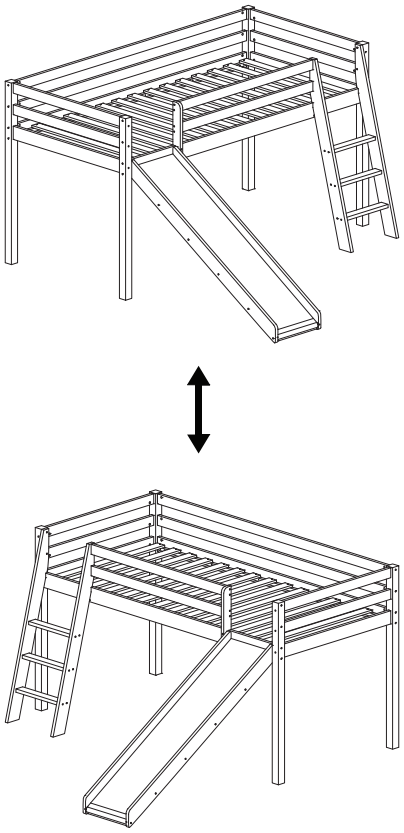





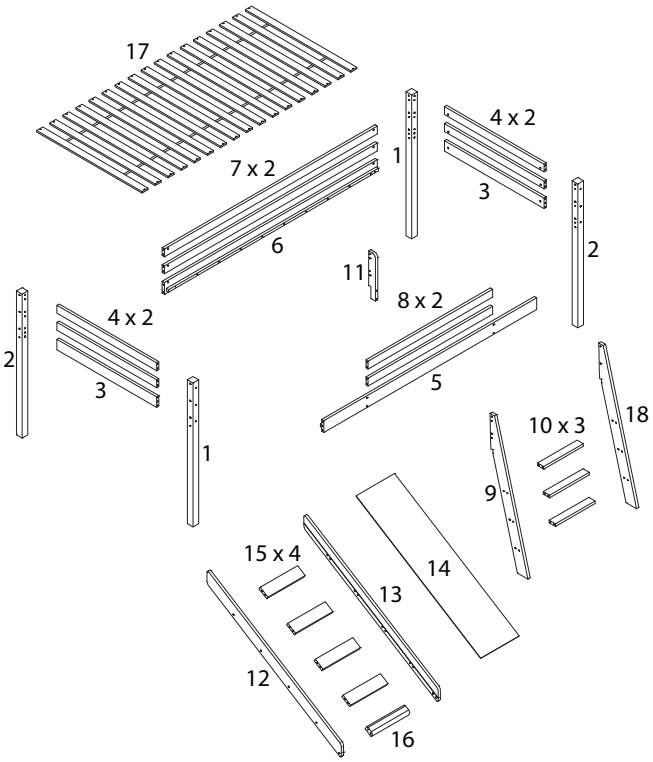
17
4 x 2
1
7 x 2
3
6
2
11
8 x 2
4 x 2
2
3
5
18
10 x 3
1
9
15 x 4
14
13
12
16
1
x 2
2
x 2
3
x 2

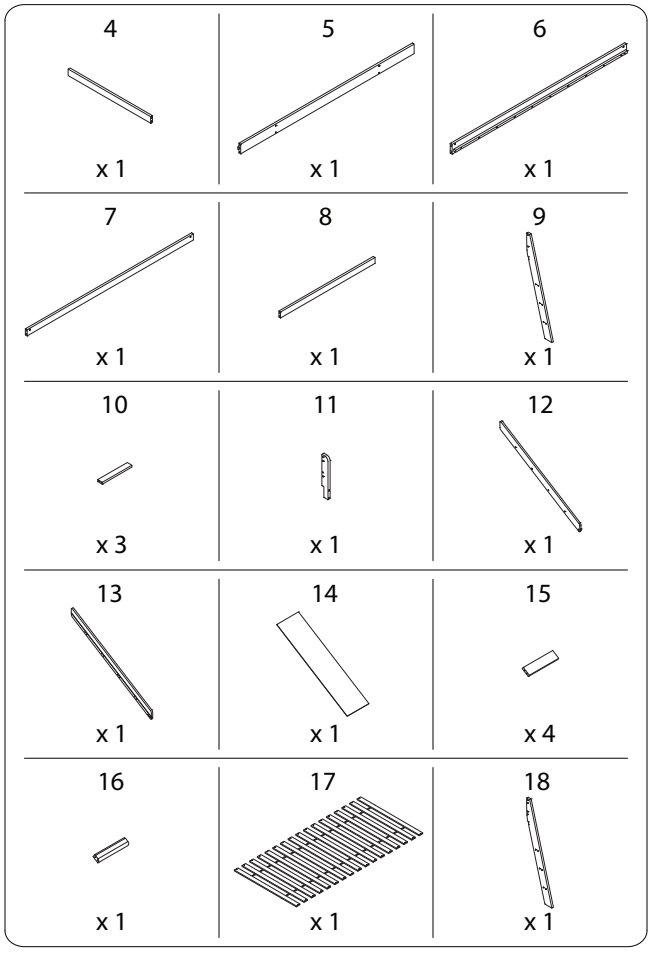
4
x 1
5
x 1
6
x 1
7
x 1
8
x 1
9
x 1
10
x 3
11
x 1
12
x 1
13
x 1
14
x 1
15
x 4
16
x 1
17
x 1
18
x 1





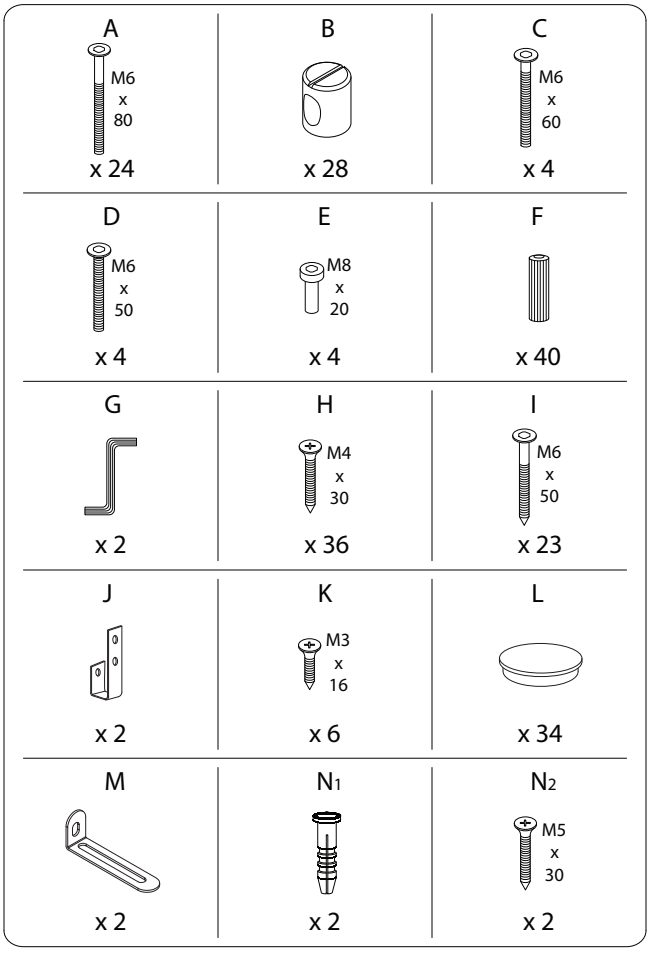
A
M6 x 80
x 24
B
x 28
C
M6 x 60
x 4
D
M6 x 50
x 4
E
M8 x 20
x 4
F
x 40
G
x 2
H
M4 x 30
x 36
I
M6 x 50
x 23
J
x 2
K
M3 x 16
x 6
L
x 34
M
x 2
N1
x 2
N2
M5 x 30
x 2





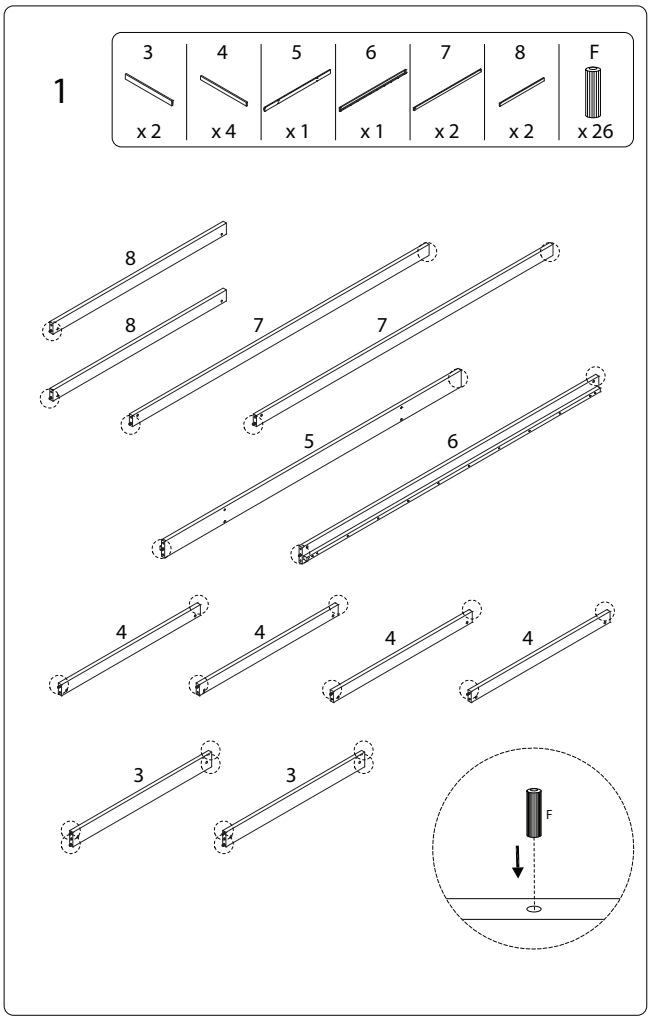
1
3 x 2
4 x 4
5 x 1
6 x 1
7 x 2
8 x 2
F x 26
8
8
7
7
5
6
4
4
4
4
3
3
F





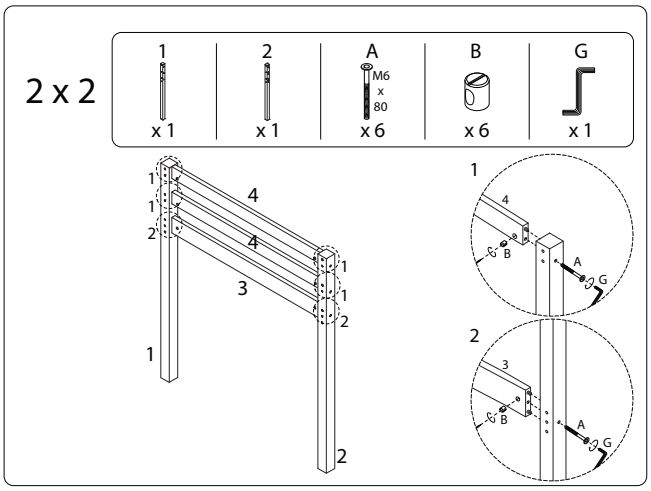
2 x 2
1 x 1
2 x 1
A M6 x 80 x 6
B x 6
G x 1
1
1
2
4
4
3
1
1
2
1
2
1
4
B
A
G
2
3
B
A
G

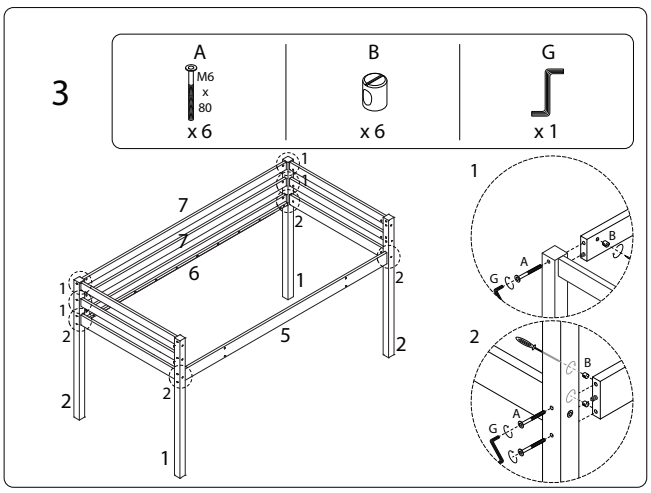
3
A M6 x 80 x 6
B x 6
G x 1
7
7
6
5
1
1
2
2
1
2
2
2
1
1
B
A
G
2
B
A
G

## 4

| 11 | D | E | G |
|---|---|---|---|
| x 1 | M6 x 50 x 2 | M8 x 20 x 2 | x 2 |

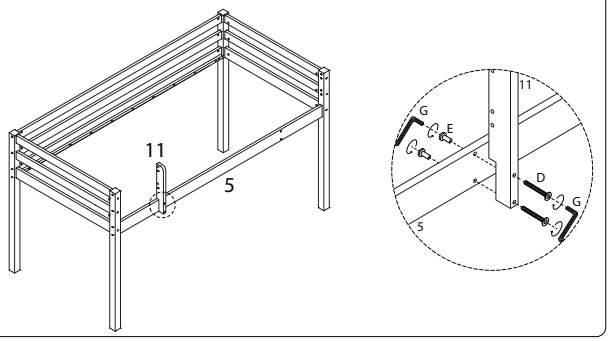


## 5

| B | C | G |
|---|---|---|
| x 2 | M6 x 60 x 2 | x 1 |

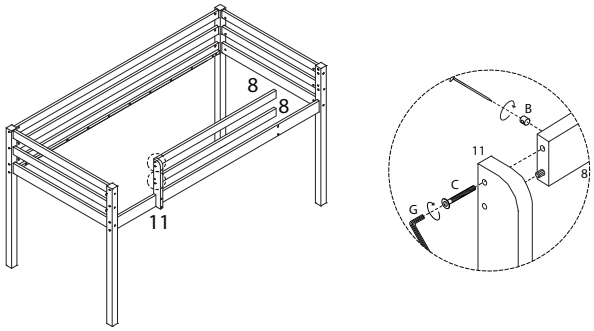






## 6

| 9 | 10 | 18 | G | I |
|---|---|---|---|---|
| x 1 | x 3 | x 1 | x 1 | M6 x 50 x 12 |

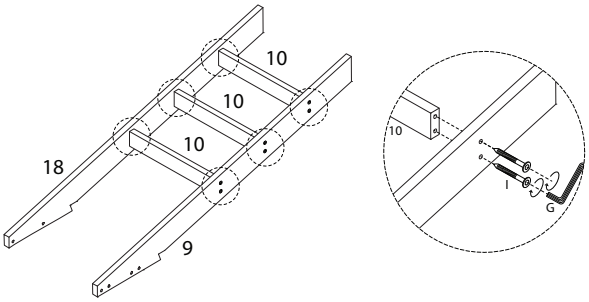


## 7

| F |
|---|
| x 4 |

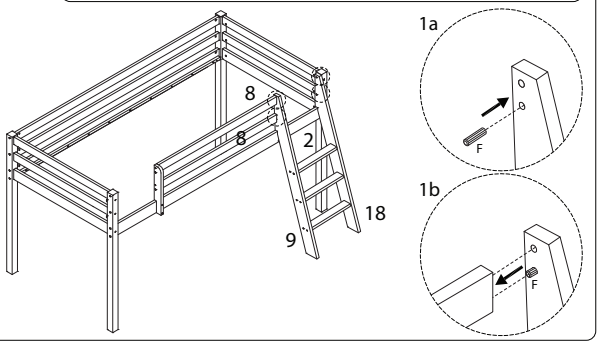






## 8

| B | C | D | E | G |
|---|---|---|---|---|
| x 2 | M6 x 60 x 2 | M6 x 50 x 2 | M8 x 20 x 2 | x 2 |

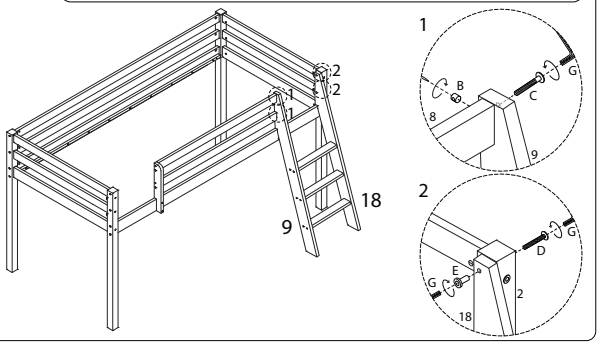


## 9

| G | I |
|---|---|
| x 1 | M6 x 50 x 1 |

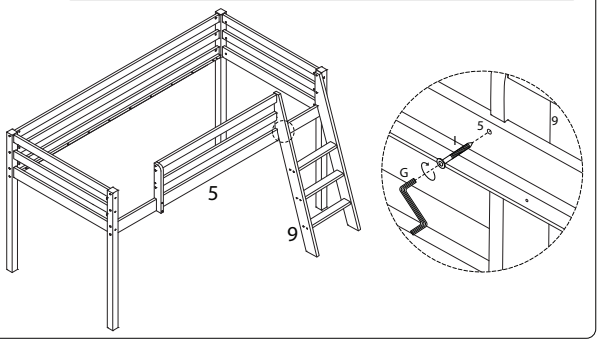






## 10

| 15 | 16 | F |
|---|---|---|
| x 4 | x 1 | x 10 |

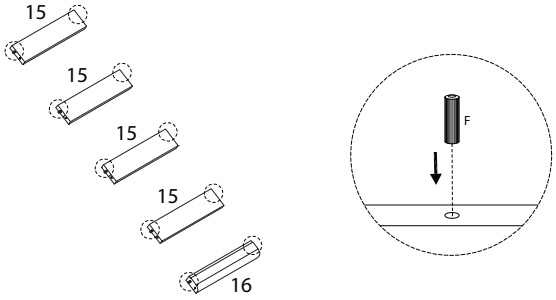


## 11

| 12 | 13 | G | I |
|---|---|---|---|
| x 1 | x 1 | x 1 | M6 x 50 x 10 |

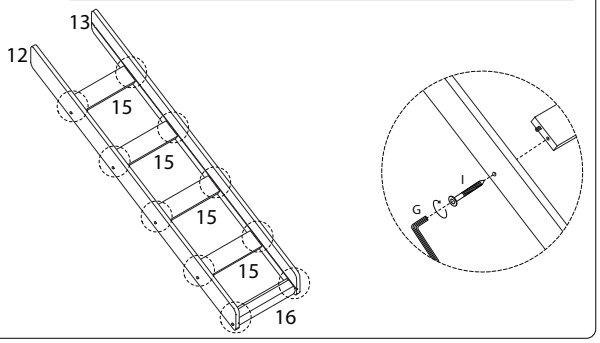

## 10

| 14 |
|---|
| x 1 |

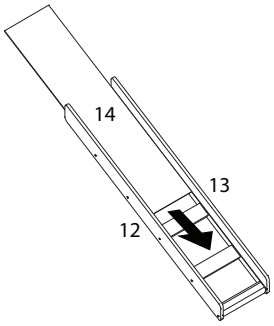


## 11

| J | K |
|---|---|
| x 2 | M3 x 16<br>x 4 |

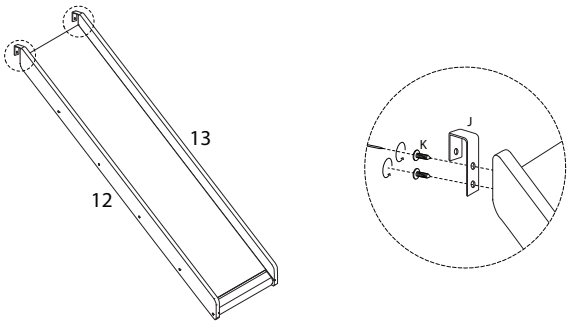






## 12

| 17 | H |
|---|---|
| x 1 | M4 x 30<br>x 2 |

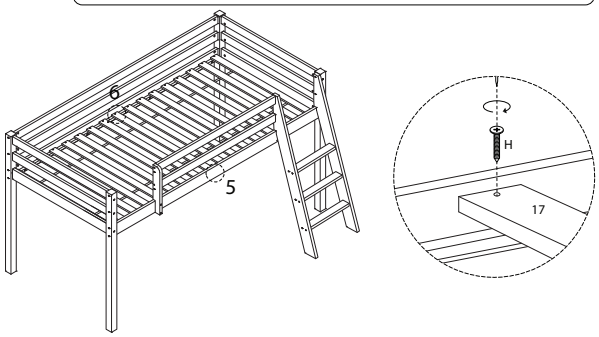


## 13

| H |
|---|
| M4 x 30<br>x 32 |

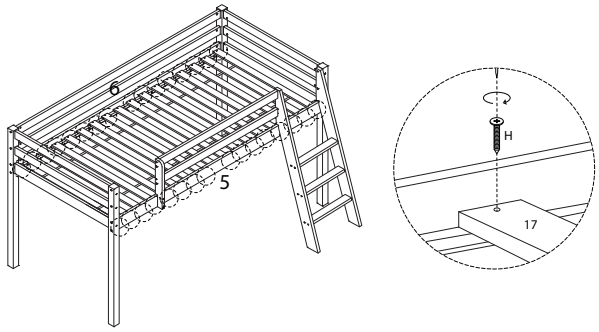






## 14

| K |
|---|
| M3 x 16<br>x 2 |

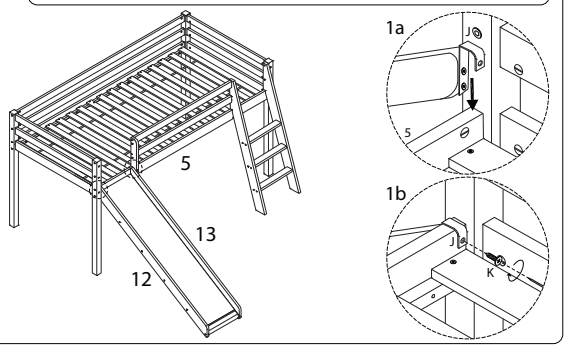


## 15

| H | M |
|---|---|
| M4 x 30<br>x 4 | x 2 |

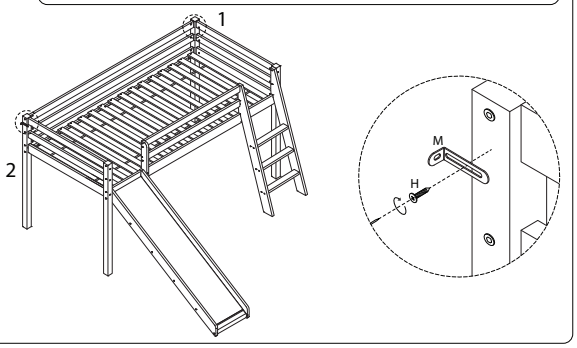






## 16

| $N_1$ | $N_2$ |
|---|---|
| x 2 | M5 x 30<br>x 2 |

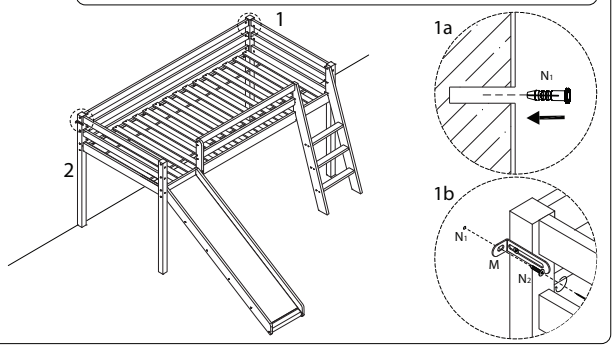


## 17
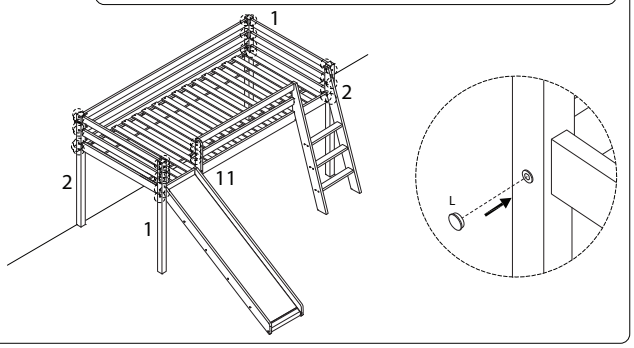
| L |
|---|
| x 34 |