SLIMMY

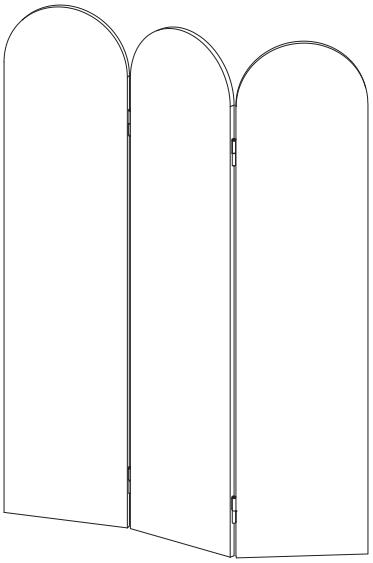

1/4

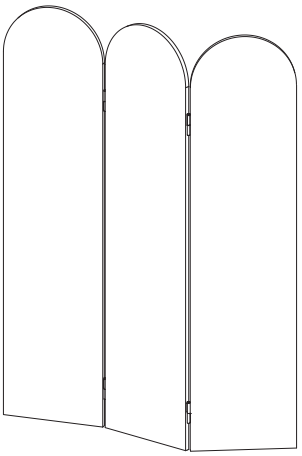

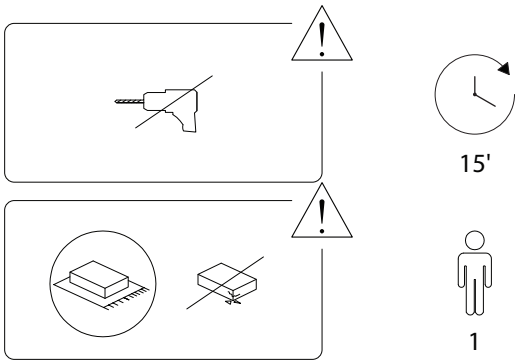

2/4

1620/SLIMMY/230726/

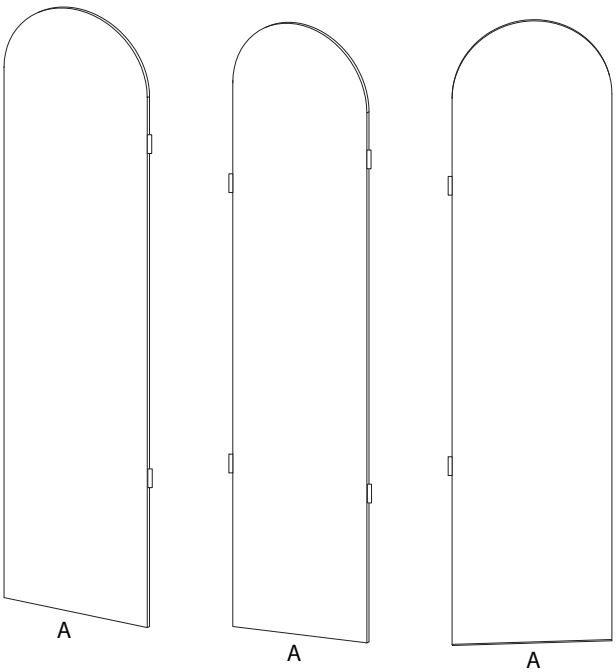

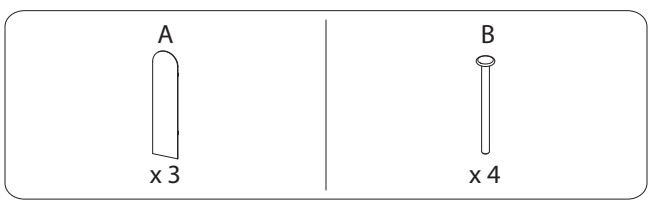

3/4

1620/SLIMMY/230726/

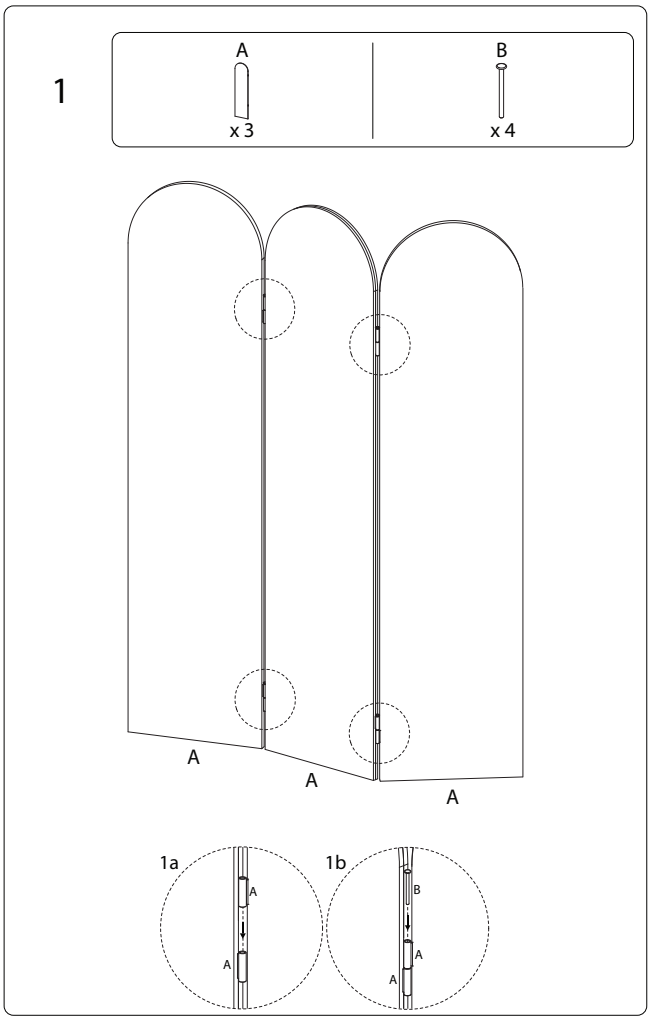

4/4

1620/SLIMMY/230726/