# ARDAL

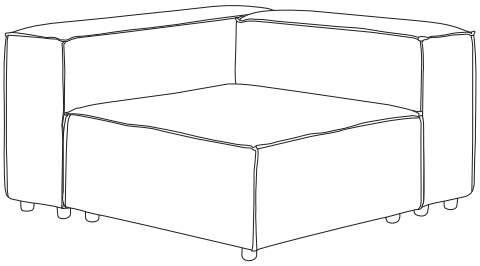

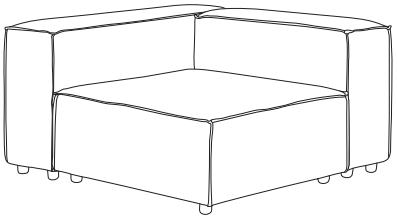

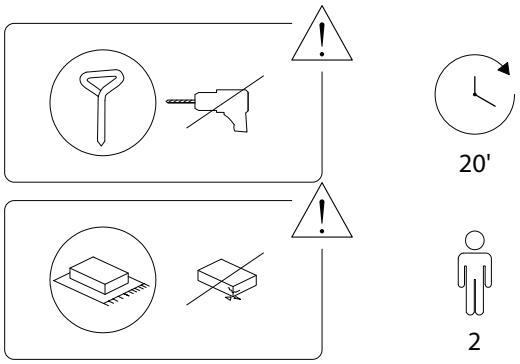


1/5

600/ARDAL/270225/

| A | $B_1$ | C | D | E |
|---|---|---|---|---|
| x 1 | x 1 | x 1 | x 12 | x 8 |

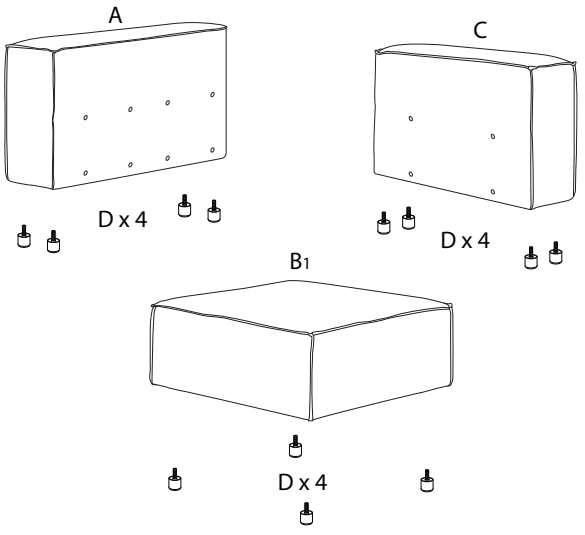


| F | $G_1$ | $G_2$ | H | I |
|---|---|---|---|---|
| x 8 | x 2 | x 2 | M5 x 25 x 8 | x 1 |

2/5

600/ARDAL/270225/

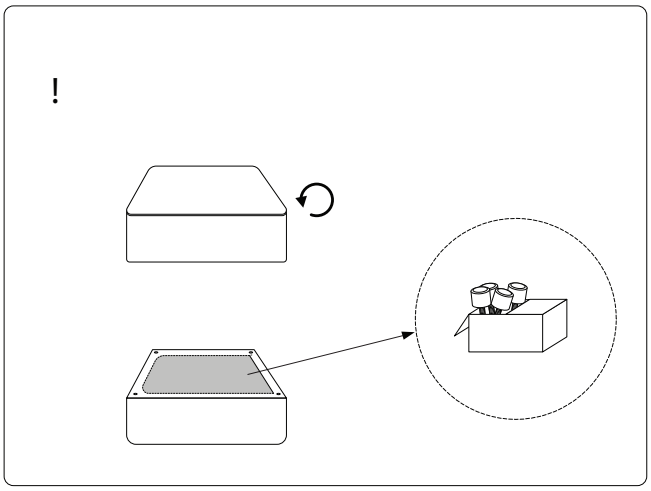


1

| A | $B_3$ | C | D |
|---|---|---|---|
| x 1 | x 1 | x 1 | x 12 |

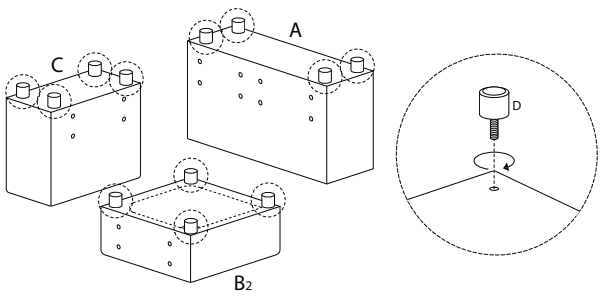


3/5

600/ARDAL/270225/

## 2R

| E | F |
|---|---|
| x 4 | x 4 |

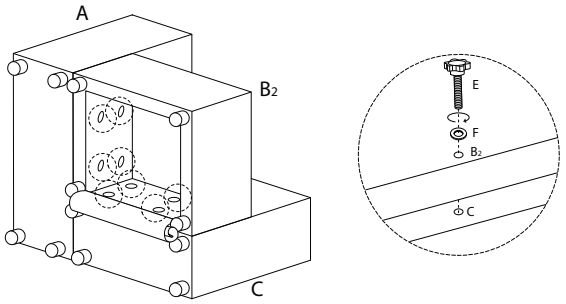


## 2L

| E | F |
|---|---|
| x 4 | x 4 |

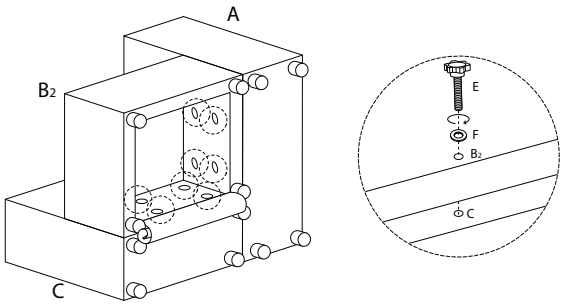






## 3R

| G1 | H | I |
|---|---|---|
| x 2 | M5 x 25 x 4 | x 1 |

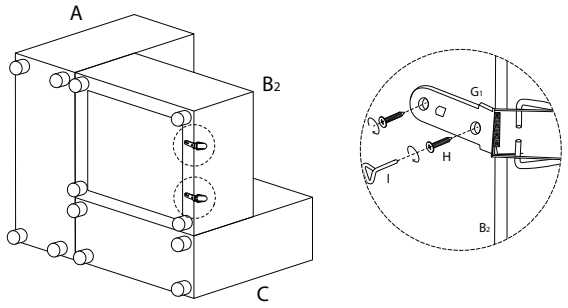


## 3L

| G2 | H | I |
|---|---|---|
| x 2 | M5 x 25 x 4 | x 1 |

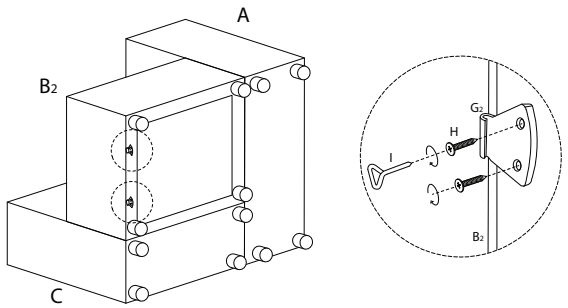






## !

