SHILLINGTON

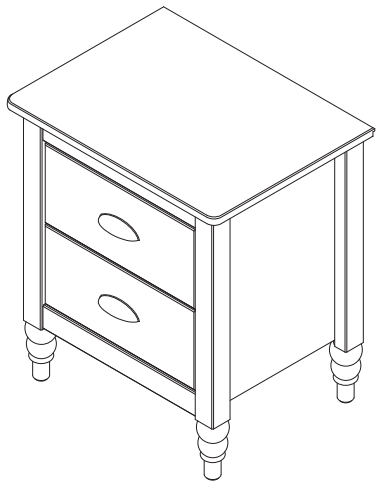

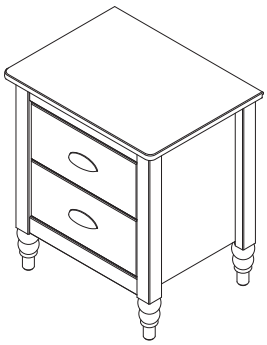

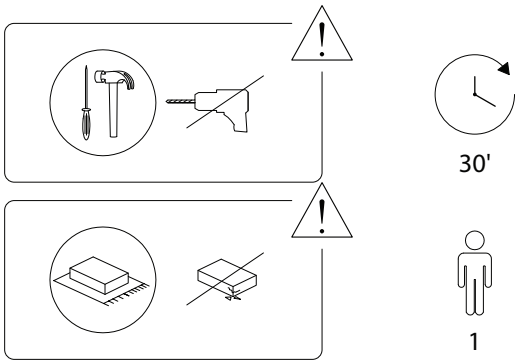

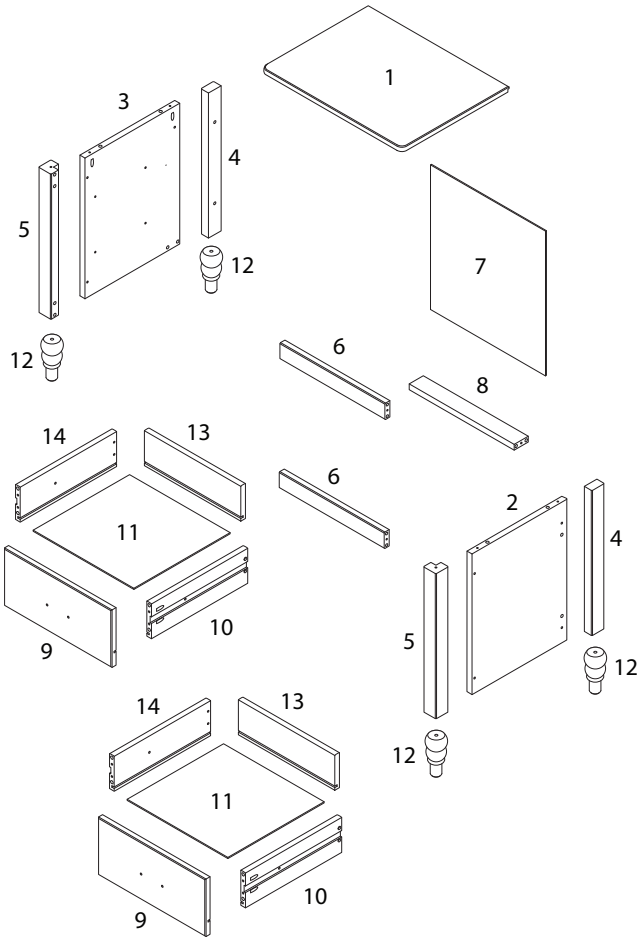

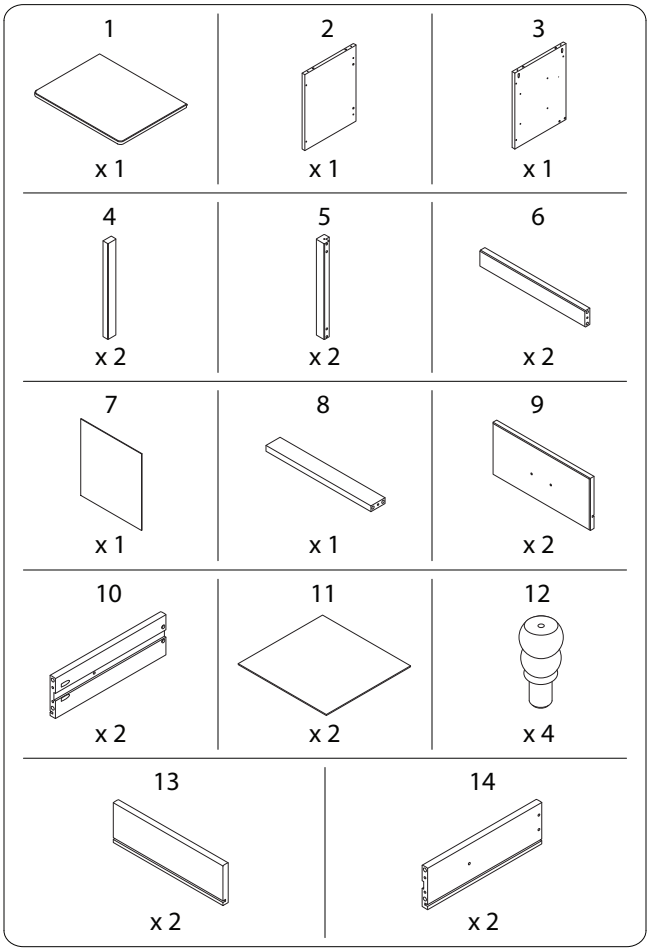

A	B	C
x 28	M4 x 30 x 34	M6 x 10 x 8
D	**E**	**F**
M4 x 14 x 4	M4 x 20 x 4	x 14
G	**H**	**I**
x 2	x 4	M7 x 58 x 4

1

2	3	A
x 1	x 1	x 4

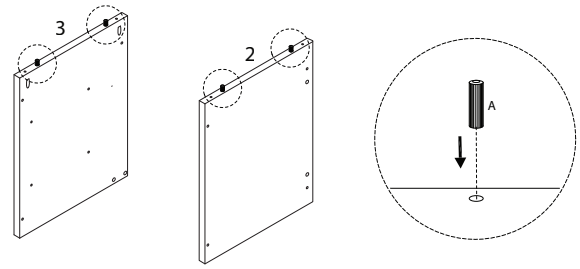

2

4	6	8	A
x 2	x 2	x 1	x 16

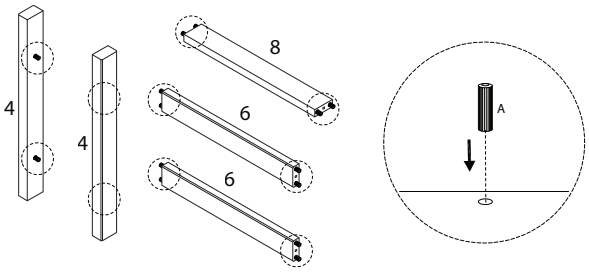

3

10	14	A
x 2	x 2	x 8

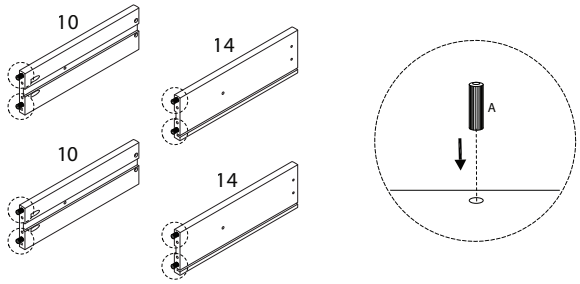

5 x 4

12	I
x 1	M7 x 58 x 1

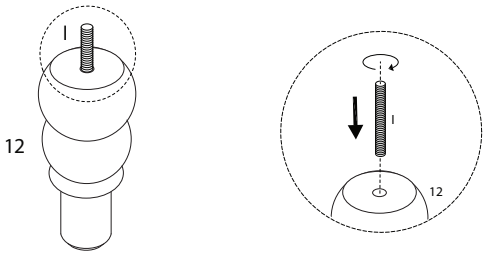

4

B
M4 x 30 x 8

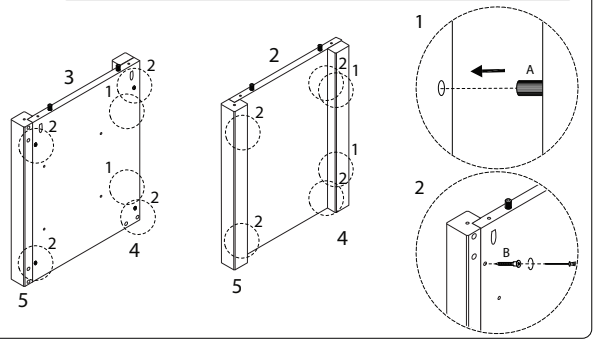

6

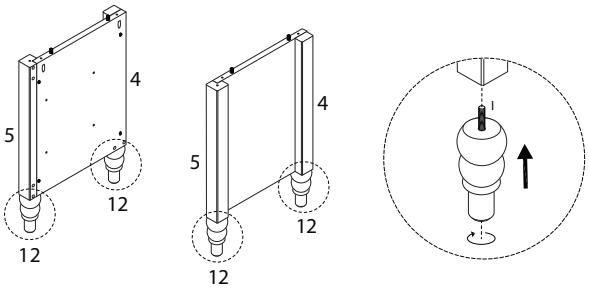

7

C	H
M6 x 10	
x 8	x 4

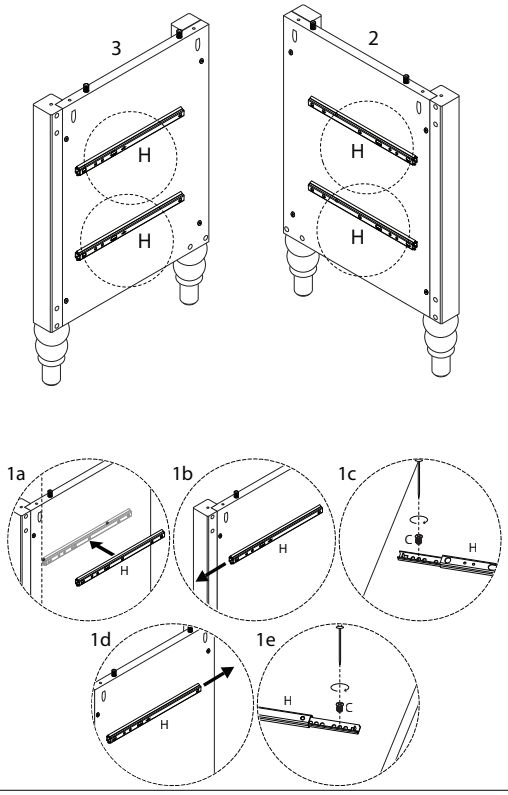

8

B
M4 x 30
x 6

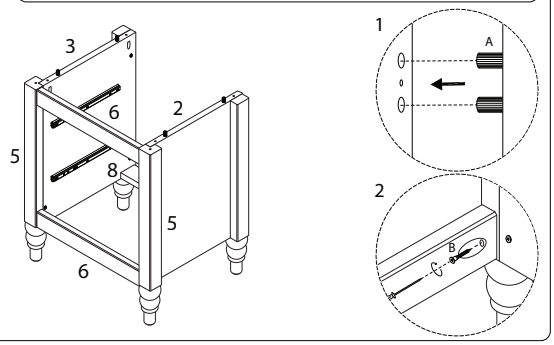

9

1	B
	M4 x 30
x 1	x 4

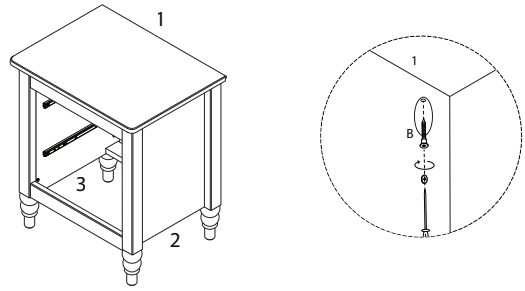

10

7	F
x 1	x 14

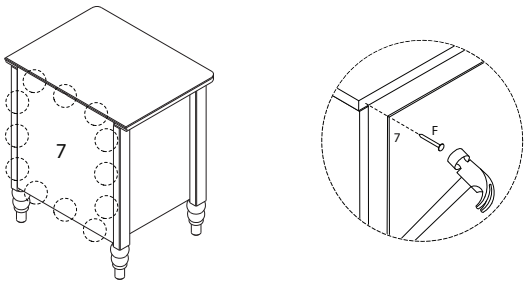

12 x 2

11
x 1

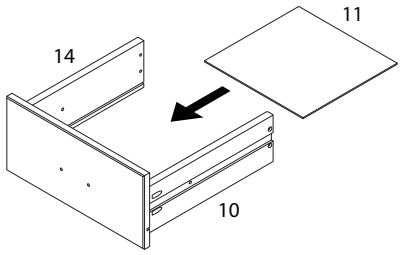

11 x 2

9	10	14	D
			M4 x 30
x 1	x 1	x 1	x 4

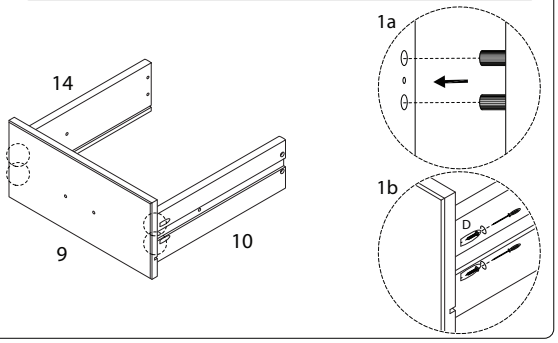

13 x 2

13	B
	M4 x 30
x 1	x 4

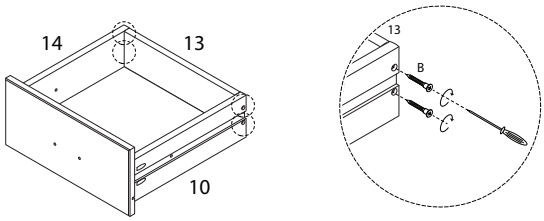

14 x 2

E	G
M4 x 20	
x 2	x 1

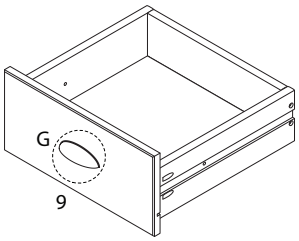

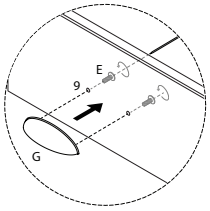

15

D
M4 x 14
x 4

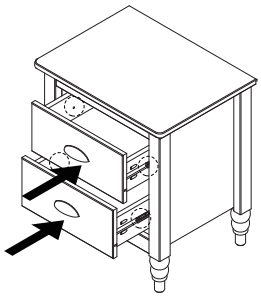

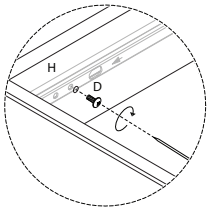

2545/SHILLINGTON/160726/