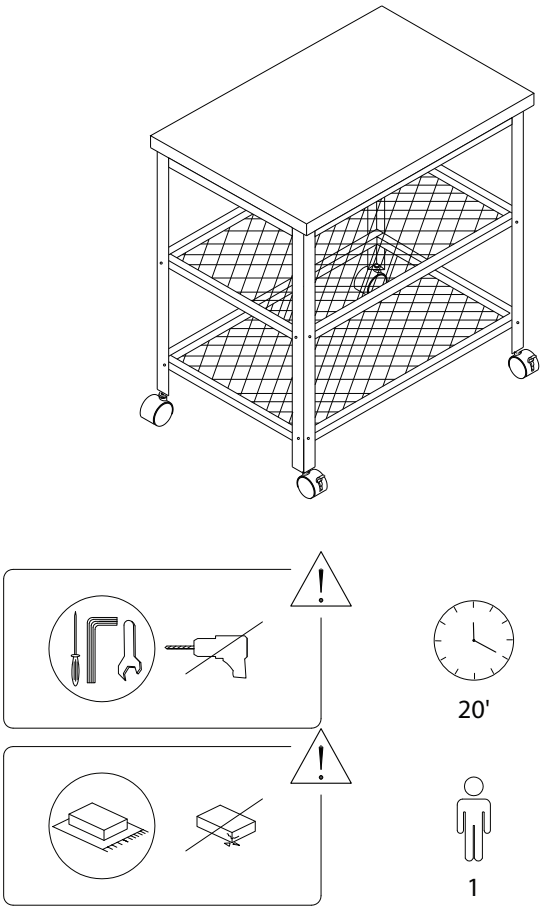
20'
1

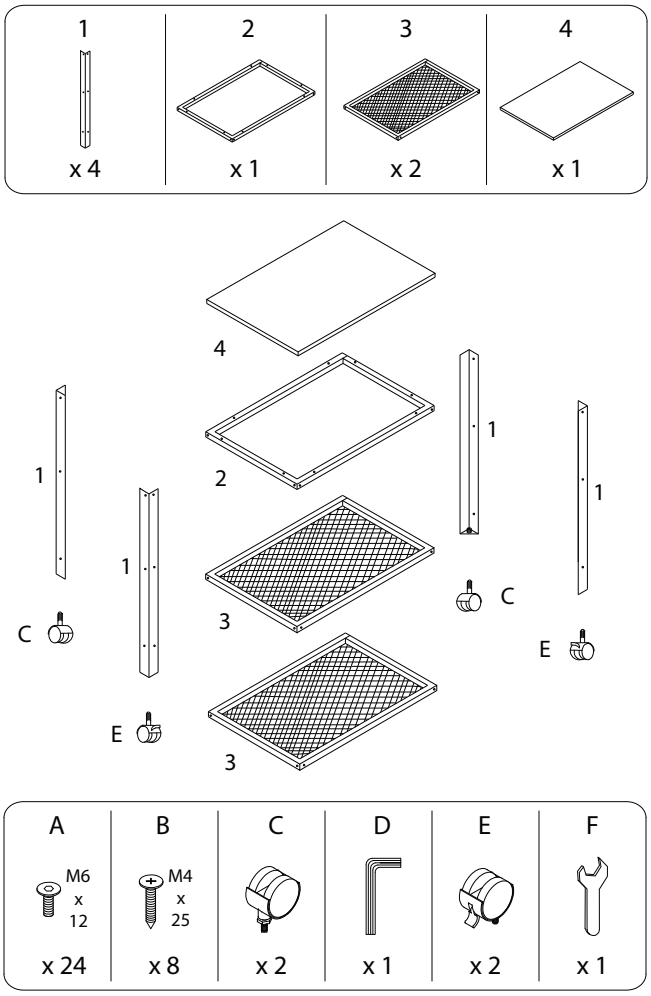
1
x 4
2
x 1
3
x 2
4
x 1
4
2
3
3
1
1
1
1
C
C
E
E
A
M6
x
12
x 24
B
M4
x
25
x 8
C
x 2
D
x 1
E
x 2
F
x 1

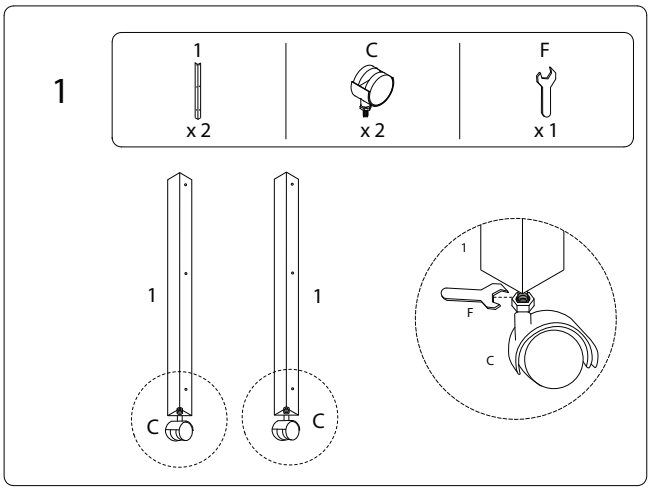
1
1
x 2
C
x 2
F
x 1
1
1
C
C
1
F
C

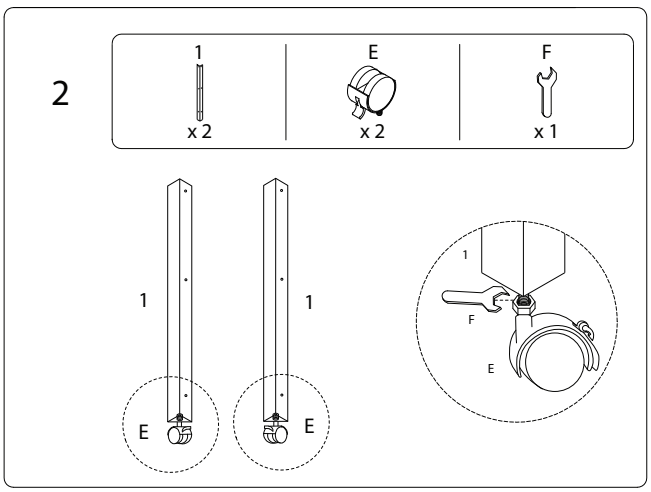
2
1
x 2
E
x 2
F
x 1
1
1
E
E
1
F
E

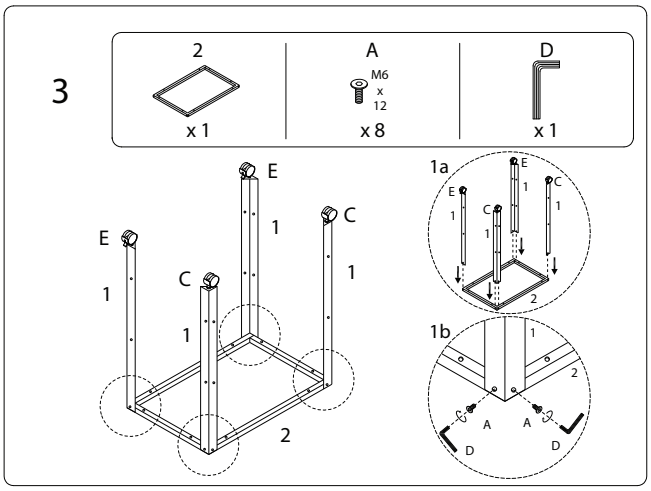
3
2
x 1
A
M6
x
12
x 8
D
x 1
E
E
C
C
1
1
1
1
2
1a
1b
A
A
D
D

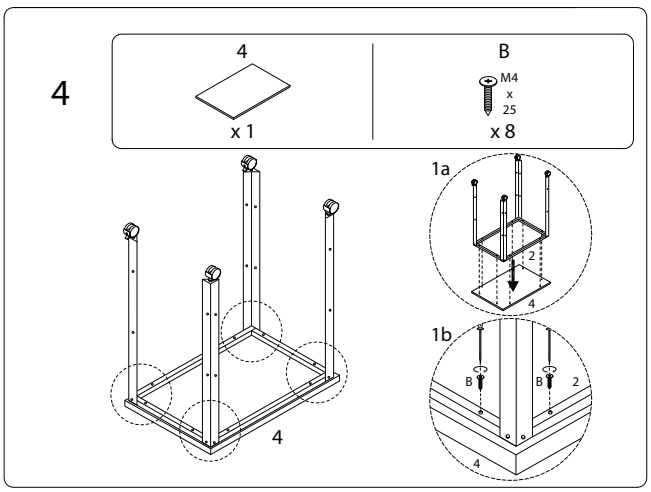
4
4
x 1
B
M4
x
25
x 8
1a
1b
4
B
B

5

3	A	D
x 1	M6 x 12 x 8	x 1

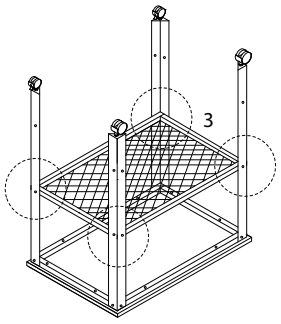

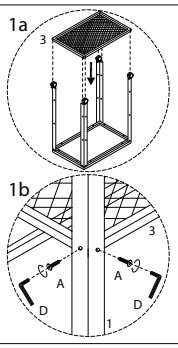

6

3	A	D
x 1	M6 x 12 x 8	x 1

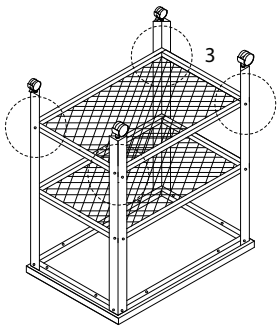

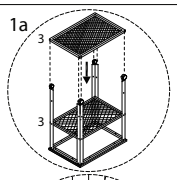

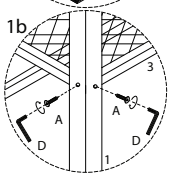

1025/BOLZANO/120620/