CILENS

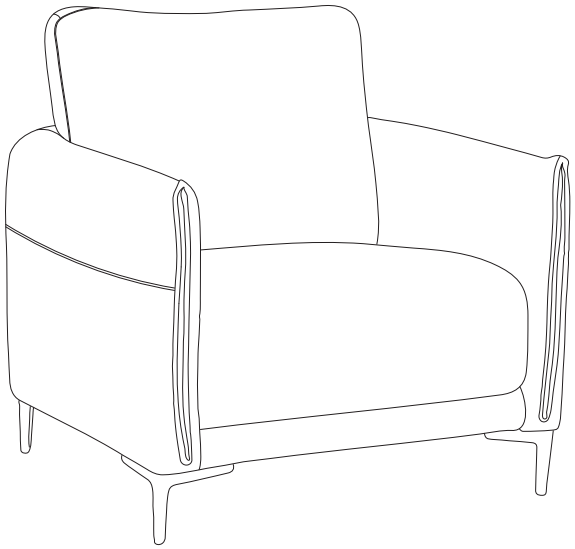

1/4

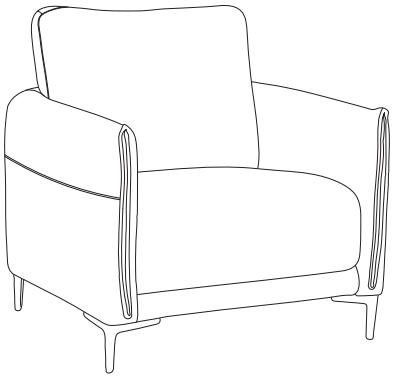

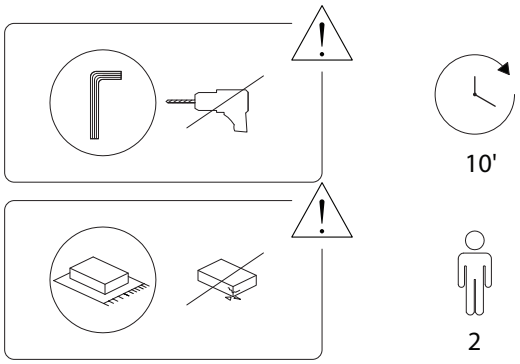

2/4

1033/CILENS/191026/

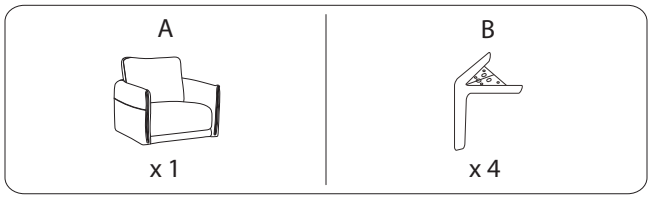

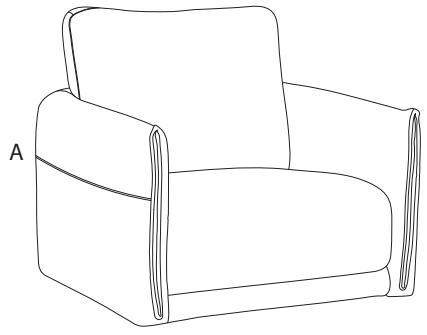

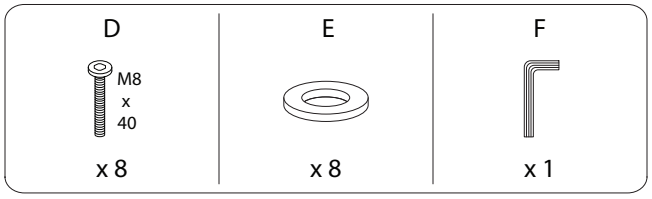

3/4

1033/CILENS/191026/

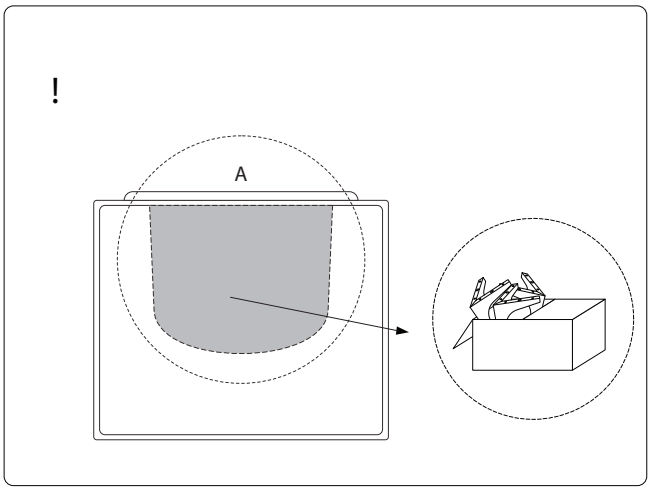

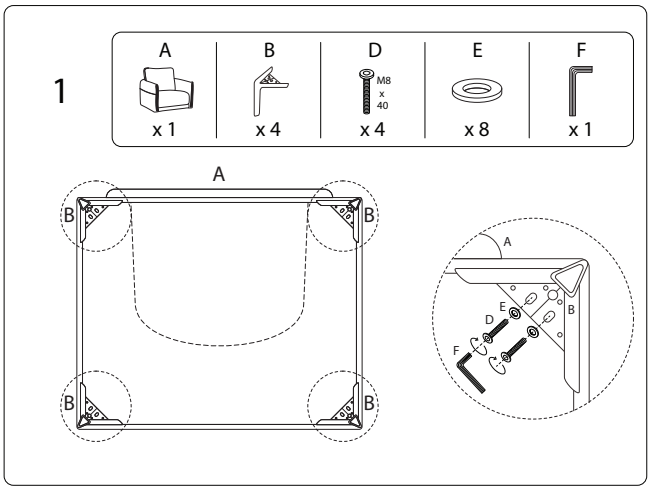

4/4

1033/CILENS/191026/