# CAMPAGNE

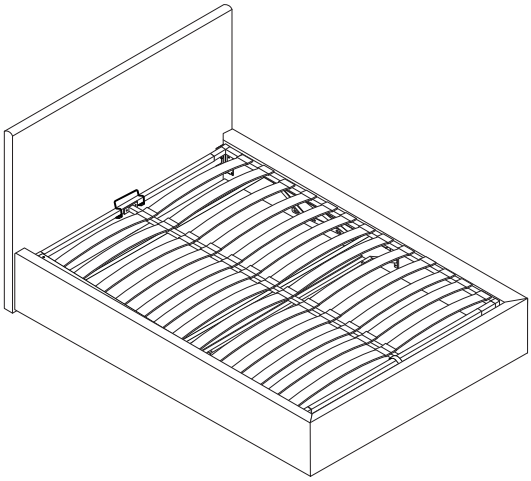

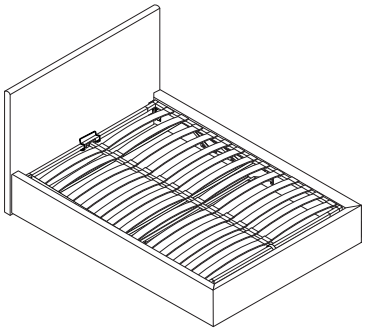

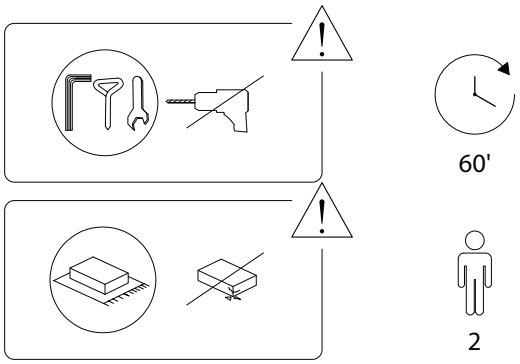
60'
2





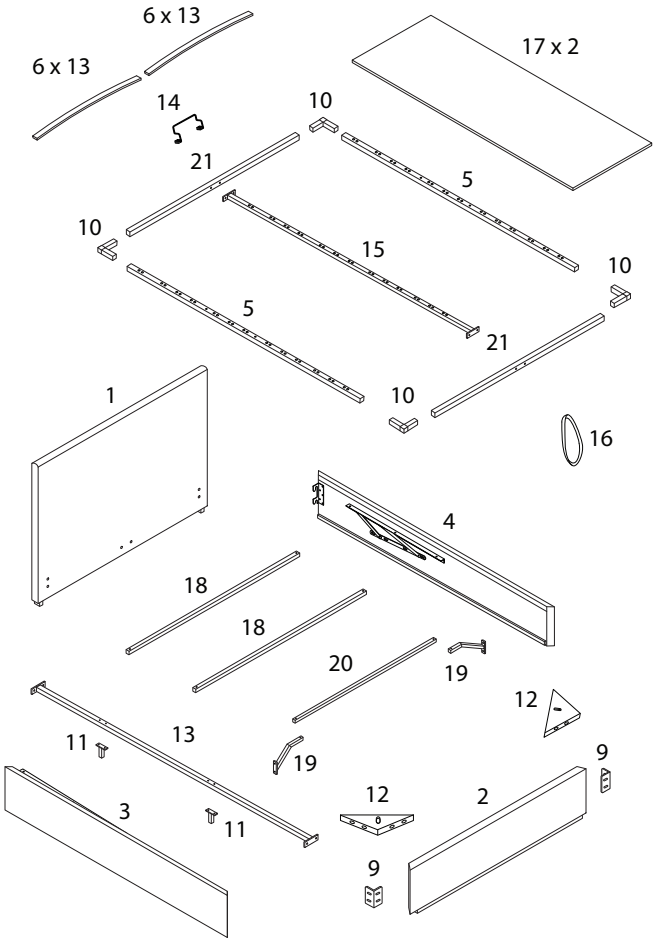
6 x 13
6 x 13
17 x 2
14
10
21
5
10
15
10
5
21
1
10
16
4
18
18
20
19
12
11
13
19
9
3
11
12
2
9

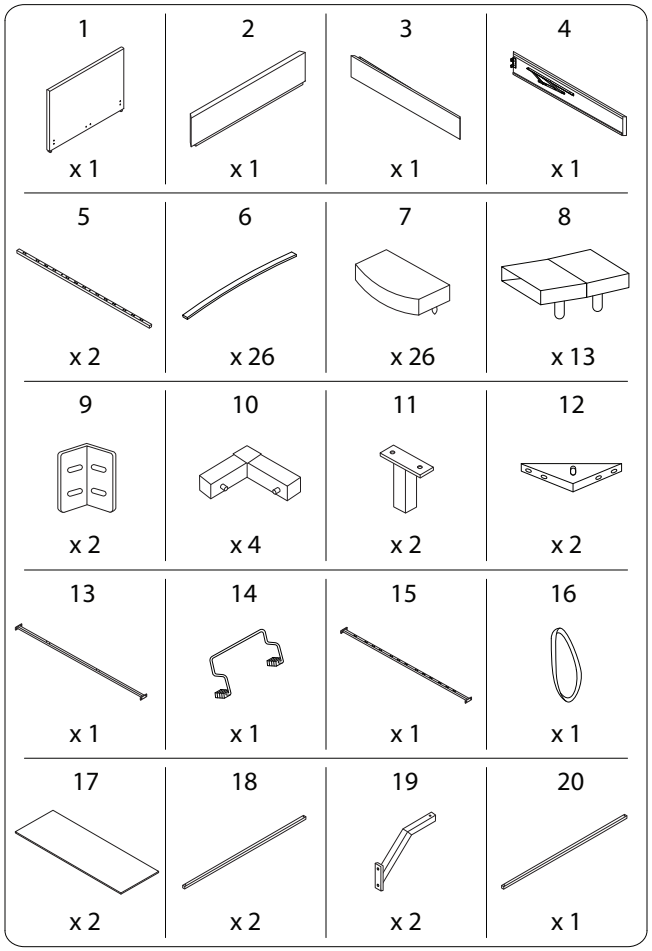
1
x 1
2
x 1
3
x 1
4
x 1
5
x 2
6
x 26
7
x 26
8
x 13
9
x 2
10
x 4
11
x 2
12
x 2
13
x 1
14
x 1
15
x 1
16
x 1
17
x 2
18
x 2
19
x 2
20
x 1

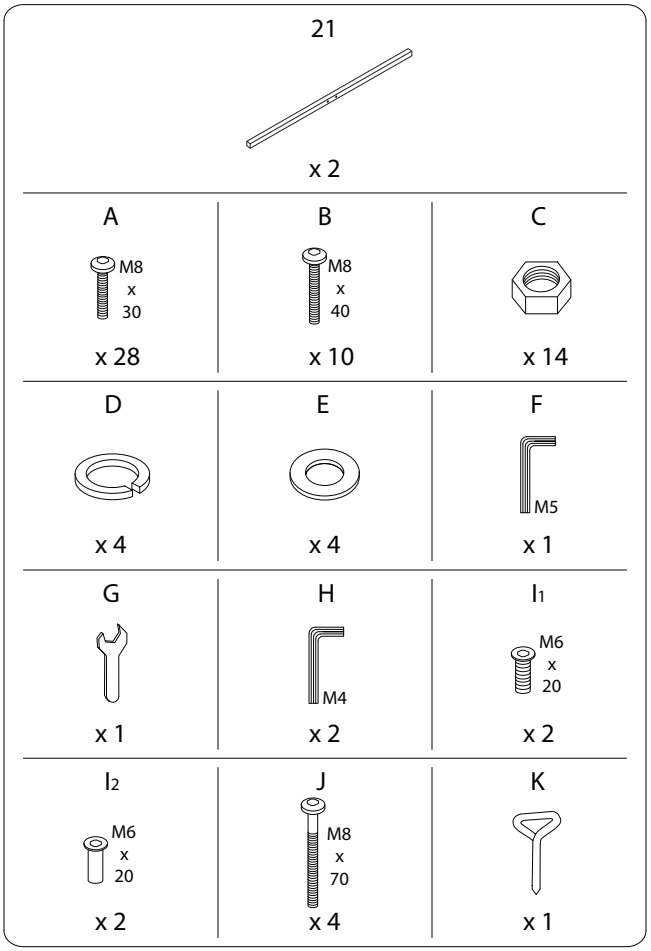
21
x 2
A
M8 x 30
x 28
B
M8 x 40
x 10
C
x 14
D
x 4
E
x 4
F
M5
x 1
G
x 1
H
M4
x 2
I1
M6 x 20
x 2
I2
M6 x 20
x 2
J
M8 x 70
x 4
K
x 1





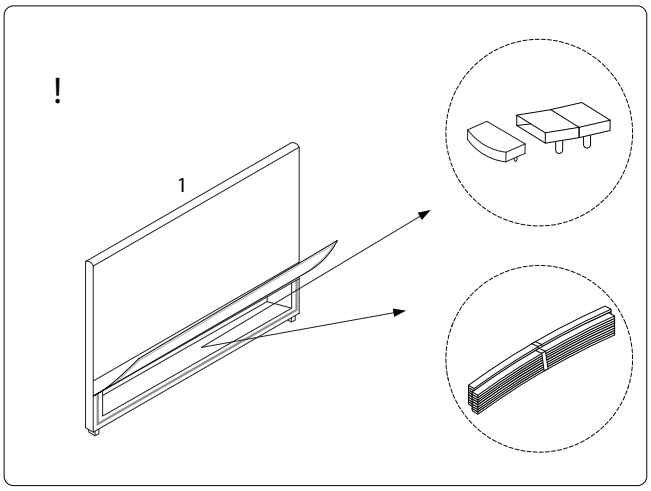
!
1

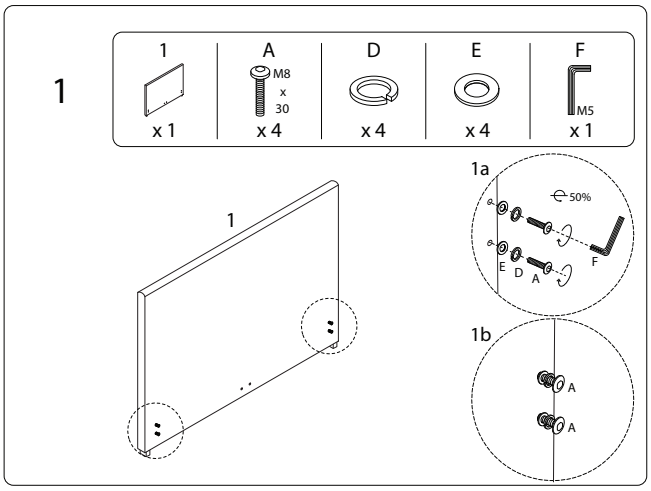
1
1
x 1
A
M8 x 30
x 4
D
x 4
E
x 4
F
M5
x 1
1
1a
50%
F
E
D
A
1b
A
A





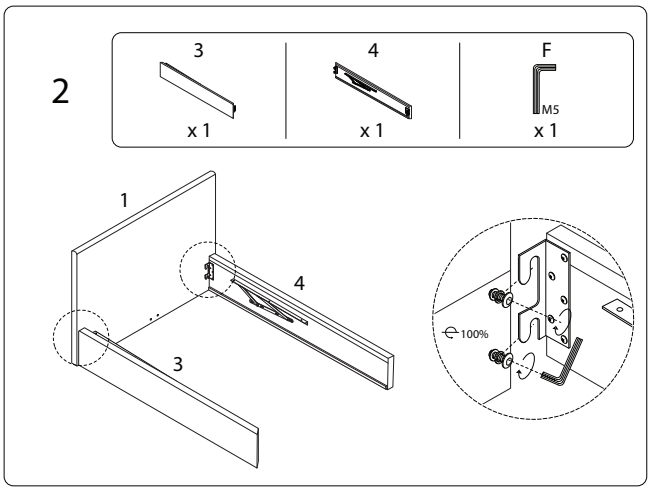
2
3
x 1
4
x 1
F
M5
x 1
1
4
3
100%

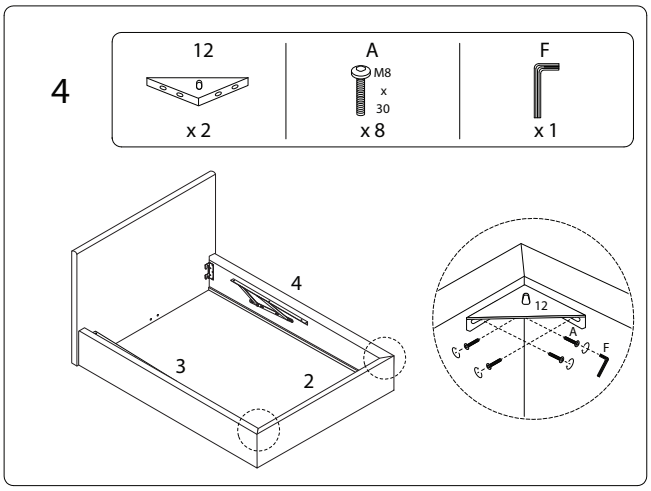
4
12
x 2
A
M8 x 30
x 8
F
x 1
4
3
2
12
A
F

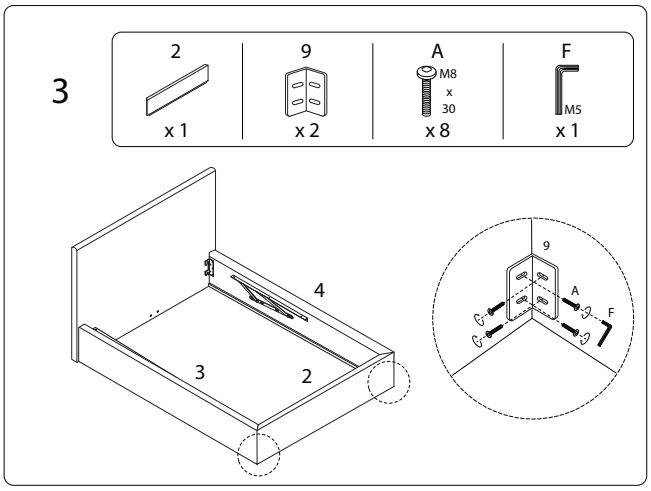
3
2
x 1
9
x 2
A
M8 x 30
x 8
F
M5
x 1
4
3
2
9
A
F





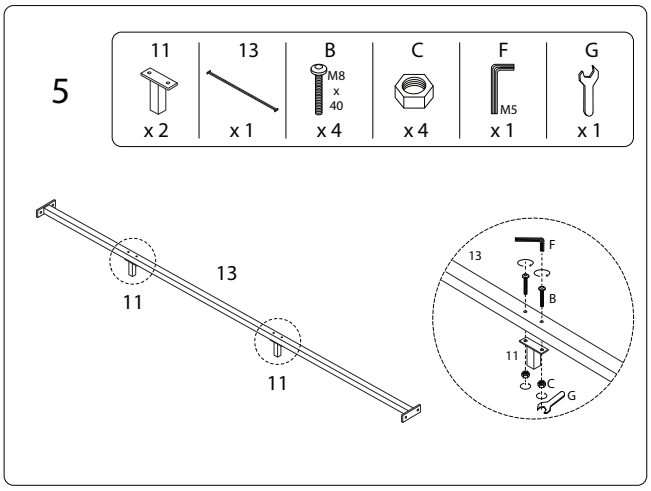
5
11
x 2
13
x 1
B
M8 x 40
x 4
C
x 4
F
M5
x 1
G
x 1
13
11
11
13
F
B
11
C
G

## 6

| A | F |
|---|---|
| M8 x 30 | M5 |
| x 4 | x 1 |

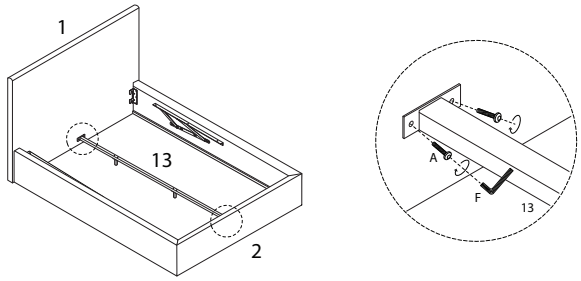


## 7

| 19 | 20 | H | I1 | I2 |
|---|---|---|---|---|
| | | M4 | M6 x 20 | M6 x 20 |
| x 2 | x 1 | x 2 | x 2 | x 2 |

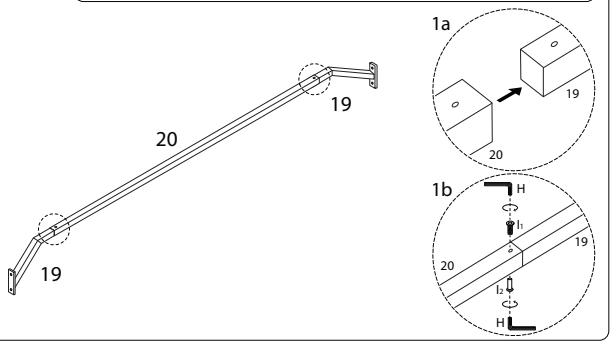






## 8

| A | F |
|---|---|
| M8 x 30 | M5 |
| x 4 | x 1 |

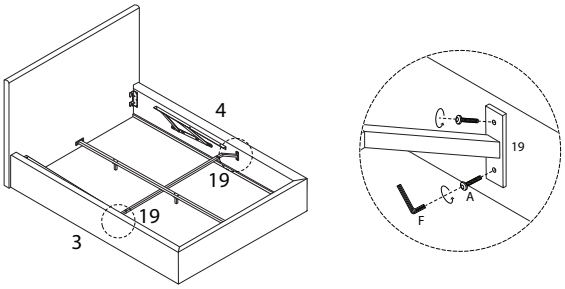


## 9

| 17 |
|---|
| x 2 |

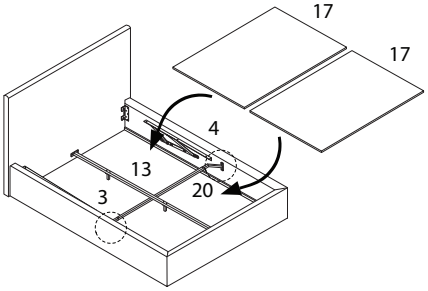






## 10

| 5 | 10 | 21 |
|---|---|---|
| x 2 | x 4 | x 2 |

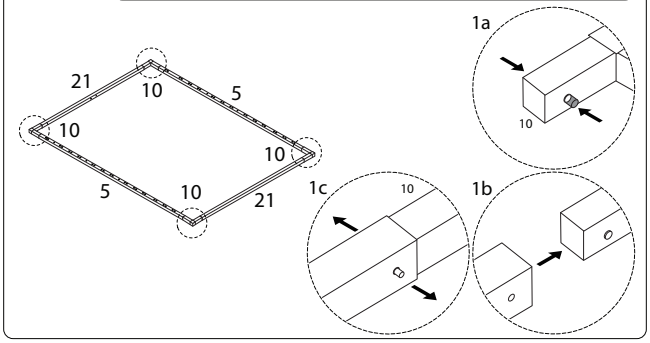


## 11

| 15 | B | C | F | G |
|---|---|---|---|---|
| | M8 x 40 | | M5 | |
| x 1 | x 4 | x 4 | x 1 | x 1 |

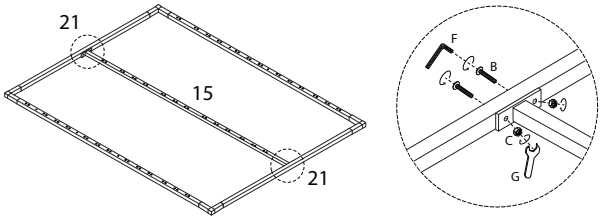






## 12

| 14 |
|---|
| x 1 |

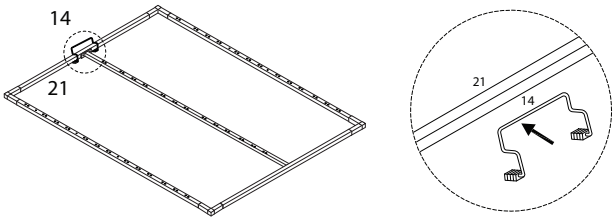


## 13

| 16 |
|---|
| x 1 |

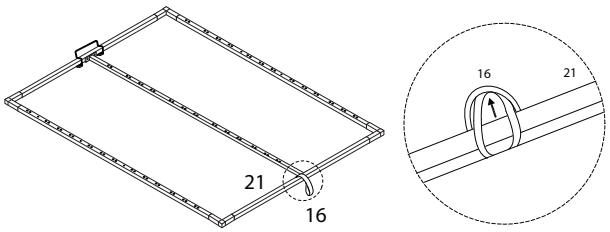

## 14

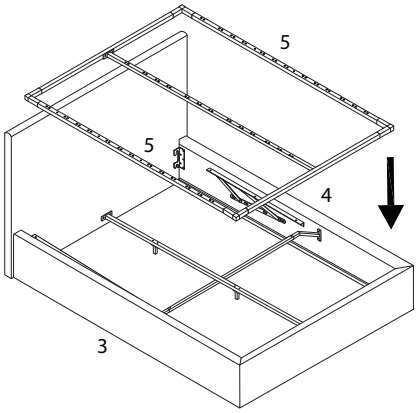


## 16

| 18 | C | F | G |
|---|---|---|---|
| x 2 | x 6 | M5 x 1 | x 1 |

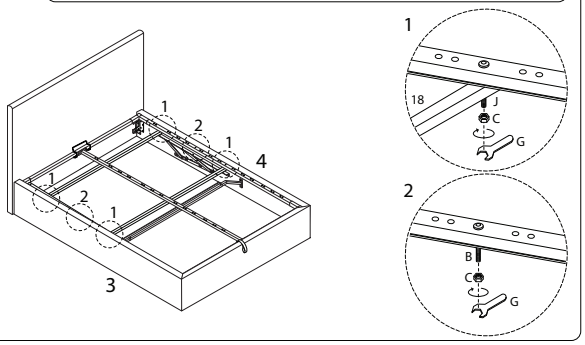


## 15

| B | J | F |
|---|---|---|
| M8 x 40 x 2 | M8 x 70 x 4 | M5 x 1 |

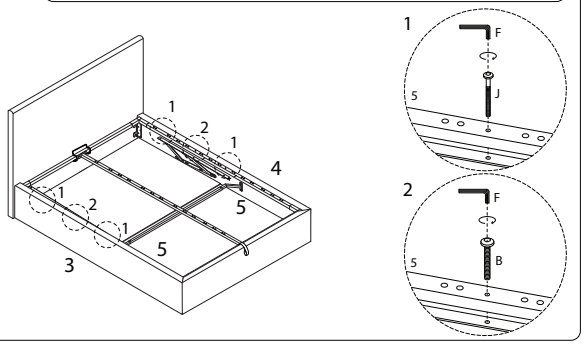






## 17

| K |
|---|
| x 1 |

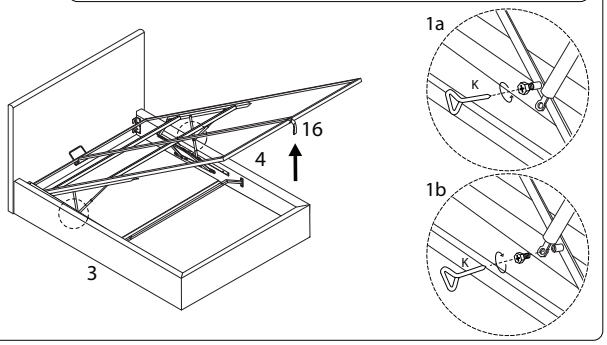






## 18 x 13

| 6 | 7 | 8 |
|---|---|---|
| x 2 | x 2 | x 1 |

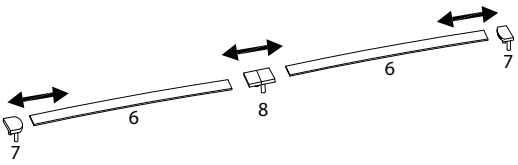


## 19

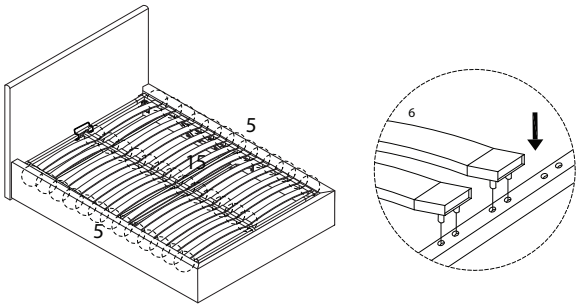

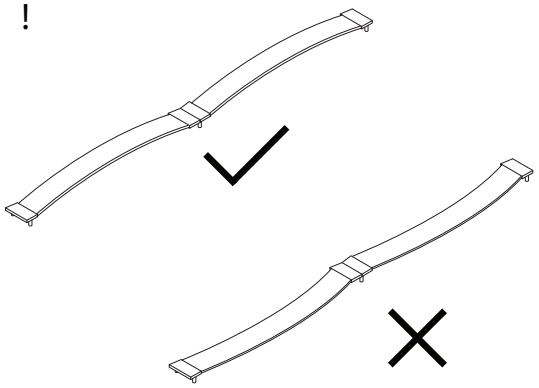
## !