ALLA

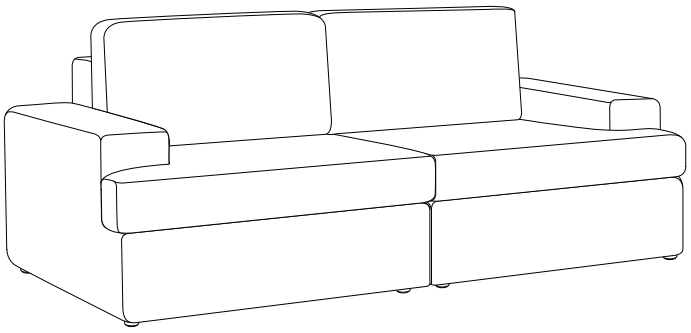

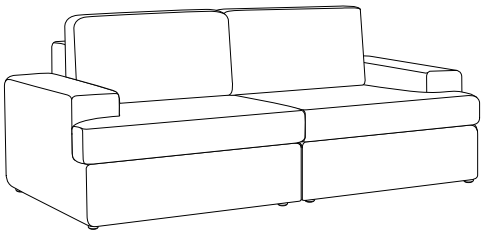

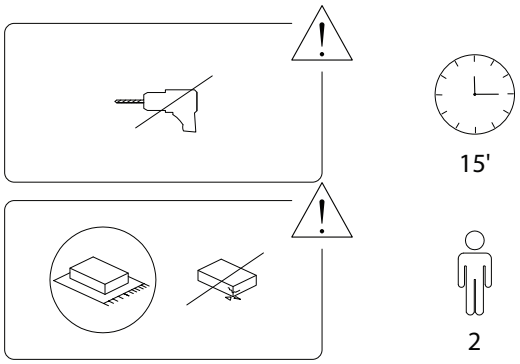

1919/ALLA/020224/

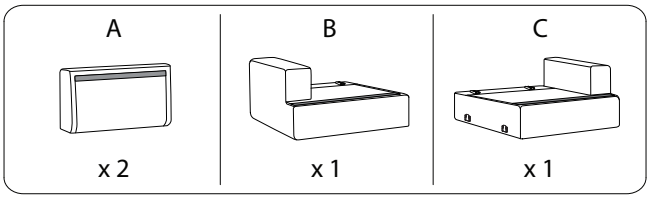

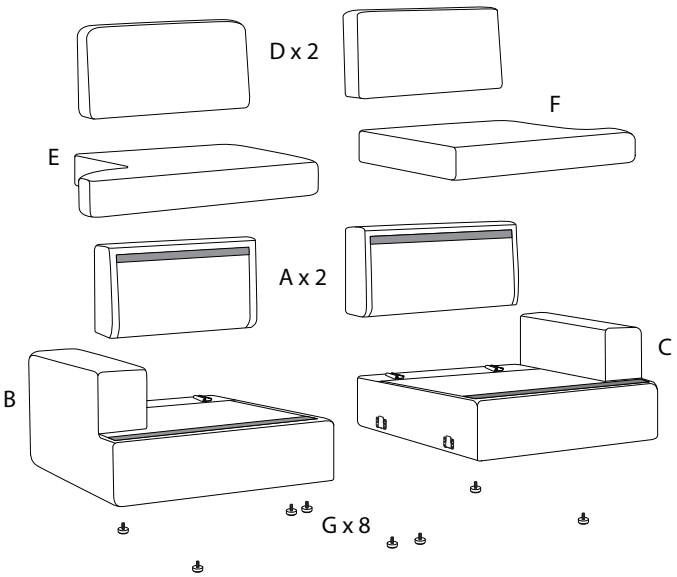

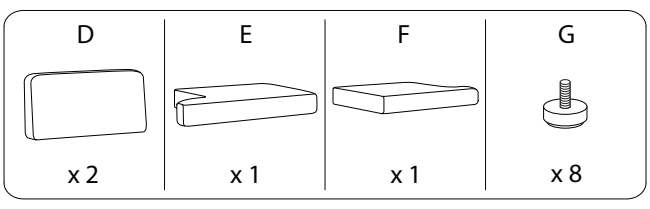

1919/ALLA/020224/

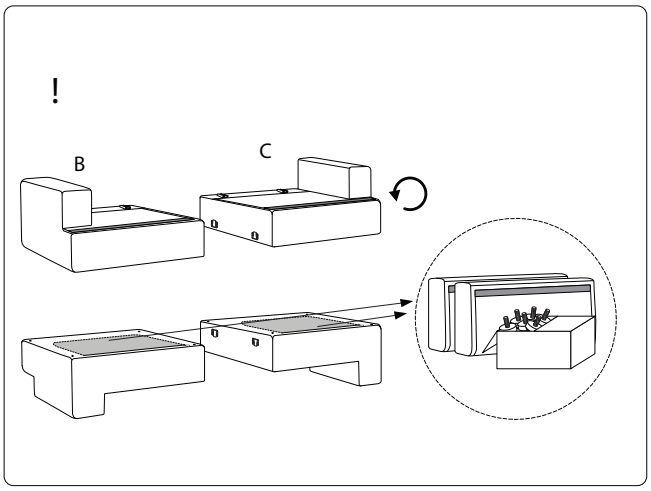

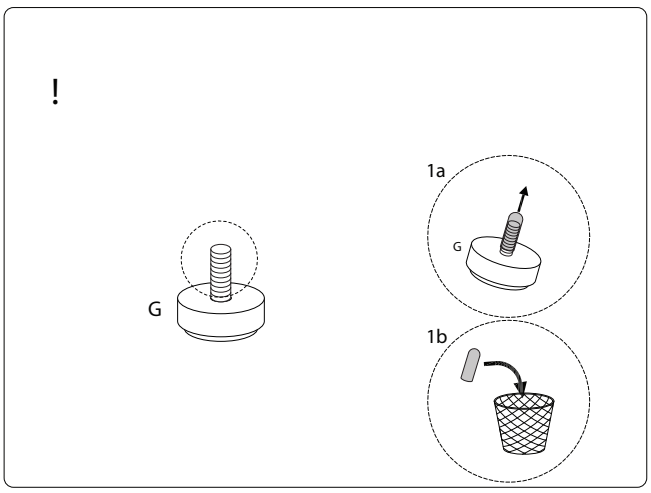

1919/ALLA/020224/

1

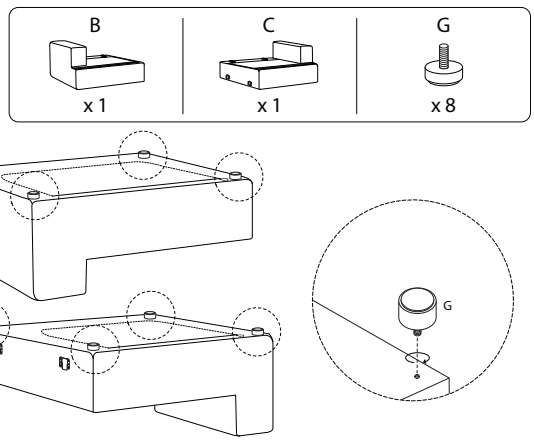

3

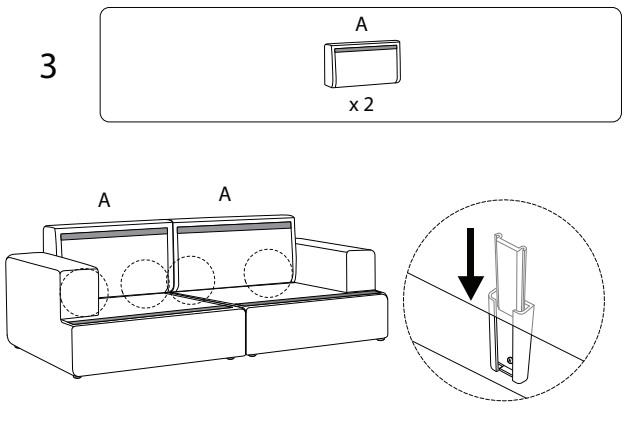

2

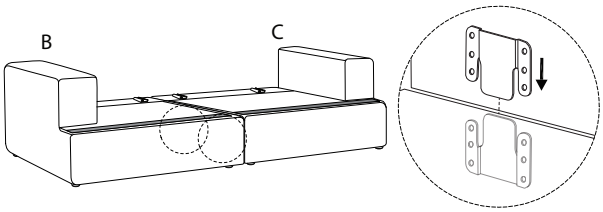

4

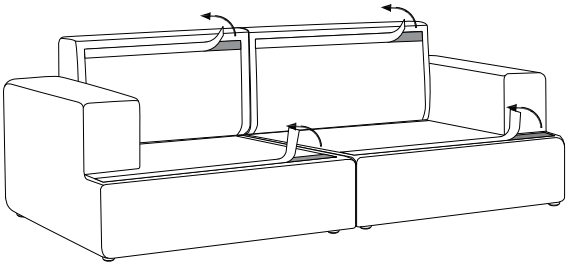

4/6

1919/ALLA/020224/

5/6

1919/ALLA/020224/

5

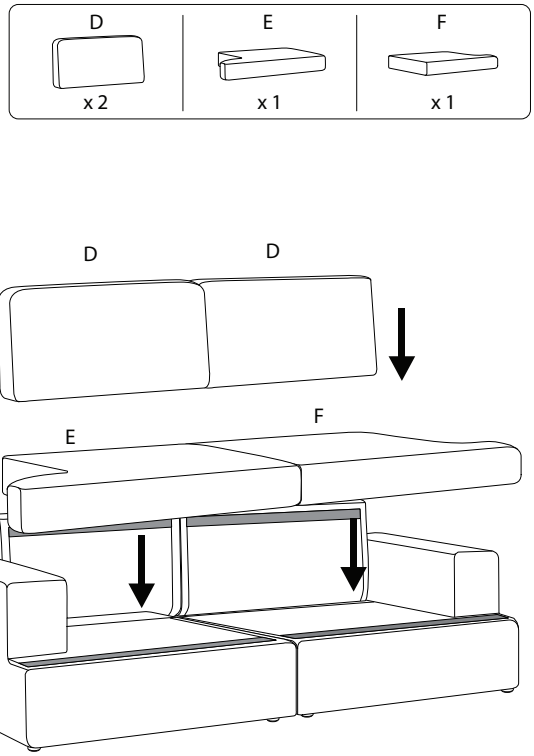

6/6

1919/ALLA/020224/