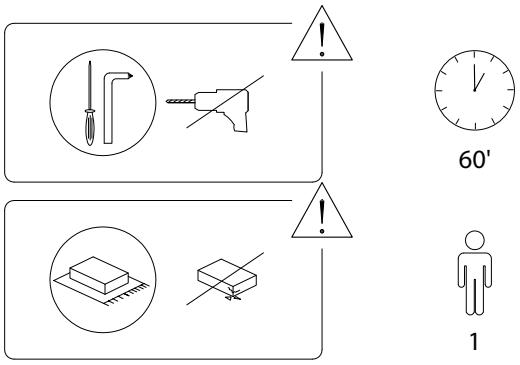

60'

1

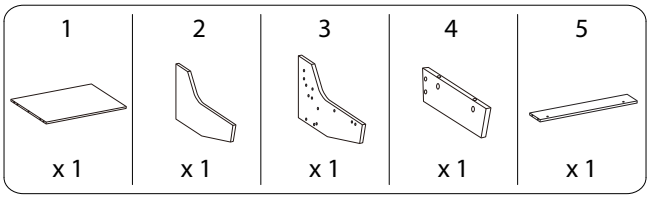
1
x 1
2
x 1
3
x 1
4
x 1
5
x 1

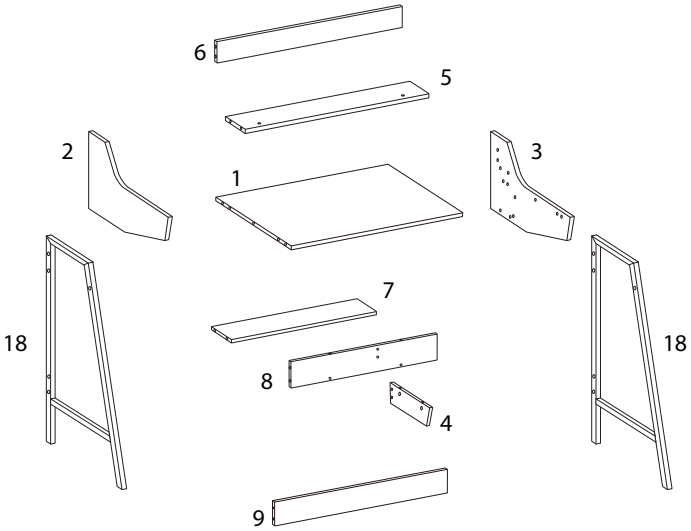
6
5
2
1
3
18
7
18
8
4
9

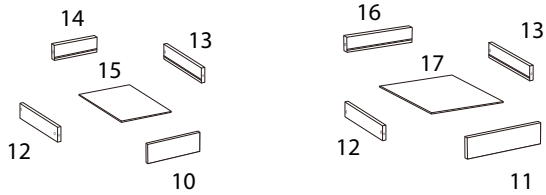
14
13
15
12
10
16
13
17
12
11

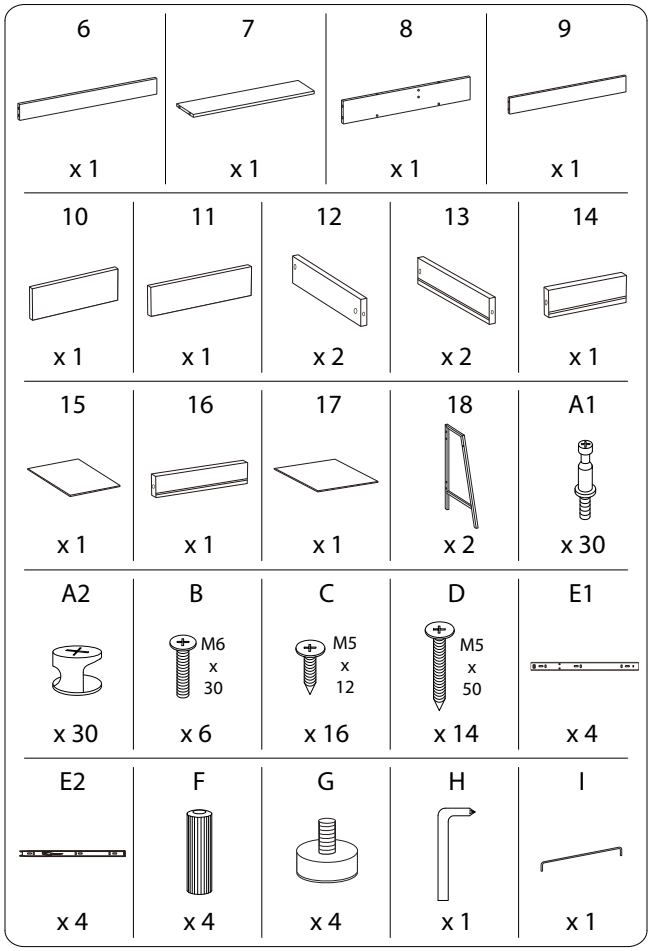
6
x 1
7
x 1
8
x 1
9
x 1
10
x 1
11
x 1
12
x 2
13
x 2
14
x 1
15
x 1
16
x 1
17
x 1
18
x 2
A1
x 30
A2
x 30
B
M6
x
30
x 6
C
M5
x
12
x 16
D
M5
x
50
x 14
E1
x 4
E2
x 4
F
x 4
G
x 4
H
x 1
I
x 1

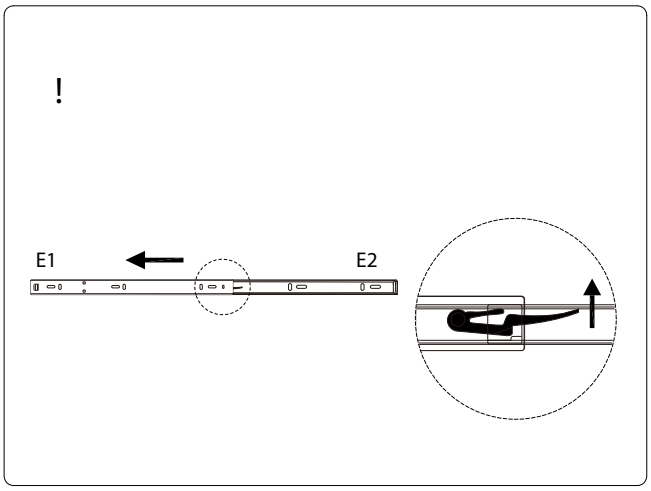
!
E1
E2

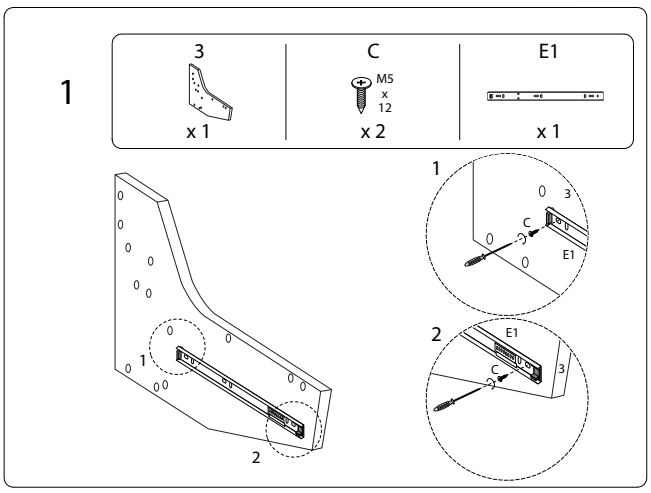
1
3
x 1
C
M5
x
12
x 2
E1
x 1
1
2
1
3
C
E1
2
E1
C
3

2

2	C	E1
x 1	M5 x 12 x 2	x 1

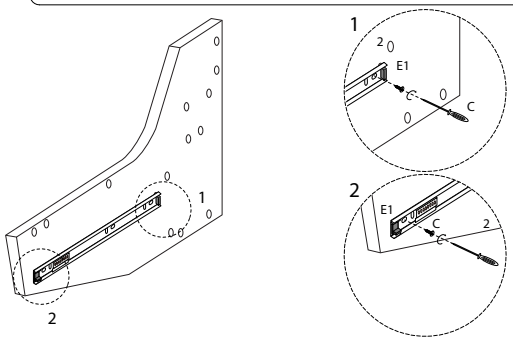

3

4	C	E1
x 1	M5 x 12 x 2	x 1

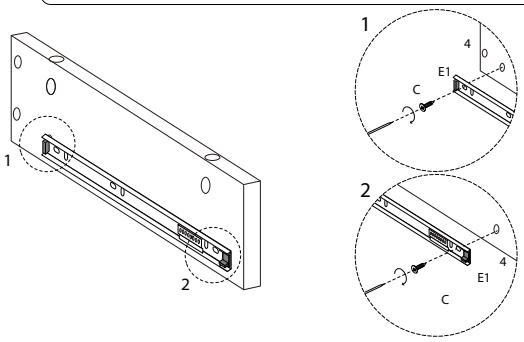

4

C	E1
M5 x 12 x 2	x 1

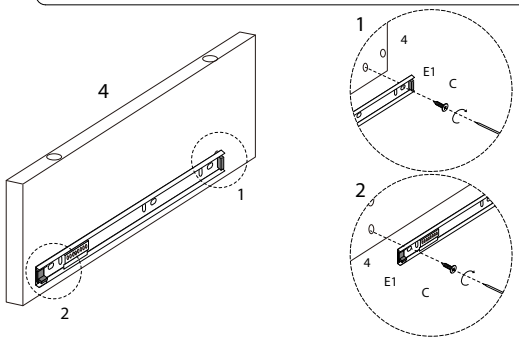

5 x 2

18	B
x 1	x 2

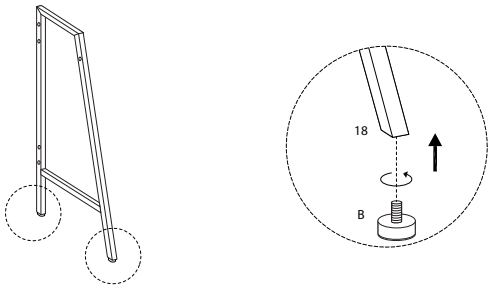

6

6	5	D
x 1	x 1	M5 x 50 x 2

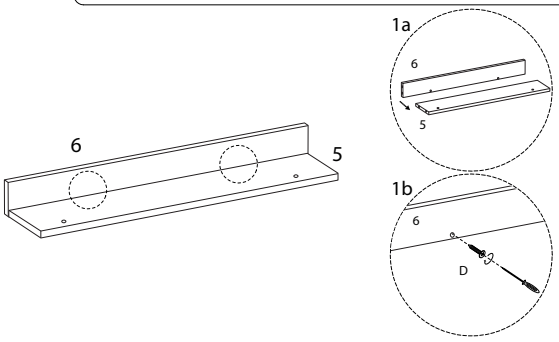

8

8	7	D
x 1	x 1	M5 x 50 x 2

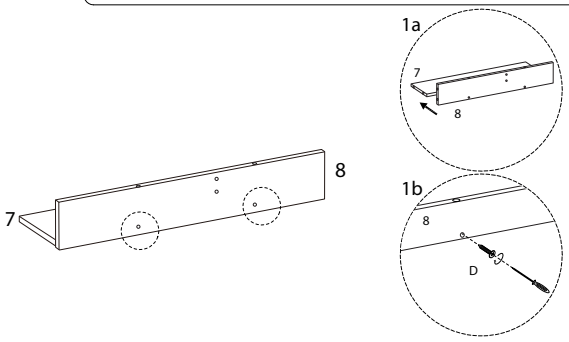

7

I
x 1

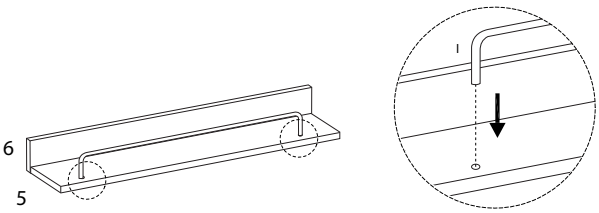

9

D
M5 x 50 x 2

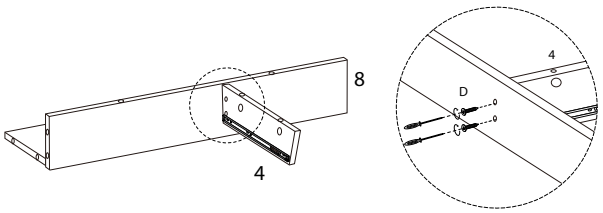

10

1	A1
x 1	x 4

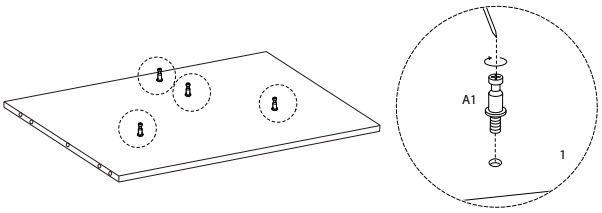

11

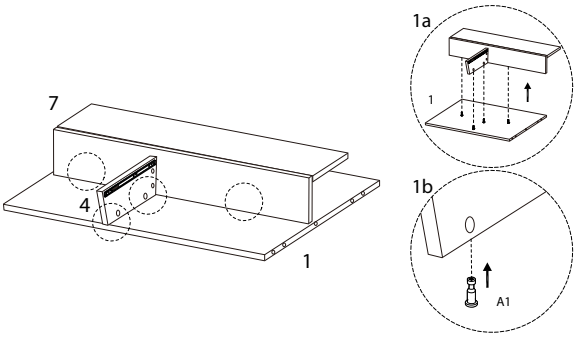

12

A2	H
x 4	x 1

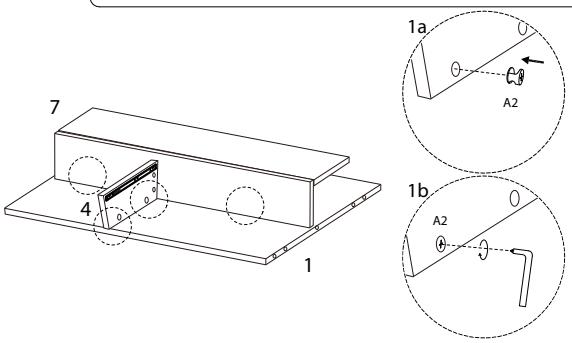

13

F	A1
x 2	x 11

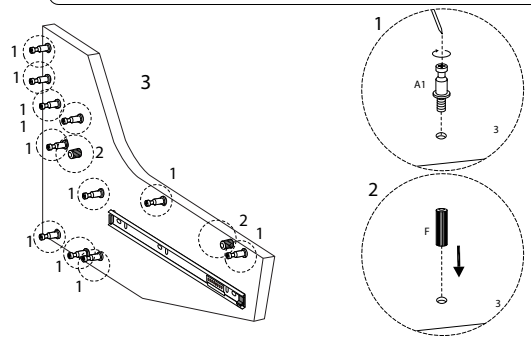

14

F	A1
x 2	x 11

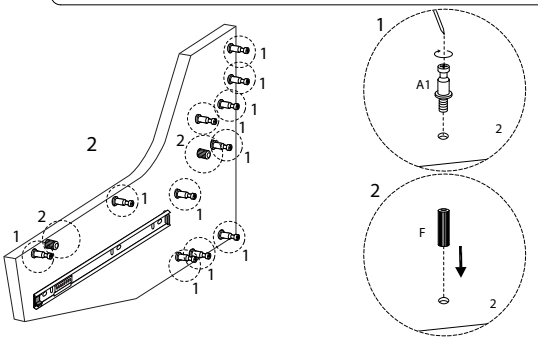

15

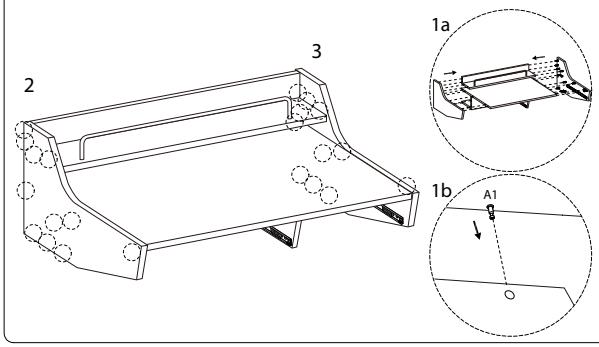

16

A2	H
x 22	x 1

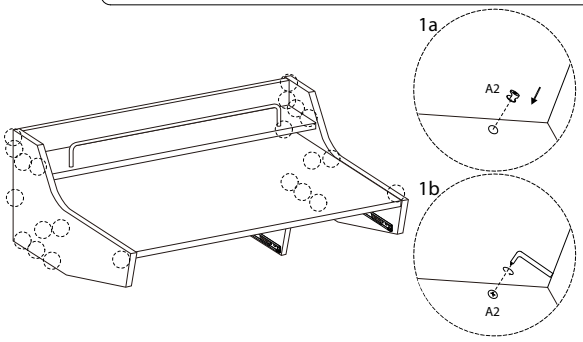

17

18	B	D	9
x 2	M6 x 30 x 6	M5 x 50 x 4	x 1

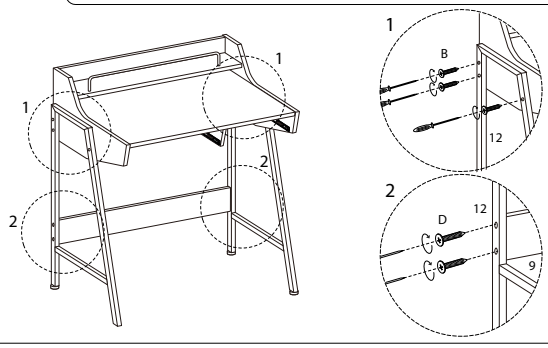

18 x 2

13	E2	C
x 1	x 1	M5 x 12 x 2

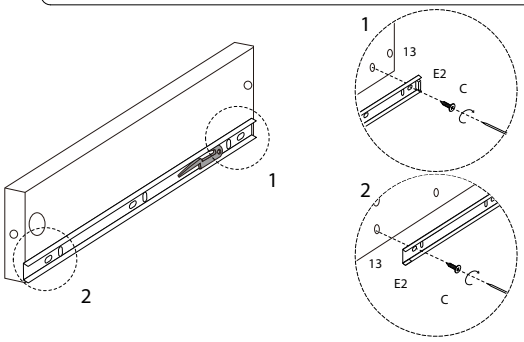

19 x 2

12	E2	C
x 1	x 1	M5 x 12 x 2

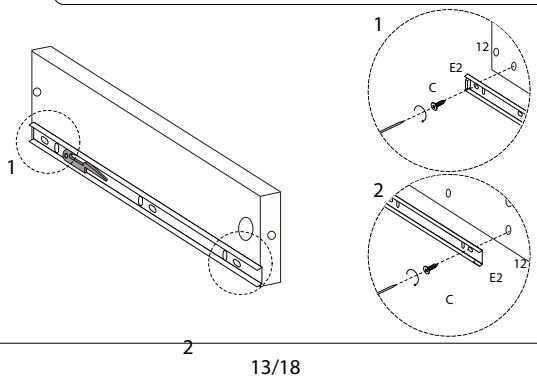

20

A1	10
x 2	x 1

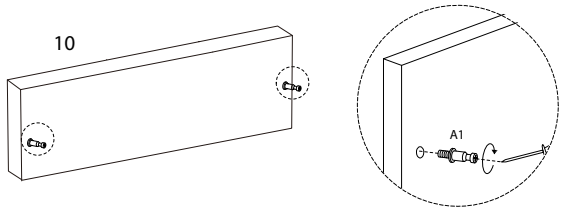

21

14	D
x 1	M5 x 50 x 2

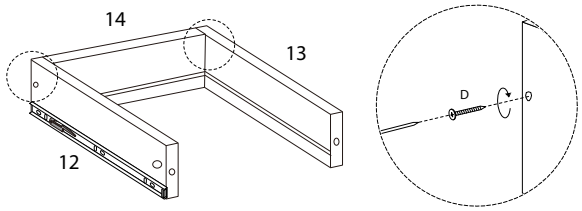

22

15
x 1

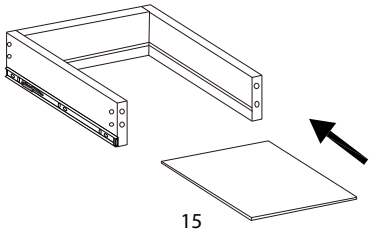

23

A2	H
x 2	x 1

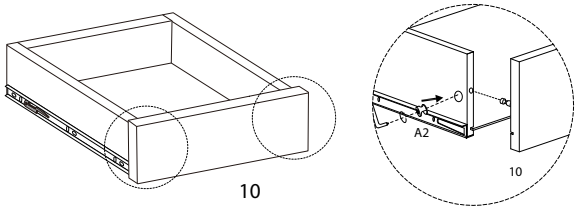

24

A1	11
x 2	x 1

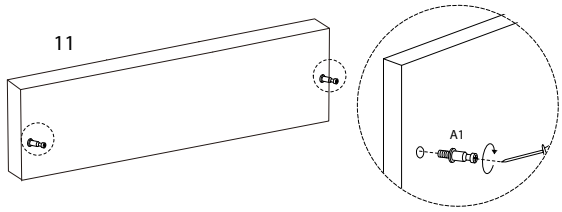

25

16	D
x 1	M5 x 50 x 2

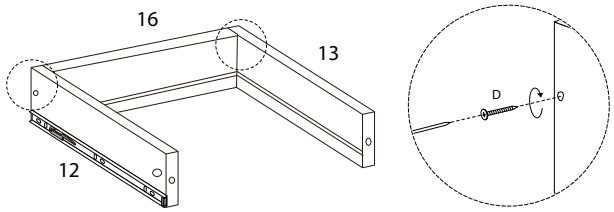

26

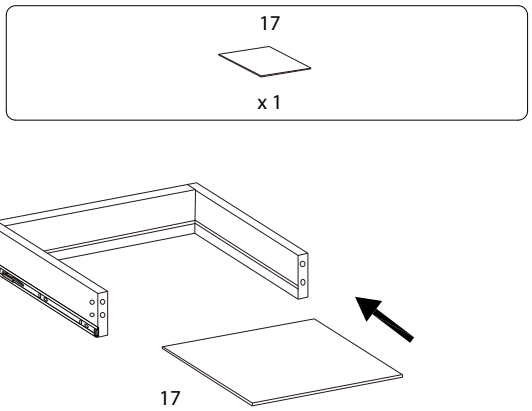

27

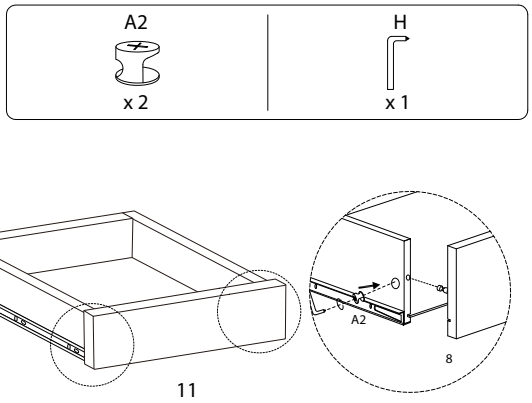

28

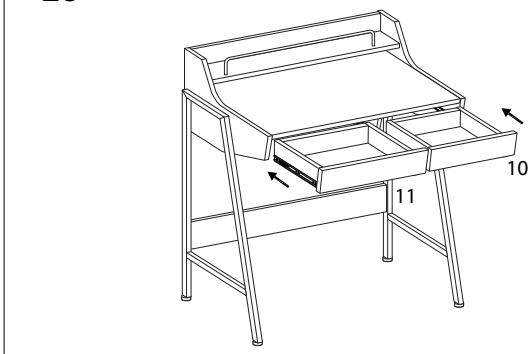

884/BROXTON/191119/