NAANTALI

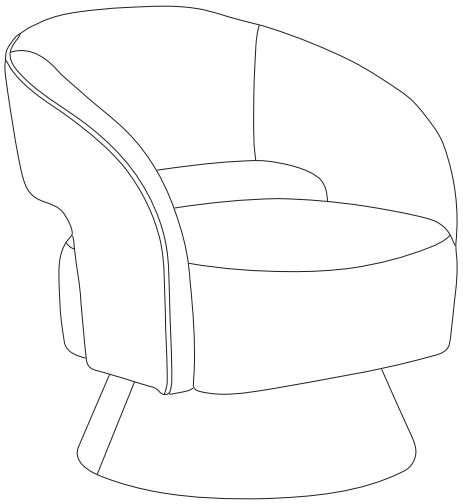

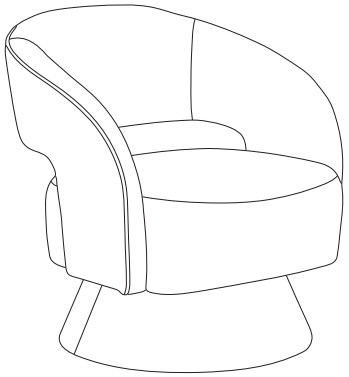

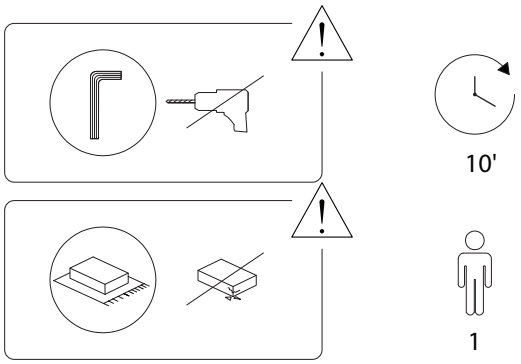

1/4

2/4

3026/NAANTALI/290926

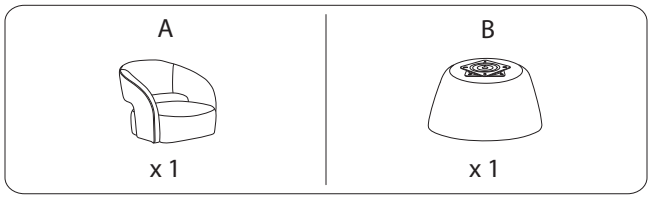

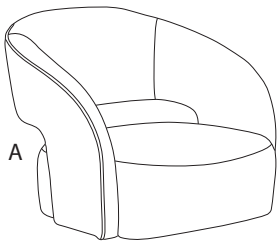

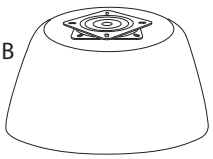

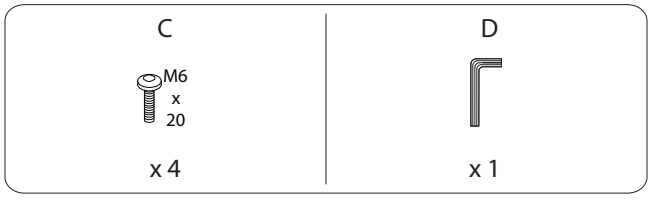

3/4

3026/NAANTALI/290926

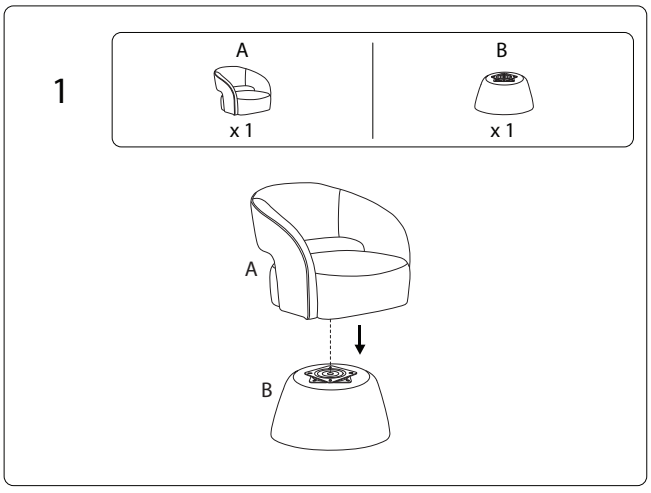

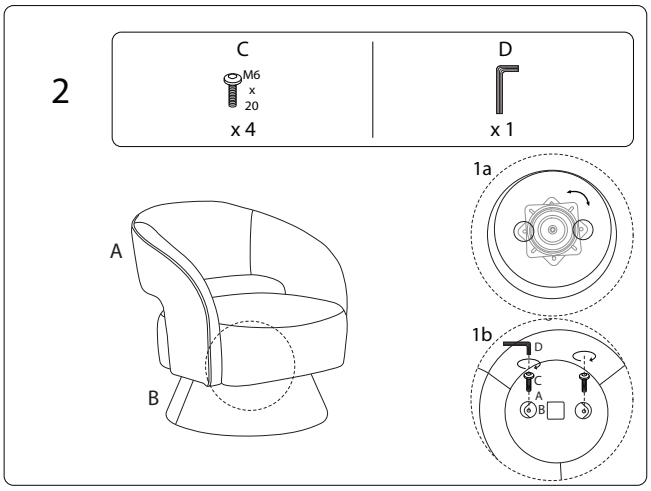

4/4

3026/NAANTALI/290926