SELAH

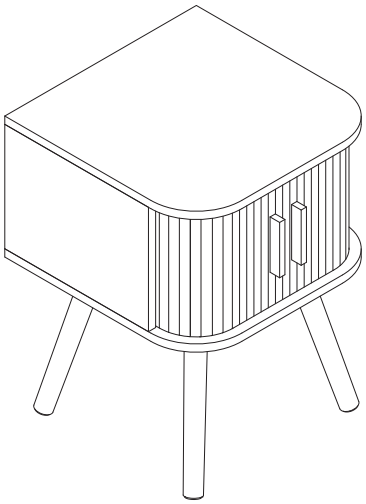



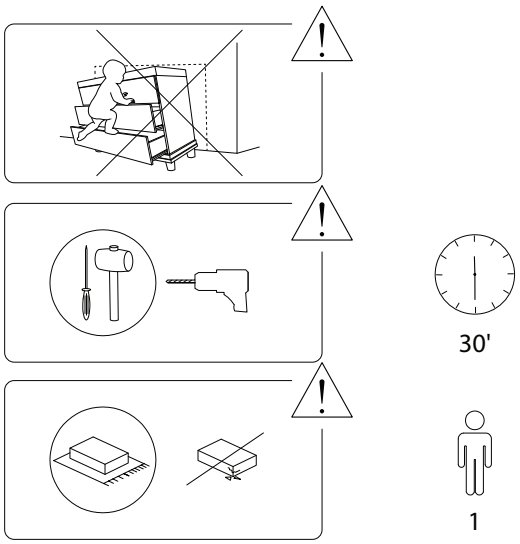

1/10

688/SELAH/290724/

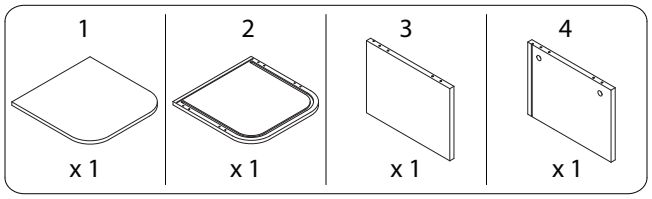

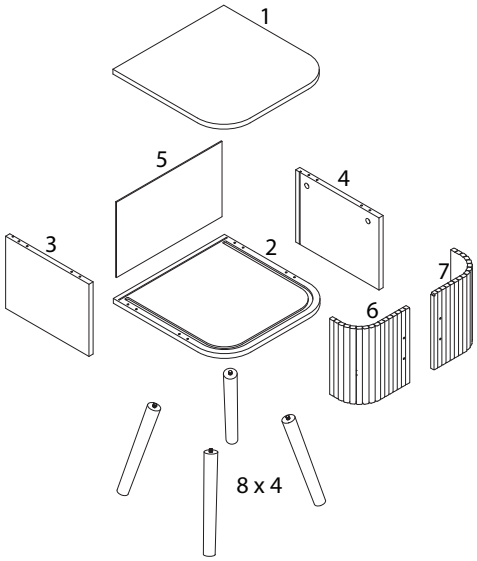

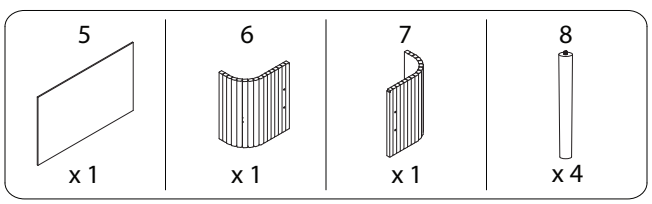

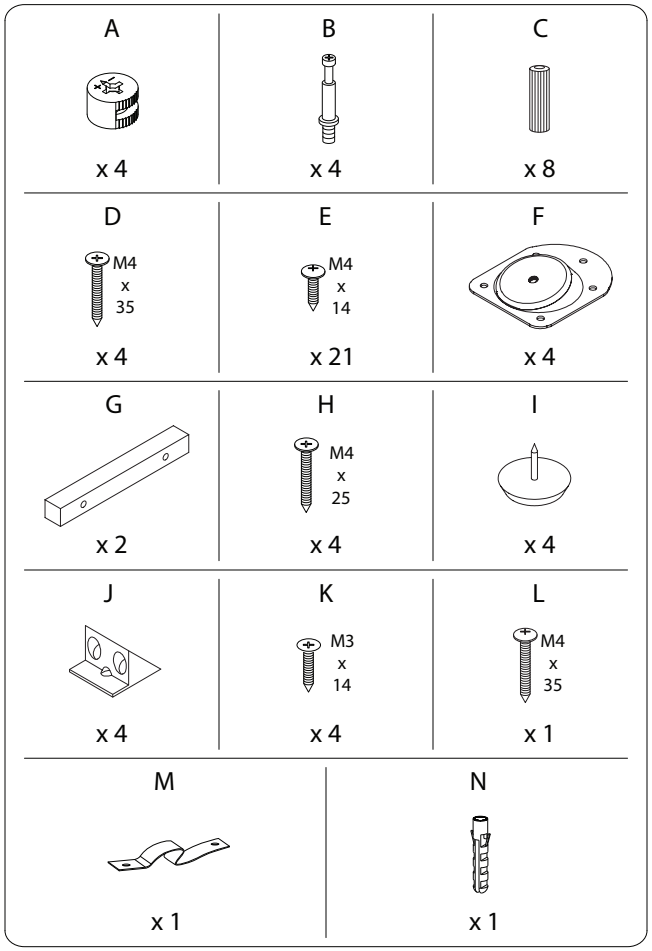

2/10

688/SELAH/290724/

3/10

688/SELAH/290724/

1

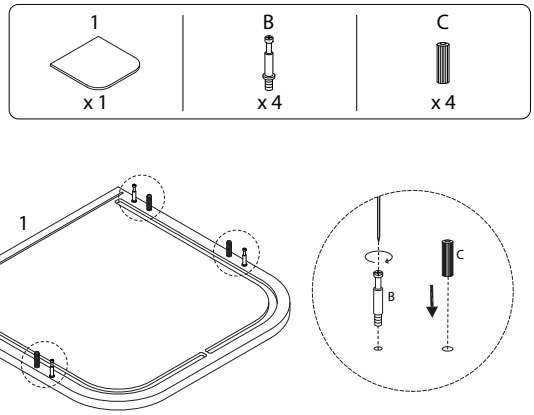

2

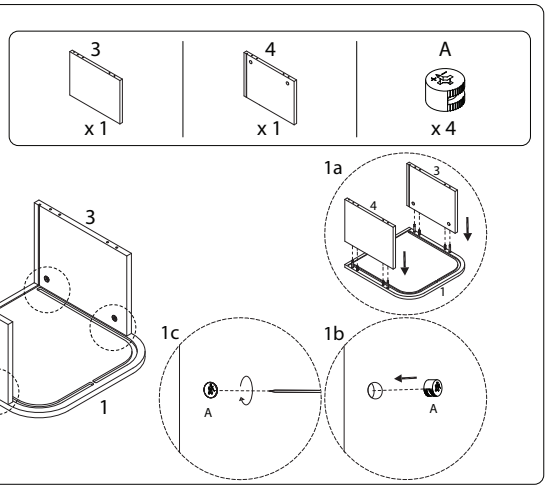

4/10

3

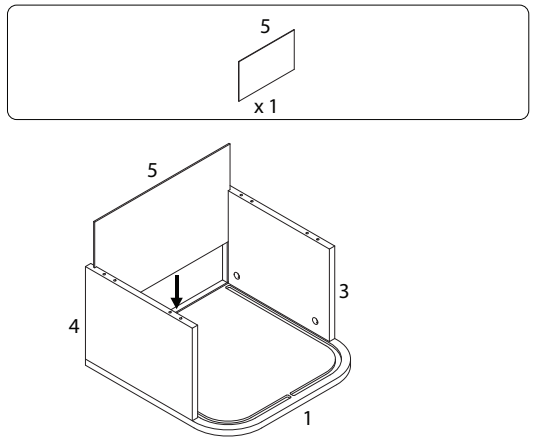

4

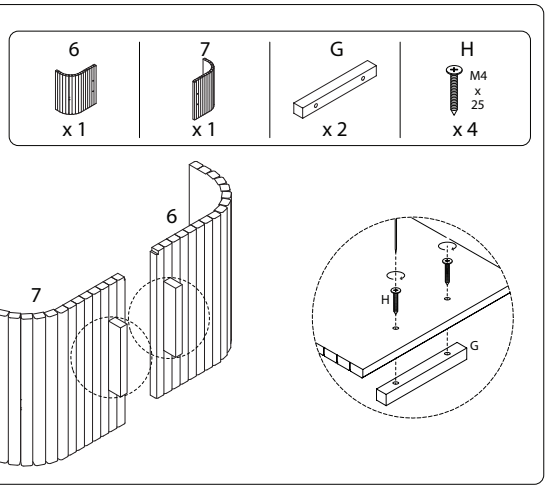

5/10

5

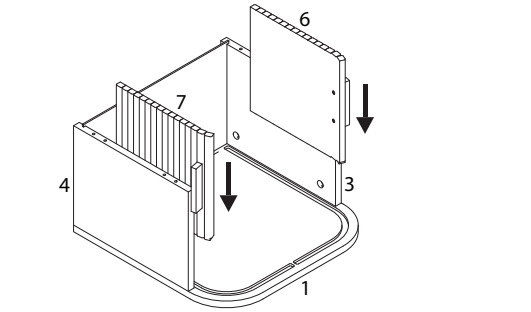

6

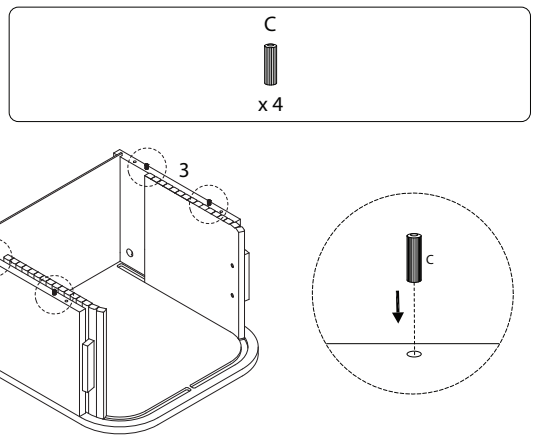

6/10

7

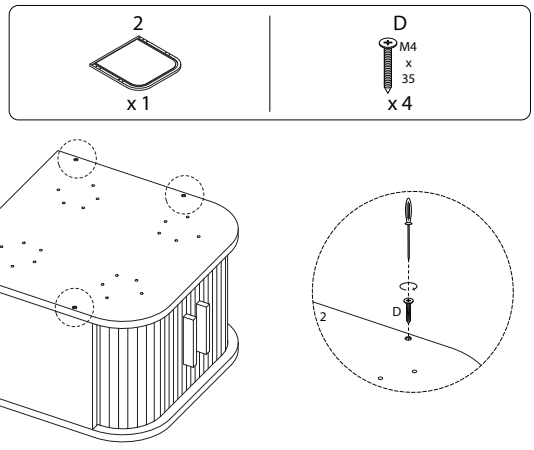

8

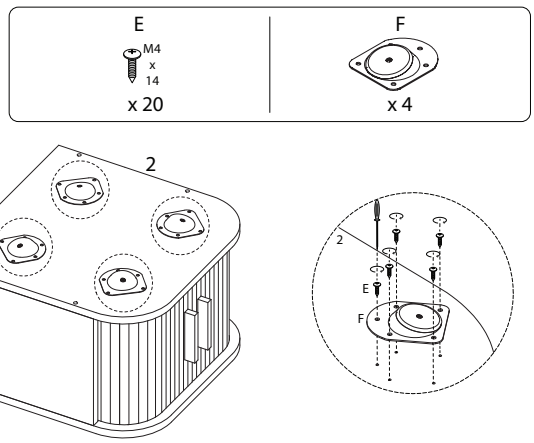

7/10

9 x 4

8
x 1

I
x 1



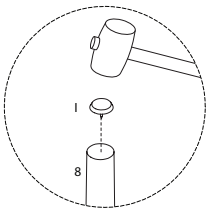

10

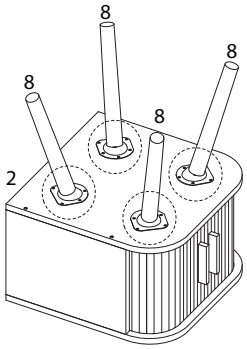

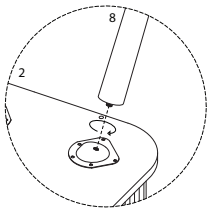

8/10

688/SELAH/290724/

11

J
x 4

K
M3 x 14
x 4

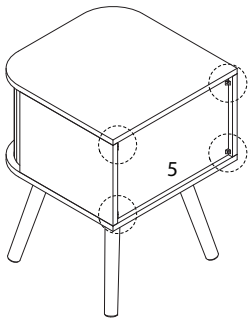

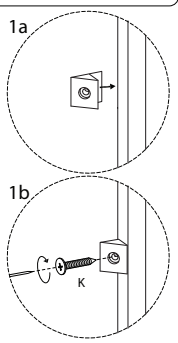

12

E
M4 x 14
x 1

M
x 1

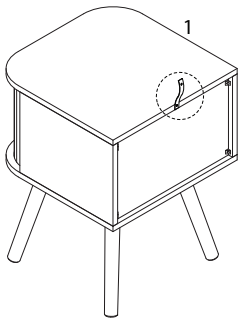

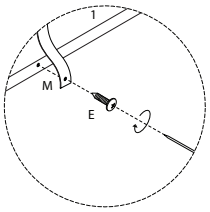

9/10

688/SELAH/290724/

13

L
M4 x 35
x 1

N
x 1

