ALLA

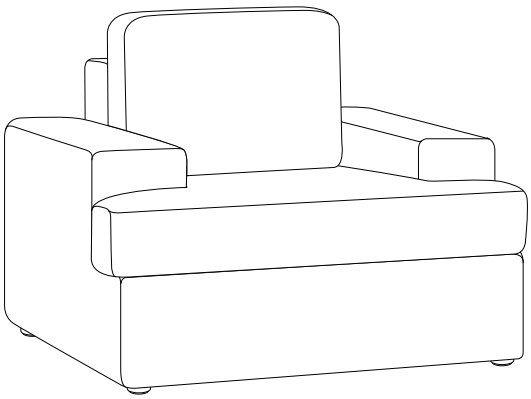

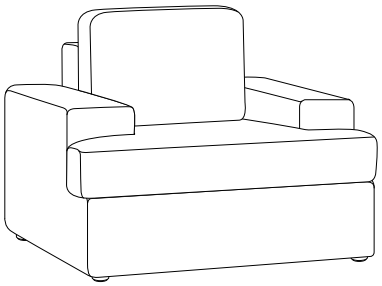

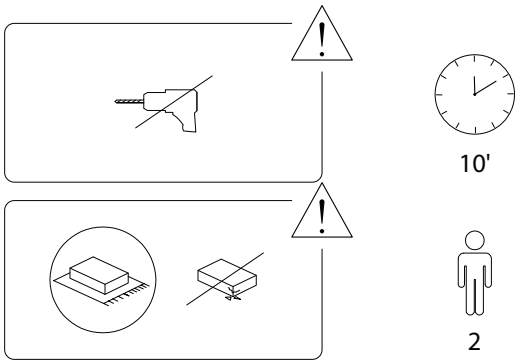

1/5

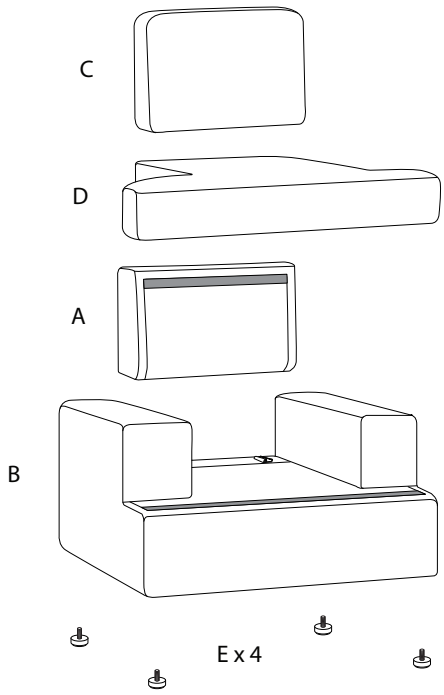

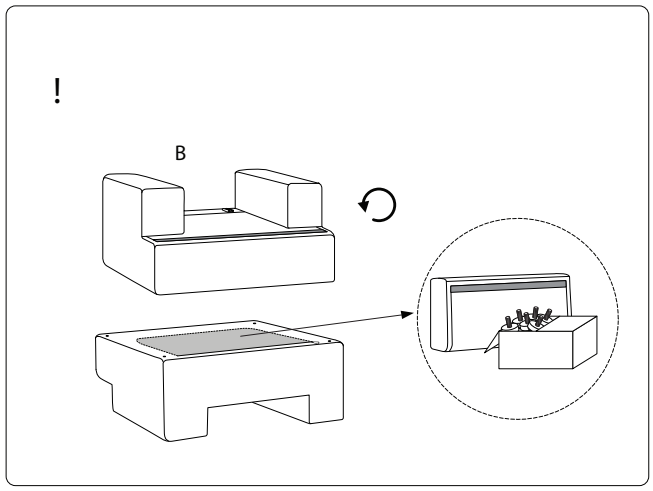

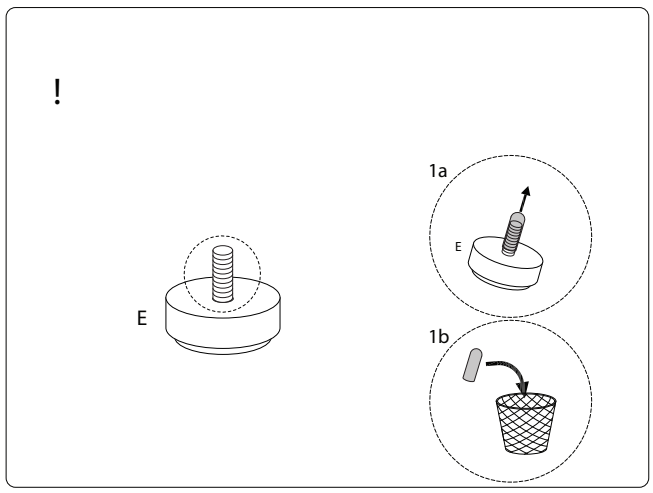

A	B	C	D	E
x 1	x 1	x 1	x 1	x 4

2/5

3/5

1

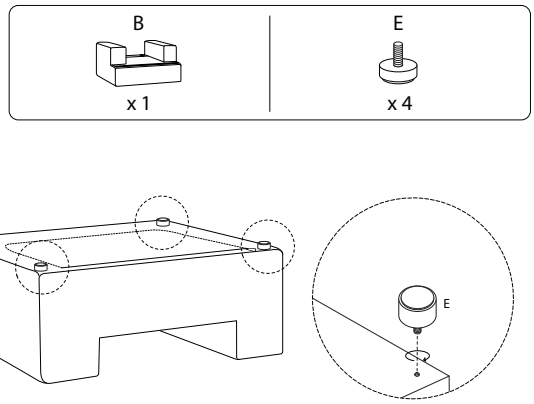

2

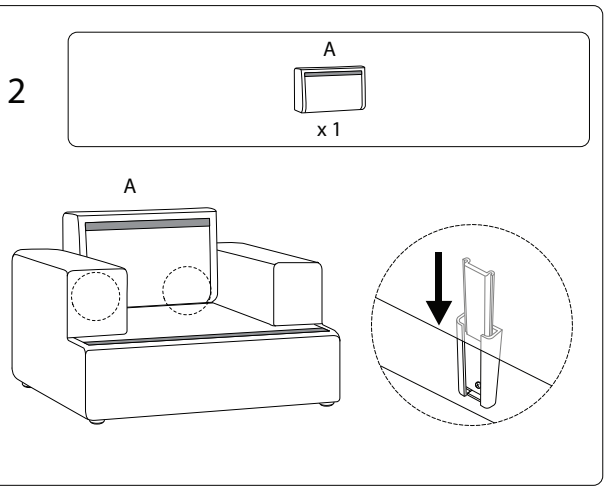

3

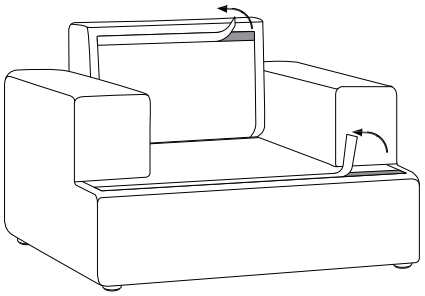

4

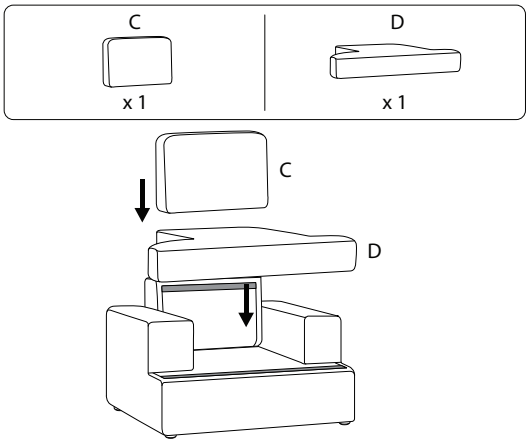

1919/ALLA/050224/

1919/ALLA/050224/