ROUEN

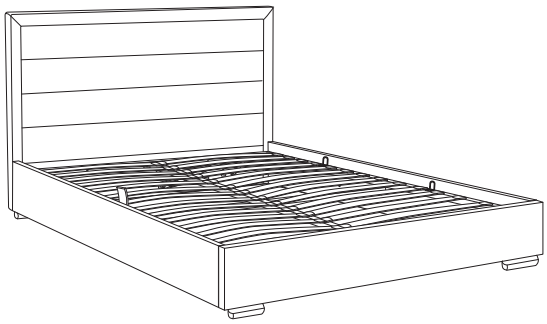

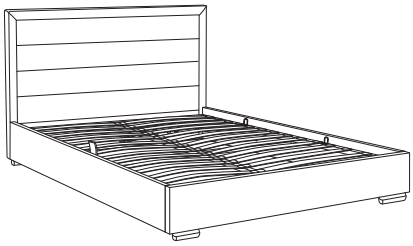

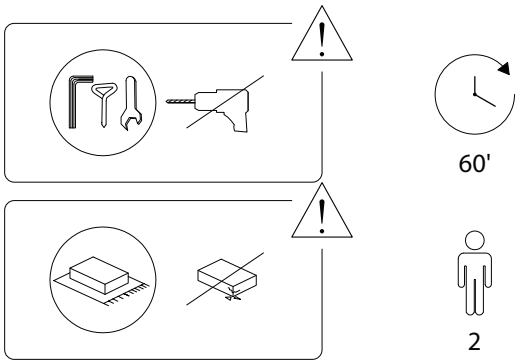
60'
2

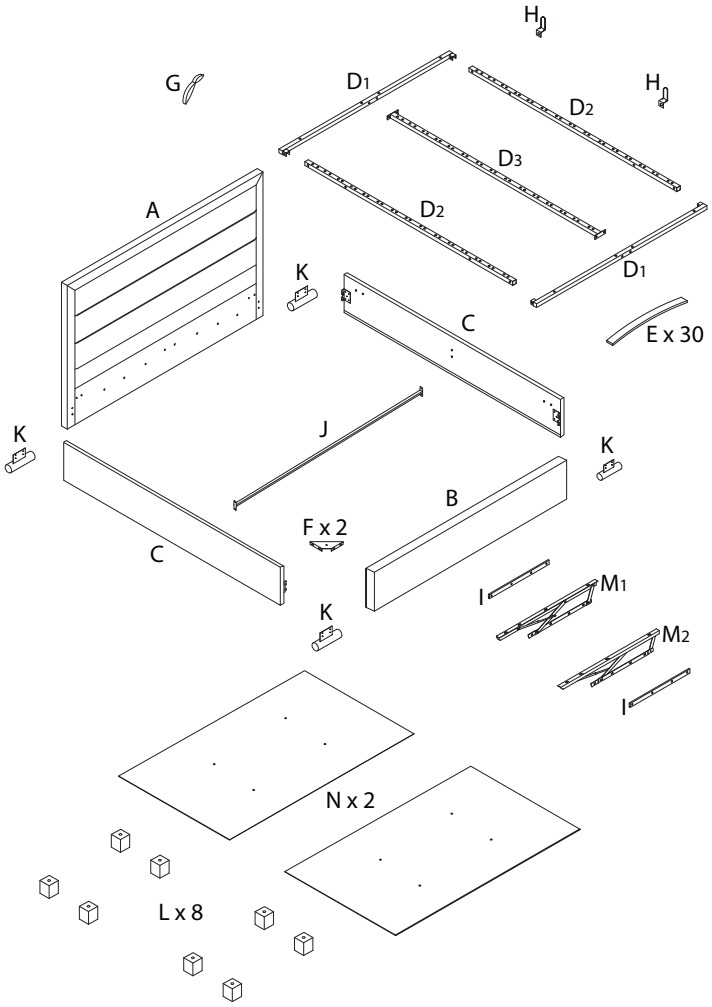
H
G
D1
D2
H
D3
A
D2
K
D1
C
E x 30
K
J
K
B
F x 2
C
I
M1
K
M2
I
N x 2
L x 8

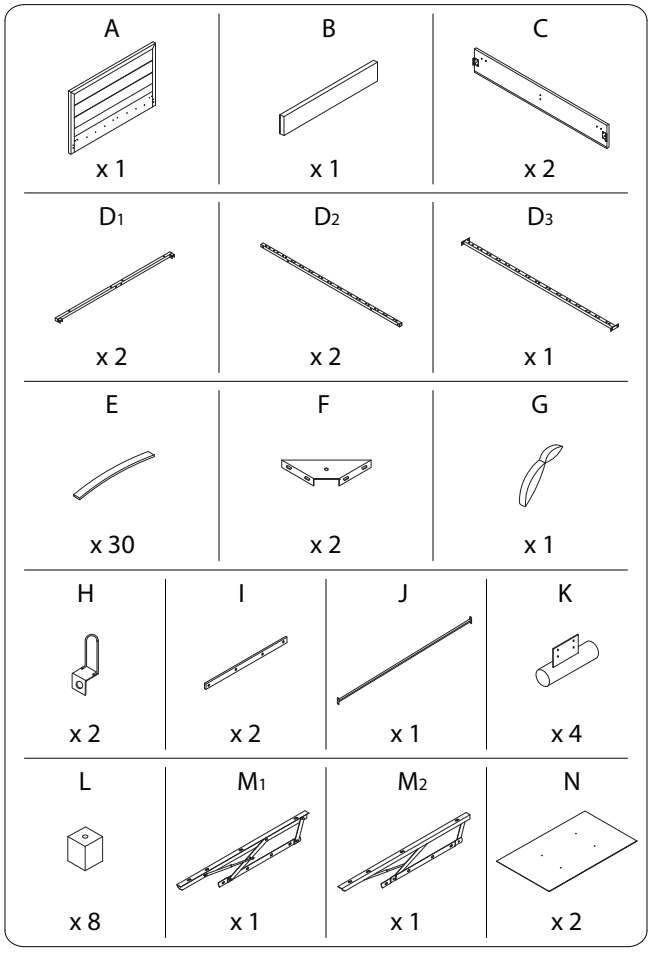
A
x 1
B
x 1
C
x 2
D1
x 2
D2
x 2
D3
x 1
E
x 30
F
x 2
G
x 1
H
x 2
I
x 2
J
x 1
K
x 4
L
x 8
M1
x 1
M2
x 1
N
x 2

1	2	3	4
M8 x 45	M8 x 30	M8 x 25	M6 x 40
x 14	x 16	x 16	x 8
5	**6**	**7**	**8**
M6 x 20		M8	M8
x 12	x 14	x 30	x 22
9	**10**	**11**	**12**
M8			M6
x 1	x 1	x 1	x 20
13	**14**	**15**	**16**
M6	M6		
x 20	x 1	x 15	x 30
17		**18**	
x 3		x 2	

1

A	B	K	3	11
x 1	x 1	x 4	M8 x 25 x 16	x 1

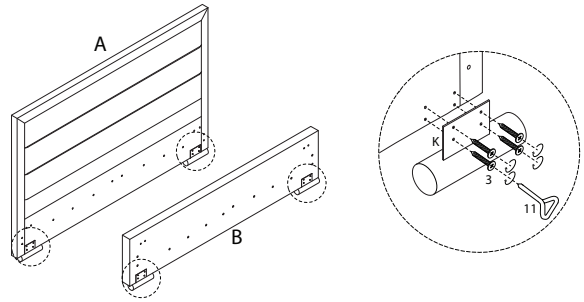

2

C	2	7	8	9
x 2	M8 x 30 x 8	M8 x 8	M8 x 8	M8 x 1

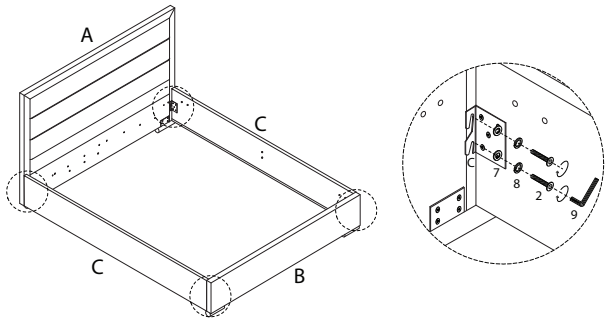

3

I	M1	4	12	13	14
x 1	x 1	M6 x 40 x 4	M6 x 4	M6 x 4	M6 x 1

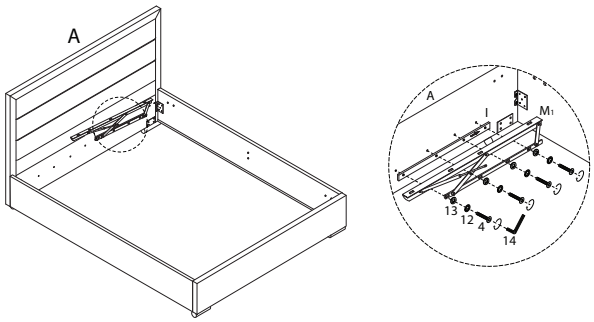

5 x 2

N	L	2	7	9
x 1	x 4	M8 x 30 x 4	M8 x 4	M8 x 1

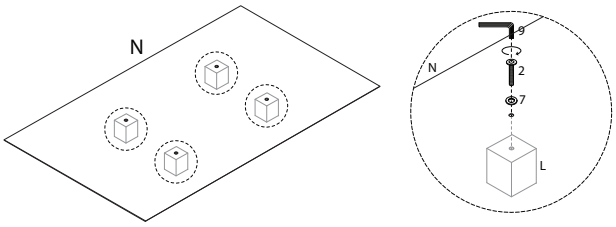

4

I	M2	4	12	13	14
x 1	x 1	M6 x 40 x 4	M6 x 4	M6 x 4	M6 x 1

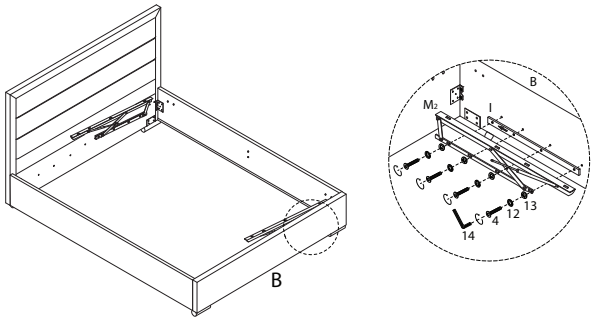

6

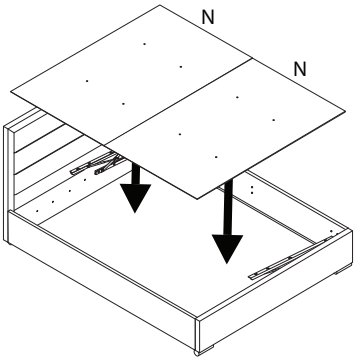

7

F	5	12	13	14
x 2	M6 x 20 x 8	M6 x 8	M6 x 8	M6 x 1

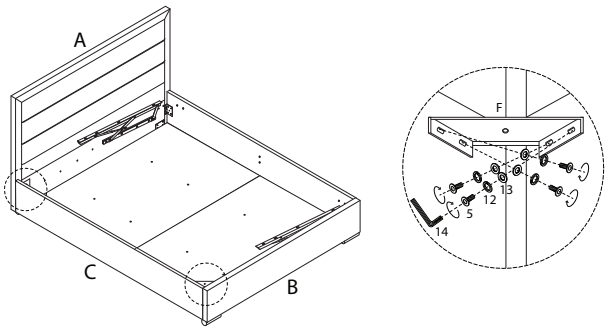

8

18
x 2

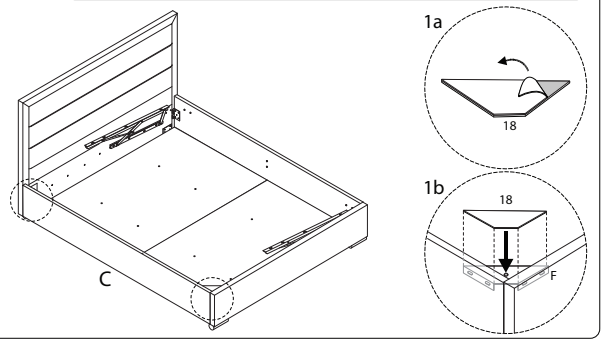

9

J	5	12	13	14
x 1	M6 x 20 x 4	M6 x 4	M6 x 4	M6 x 1

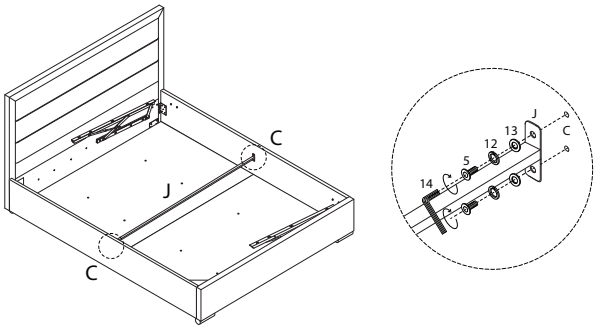

10

17
x 3

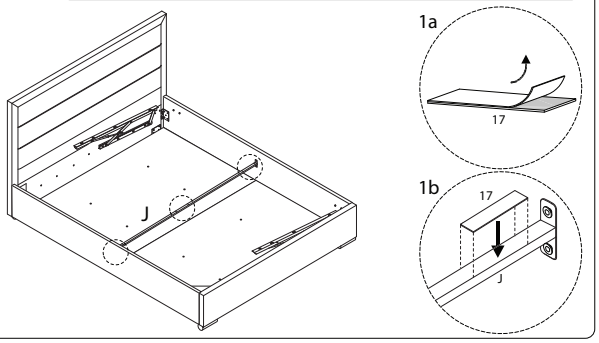

11

D_2	H	1	6	7	8	9	10
x 1	x 2	M8 x 45 x 2	x 2	M8 x 2	M8 x 2	M8 x 1	x 1

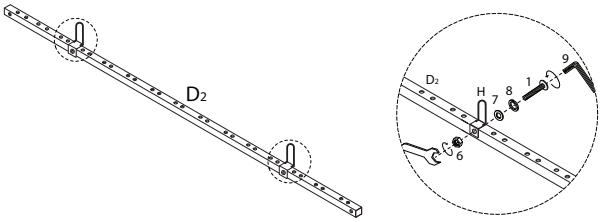

12

D_2	G
x 1	x 1

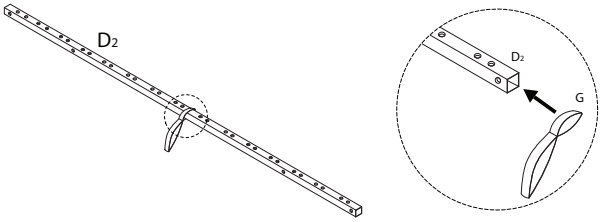

13

D_1	1	6	7	8	9	10
x 2	M8 x 45 x 4	x 4	M8 x 4	M8 x 4	M8 x 1	x 1

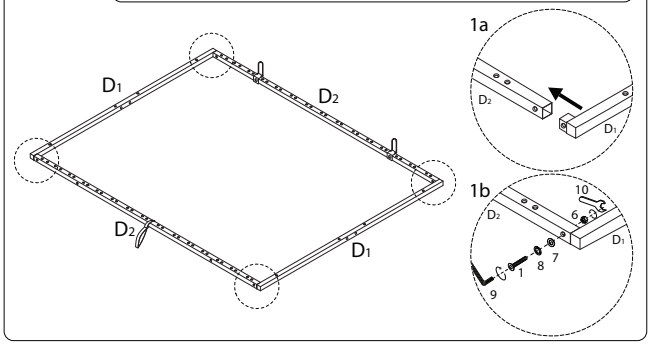

14

D_3	1	6	7	8	9	10
x 1	M8 x 45 x 4	x 4	M8 x 4	M8 x 4	M8 x 1	x 1

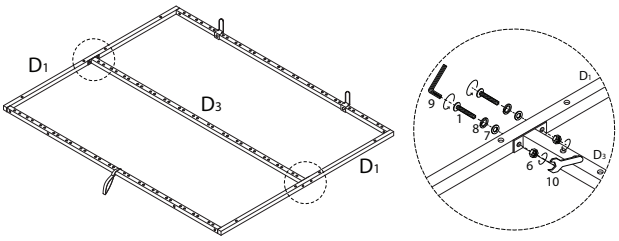

15

1	6	7	8	9	10
M8 x 45		M8	M8	M8	
x 4	x 4	x 4	x 4	x 1	x 1

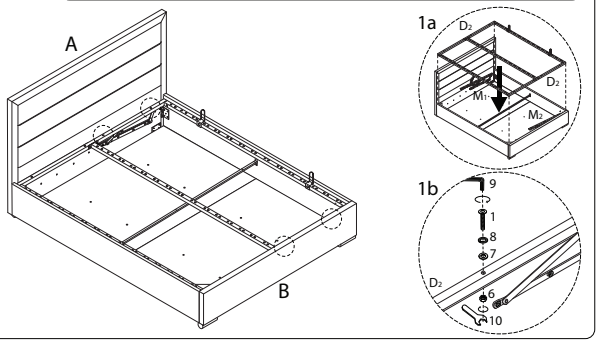

16 x 15

E	15	16
x 2	x 1	x 2

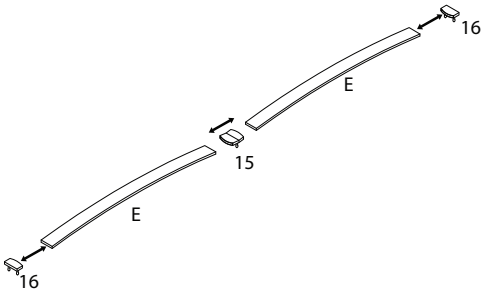

!

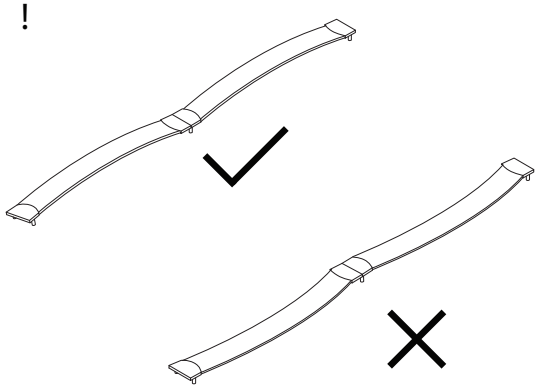

17

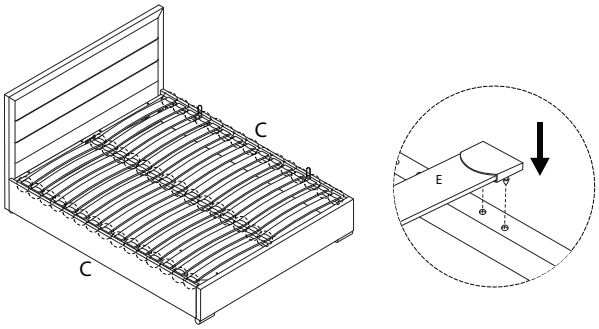

18

11
x 1

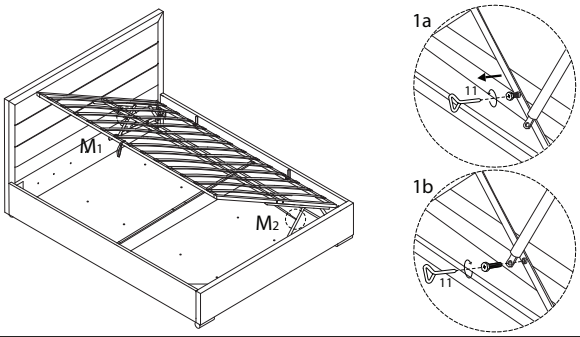
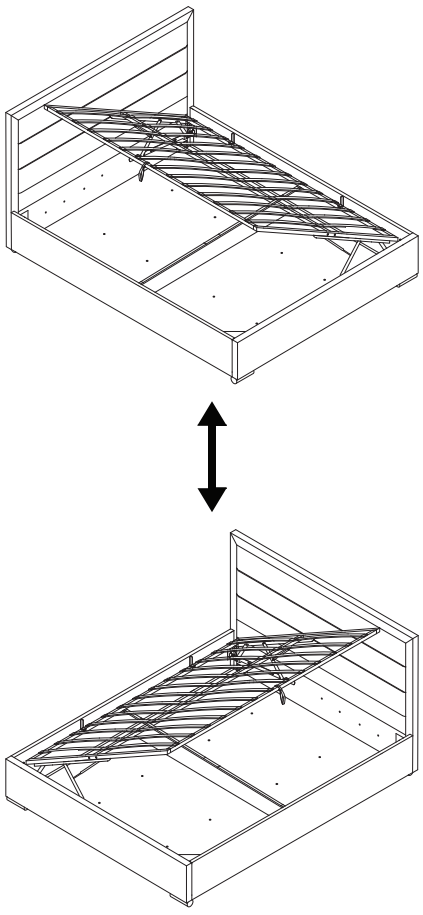
!