RISOR

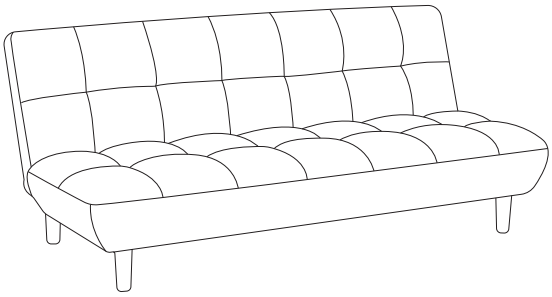

1/6

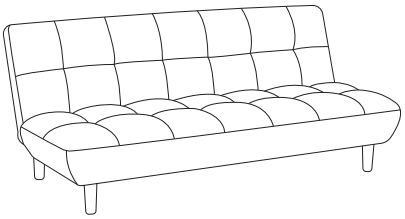

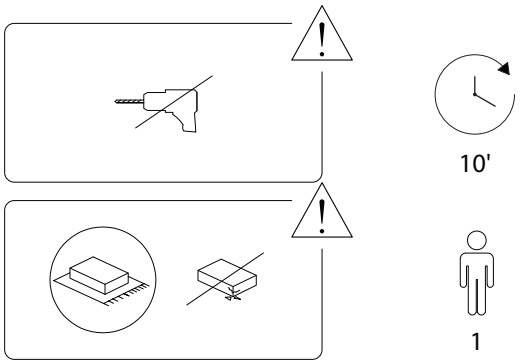

2/6

713/RISOR/270326/

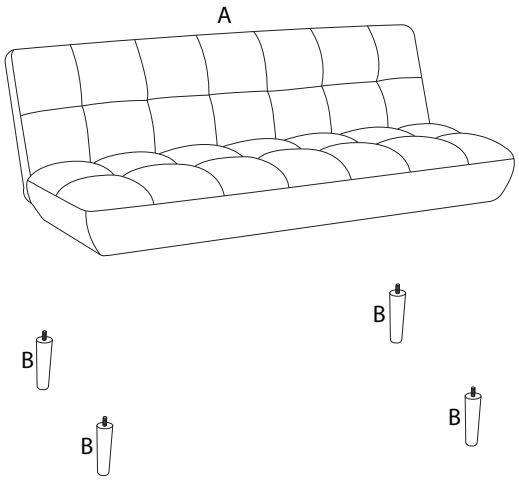

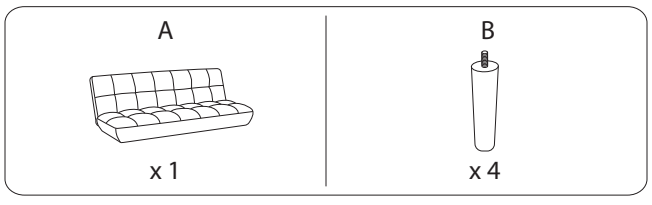

3/6

713/RISOR/270326/

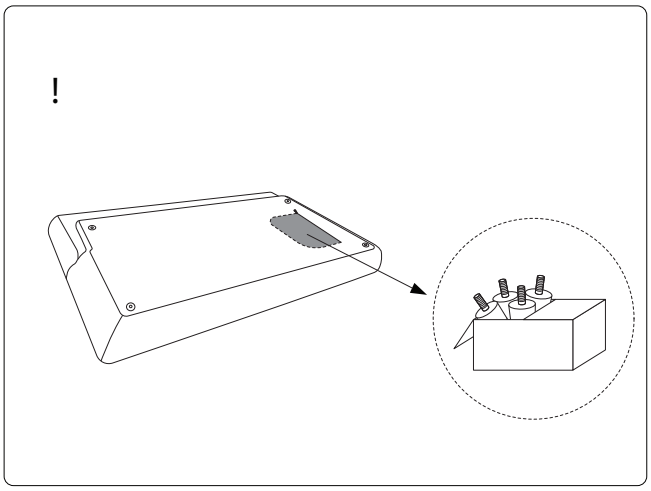

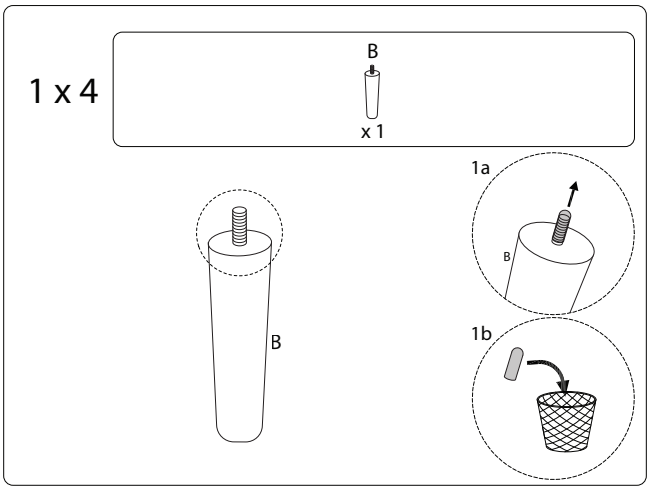

4/6

713/RISOR/270326/

2

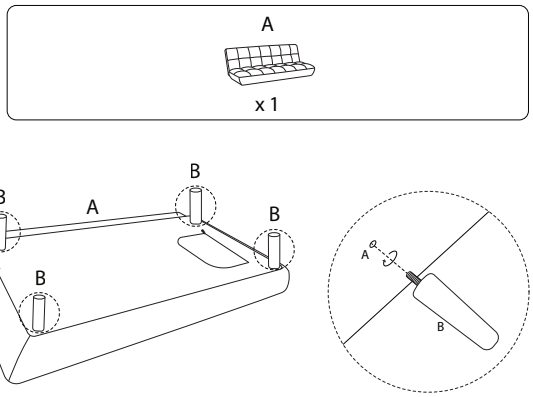

3

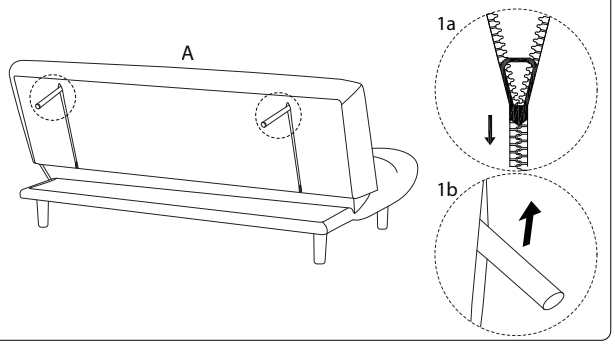

!

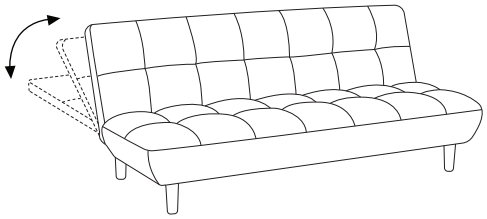

713/RISOR/270326/