CASTELNAVET

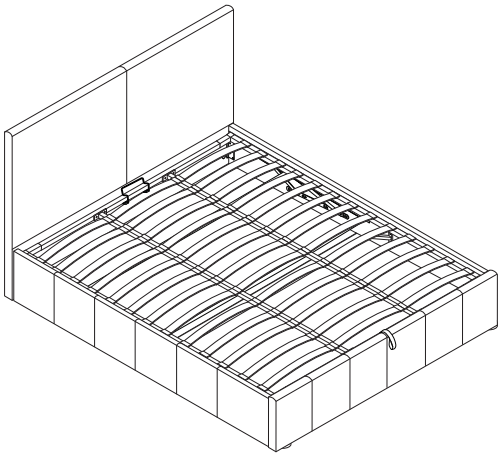

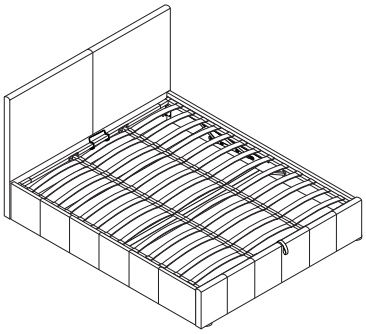

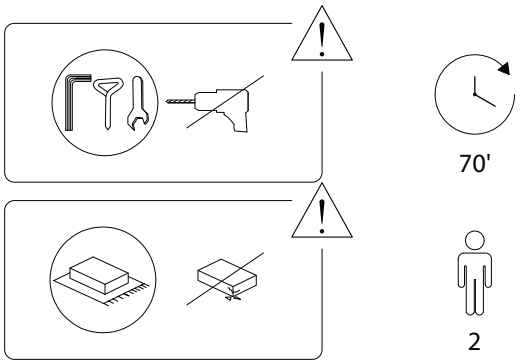

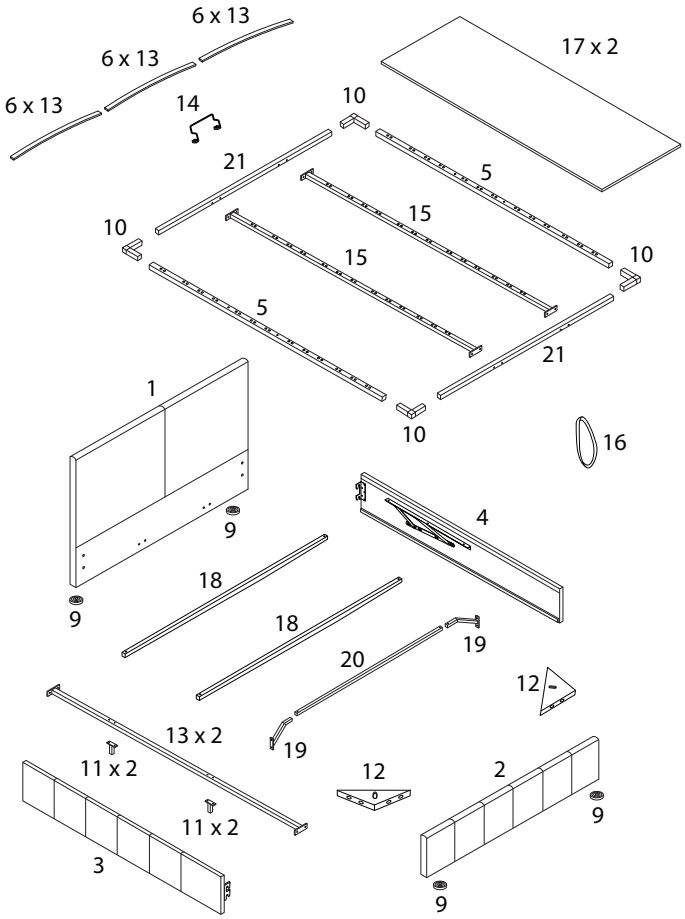

1 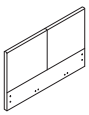 x 1	2 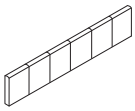 x 1	3 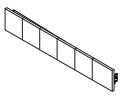 x 1	4 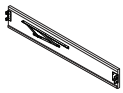 x 1
5 x 2	6 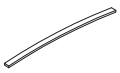 x 39	7 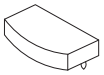 x 26	8 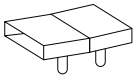 x 26
9 x 4	10 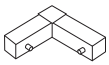 x 4	11 x 4	12 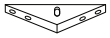 x 2
13 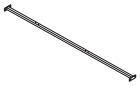 x 2	14 x 1	15 x 2	16 x 1
17 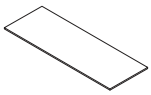 x 2	18 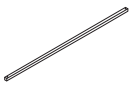 x 2	19 x 2	20 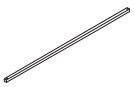 x 1

21 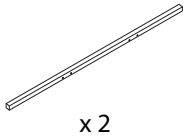 x 2	A M8 x 30 x 28	
B M8 x 40 x 18	C x 22	D x 8
E x 8	F M5 x 1	G x 1
H M4 x 2	I_1 M6 x 20 x 2	I_2 M6 x 20 x 2
J M8 x 70 x 4	K x 1	L M4 x 40 x 4

!

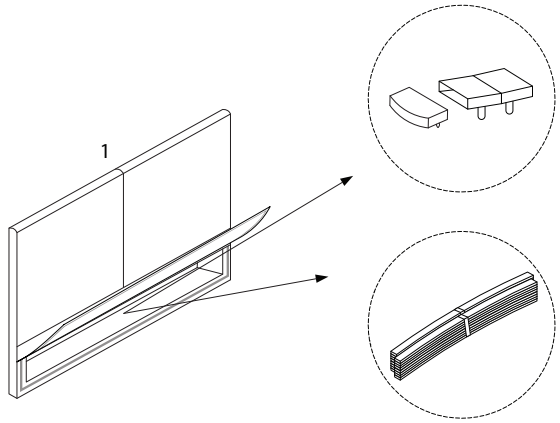

1

1 x 1	2 x 1	9 x 4	K x 1	L M4 x 40 x 4

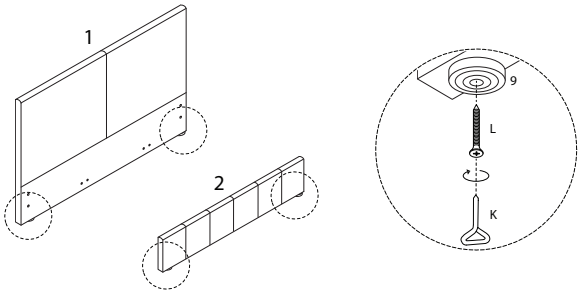

2

A M8 x 30 x 8	D x 8	E x 8	F M5 x 1

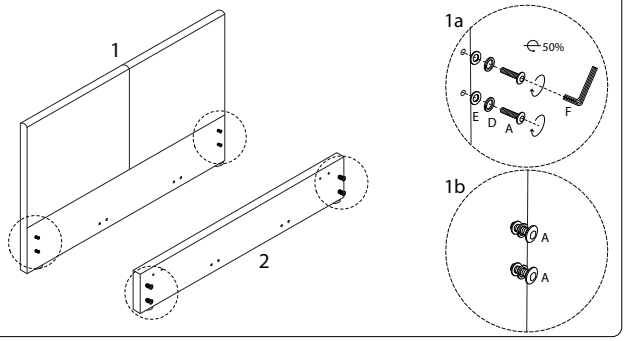

4

12 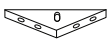 x 2	A M8 x 30 x 8	F M5 x 1

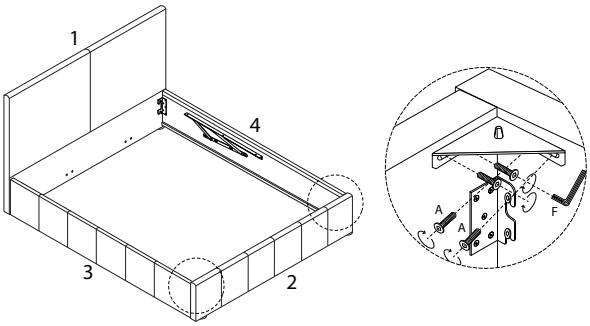

3

3 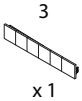 x 1	4 x 1	F M5 x 1

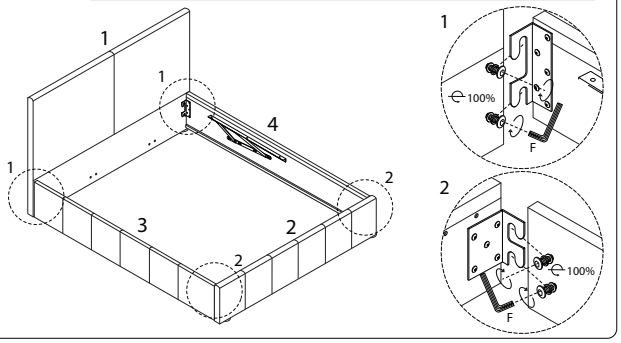

5 x 2

11 x 2	13 x 1	B M8 x 40 x 4	C x 4	F M5 x 1	G x 1

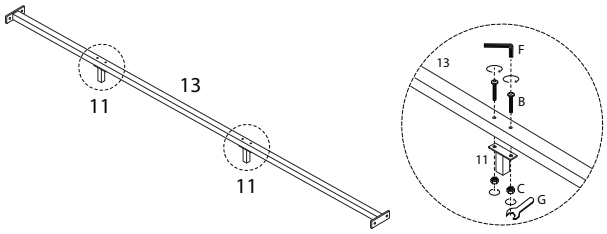

6

A	F
M8 x 30	M5
x 8	x 1

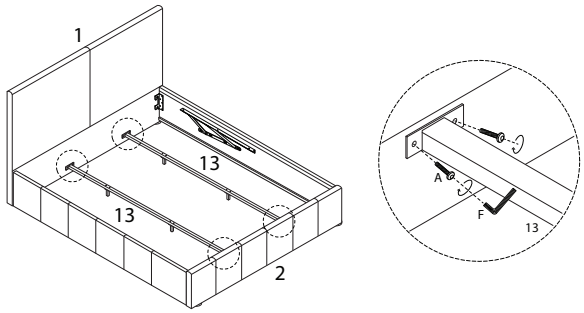

7

19	20	H	I_1	I_2
		M4	M6 x 20	M6 x 20
x 2	x 1	x 2	x 2	x 2

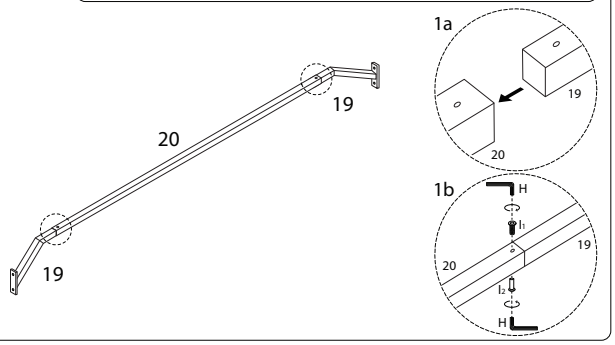

8

A	F
M8 x 30	M5
x 4	x 1

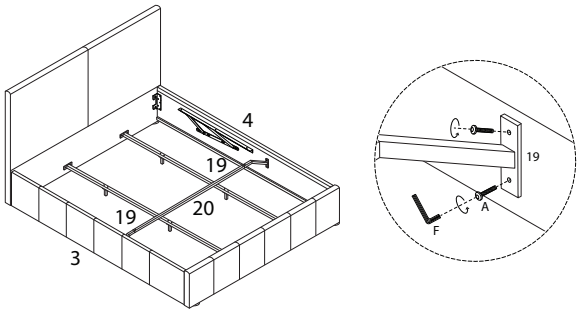

9

17
x 2

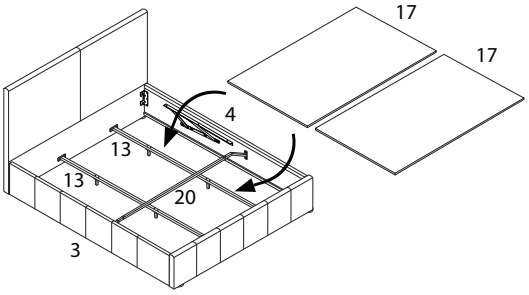

10

5	10	21
x 2	x 4	x 2

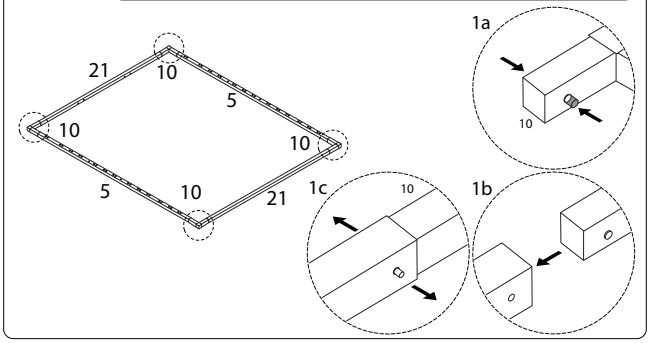

11

15	B	C	F	G
	M8 x 40		M5	
x 2	x 8	x 8	x 1	x 1

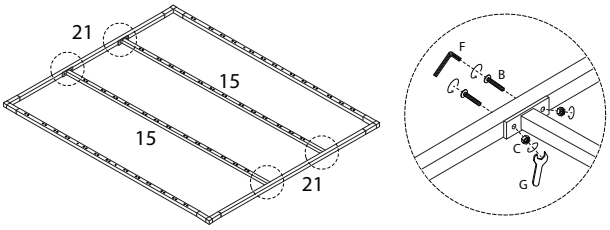

12

14
x 1

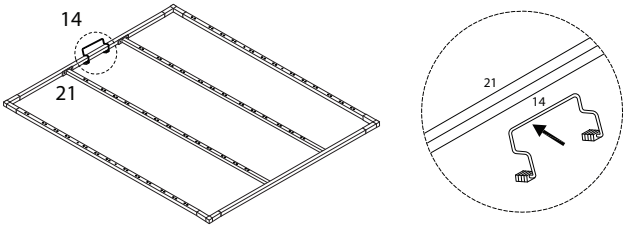

13

16
x 1

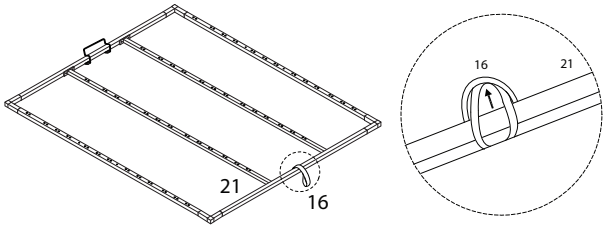

14

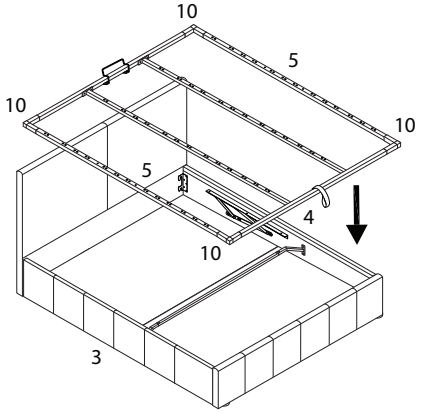

16

18	C	F	G
x 2	x 6	M5 x 1	x 1

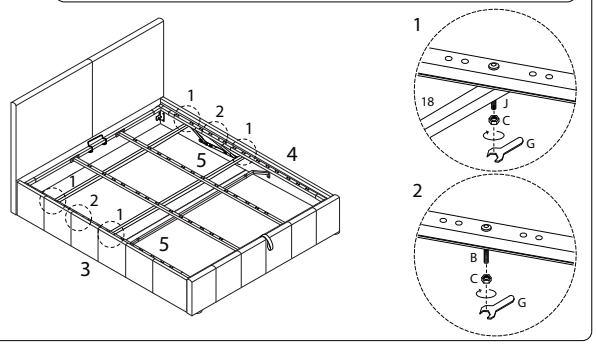

15

B	J	F
M8 x 40 x 2	M8 x 70 x 4	M5 x 1

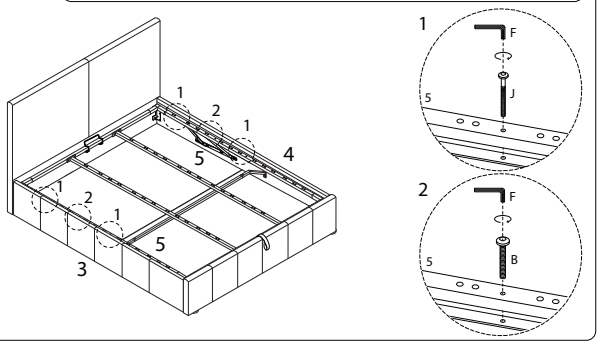

17

K
x 1

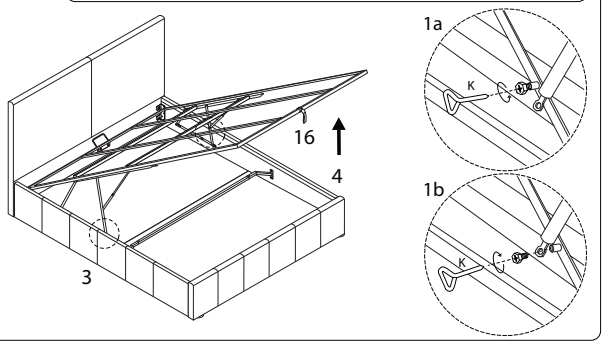

18 x 13

6	7	8
x 3	x 2	x 2

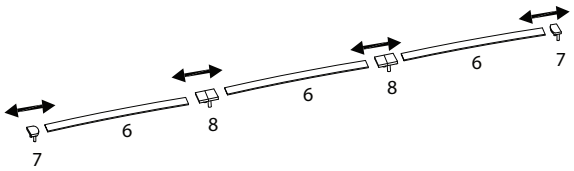

19

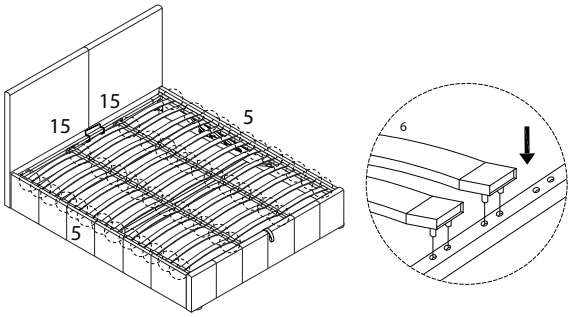
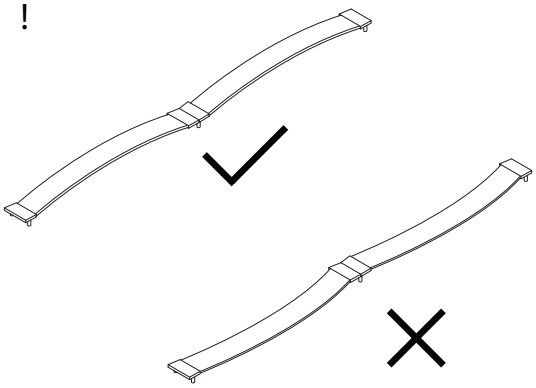
!