KIRASSO L

CORNER SOFA L-R

SOFA NAROŻNA

VERSION-L
STRONA LEWA

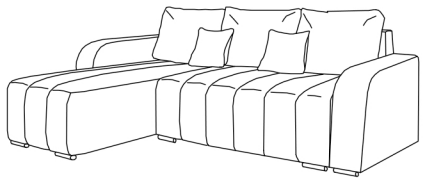

VERSION-R
STRONA PRAWA

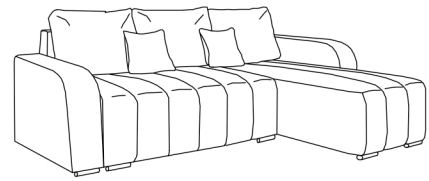

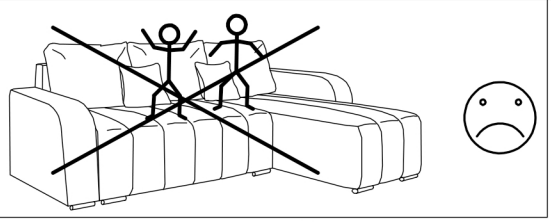

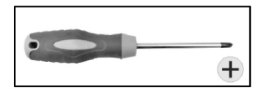

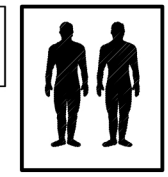

#	QUANTITY ILOŚĆ
1	1
2	1
3	1
4	1
5	1
6	3
7	2

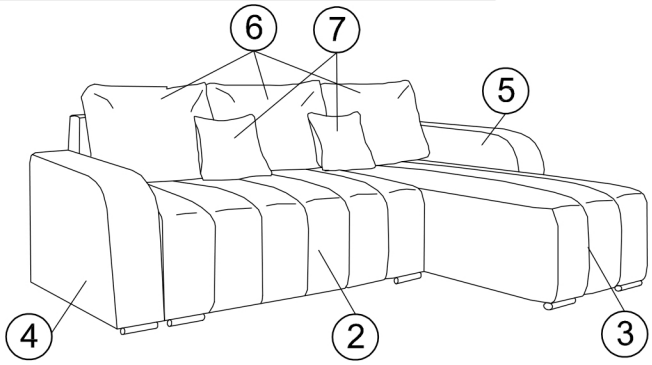

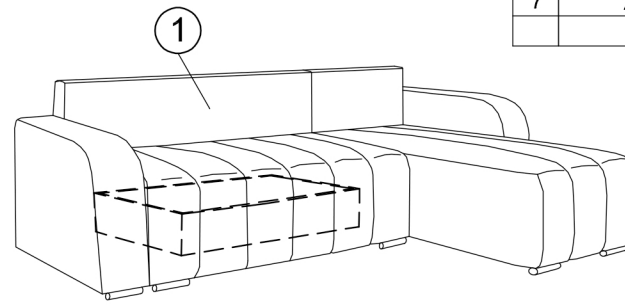

1

VERSION-L
STRONA LEWA

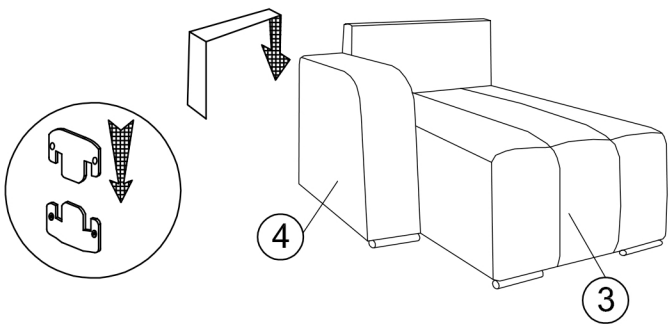

VERSION-R
STRONA PRAWA

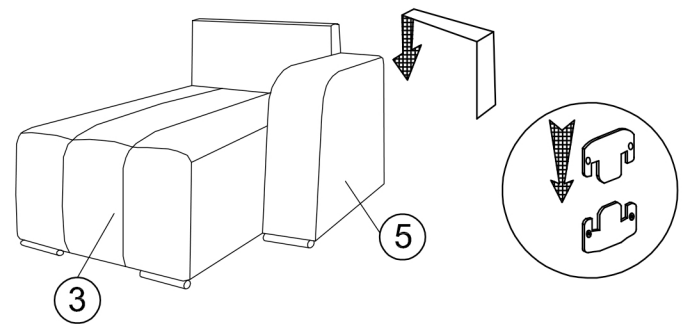

2

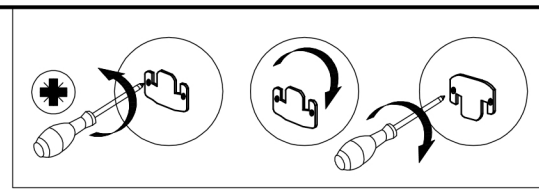

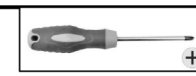

VERSION-L
STRONA LEWA

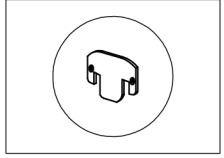

VERSION-R
STRONA PRAWA



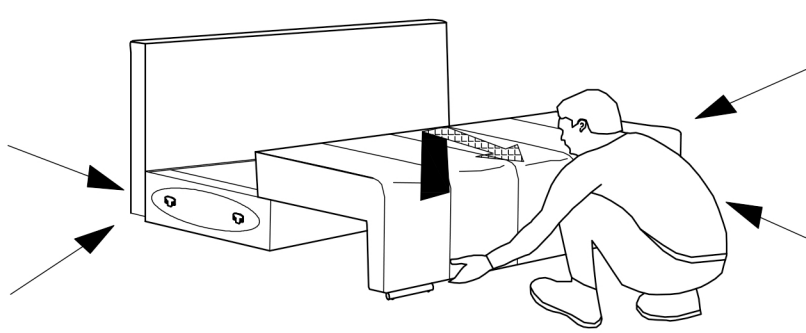

VERSION-L
STRONA LEWA

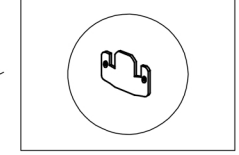

VERSION-R
STRONA PRAWA

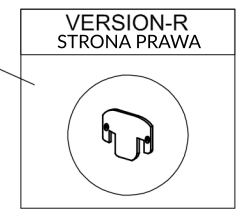

3

VERSION-L
STRONA LEWA

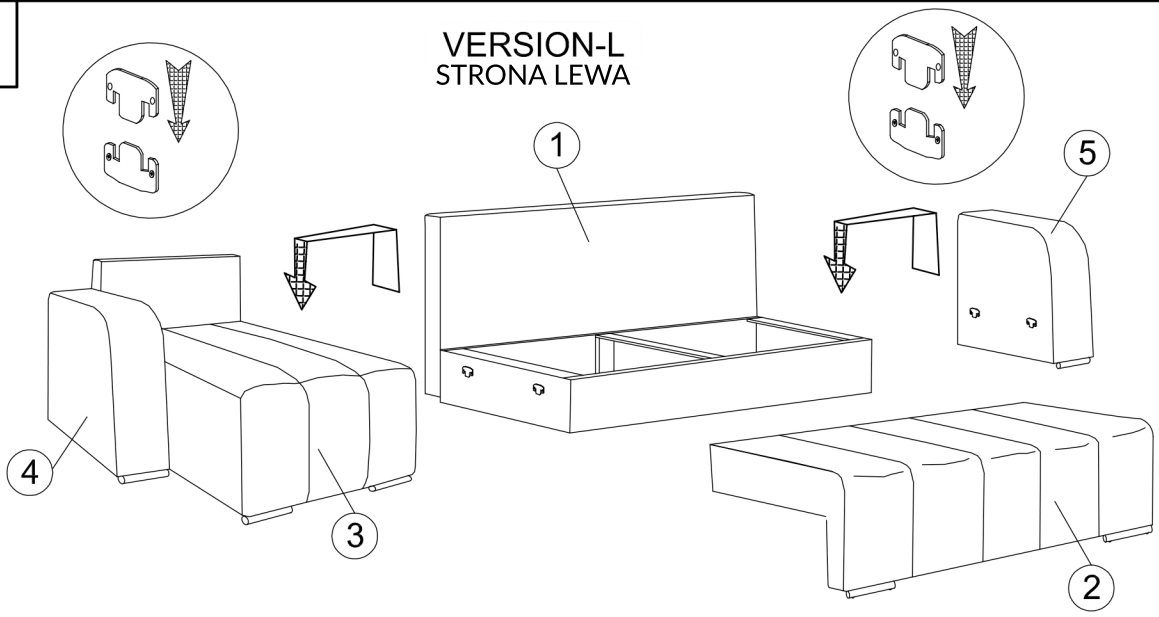

VERSION-R
STRONA PRAWA

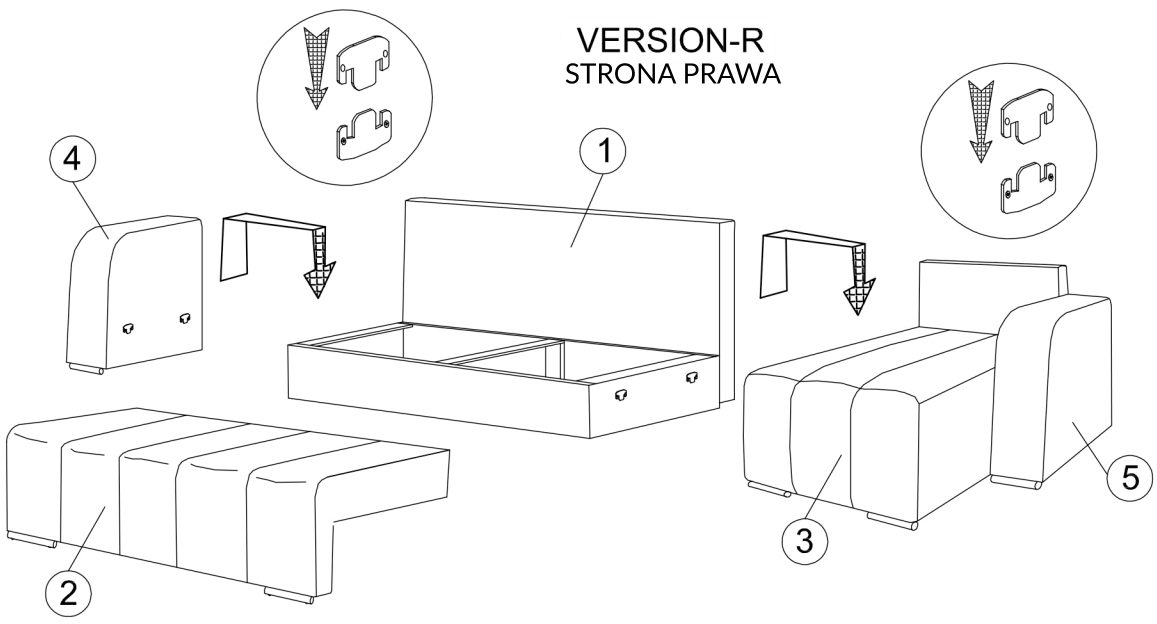

4

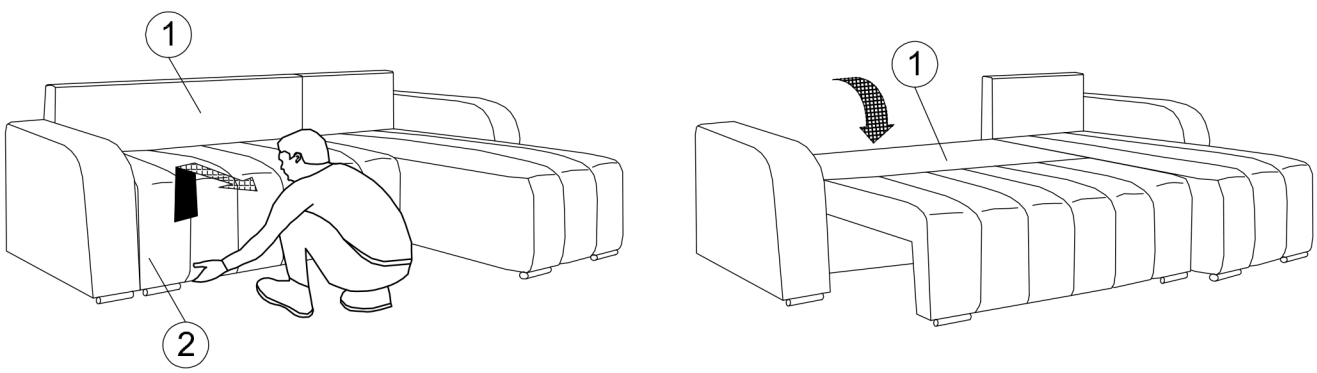

5

