IDYLLWILD II

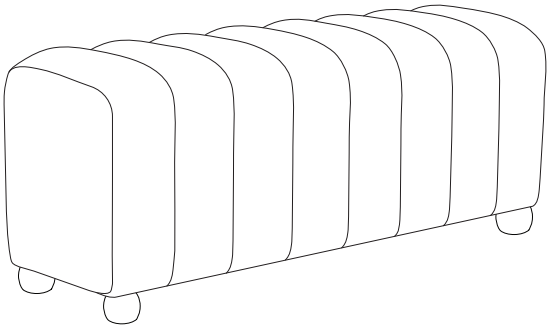

1/4

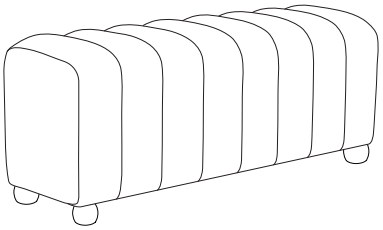

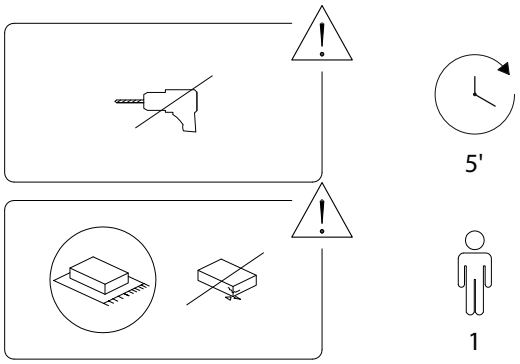

2/4

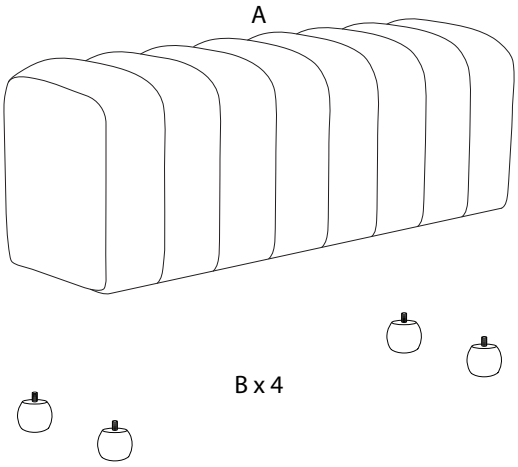

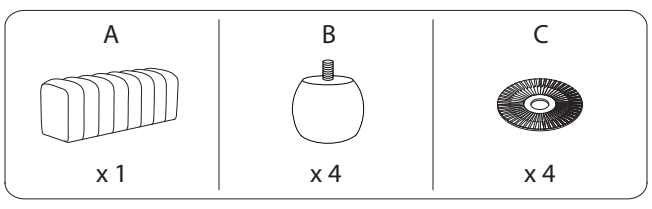

3/4

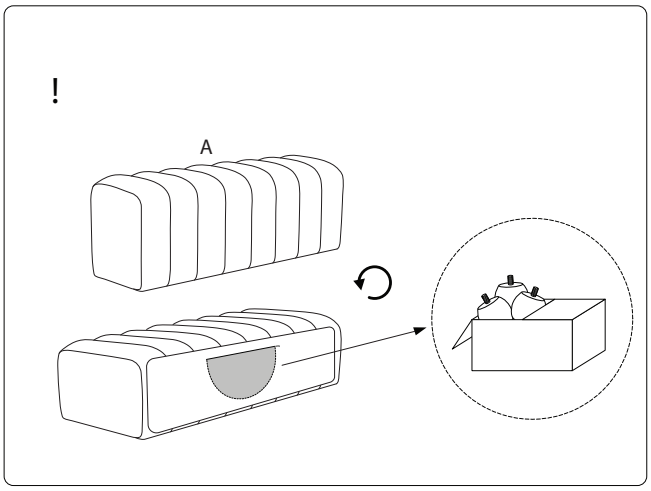

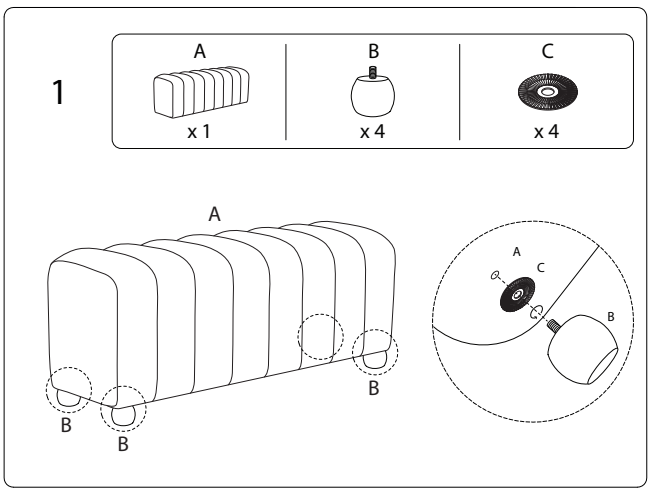

4/4