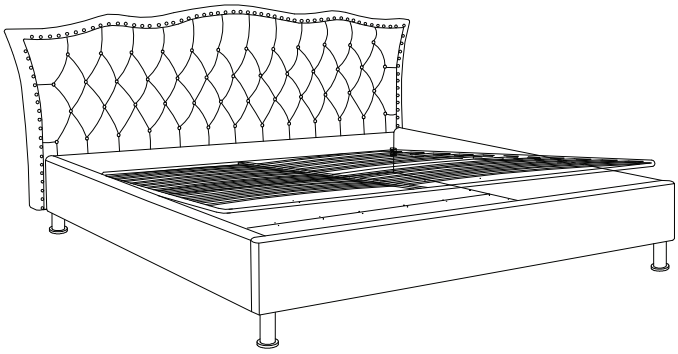

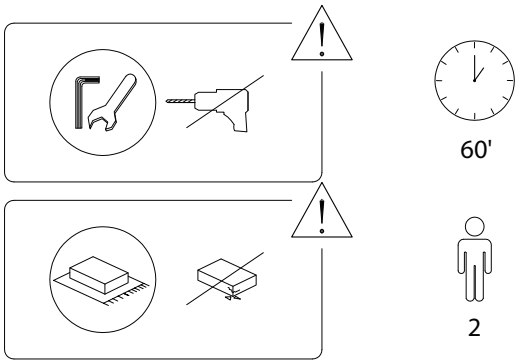

60'

2

1/11

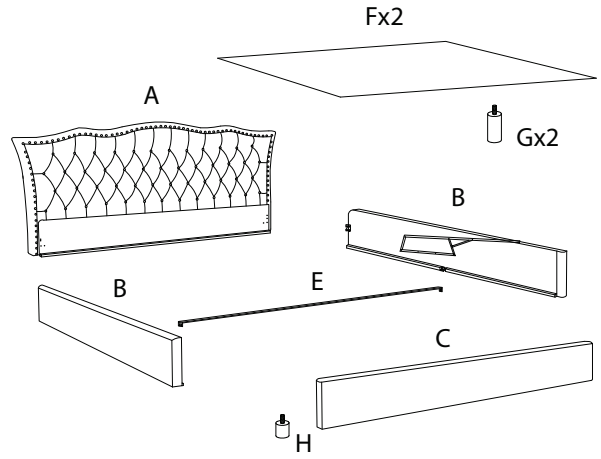

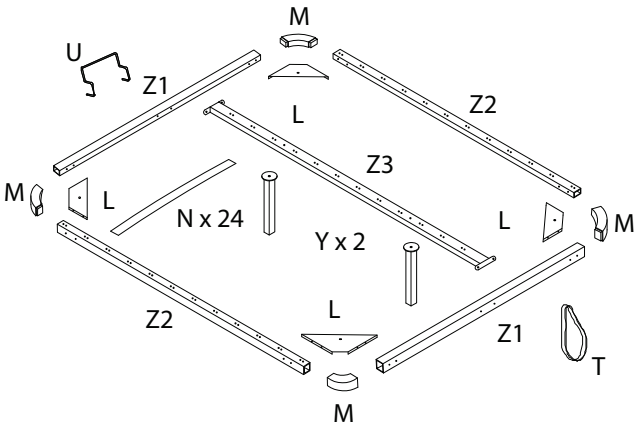

2/11

A	B	C	D1	D2	D3	D4
						
x 1	x 2	x 2	x 4	x 4	x 4	x 4

E	F	G	H	I	J
					
x 1	x 2	x 2	x 1	x 16	x 20

K	L	M	N	O	P
				 M8 x 30	 M8 x 40
x 30	x 4	x 4	x 24	x 16	x 26

Q	R	S	T	U	V
					
x 12	x 24	x 1	x 1	x 1	x 1

W	X	Y	Z1	Z2	Z3
	 M8 x 35				
x 2	x 4	x 2	x 2	x 2	x 1

3/11

1 x 4

D1	D2	D3	D4
x 1	x 1	x 1	x 1

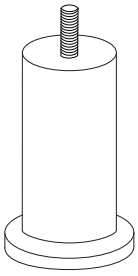

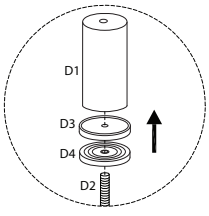

2

A	C
x 1	x 1

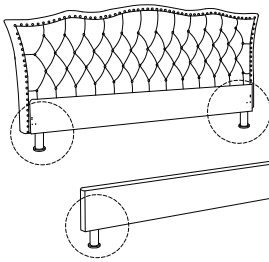

4/11

3

B	I	J	O	U	W
x 2	x 16	x 16	M8 x 30 x 16	x 1	x 2

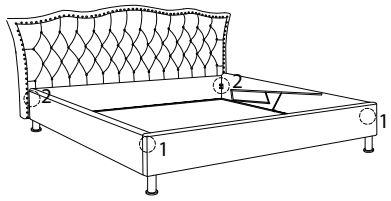

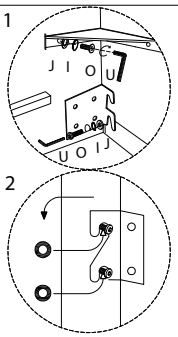

4

E	H
x 1	x 1

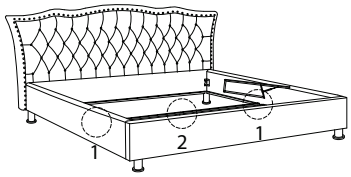

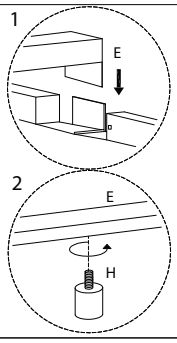

5

F	G
x 2	x 2

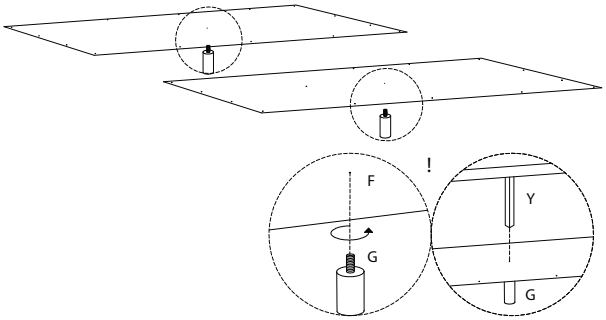

6

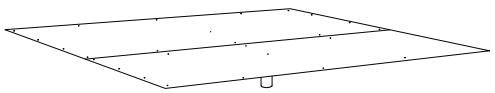

1b

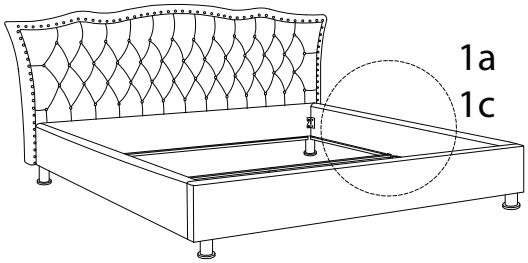

1a

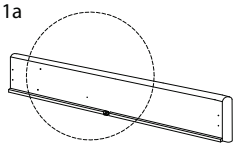

1c

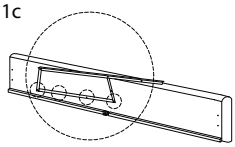

1a

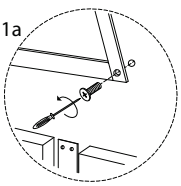

1c

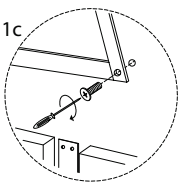

7

K	L	M	P	S	U	V	Z1	Z2
x 16	x 4	x 4	M8 x 40 x 16	x 1	x 1	x 1	x 2	x 2

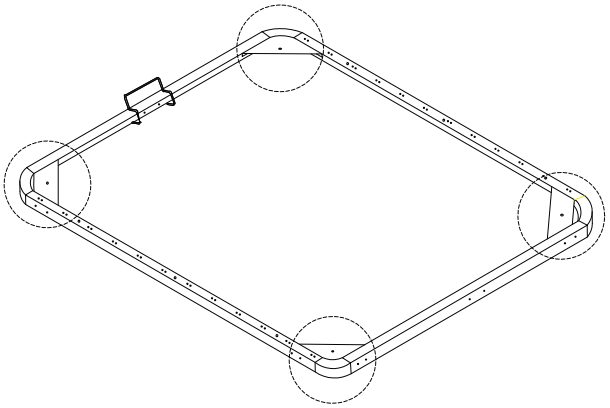

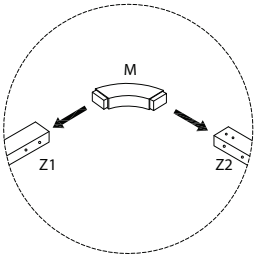

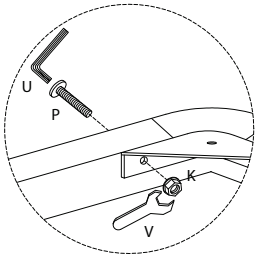

8

K	T	U	V	X	Z3
x 4	x 1	x 1	x 1	M8 x 35 x 4	x 1

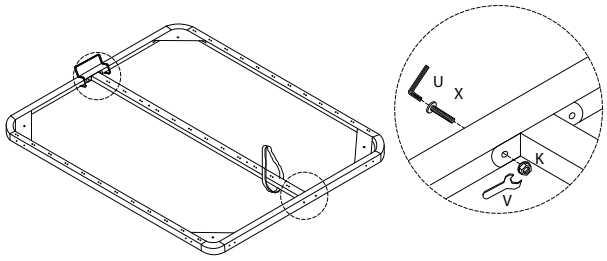

9

N	Q	R
x 24	x 12	x 24

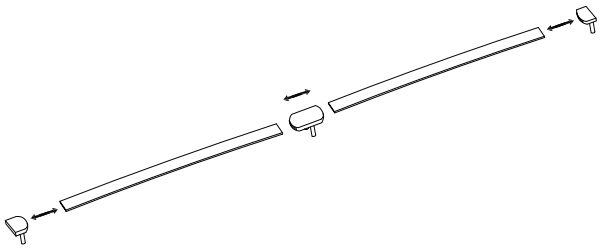

10

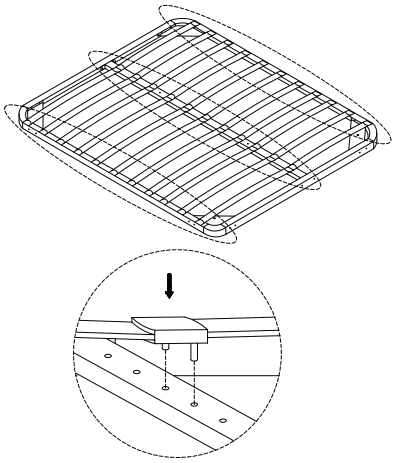

11

J	K	P	U	Y
x 4	x 4	M8 x 40 x 4	x 1	x 2

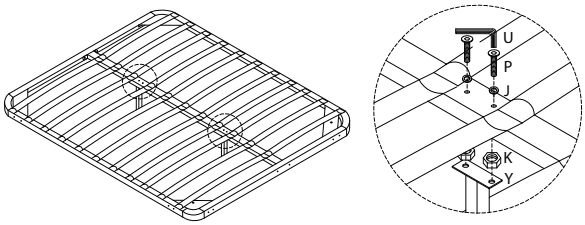

12

K	P	U
x 6	M8 x 40 x 6	x 1

