BUTLER

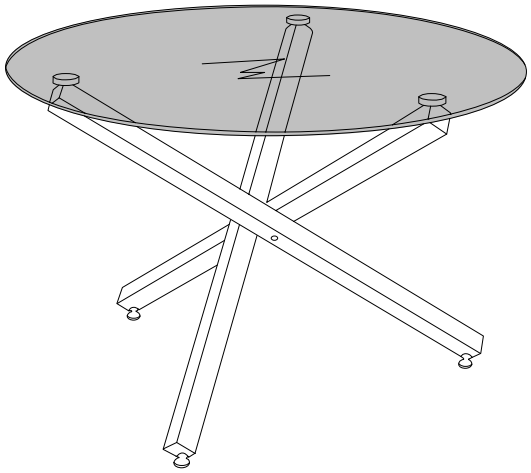

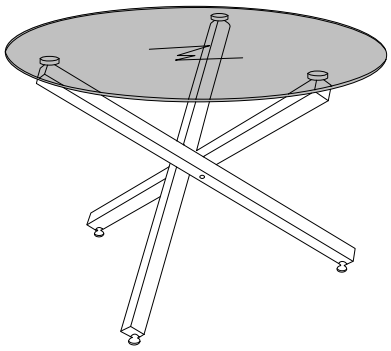

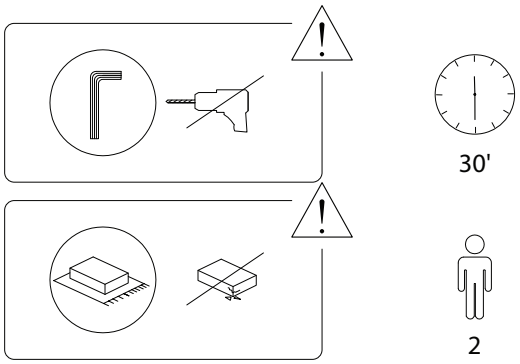

Beliani

Beliani
1787/BUTLER/190723/

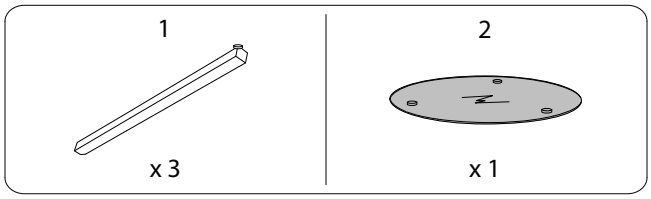

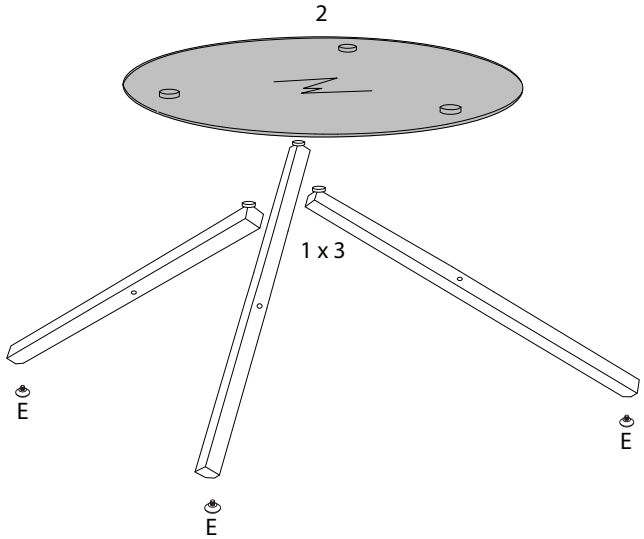

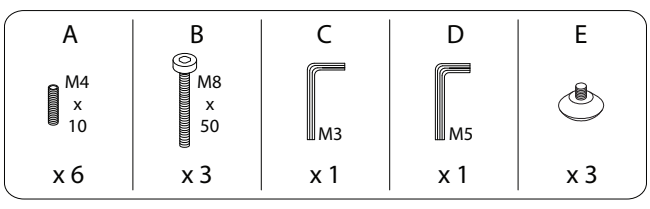

Beliani
1787/BUTLER/190723/

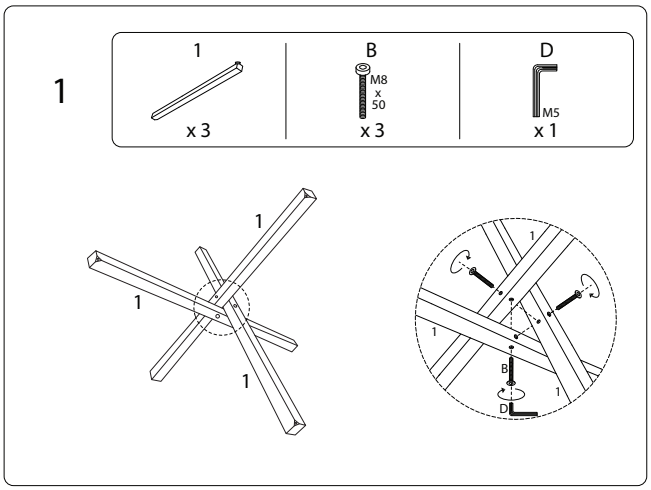

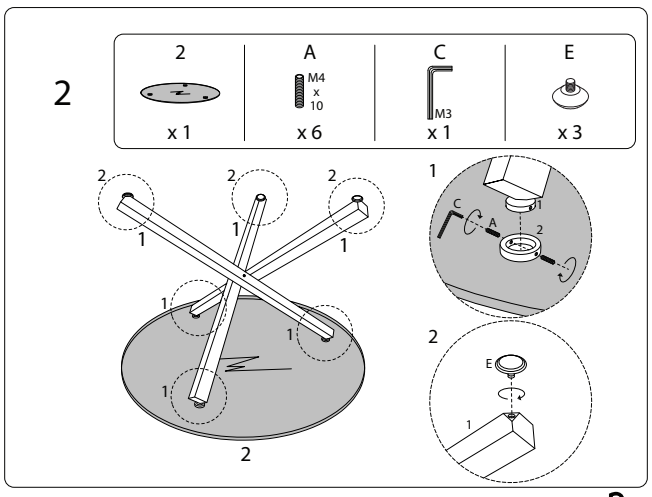

Beliani
1787/BUTLER/190723/