SHILLINGTON

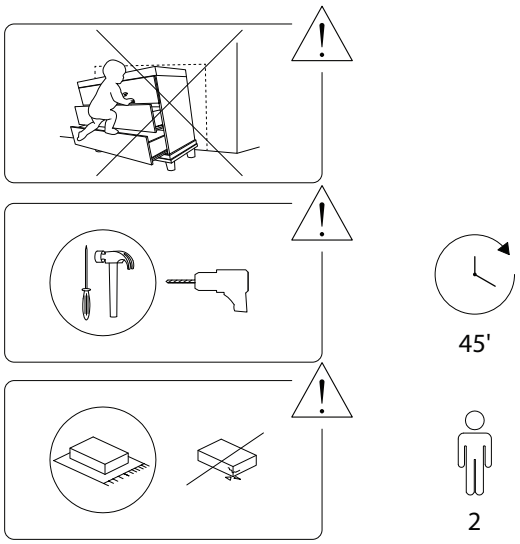

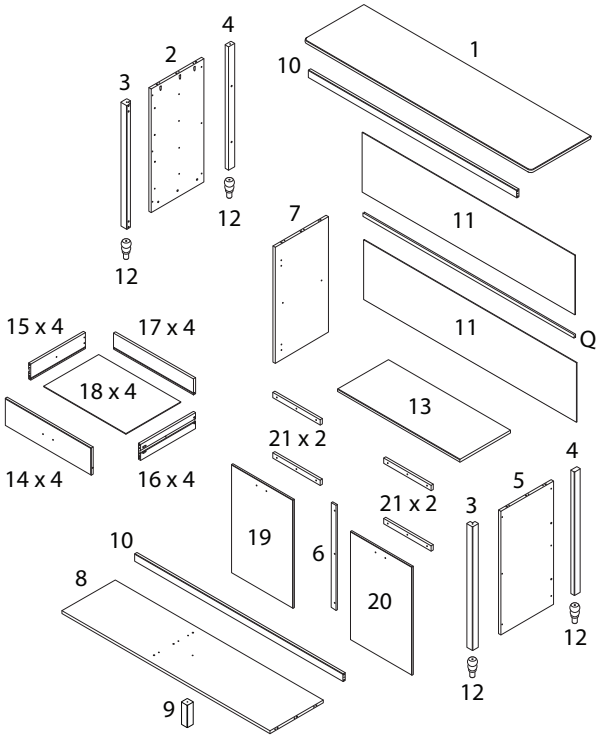

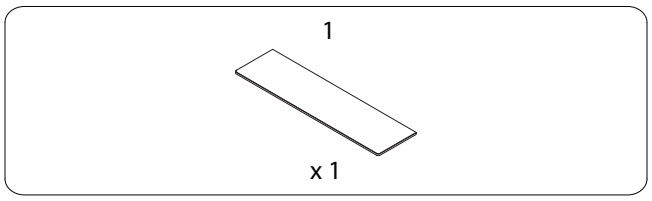

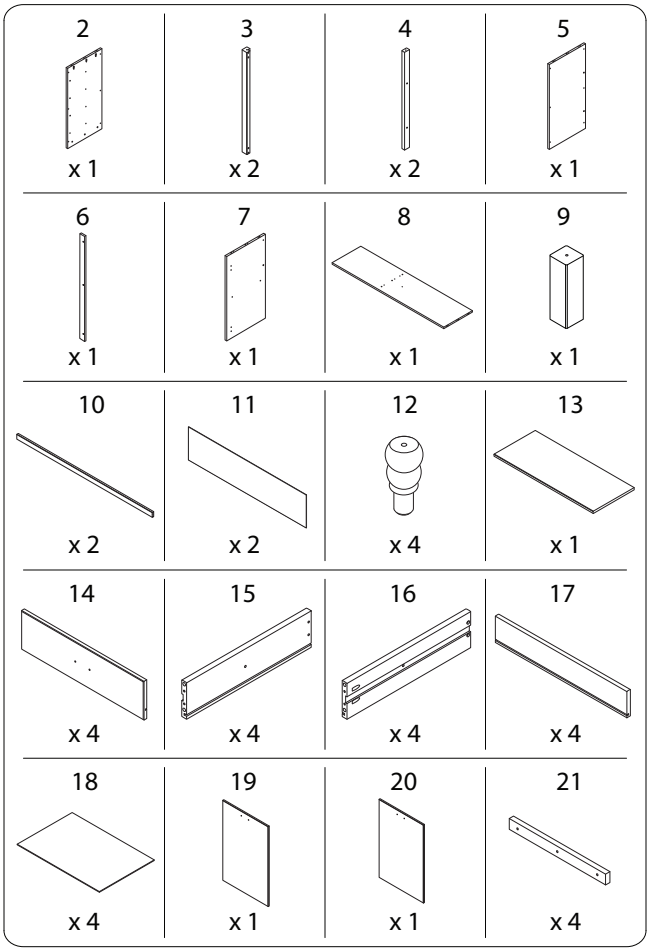

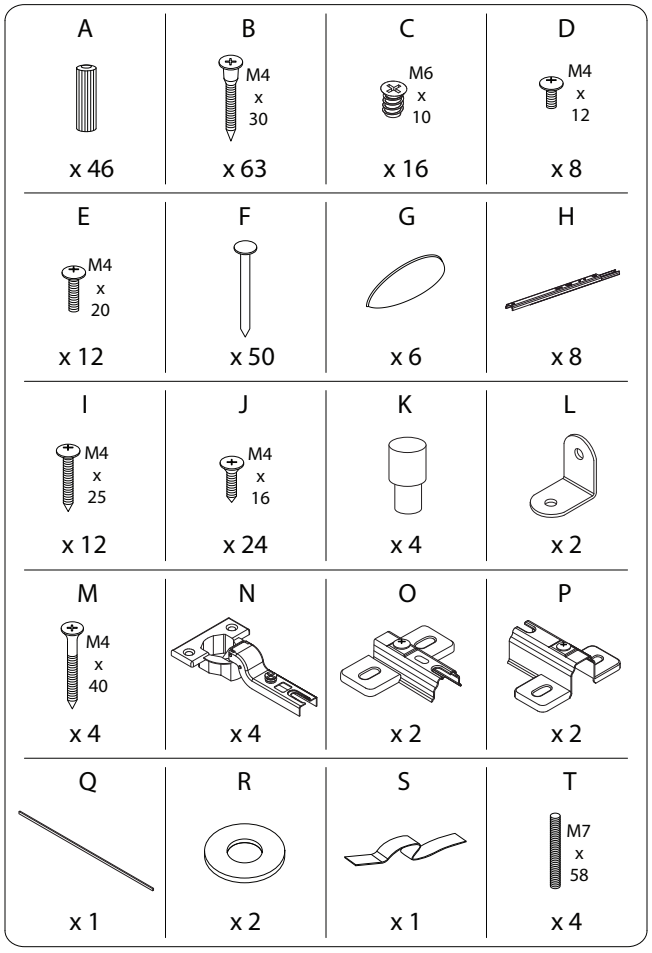
A
x 46
B
M4 x 30
x 63
C
M6 x 10
x 16
D
M4 x 12
x 8
E
M4 x 20
x 12
F
x 50
G
x 6
H
x 8
I
M4 x 25
x 12
J
M4 x 16
x 24
K
x 4
L
x 2
M
M4 x 40
x 4
N
x 4
O
x 2
P
x 2
Q
x 1
R
x 2
S
x 1
T
M7 x 58
x 4

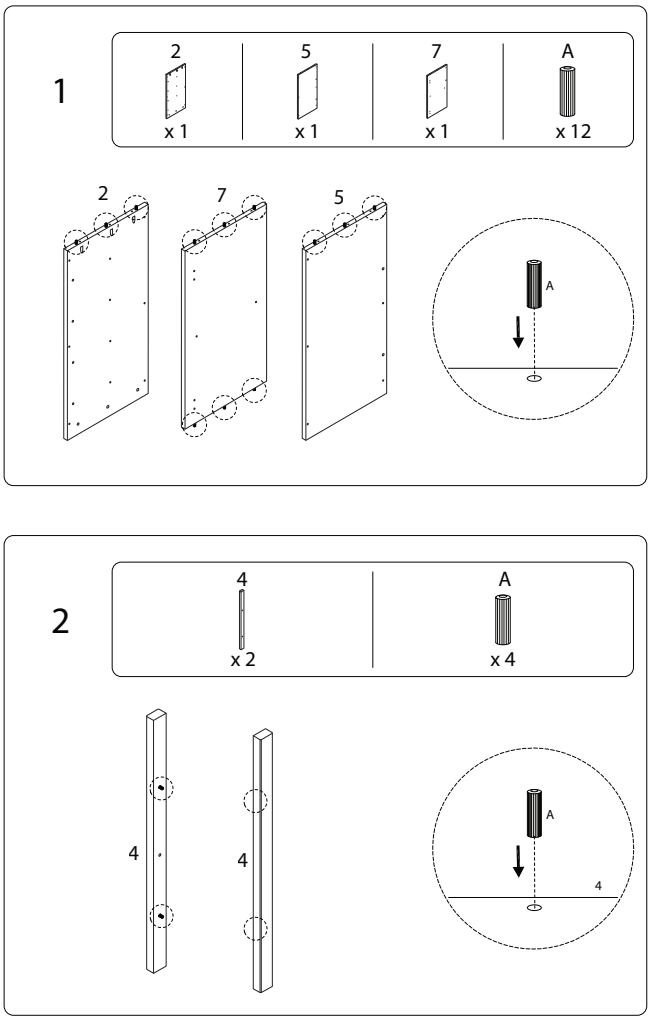
1
2
x 1
5
x 1
7
x 1
A
x 12
2
7
5
A
2
4
x 2
A
x 4
4
4
A
4

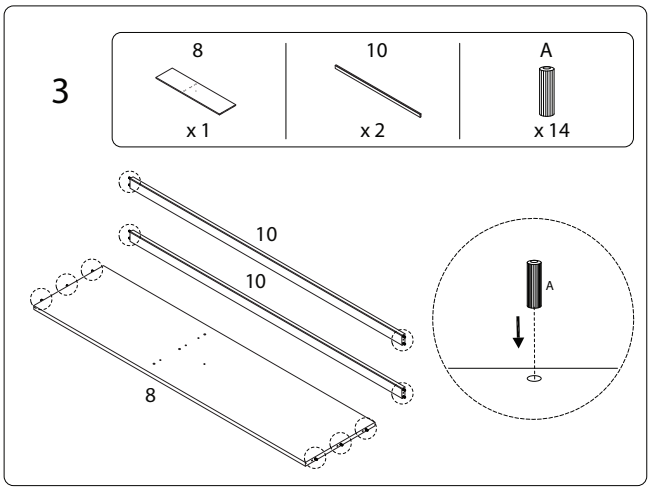
3
8
x 1
10
x 2
A
x 14
10
10
8
A

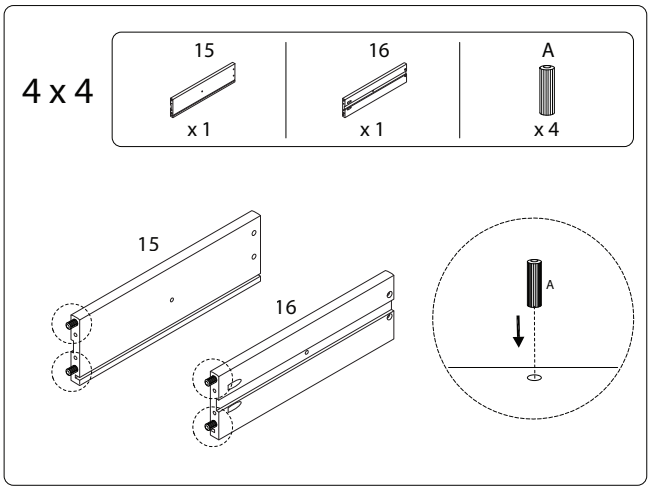
4 x 4
15
x 1
16
x 1
A
x 4
15
16
A

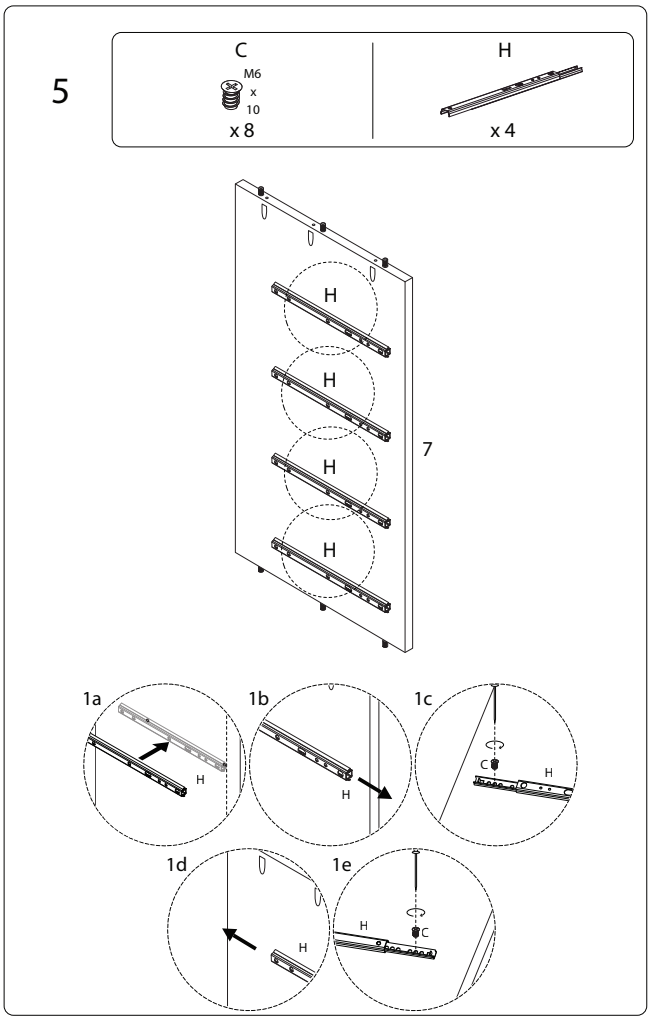
5
C
M6 x 10
x 8
H
x 4
H
H
H
H
7
1a
H
1b
H
1c
C
H
1d
H
1e
H
C

6

J	K	O
M4 x 16		
x 4	x 2	x 2

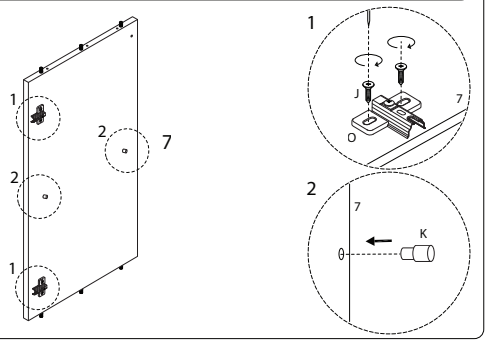

7

3	B
	M4 x 30
x 2	x 12

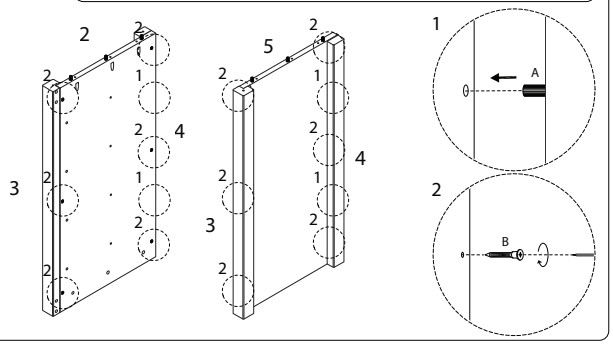

8 x 4

12	T
	M7 x 58
x 1	x 1

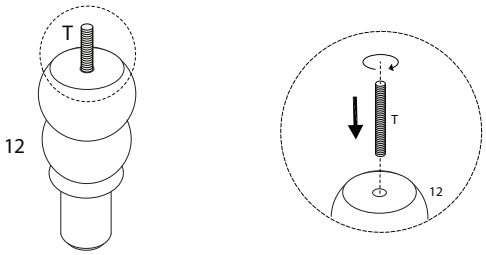

9

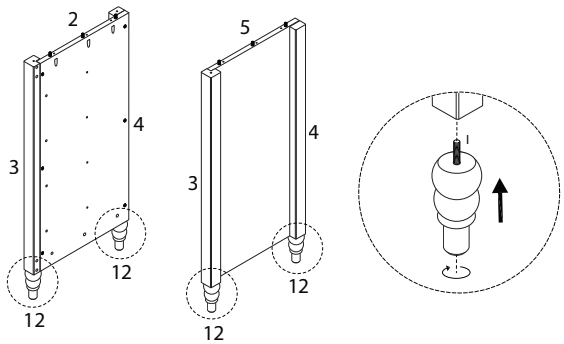

10

C	H
M6 x 10	
x 8	x 4

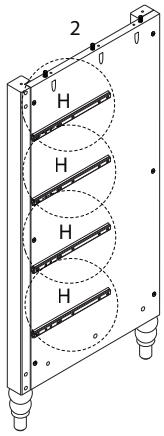

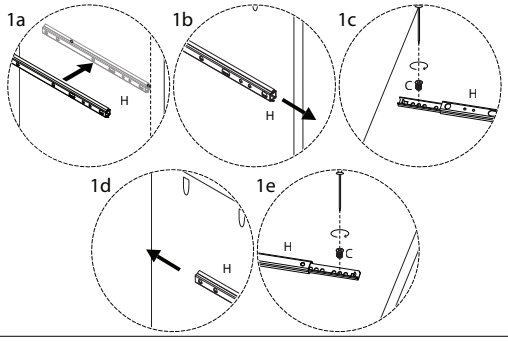

11

J	K	P
M4 x 16		
x 4	x 2	x 2

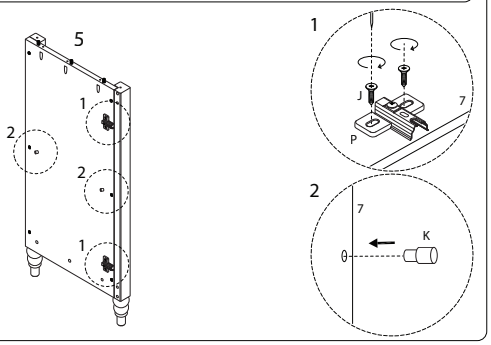

12

8	9	M
		M4 x 40
x 1	x 1	x 1

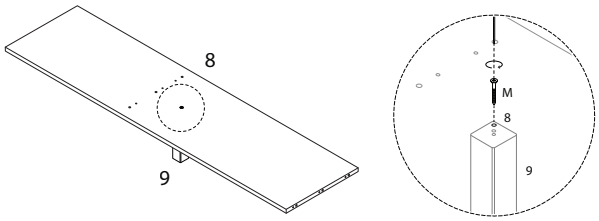

13

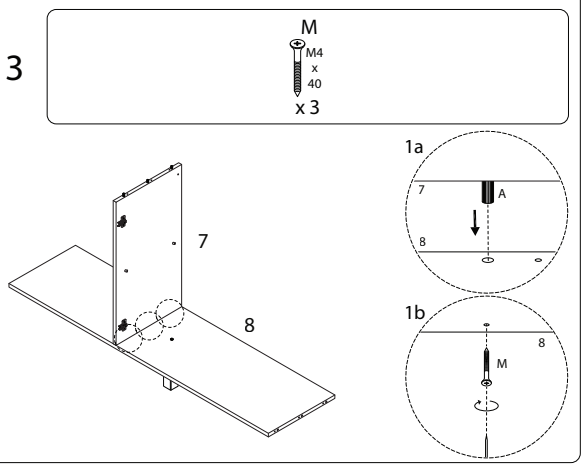

14

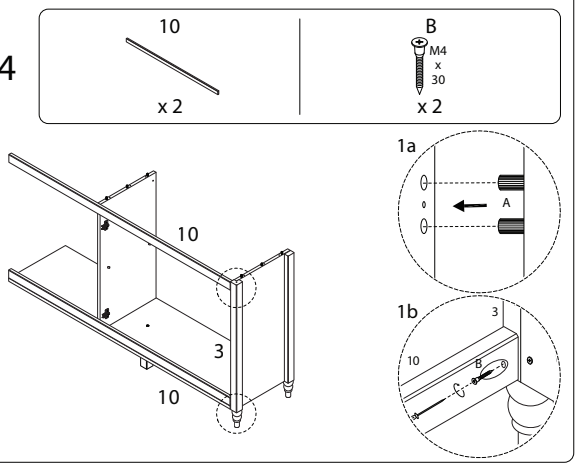

15

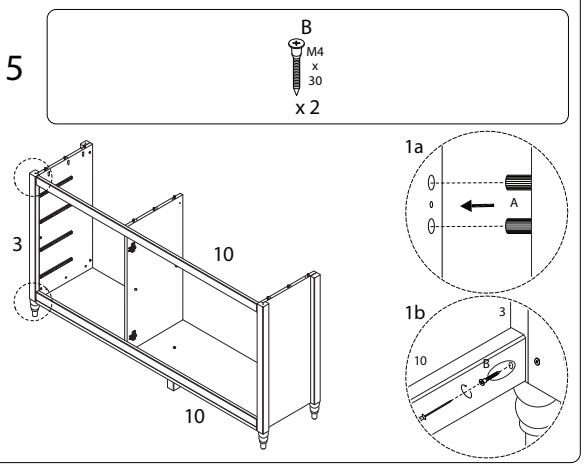

16

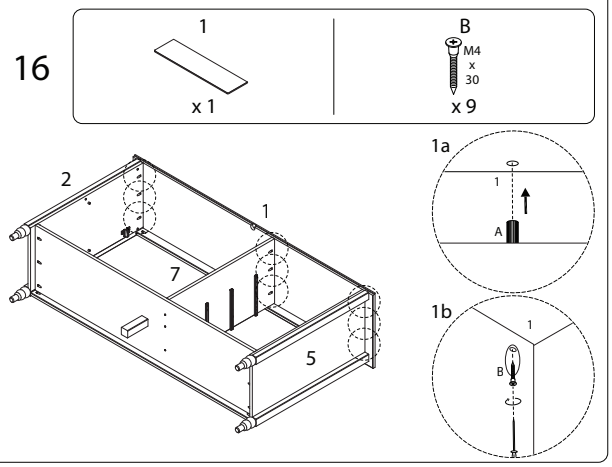

17

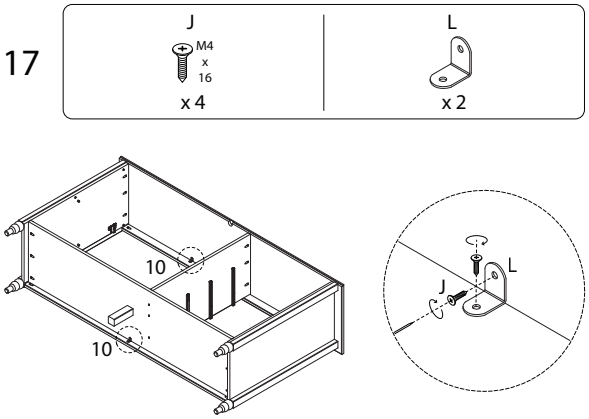

18

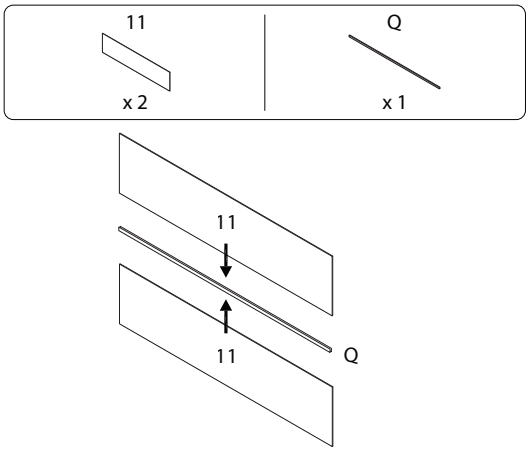

19

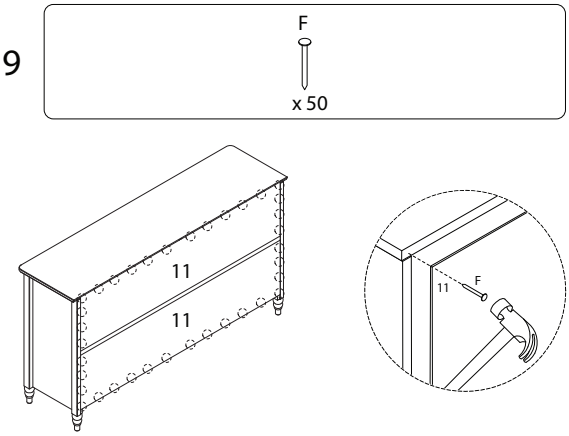

20

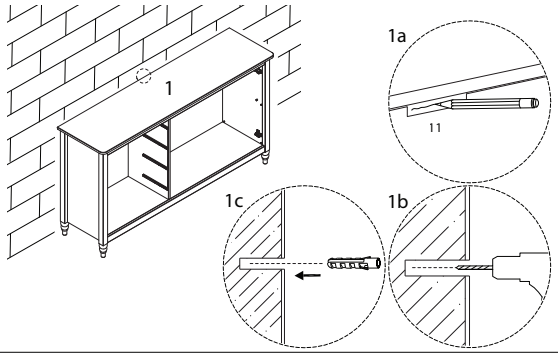

21

R	S
x 1	x 1

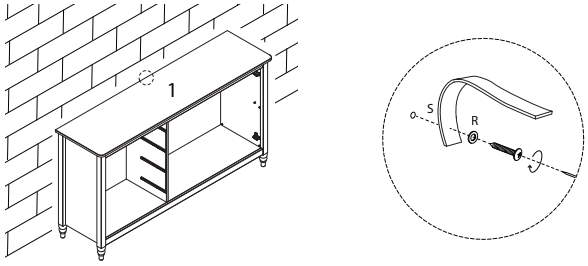

22

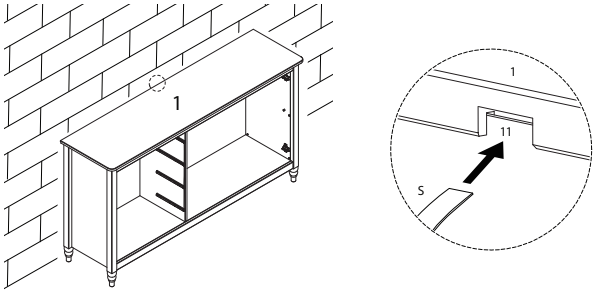

23

R
x 1

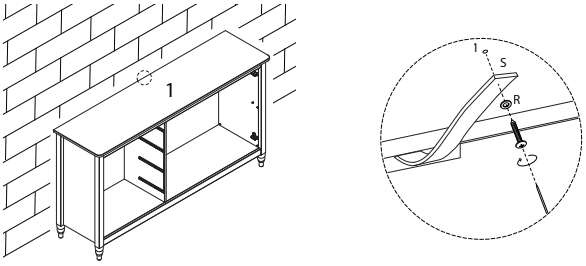

24 x 4

14	15	16	B
x 1	x 1	x 1	M4 x 30 x 4

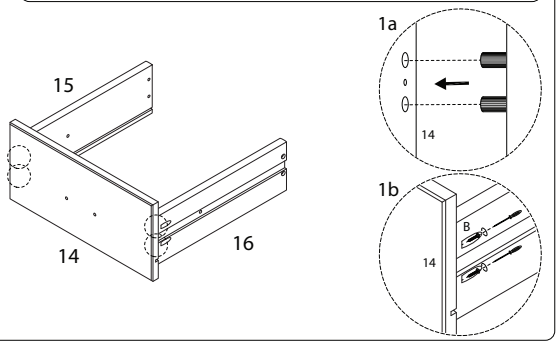

25 x 4

18
x 1

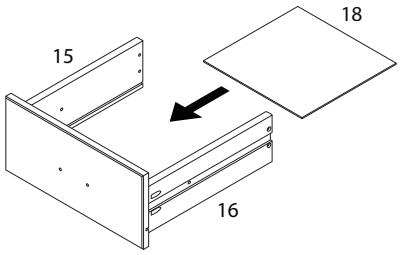

26 x 4

17	B
x 1	M4 x 30 x 4

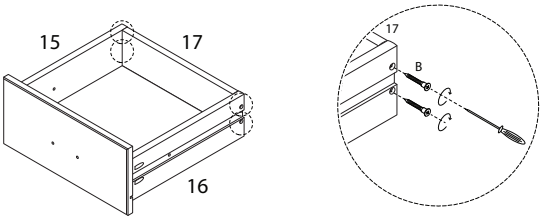

27 x 4

E	G
M4 x 20 x 2	x 1

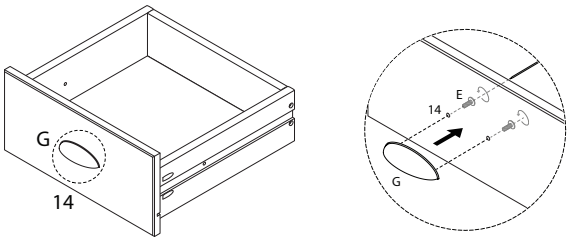

28

D
M4 x 12 x 8

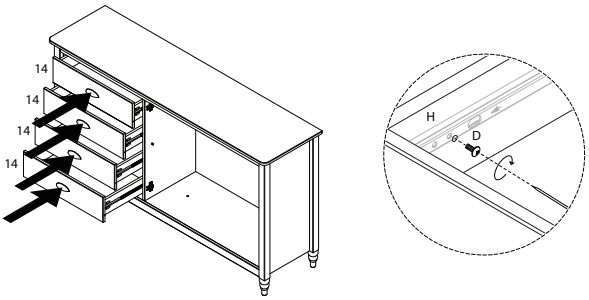

29

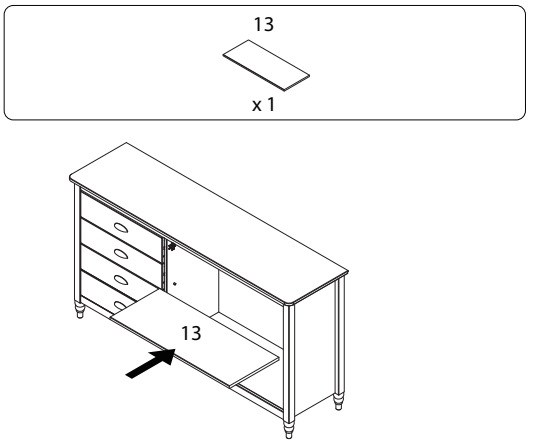

30

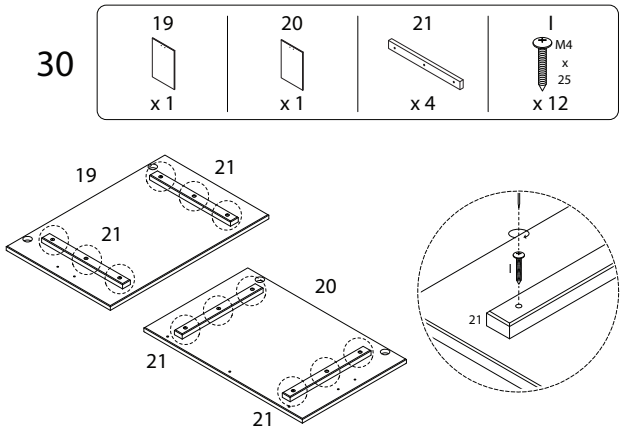

31

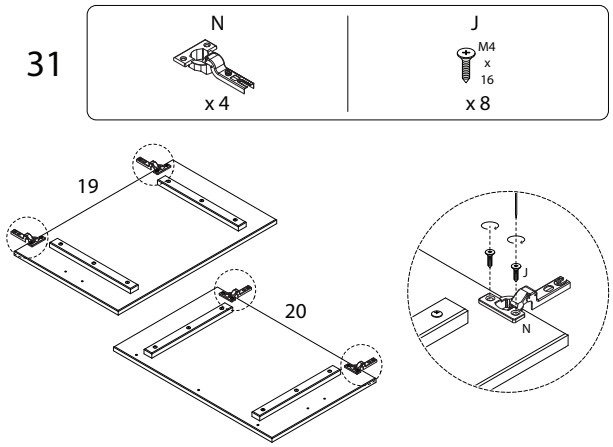

32

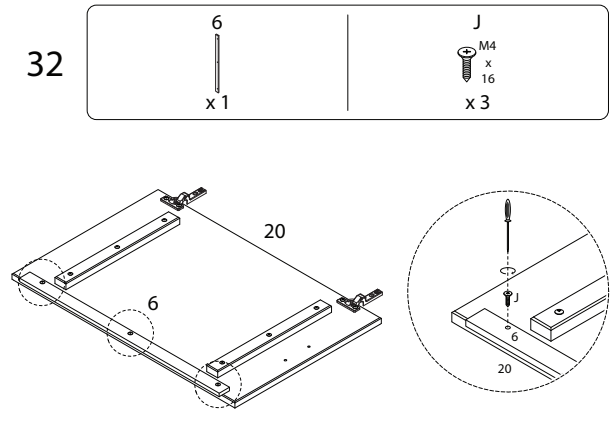

33

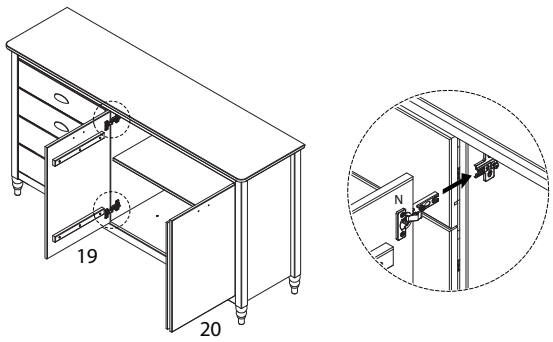

34

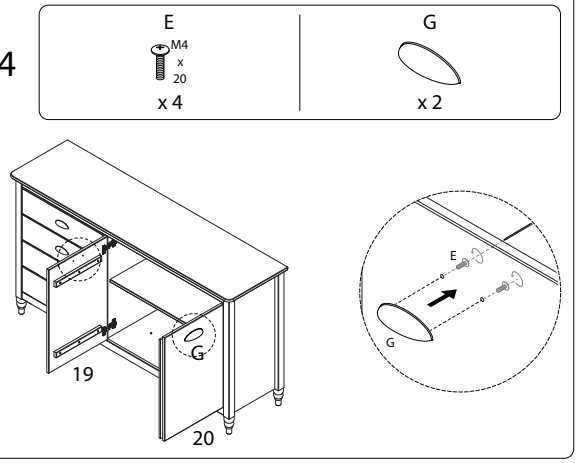
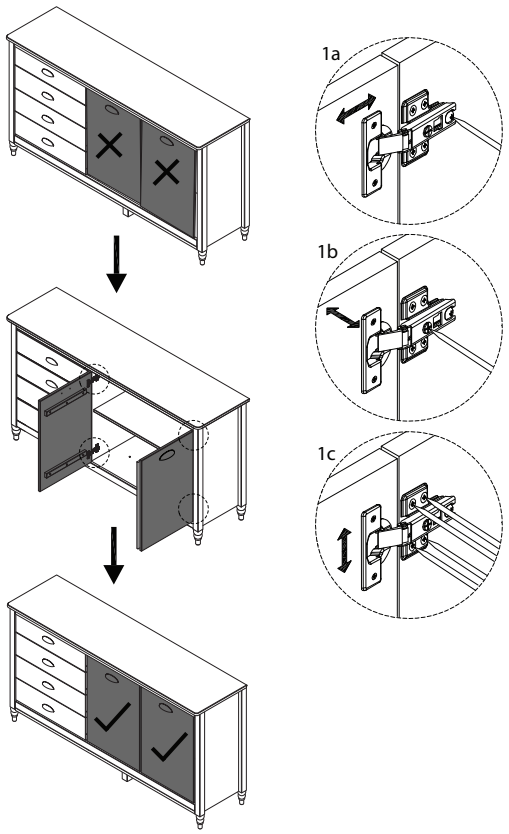
35