CARDIEL

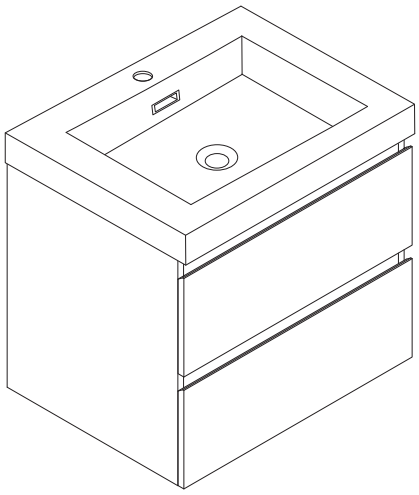

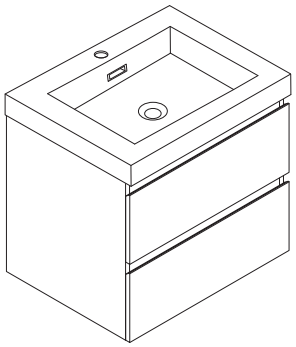

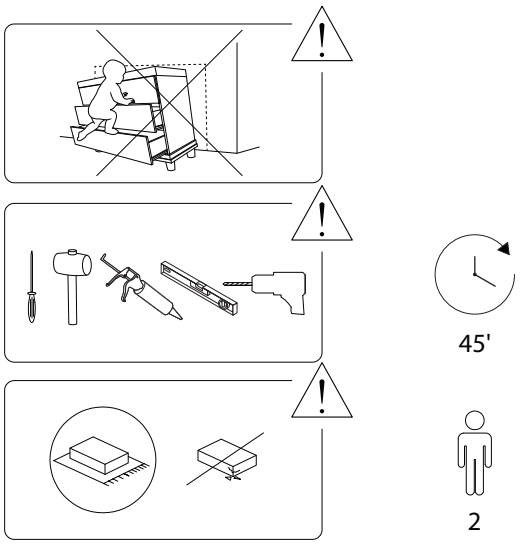
45'
2

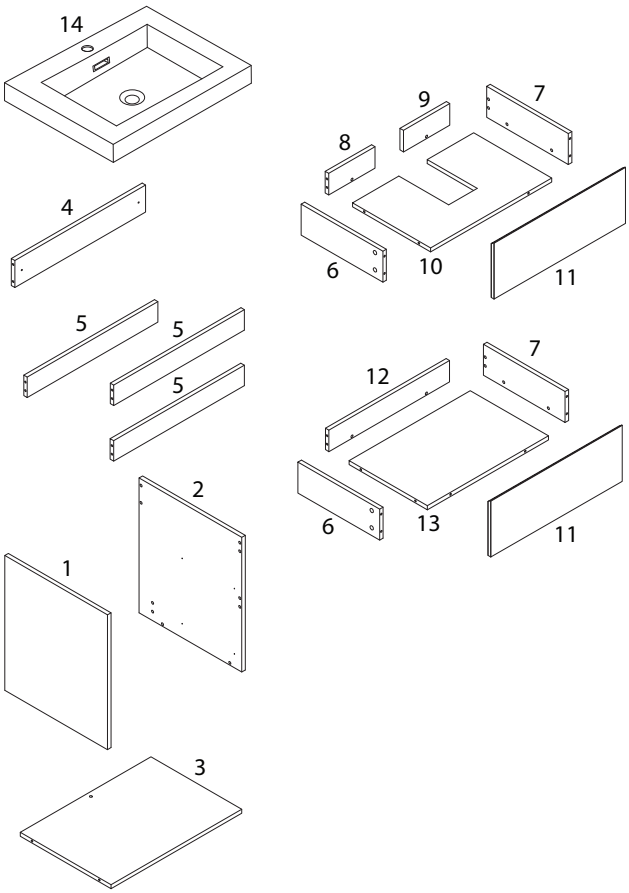
14
4
5
5
5
1
2
3
9
7
8
6
10
11
12
7
6
13
11

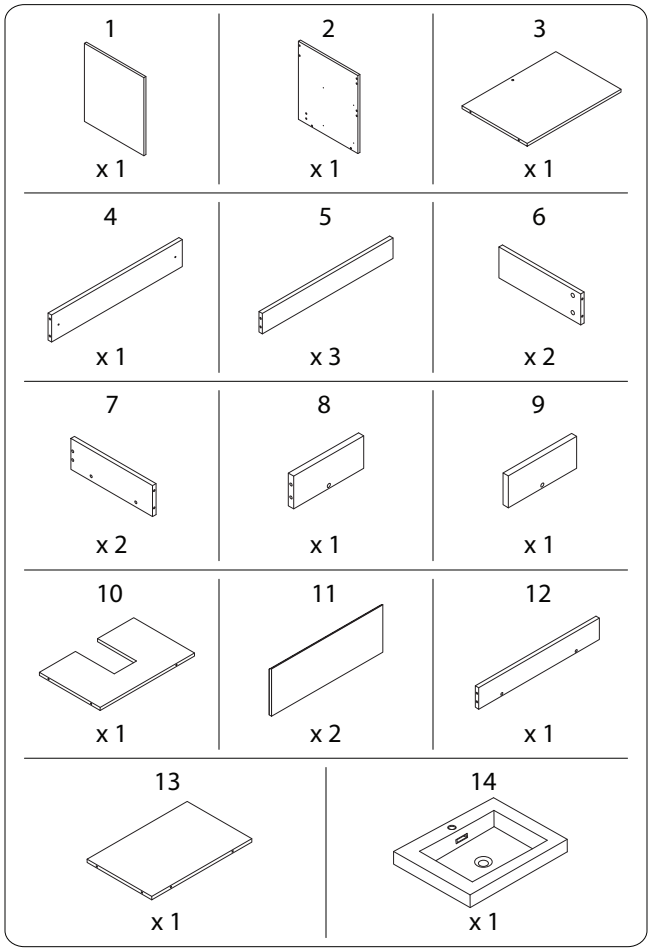
1
x 1
2
x 1
3
x 1
4
x 1
5
x 3
6
x 2
7
x 2
8
x 1
9
x 1
10
x 1
11
x 2
12
x 1
13
x 1
14
x 1

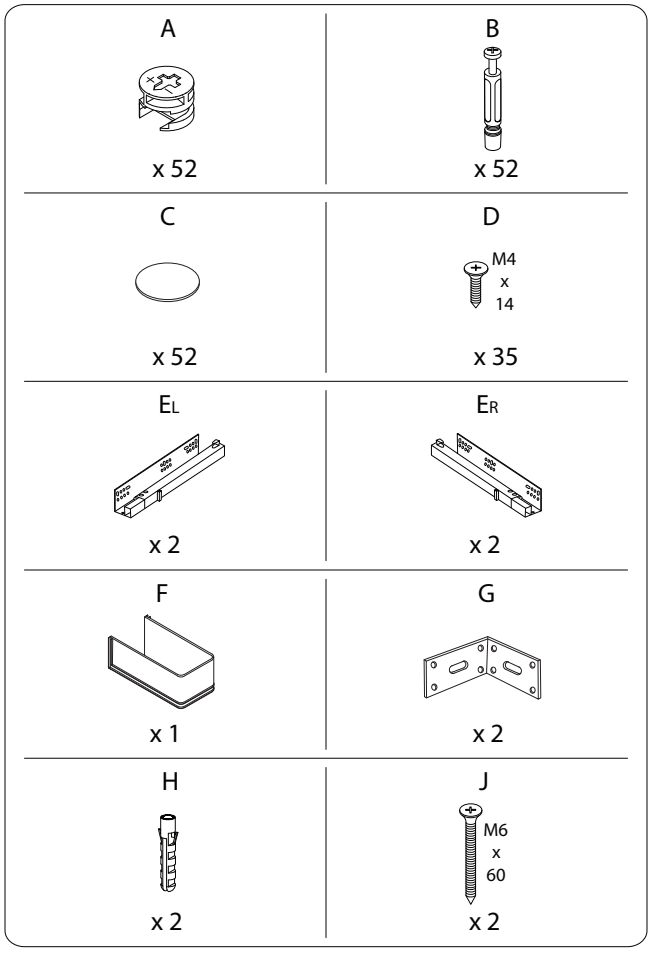
A
x 52
B
x 52
C
x 52
D
M4 x 14
x 35
EL
x 2
ER
x 2
F
x 1
G
x 2
H
x 2
J
M6 x 60
x 2

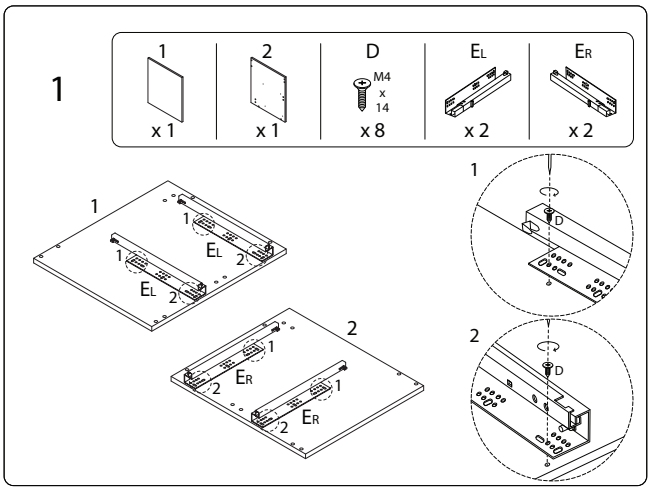
1
1 x 1
2 x 1
D M4 x 14 x 8
EL x 2
ER x 2
1
EL
2
ER
D

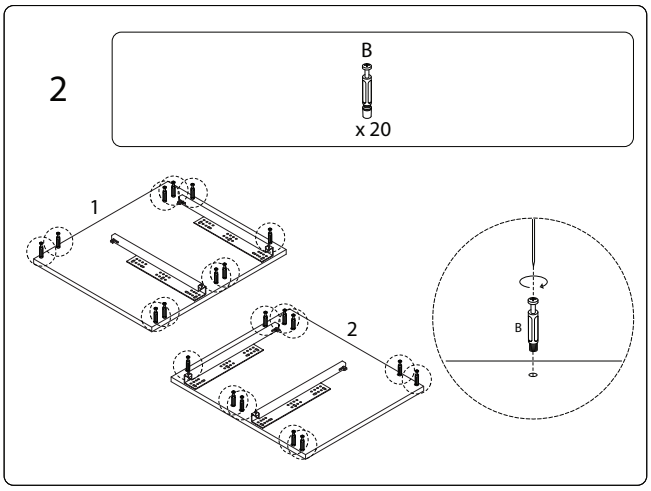
2
B
x 20
1
2
B

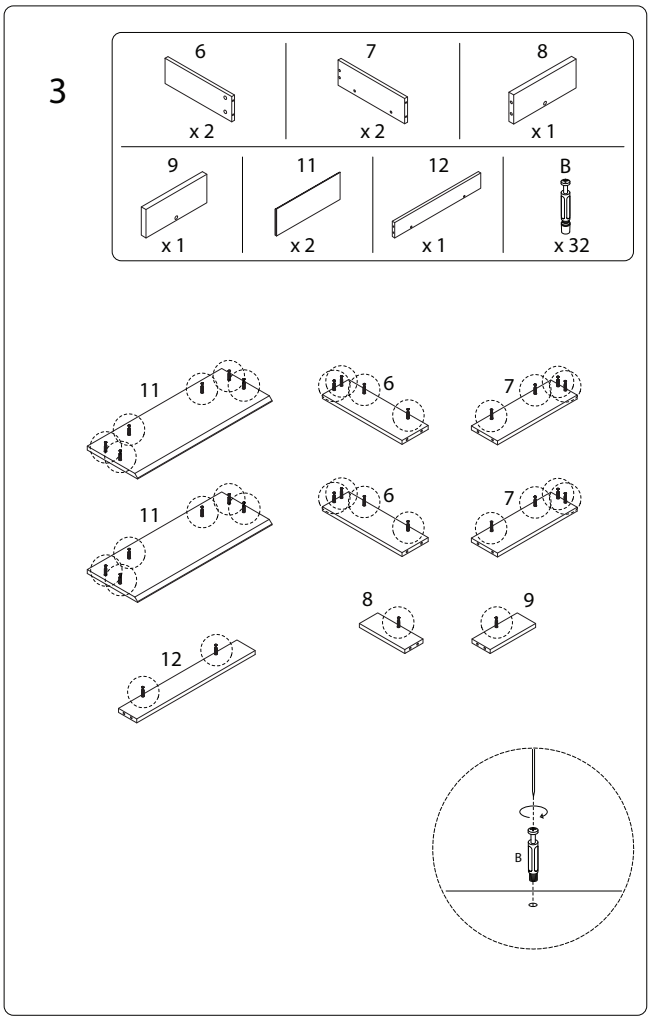
3
6 x 2
7 x 2
8 x 1
9 x 1
11 x 2
12 x 1
B x 32
11
6
7
8
9
12
B

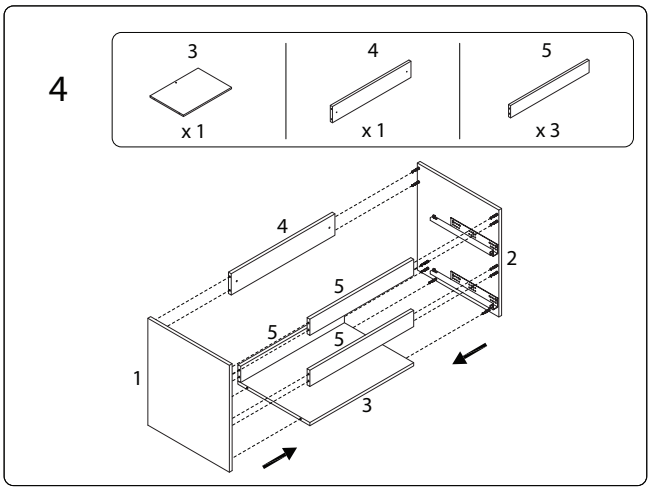
4
3 x 1
4 x 1
5 x 3
1
2
3
4
5

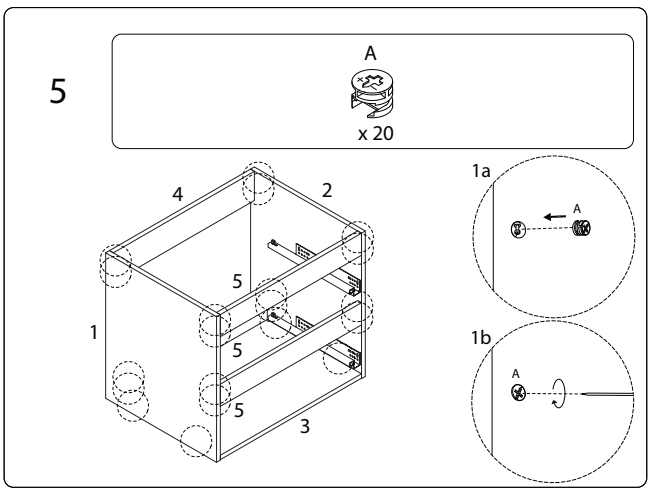
5
A
x 20
1
2
3
4
5
1a
1b
A

6

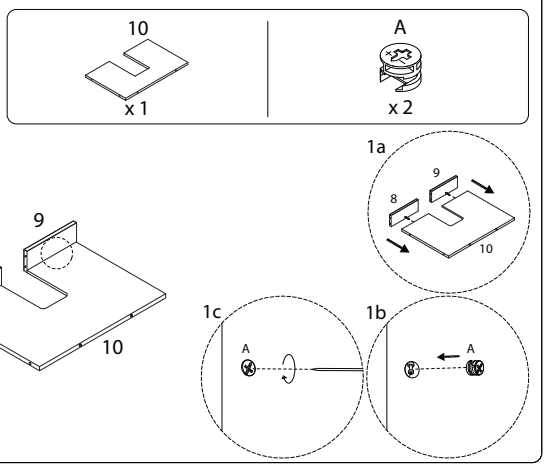

7

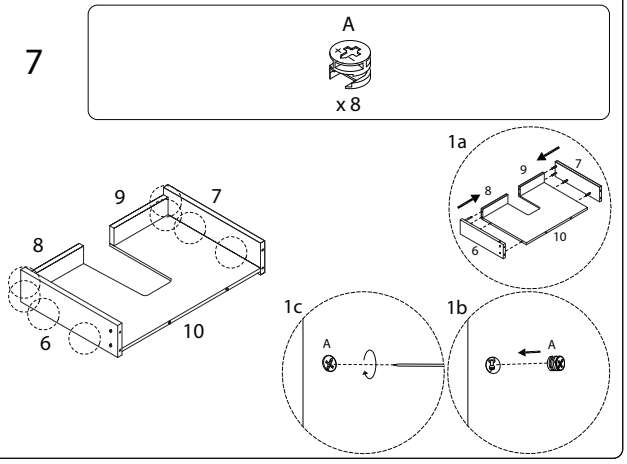

8

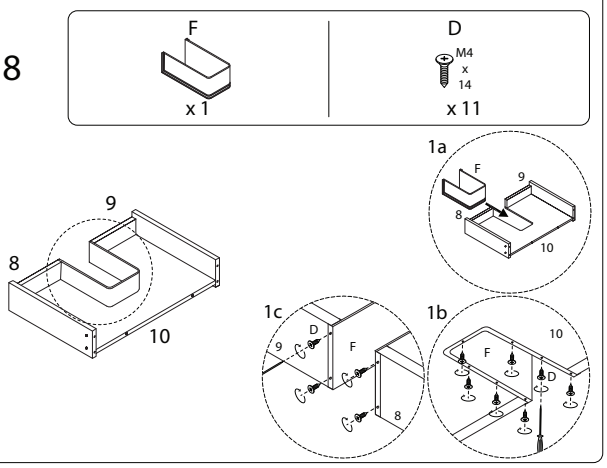

9

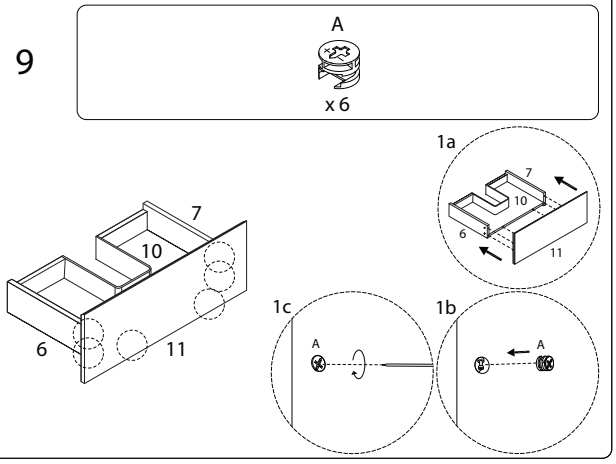

10

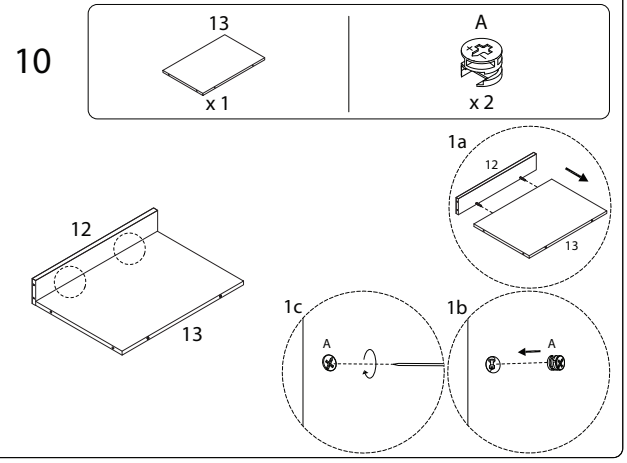

11

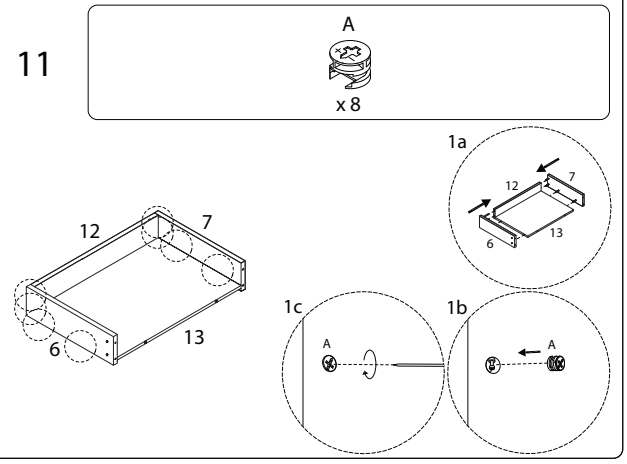

12

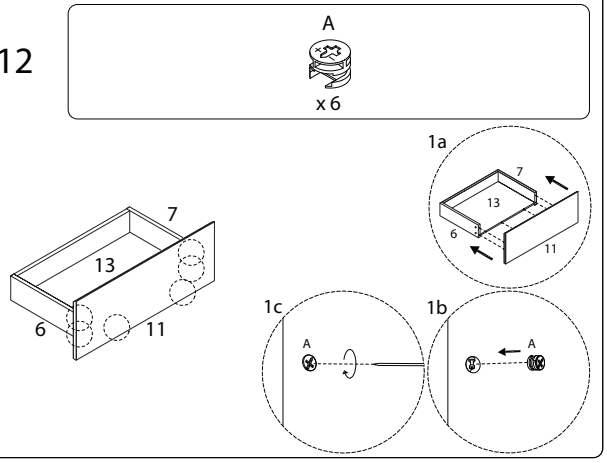

13

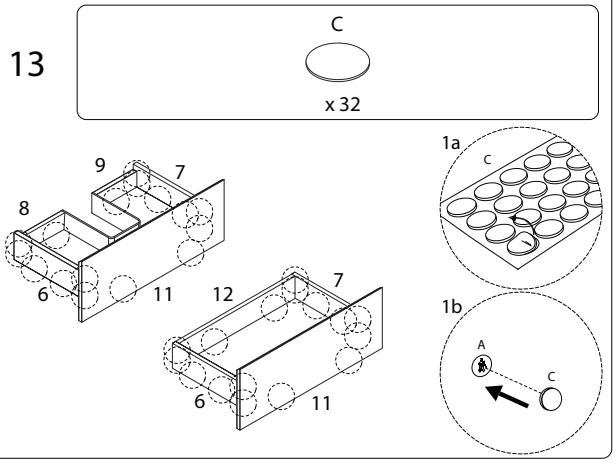

14

C

x 20

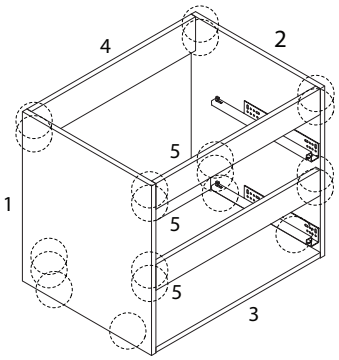

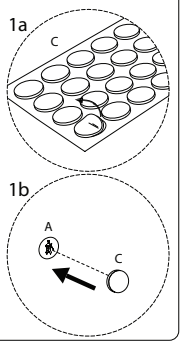

15

D

M4 x 14

x 4

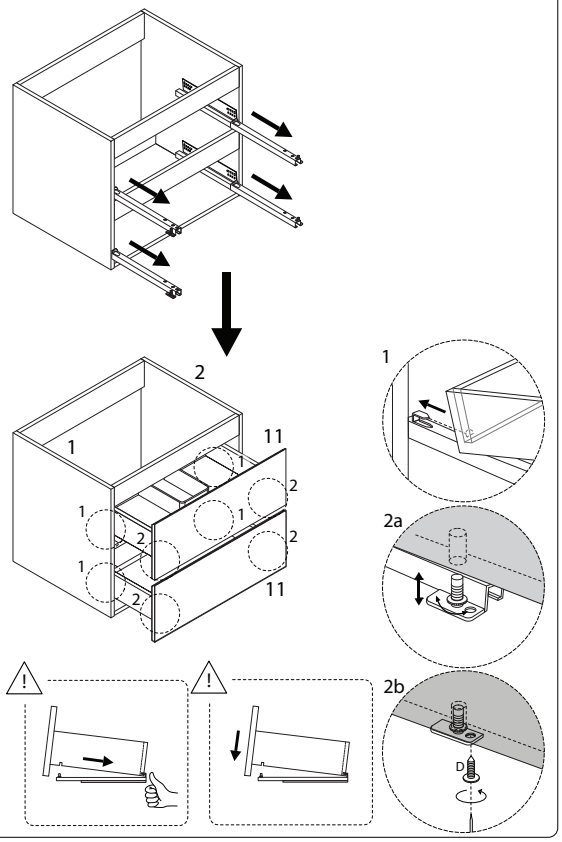

16

D	G	J	H
M4 x 14		M6 x 60	
x 16	x 2	x 2	x 2

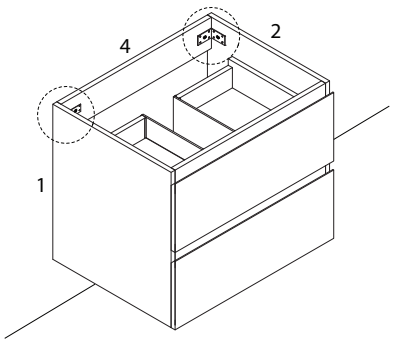

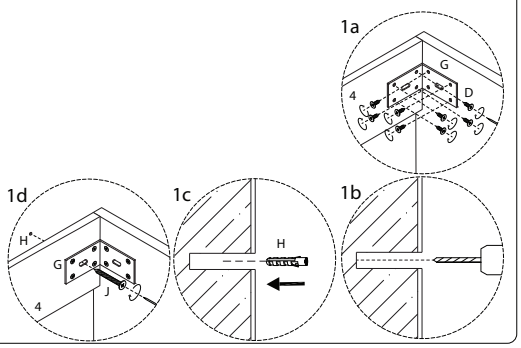

17

14

x 1

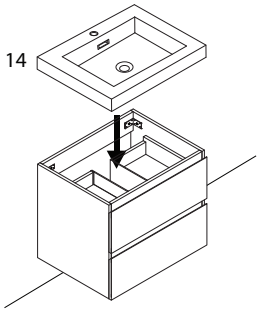
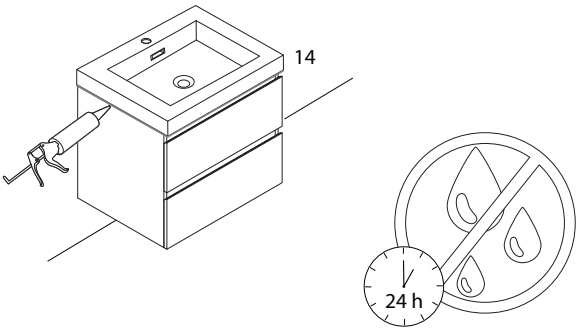
18