FONDIS

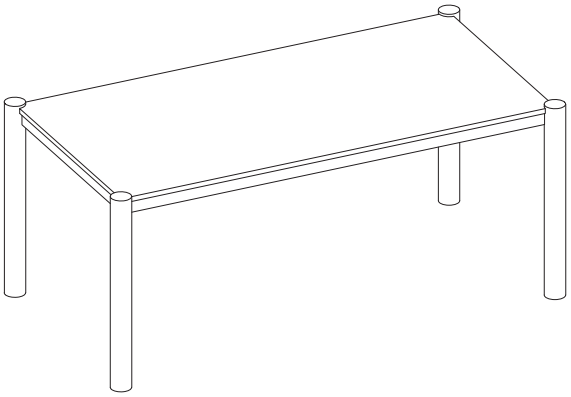

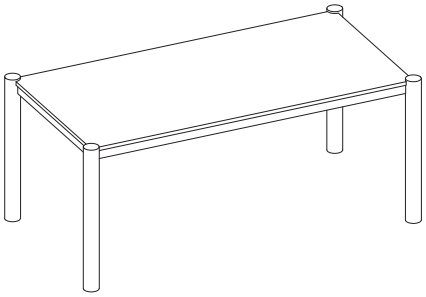

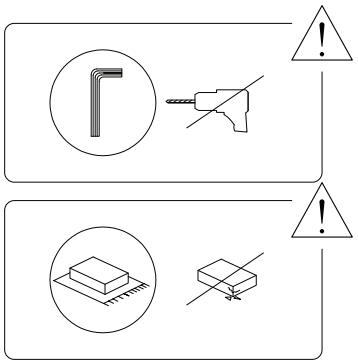

1/3

2662/FONDIS/181125/

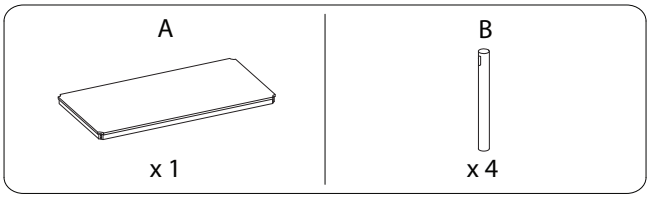

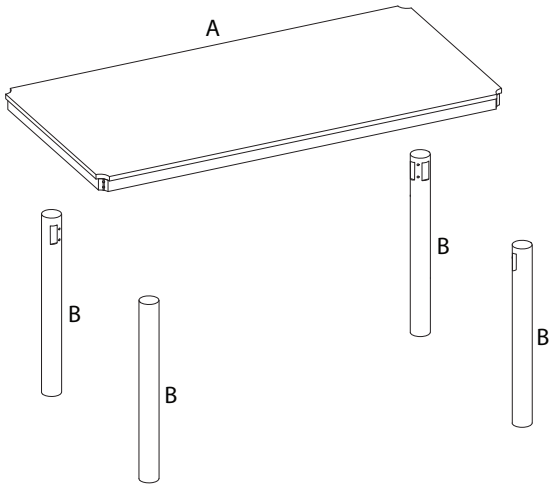

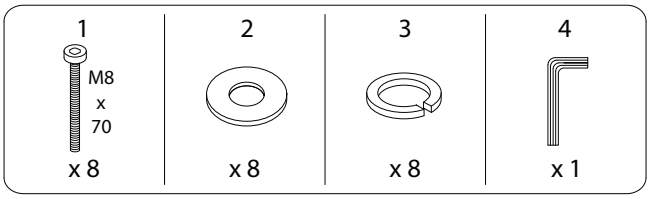

2/3

2662/FONDIS/181125/

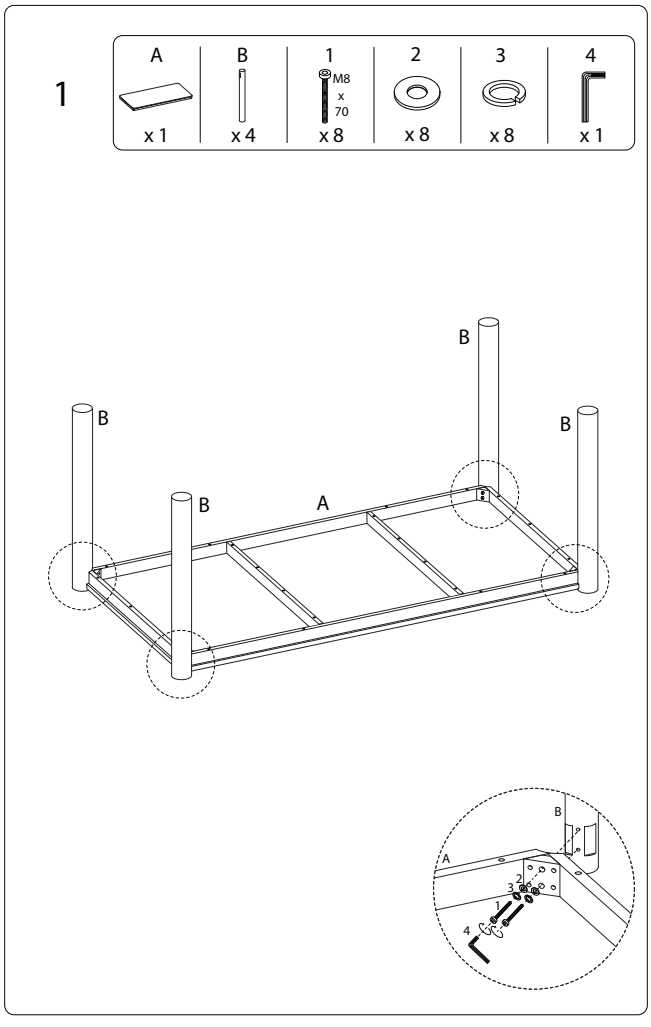

3/3

2662/FONDIS/181125/