CASTELNAVET

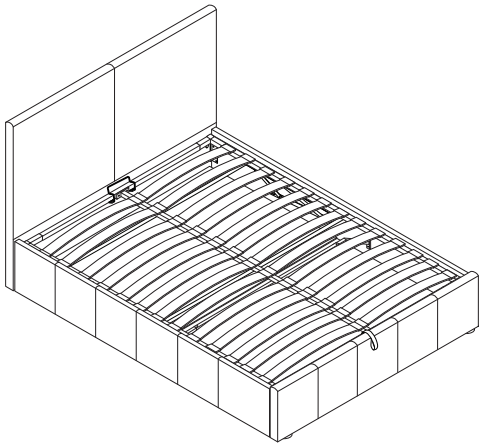

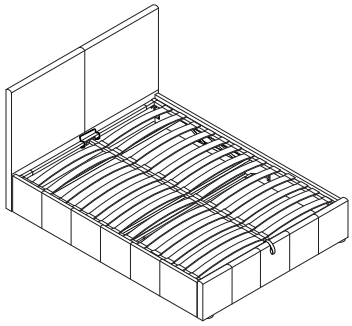

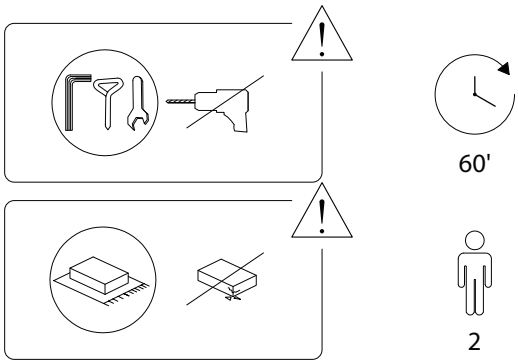

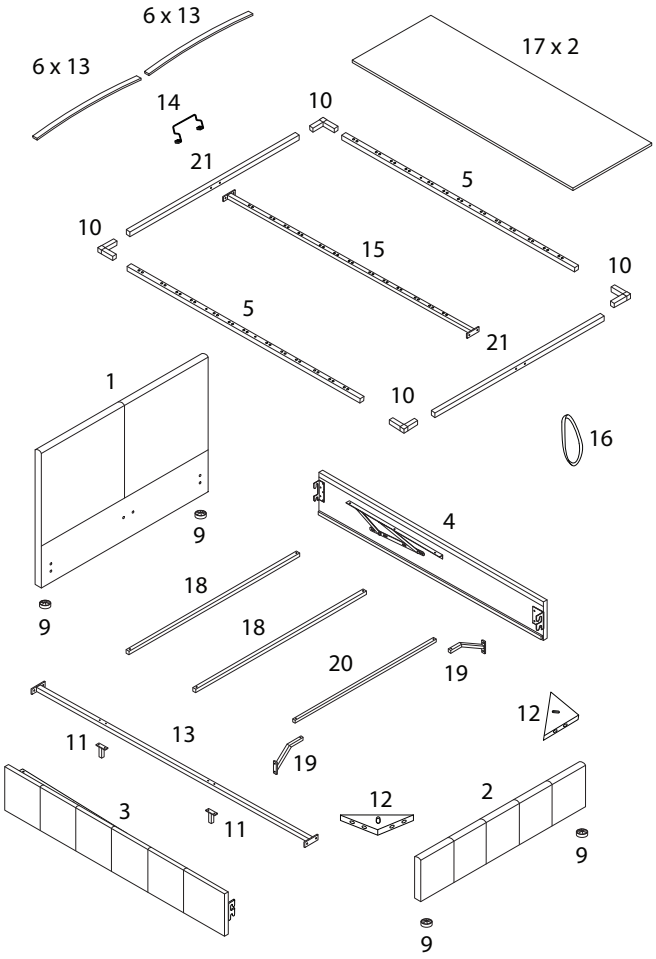

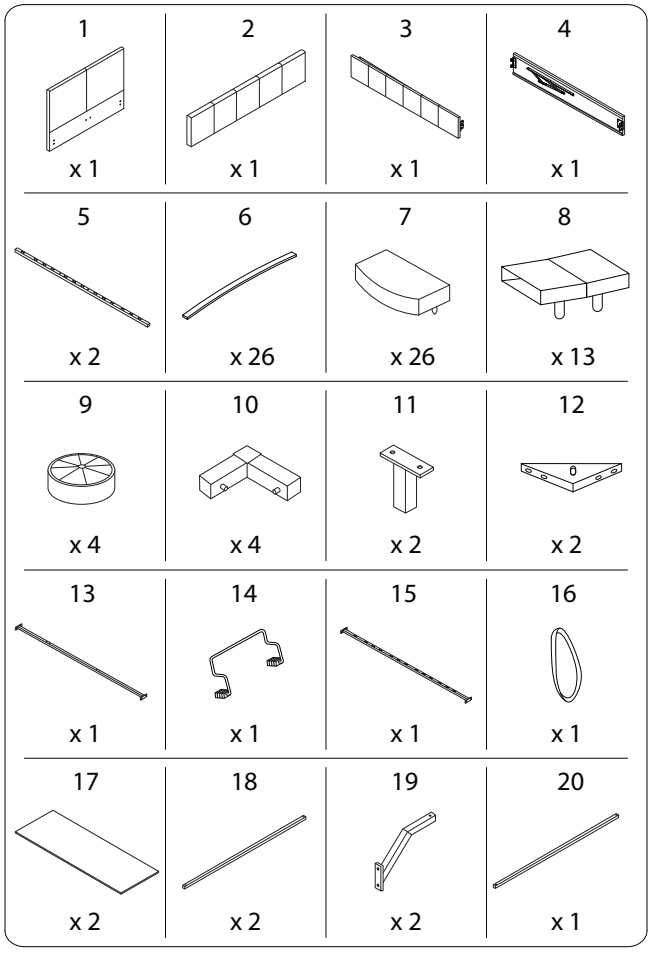

21 x 2	A M8 x 30 x 24	
B M8 x 40 x 10	C x 14	D x 8
E x 8	F M5 x 1	G x 1
H M4 x 2	I_1 M6 x 20 x 2	I_2 M6 x 20 x 2
J M8 x 70 x 4	K x 1	L M4 x 40 x 4

!

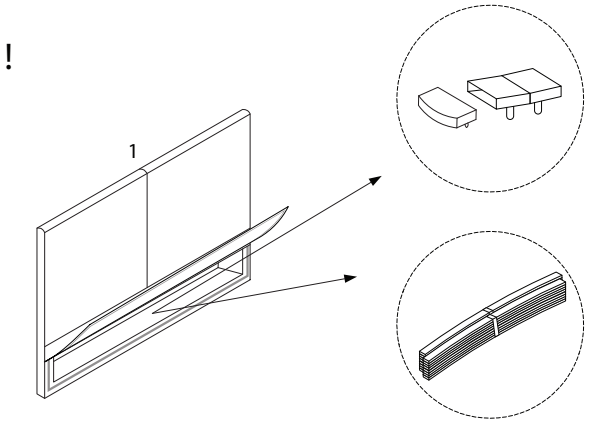

1

1	2	9	K	L
x 1	x 1	x 4	x 1	M4 x 40 x 4

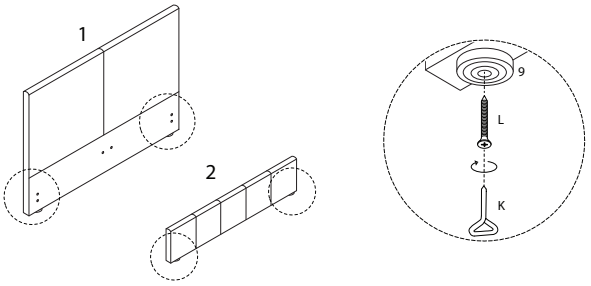

2

A	D	E	F
M8 x 30 x 8	x 8	x 8	M5 x 1

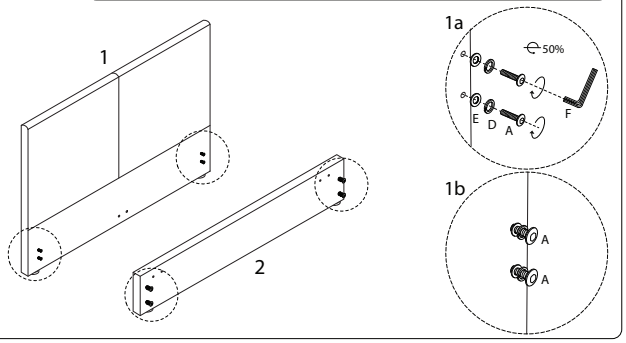

4

12	A	F
x 2	M8 x 30 x 8	M5 x 1

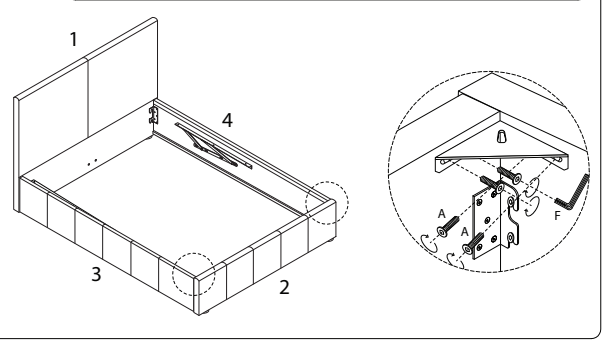

3

3	4	F
x 1	x 1	M5 x 1

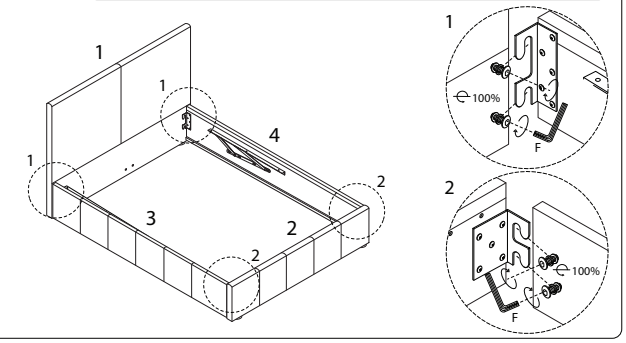

5

11	13	B	C	F	G
x 2	x 1	M8 x 40 x 4	x 4	M5 x 1	x 1

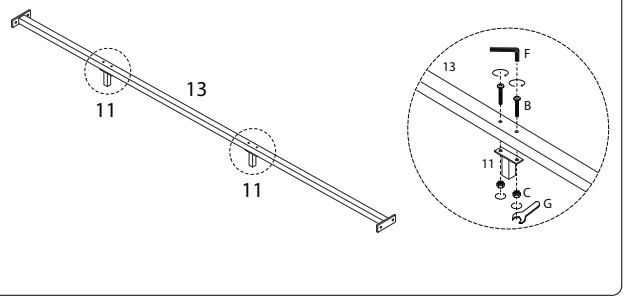

6

A	F
M8 x 30	M5
x 4	x 1

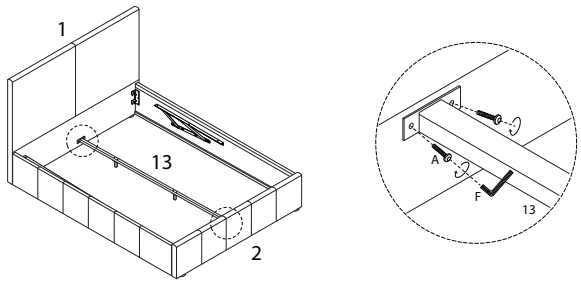

7

19	20	H	I1	I2
		M4	M6 x 20	M6 x 20
x 2	x 1	x 2	x 2	x 2

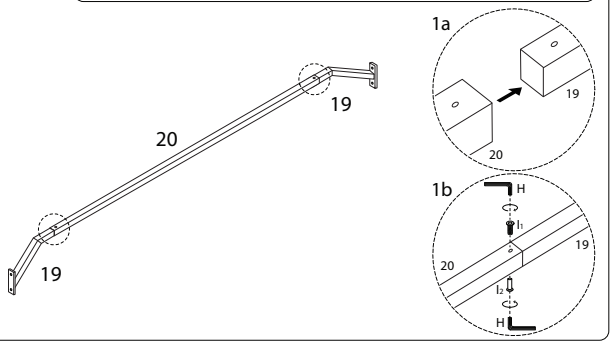

8

A	F
M8 x 30	M5
x 4	x 1

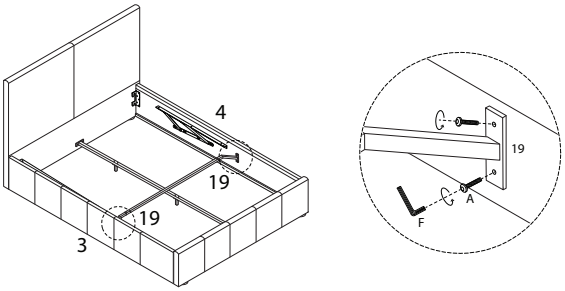

9

17
x 2

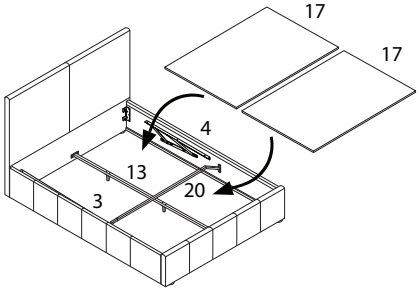

10

5	10	21
x 2	x 4	x 2

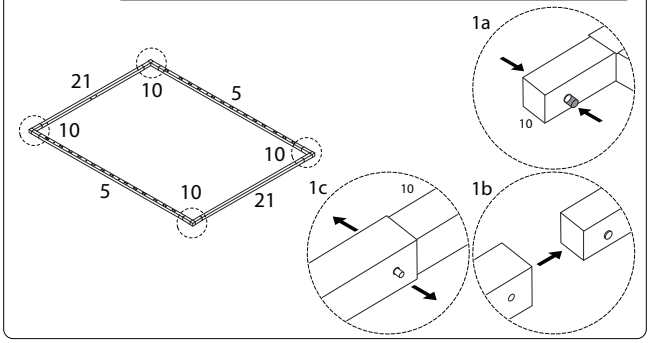

11

15	B	C	F	G
	M8 x 40		M5	
x 1	x 4	x 4	x 1	x 1

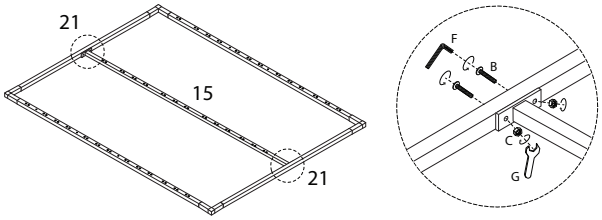

12

14
x 1

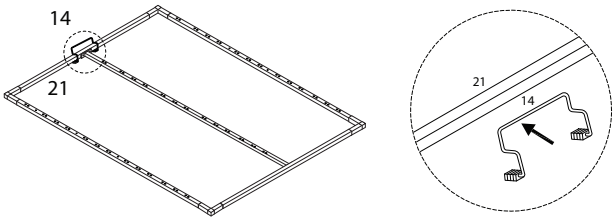

13

16
x 1

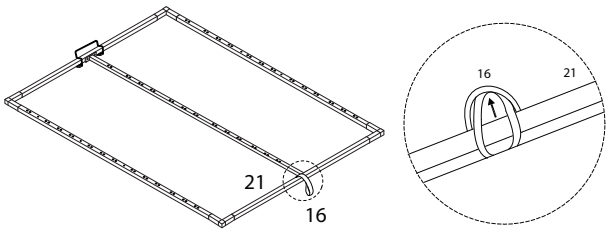

14

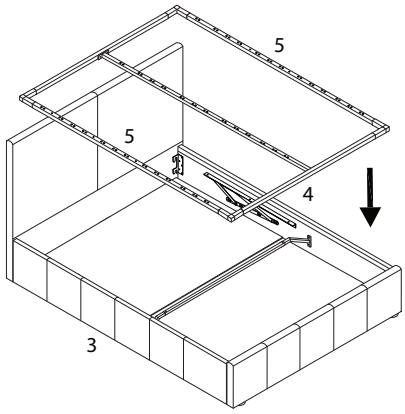

16

18	C	F	G
x 2	x 6	M5 x 1	x 1

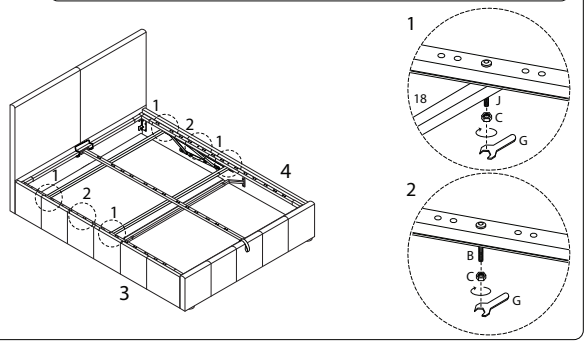

15

B	J	F
M8 x 40 x 2	M8 x 70 x 4	M5 x 1

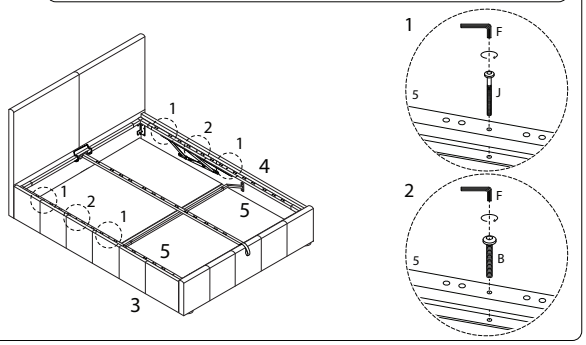

17

K
x 1

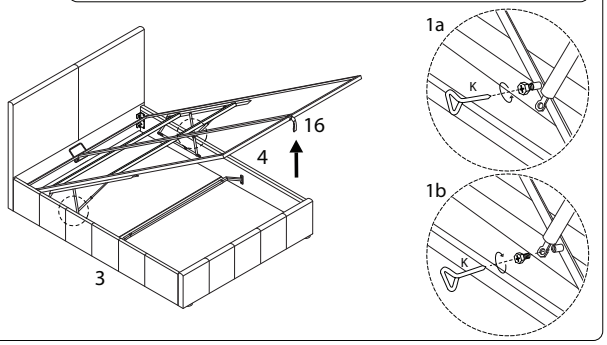

18 x 13

6	7	8
x 2	x 2	x 1

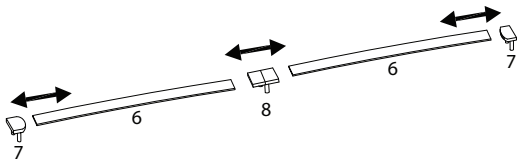

19

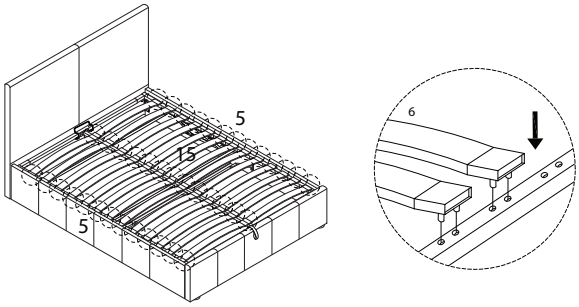
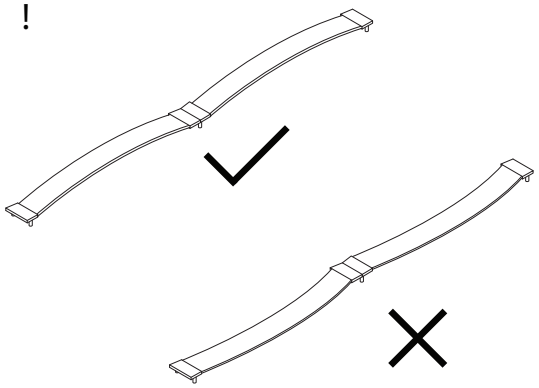
!