HARDIN

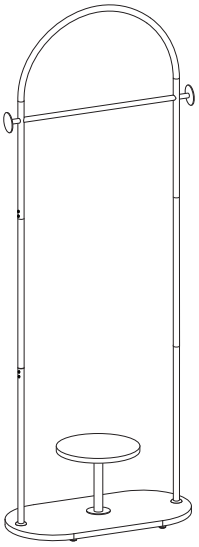

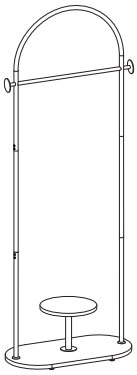

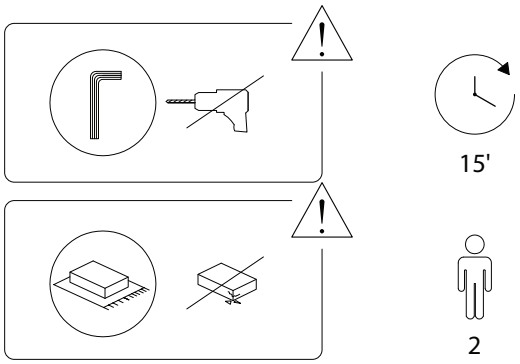
15'
2

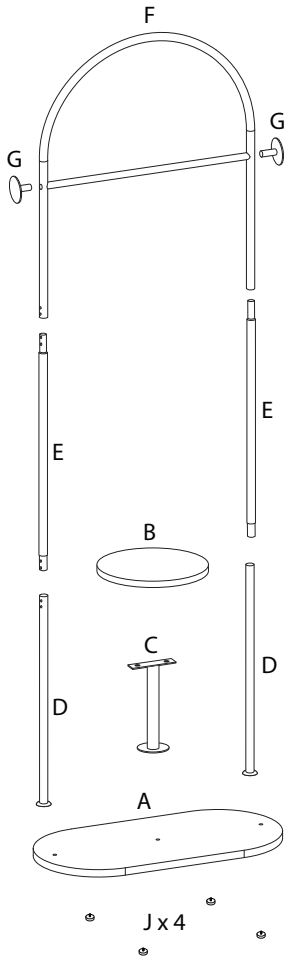
F
G
G
E
E
B
C
D
D
A
J x 4

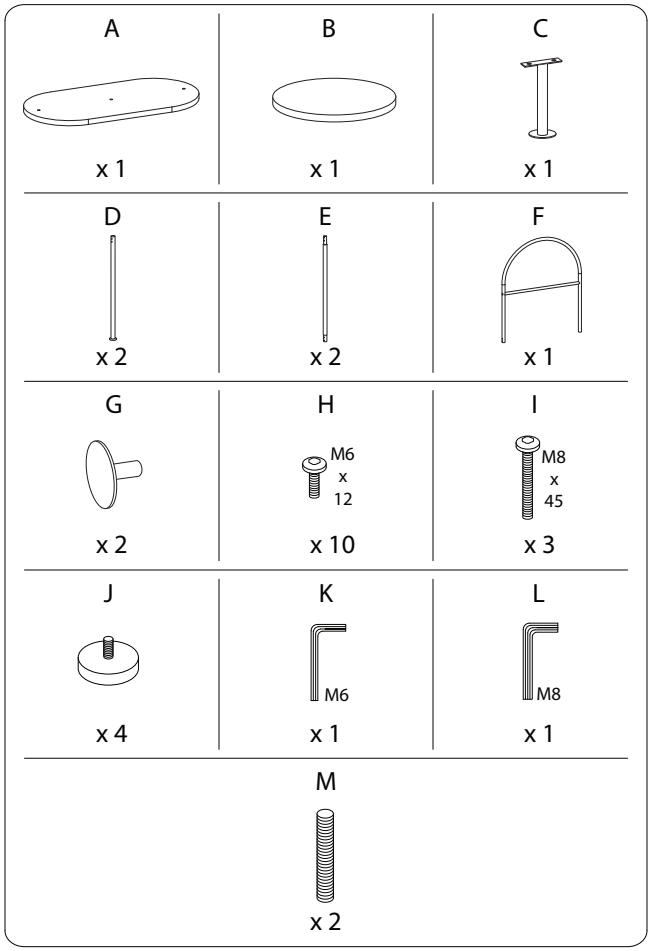
A
x 1
B
x 1
C
x 1
D
x 2
E
x 2
F
x 1
G
x 2
H
M6
x
12
x 10
I
M8
x
45
x 3
J
x 4
K
M6
x 1
L
M8
x 1
M
x 2

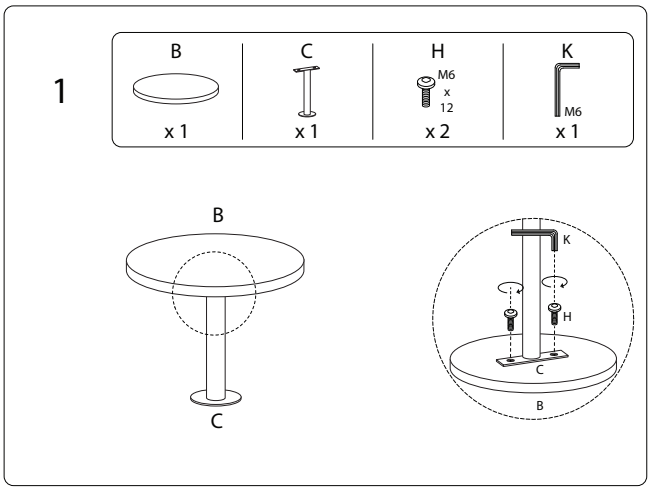
1
B
x 1
C
x 1
H
M6
x
12
x 2
K
M6
x 1
B
C
K
H
C
B

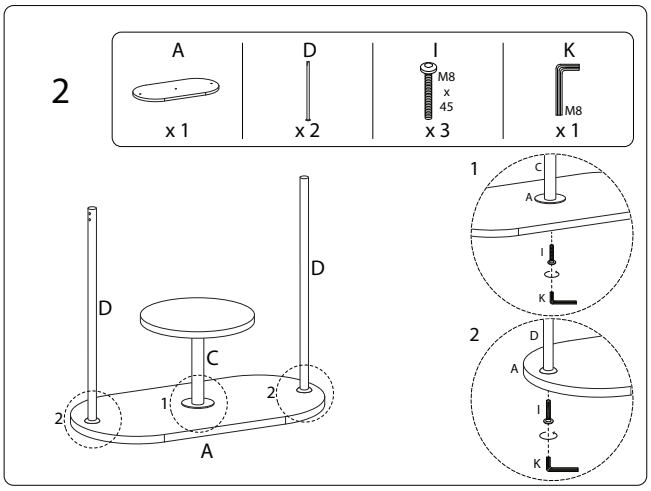
2
A
x 1
D
x 2
I
M8
x
45
x 3
K
M8
x 1
D
D
C
1
2
2
A
1
C
A
I
K
2
D
A
I
K

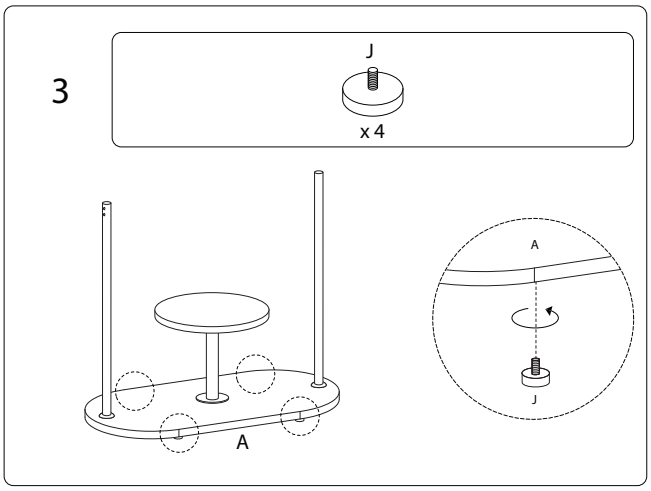
3
J
x 4
A
A
J

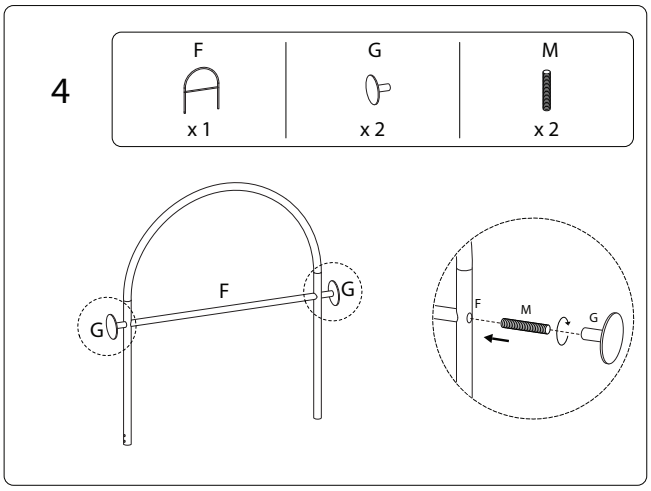
4
F
x 1
G
x 2
M
x 2
F
G
G
F
M
G

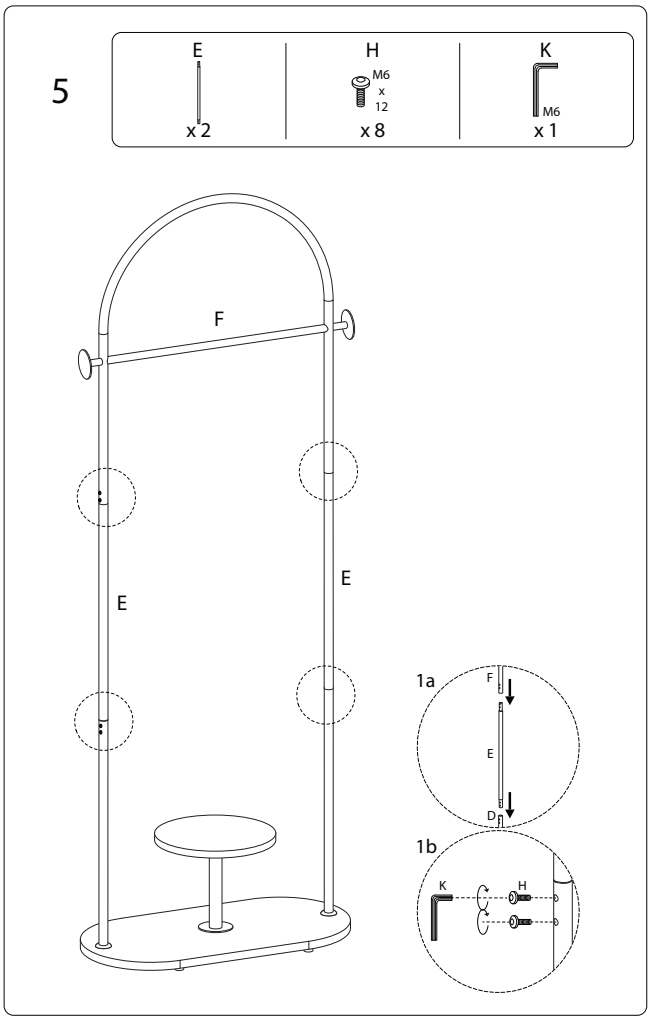
5
E
x 2
H
M6
x
12
x 8
K
M6
x 1
F
E
E
1a
F
E
D
1b
K
H