ARBOIS

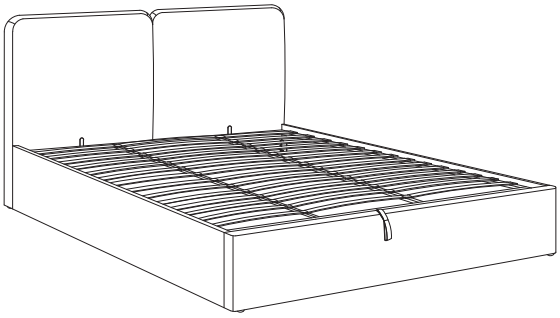

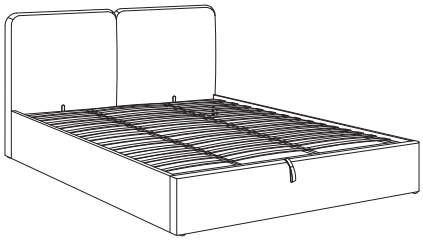

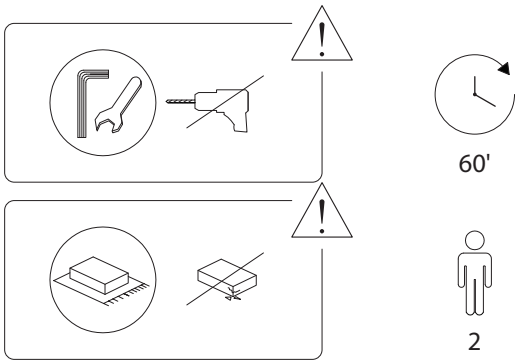
60'
2

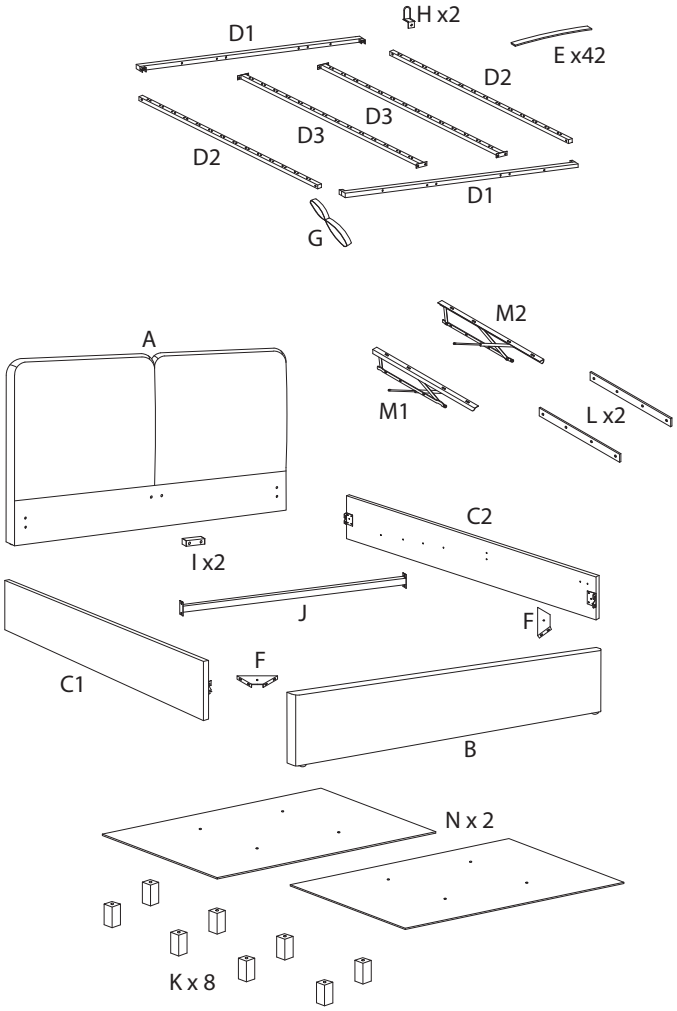
D1
H x2
E x42
D2
D3
D3
D2
D1
G
A
M2
M1
L x2
C2
I x2
J
F
F
C1
B
N x2
K x8

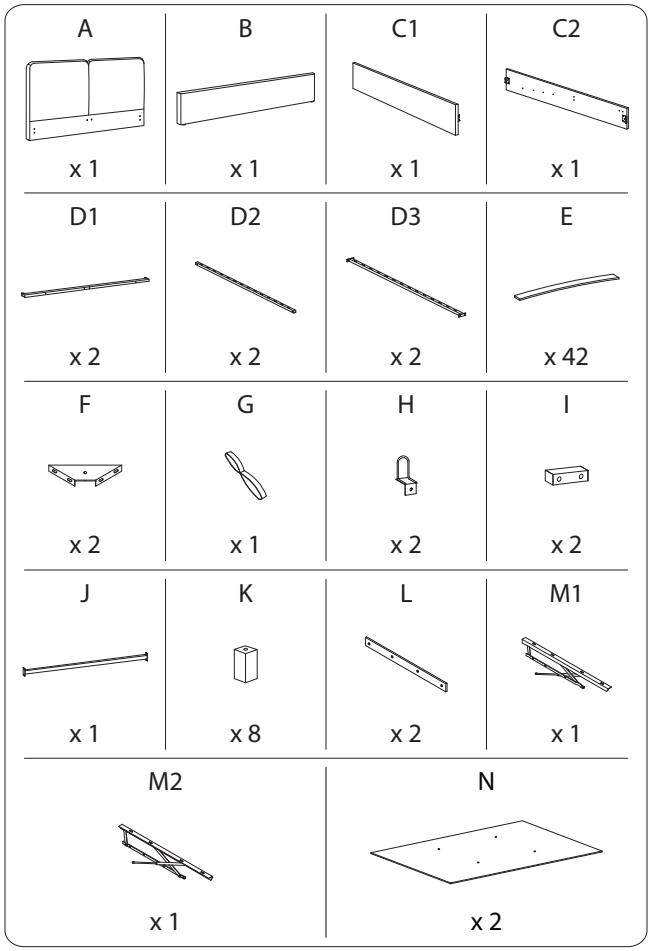
A
x 1
B
x 1
C1
x 1
C2
x 1
D1
x 2
D2
x 2
D3
x 2
E
x 42
F
x 2
G
x 1
H
x 2
I
x 2
J
x 1
K
x 8
L
x 2
M1
x 1
M2
x 1
N
x 2

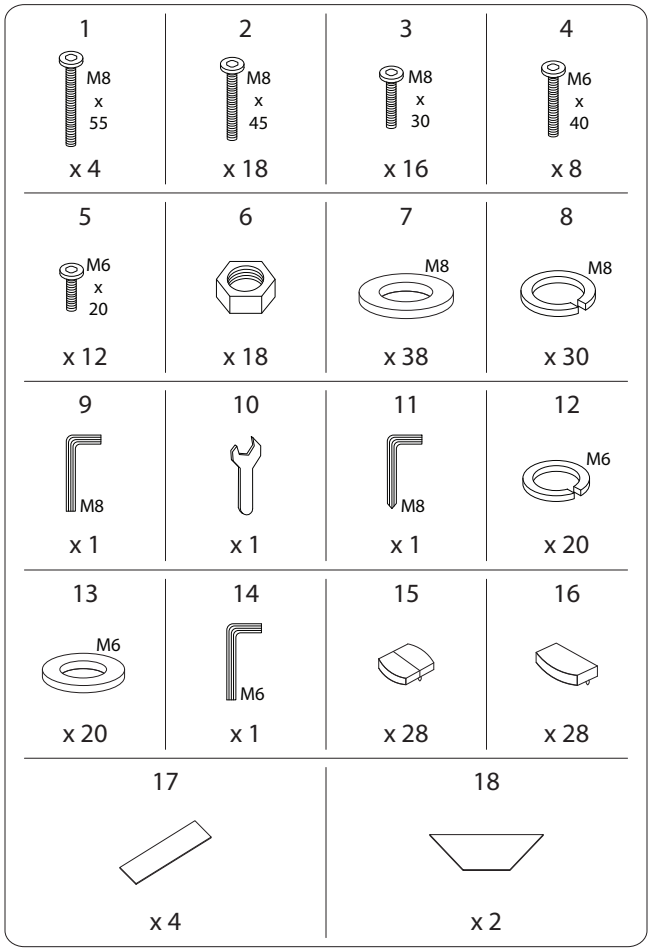
1
M8 x 55
x 4
2
M8 x 45
x 18
3
M8 x 30
x 16
4
M6 x 40
x 8
5
M6 x 20
x 12
6
x 18
7
M8
x 38
8
M8
x 30
9
M8
x 1
10
x 1
11
M8
x 1
12
M6
x 20
13
M6
x 20
14
M6
x 1
15
x 28
16
x 28
17
x 4
18
x 2

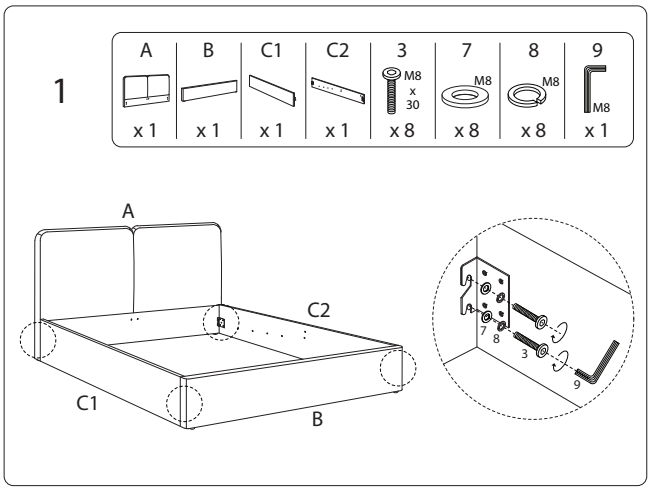
1
A
x 1
B
x 1
C1
x 1
C2
x 1
3
M8 x 30
x 8
7
M8
x 8
8
M8
x 8
9
M8
x 1
A
C2
C1
B
7
8
3
9

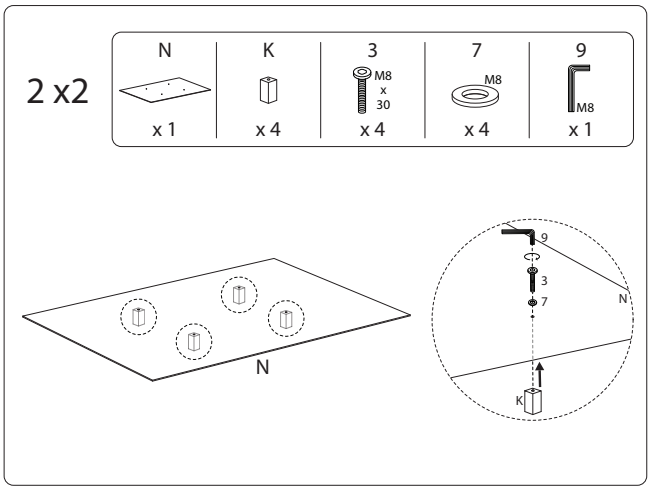
2 x2
N
x 1
K
x 4
3
M8 x 30
x 4
7
M8
x 4
9
M8
x 1
N
9
3
7
N
K

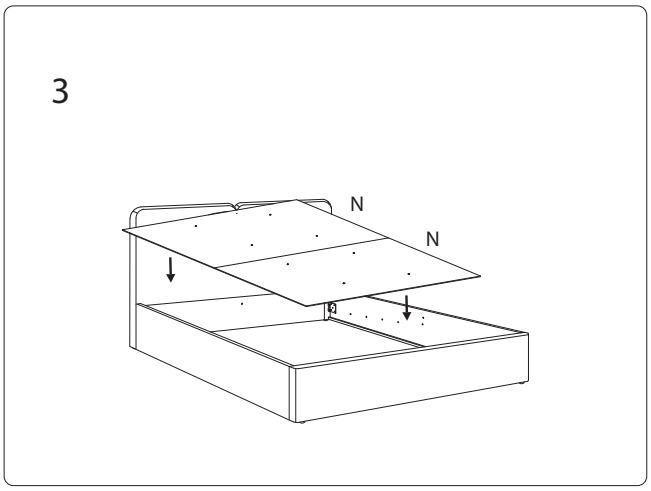
3
N
N

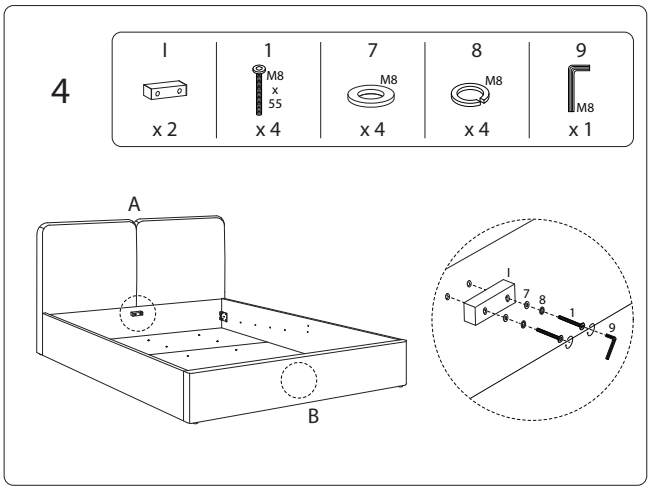
4
I
x 2
1
M8 x 55
x 4
7
M8
x 4
8
M8
x 4
9
M8
x 1
A
B
I
7
8
1
9

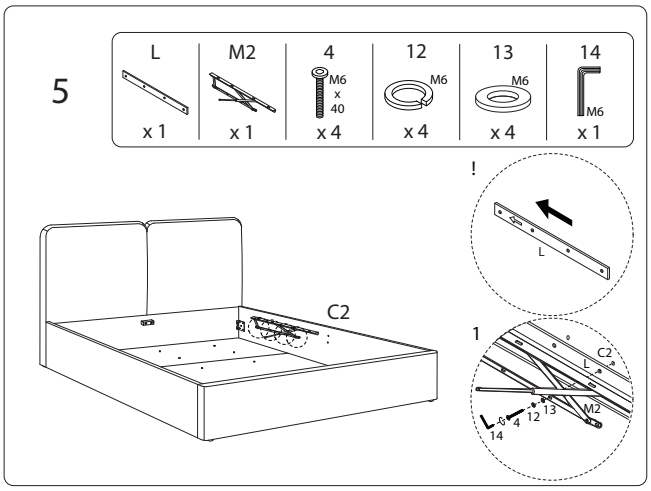
5
L
x 1
M2
x 1
4
M6 x 40
x 4
12
M6
x 4
13
M6
x 4
14
M6
x 1
!
L
C2
1
C2
L
13
12
M2
4
14

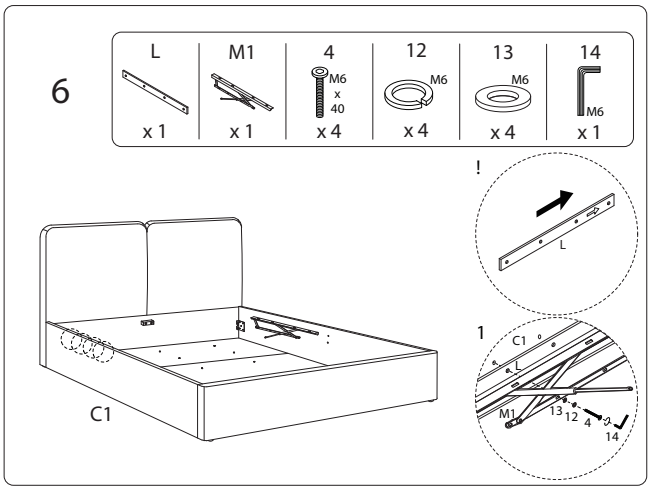
6
L
x 1
M1
x 1
4
M6 x 40
x 4
12
M6
x 4
13
M6
x 4
14
M6
x 1
!
L
C1
1
C1
L
M1
13
12
4
14

7

F	5	12	13	14
x 2	M6 x 20 x 8	M6 x 8	M6 x 8	M6 x 1

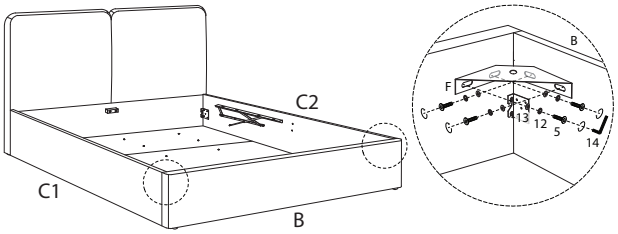

8

18
x 2

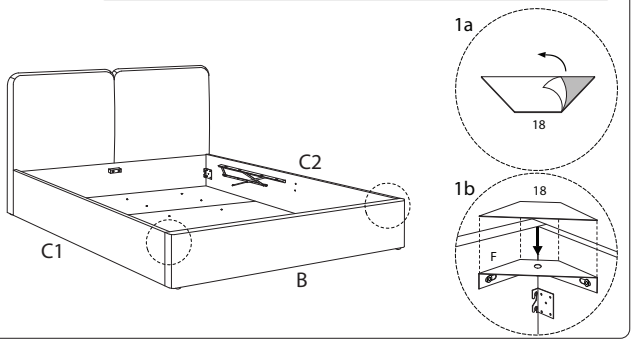

9

J	5	12	13	14
x 1	M6 x 20 x 4	M6 x 4	M6 x 4	M6 x 1

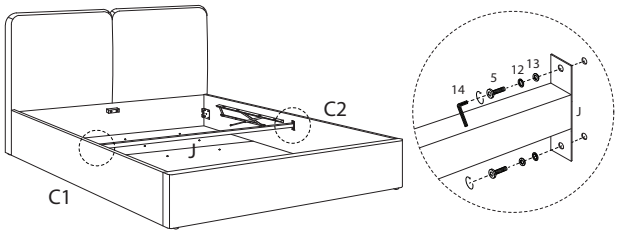

10

17
x 4

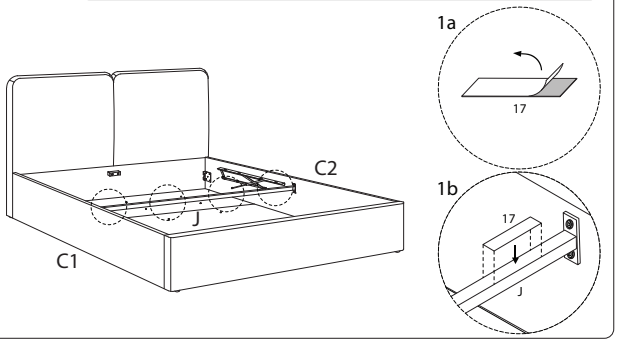

11

D1	H	2	6	7	8	9	10
x 1	x 2	M8 x 45 x 2	x 2	M8 x 2	M8 x 2	M8 x 1	x 1

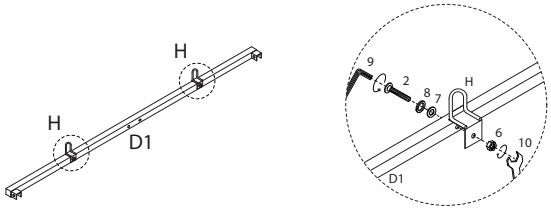

12

D1	G
x 1	x 1

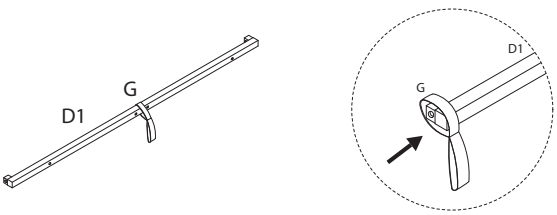

13

D2	2	6	7	8	9	10
x 2	M8 x 45 x 4	x 4	M8 x 4	M8 x 4	M8 x 1	x 1

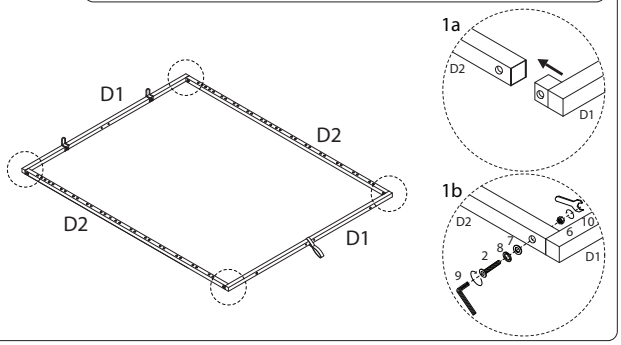

14

D3	2	6	7	8	9	10
x 1	M8 x 45 x 8	x 8	M8 x 8	M8 x 8	M8 x 1	x 1

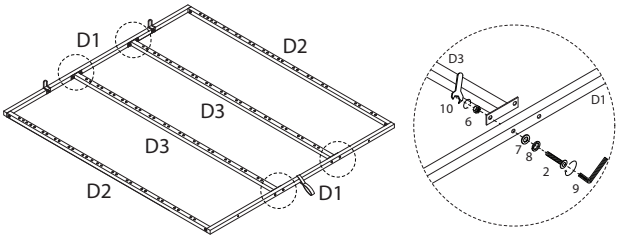

15

2	6	7	8	9	10
M8 x 45		M8	M8	M8	
x 4	x 4	x 4	x 4	x 1	x 1

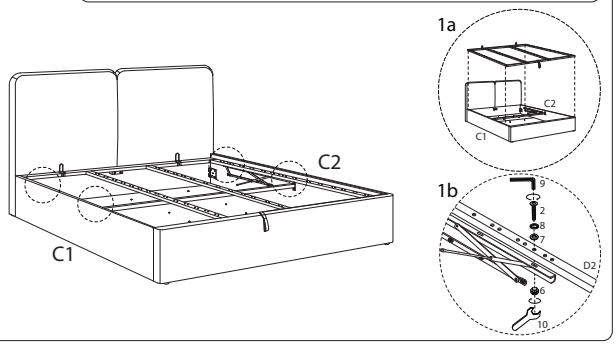

!

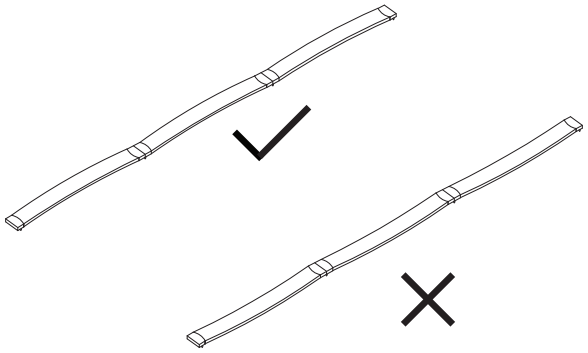

16 x14

E	15	16
x 3	x 2	x 2

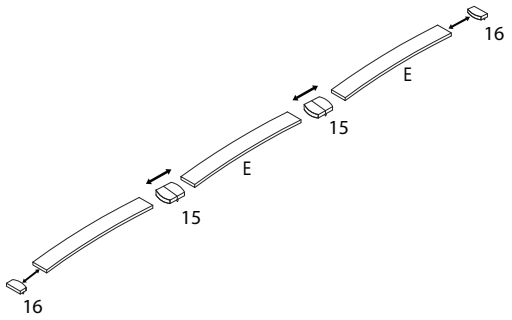

17

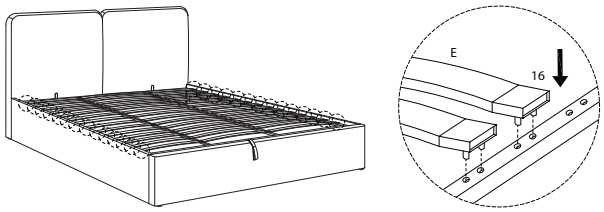

18

11
M8
x 1

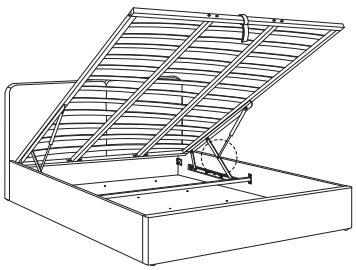

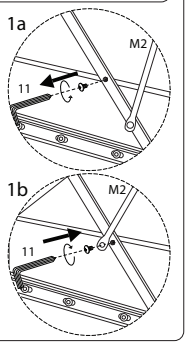

19
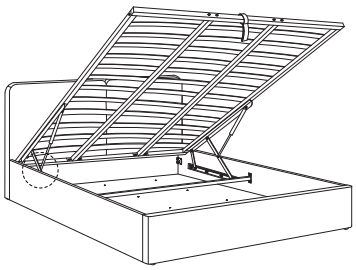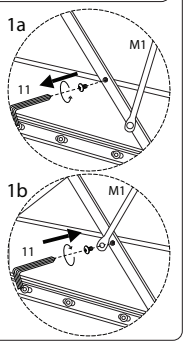
11
M8
x 1