YENTNA

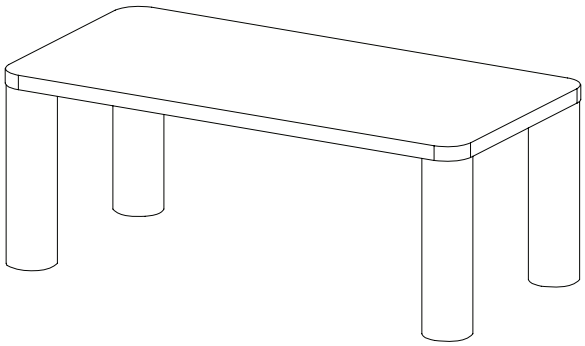

1/5

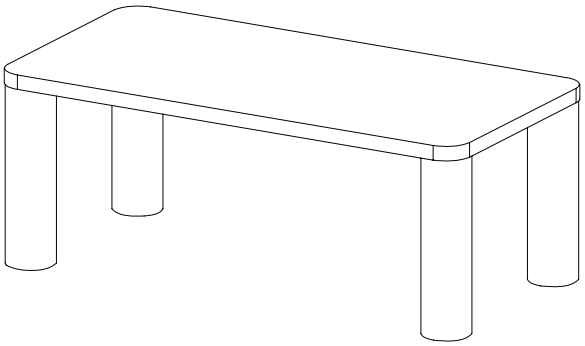

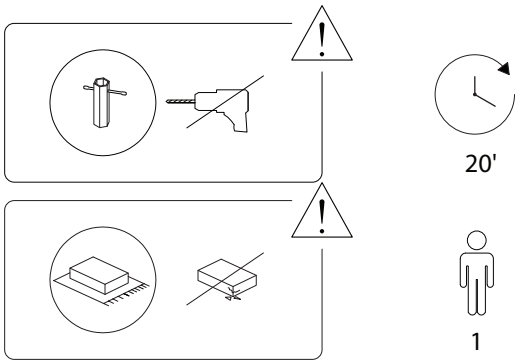

2/5

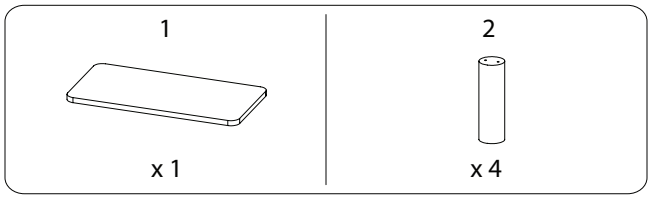

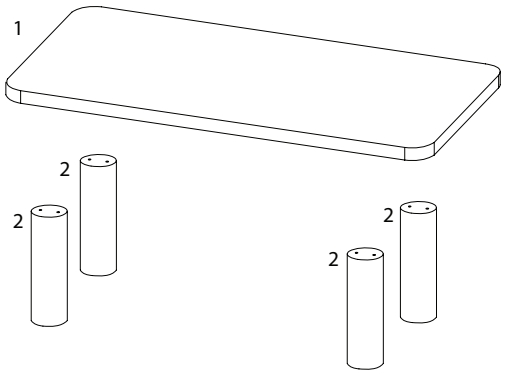

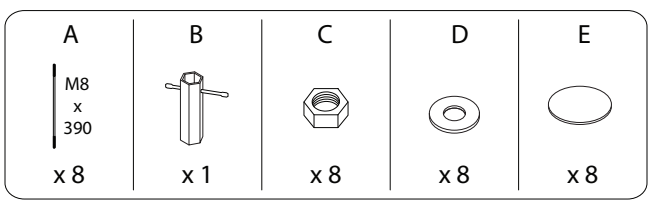

3/5

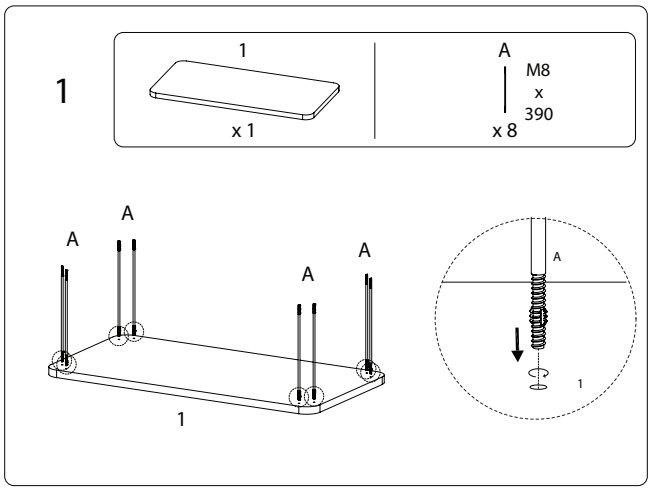

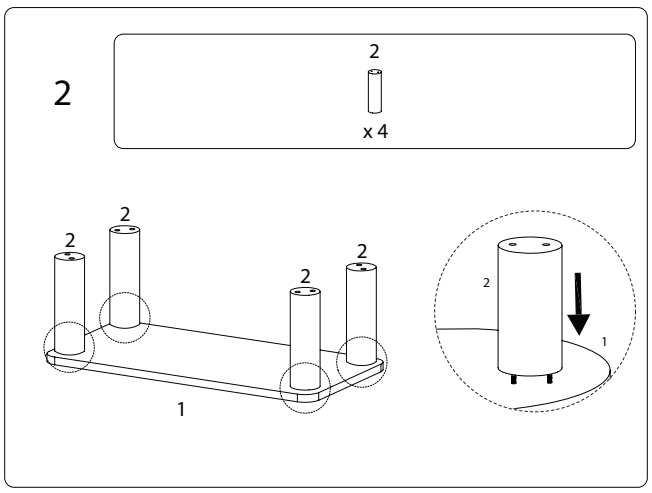

4/5

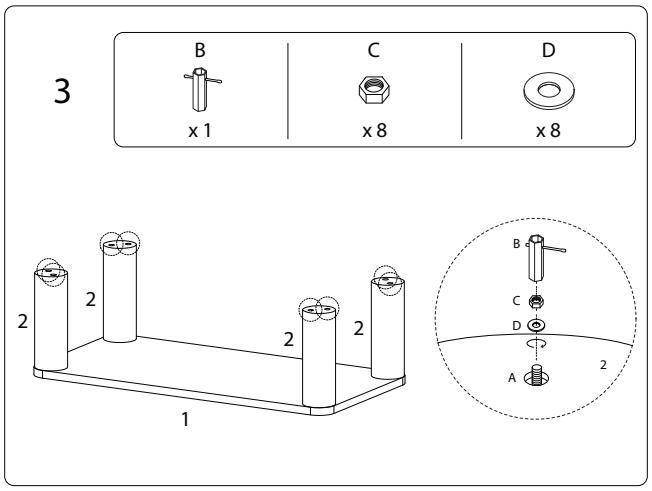

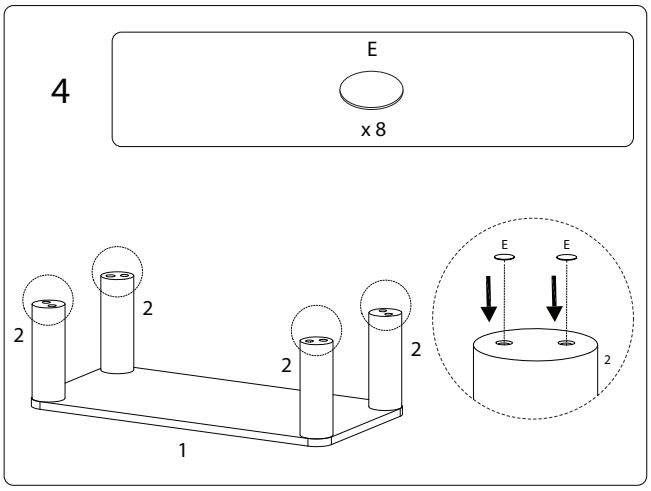

810/YENTNA/080726/