KNOX

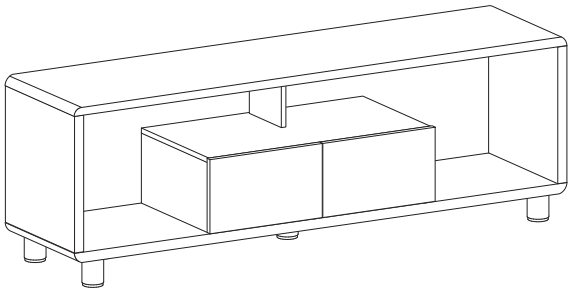

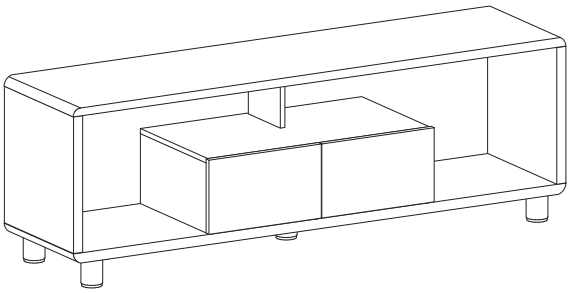

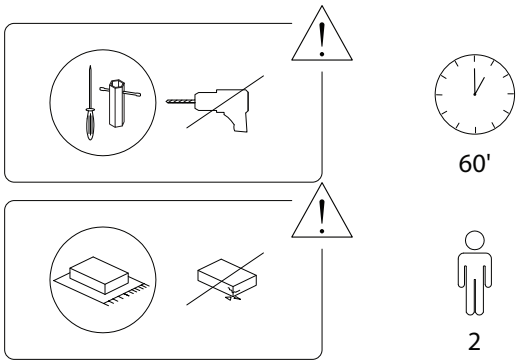

1815/KNOX/101122/

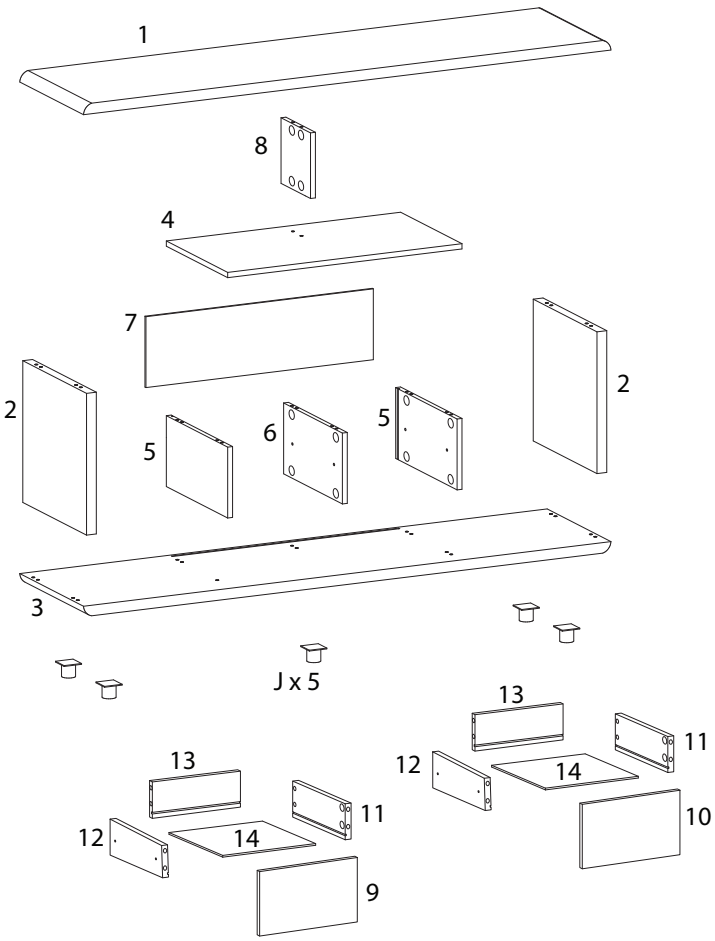

1815/KNOX/101122/

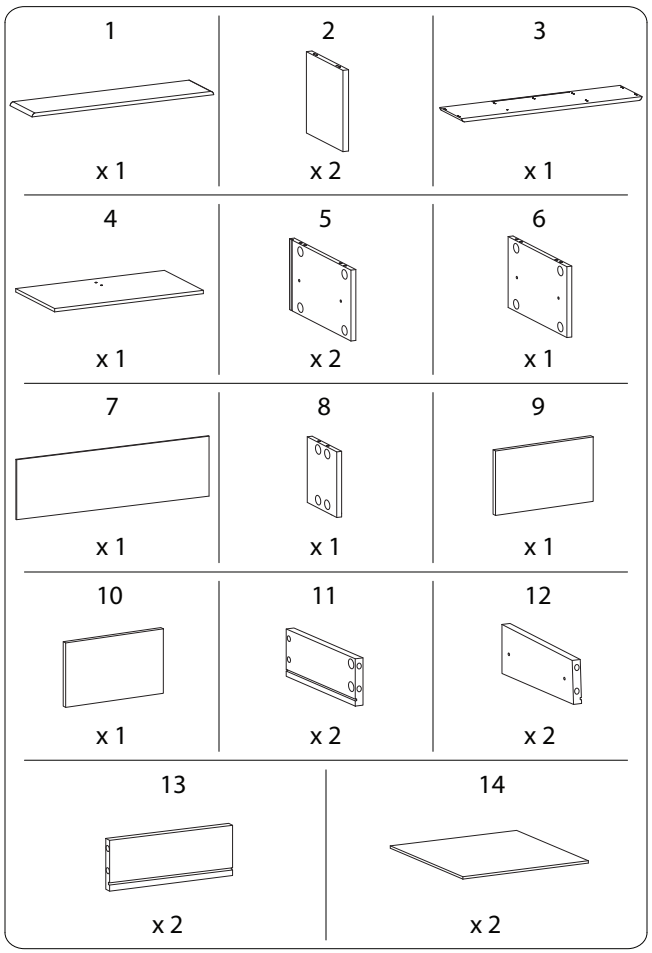

1815/KNOX/101122/

A1	A2	B
		
x 32	x 32	x 20
C	**D**	**E**
		
x 4	x 16	x 20
F	**G**	**H**
		
x 4	x 4	x 4
I	**J**	**K**
		
x 1	x 5	x 4

1

1	C
	
x 1	x 4

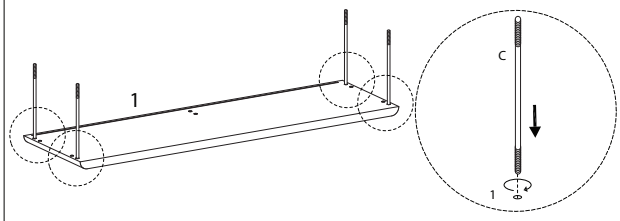

2

B

x 4

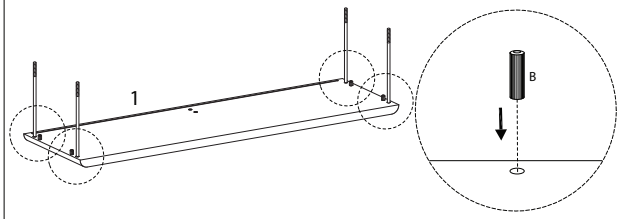

3

A1

x 2

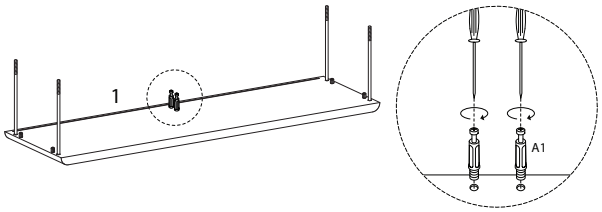

5

F
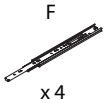
x 4

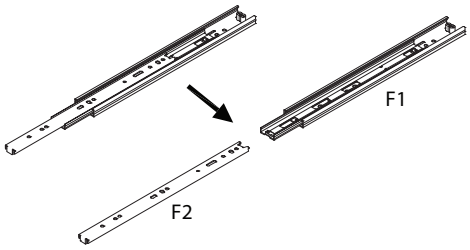

4

3	4	A1	B
			
x 1	x 1	x 12	x 16

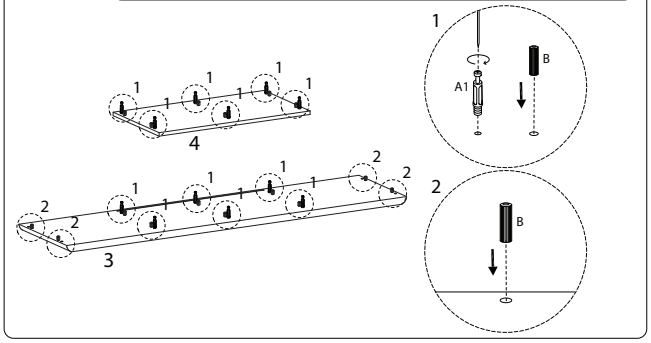

6

5	6	D	F1
			
x 2	x 1	x 6	x 3

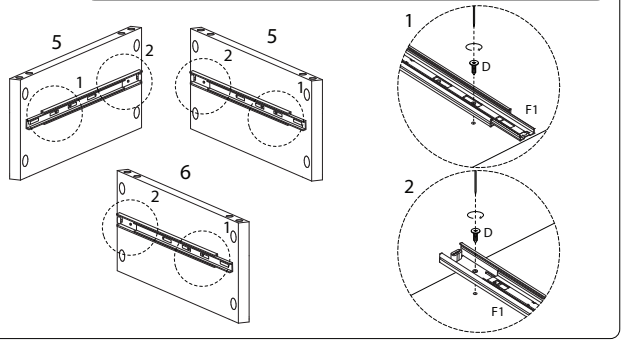

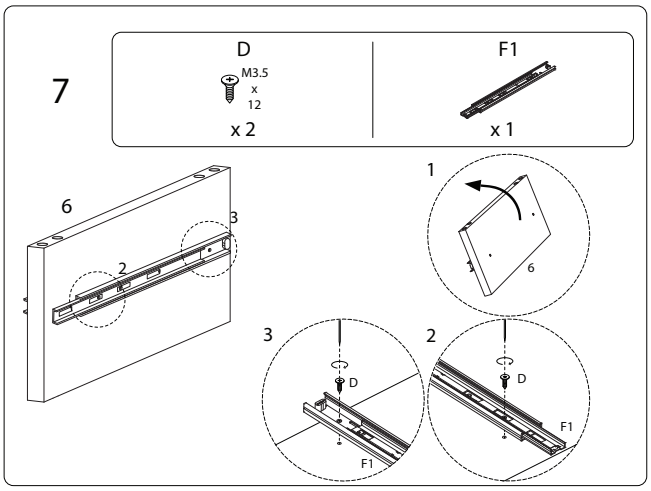
7
D
M3.5 x 12
x 2
F1
x 1
6
3
2
1
6
3
D
F1
2
D
F1

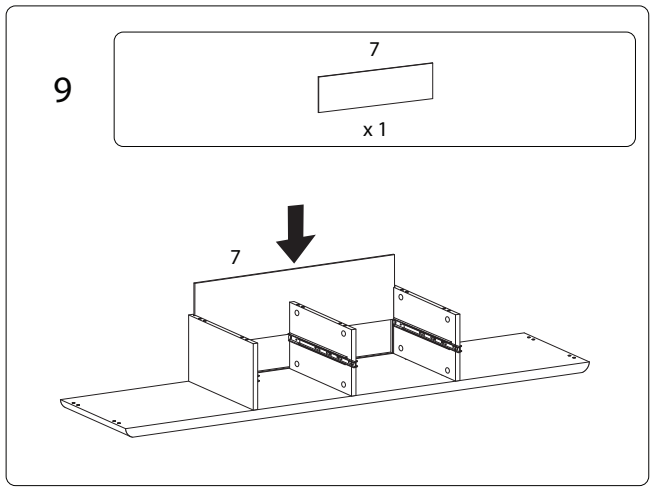
9
7
x 1
7

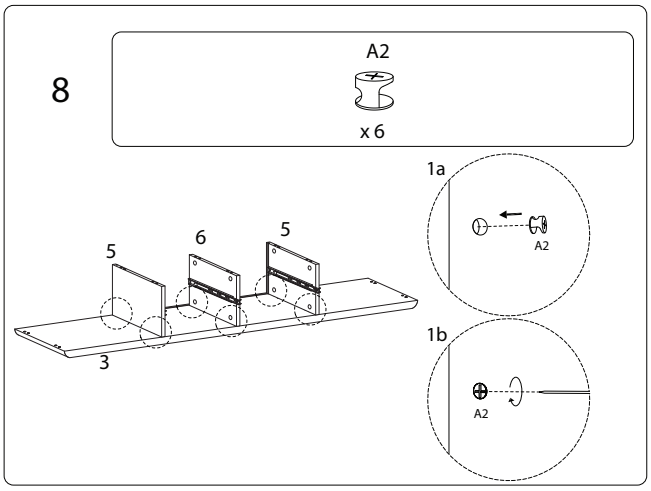
8
A2
x 6
5
6
5
3
1a
A2
1b
A2

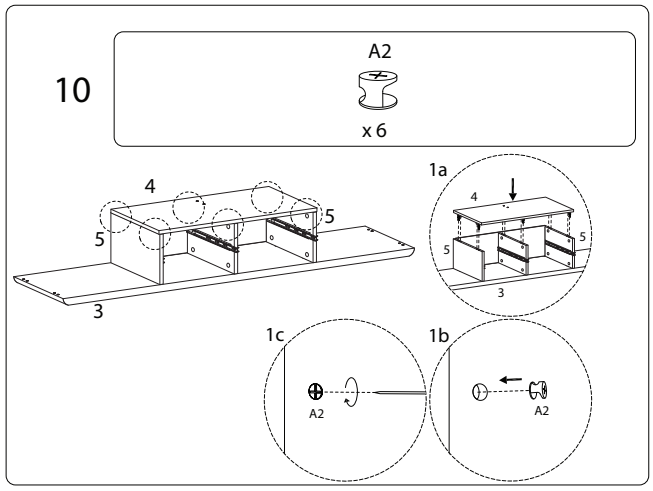
10
A2
x 6
4
5
5
3
1a
4
5
5
3
1c
A2
1b
A2

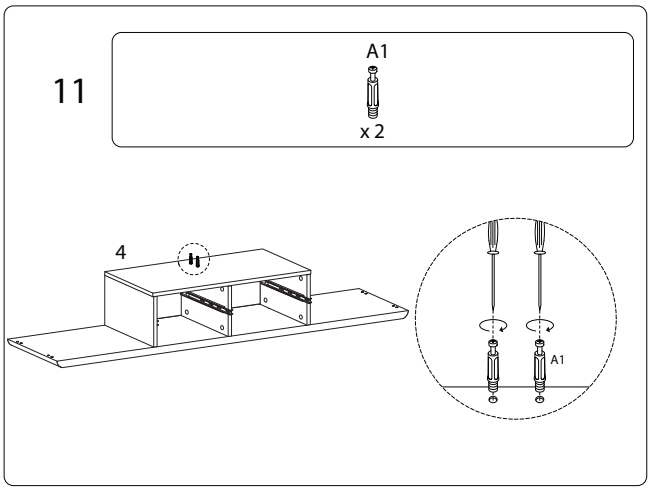
11
A1
x 2
4
A1

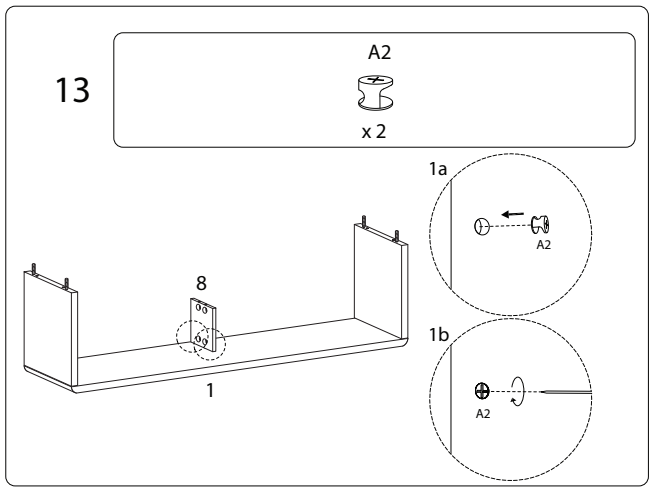
13
A2
x 2
8
1
1a
A2
1b
A2

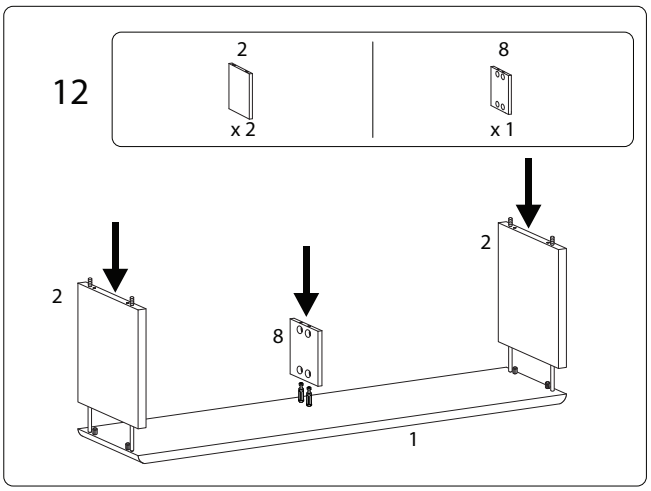
12
2
x 2
8
x 1
2
2
8
1

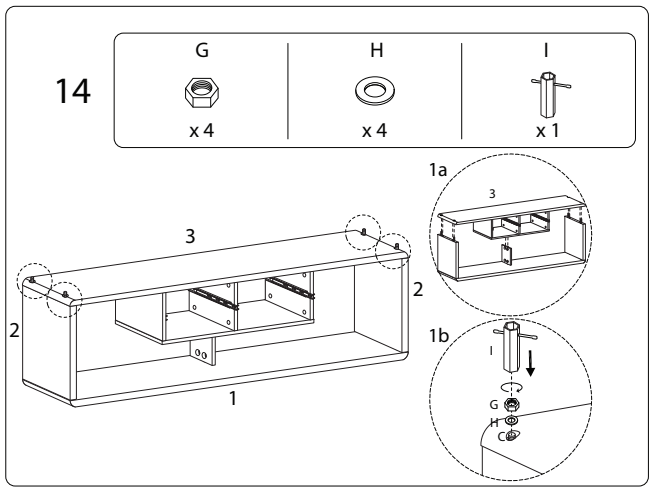
14
G
x 4
H
x 4
I
x 1
3
2
2
1
1a
3
1b
I
G
H
C

15

A2

x 2

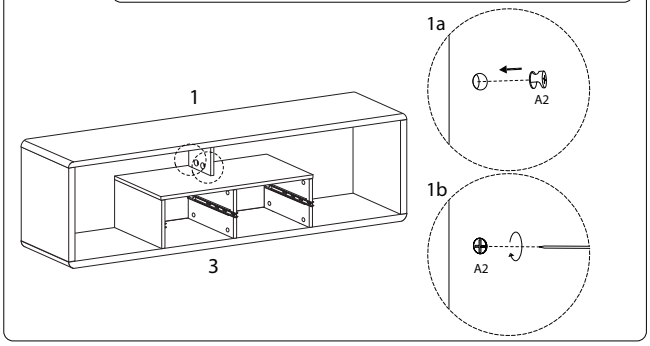

16

K

x 4

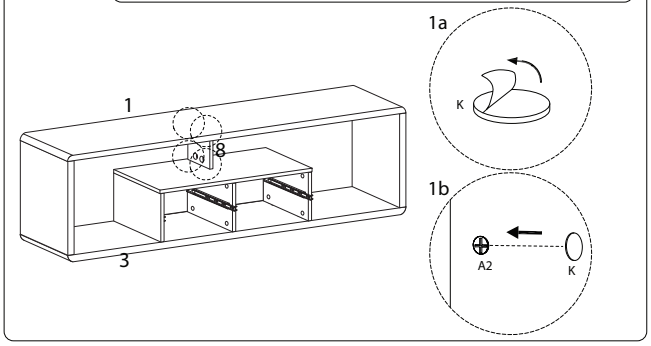

17

E

M3.5 x 16

x 20

J

x 5

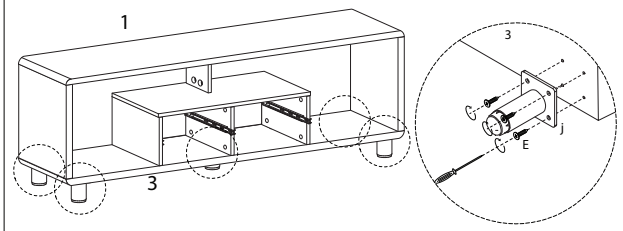

18

9

x 1

10

x 1

11

x 2

12

x 2

A1

x 16

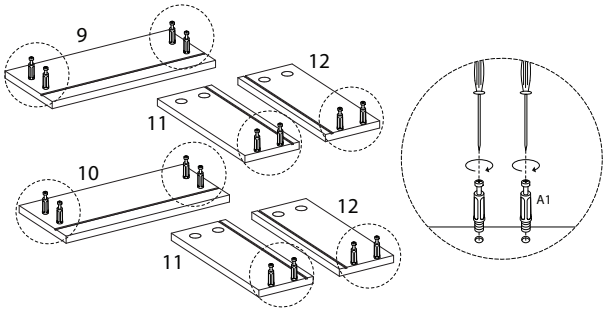

19 x 2

13

x 1

A2

x 4

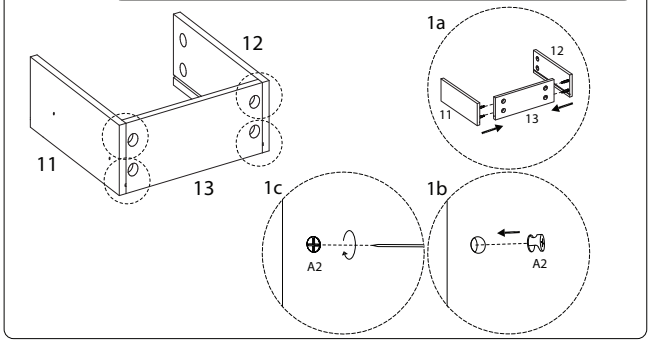

21

A2

x 8

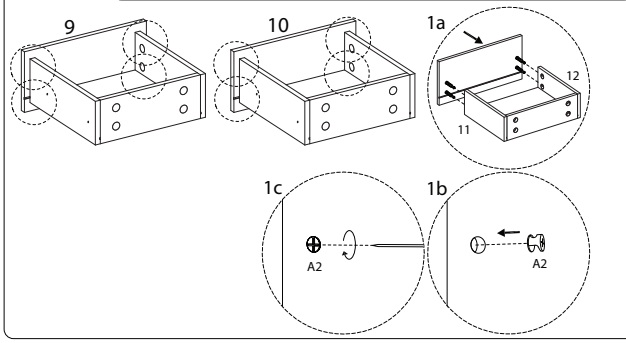

20 x 2

14

x 1

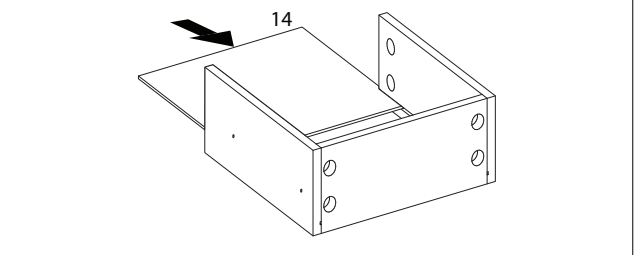

22 x 2

D

M3.5 x 12

x 4

F2

x 2

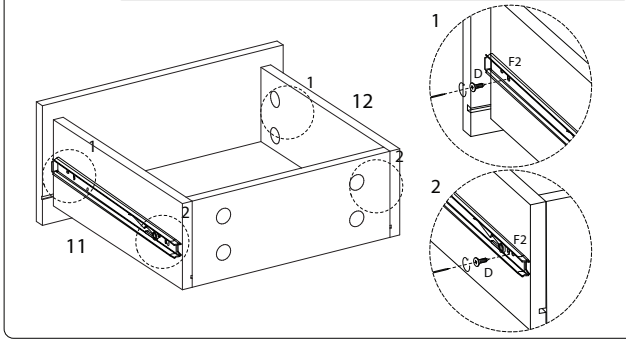

23

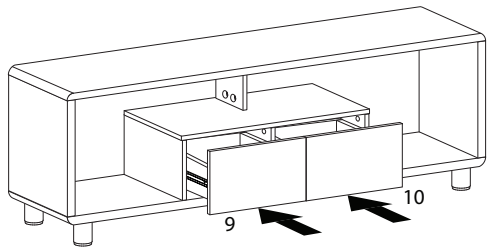

1815/KNOX/101122/