UMAYO

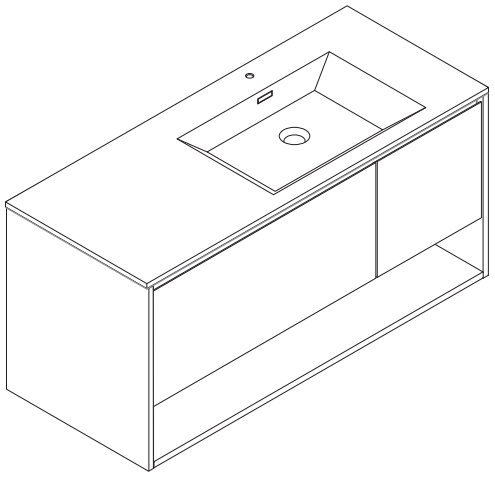

1/23

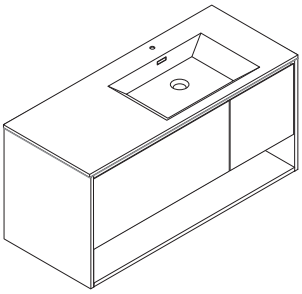

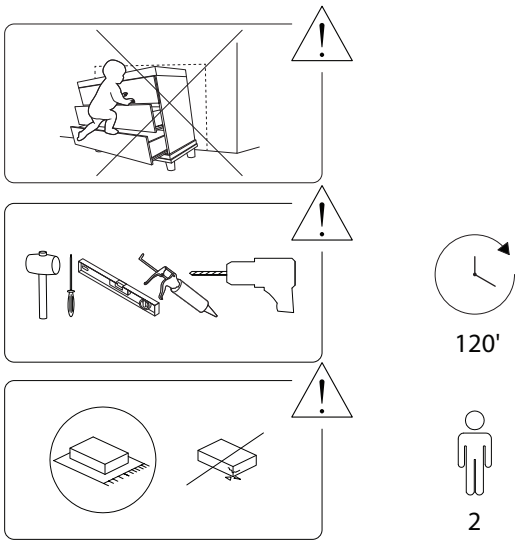

2/23

77/UMAYO/311225/

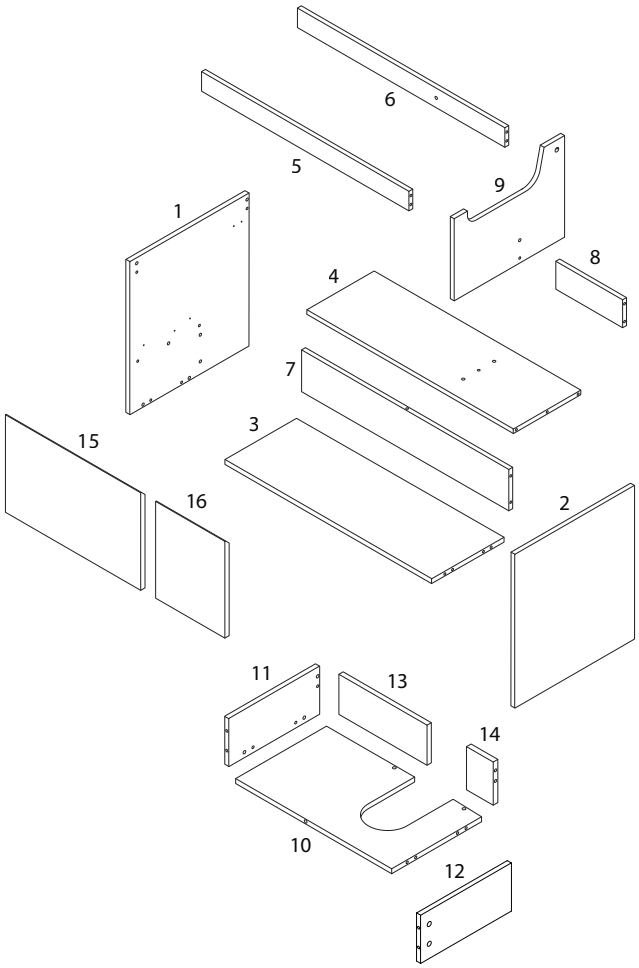

3/23

77/UMAYO/311225/

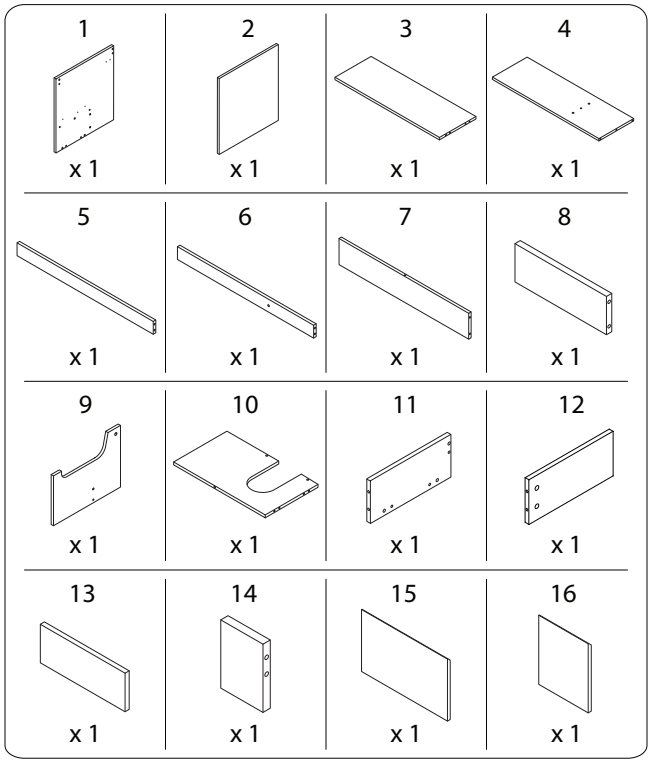

4/23

77/UMAYO/311225/

A	B1	B2	C
			
x 34	x 34	x 34	x 21
D1	**D2**	**D3**	**E**
		 ST4 x 30	 ST4 x 14
x 3	x 3	x 6	x 17
F	**G**	**H**	**I**
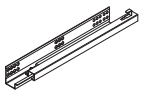	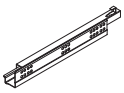	 ST4 x 25	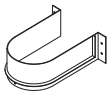
x 1	x 1	x 2	x 1
J	**K1**	**K2**	**K3**
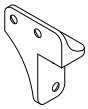	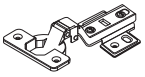	 M3.5 x 16	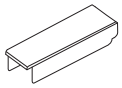
x 1	x 2	x 12	x 2
L	**M**	**N**	**O**
 M4 x 40	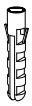	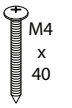 M4 x 40	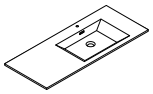
x 2	x 6	x 6	x 1

1

1	2	D1	D3
x 1	x 1	x 2	ST4 x 30 x 4

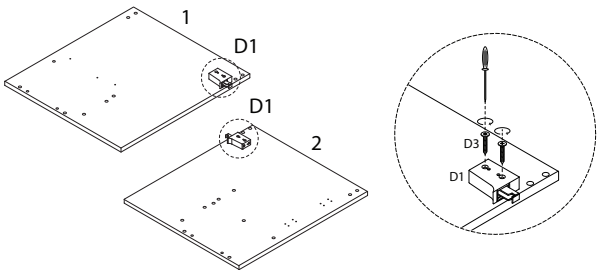

2

A
x 15

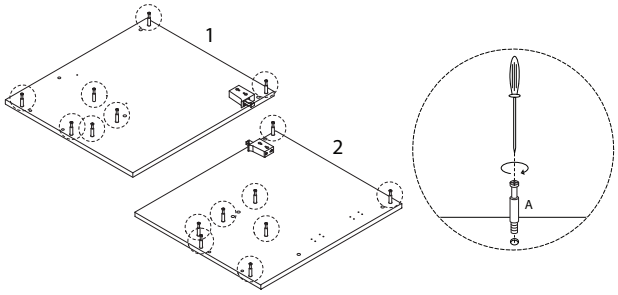

3

E	F
ST4 x 14 x 3	x 1

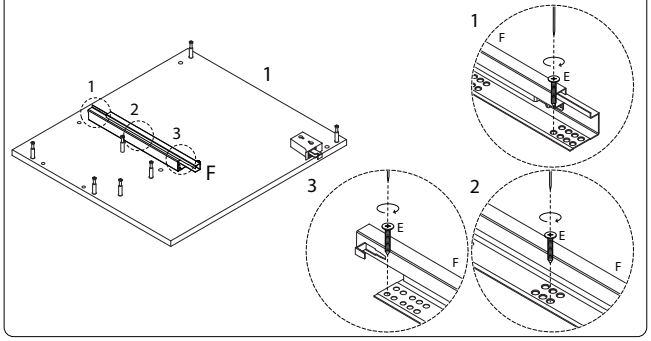

5

4	6	A
x 1	x 1	x 5

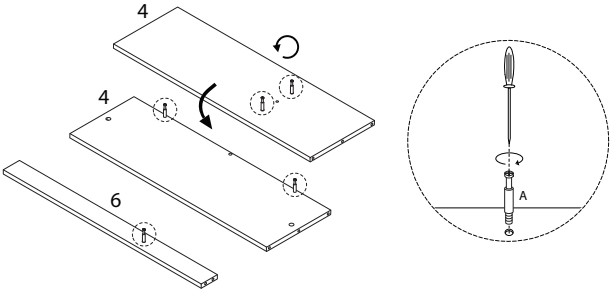

4

9	10	11	12	15	A
x 1	x 1	x 1	x 1	x 1	x 14

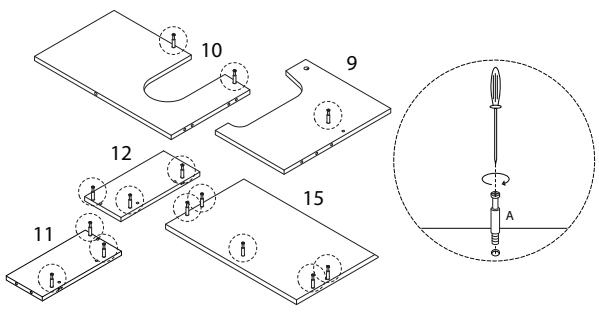

6

3	C
x 1	x 13

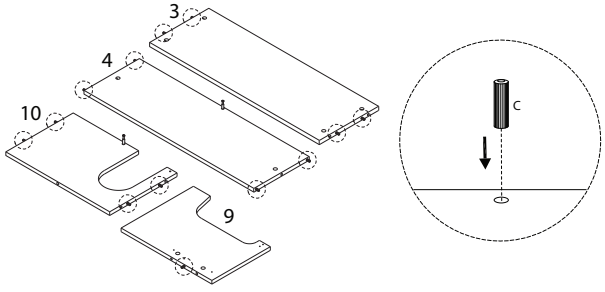

7

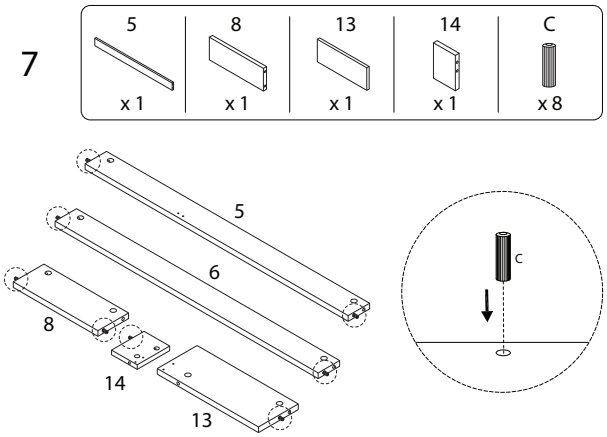

9

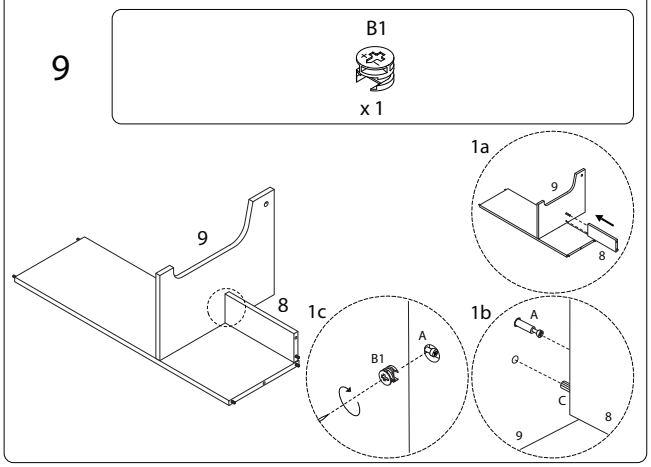

8

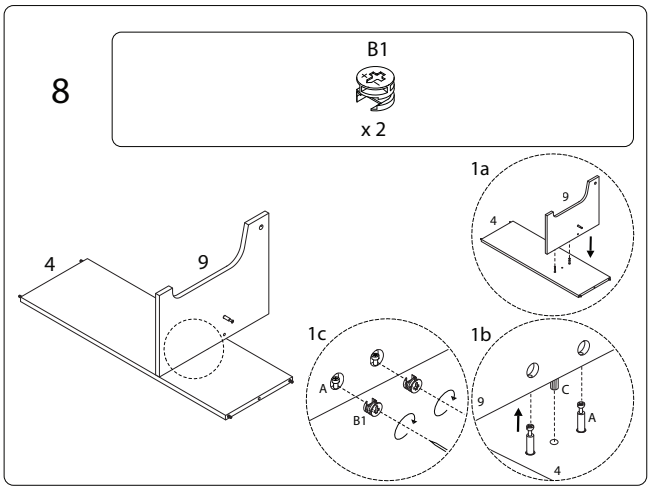

10

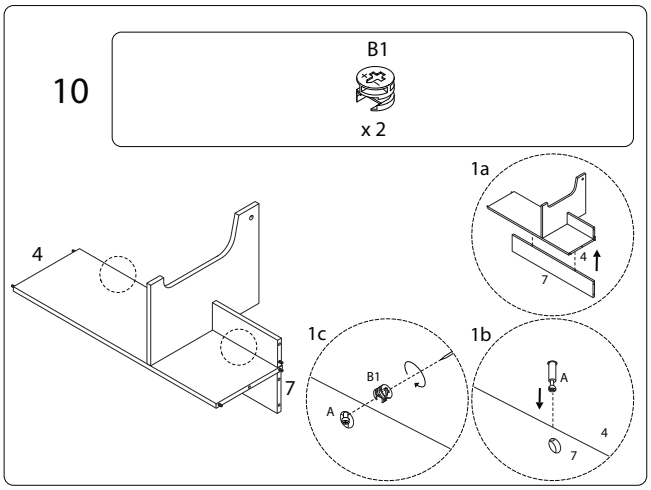

77/UMAYO/311225/

77/UMAYO/311225/

11

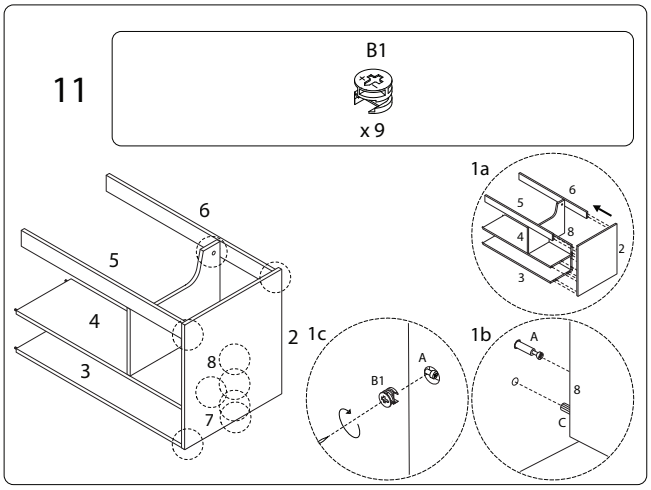

13

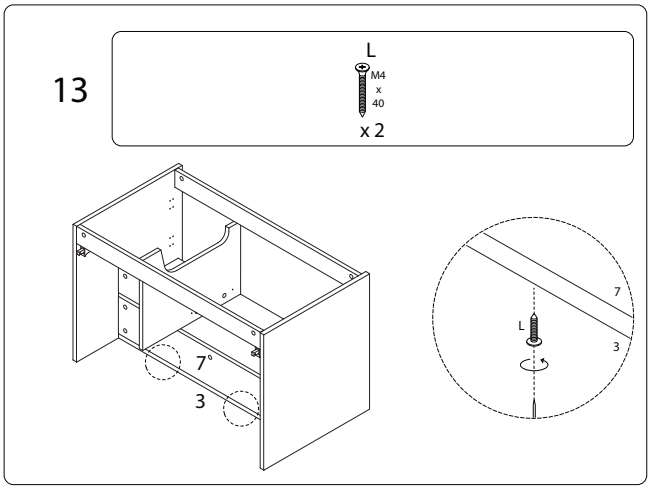

12

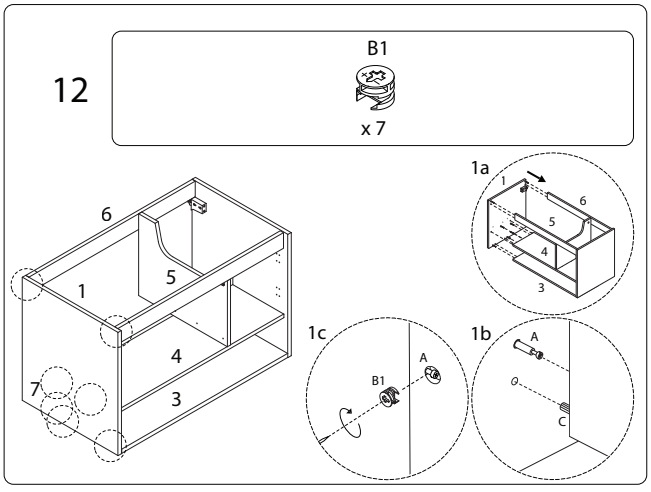

14

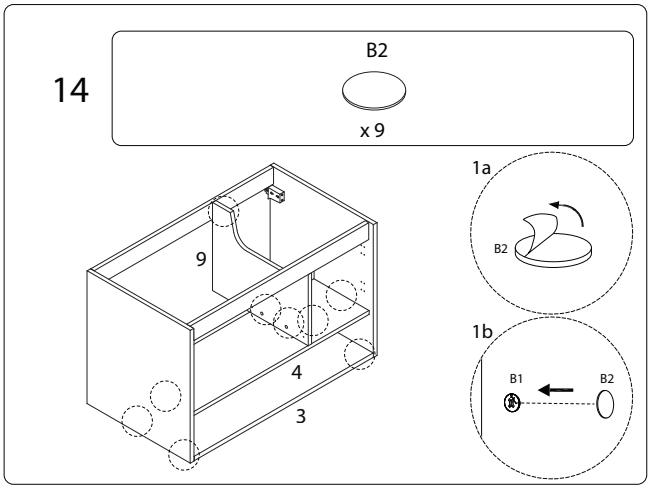

77/UMAYO/311225/

77/UMAYO/311225/

15

B2

x 12

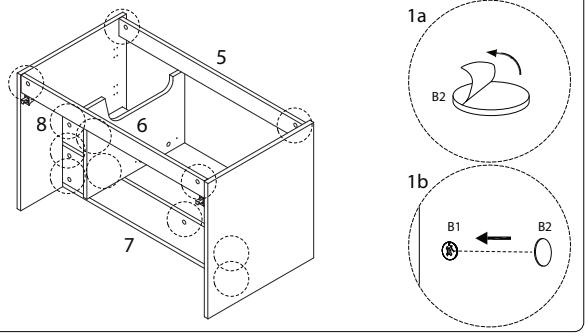

16

E

ST4 x 14

x 4

J

x 1

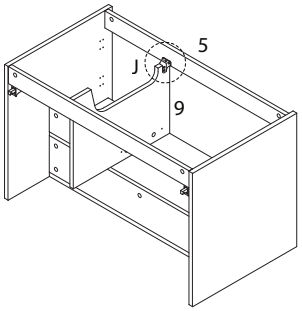

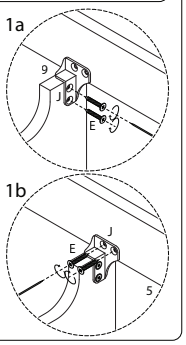

13/23

77/UMAYO/311225/

17

E

ST4 x 14

x 3

G

x 1

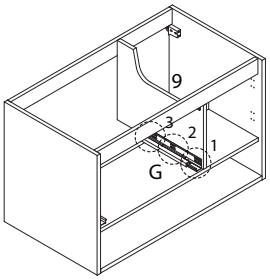

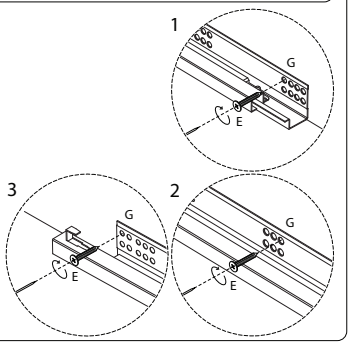

18

D1

x 1

D3

ST4 x 30

x 2

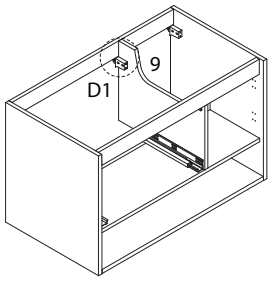

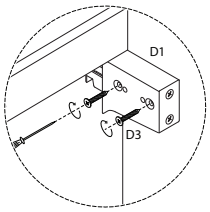

14/23

77/UMAYO/311225/

19

B1

x 2

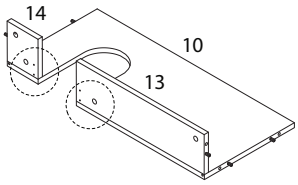

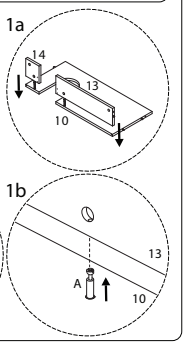

20

B1

x 6

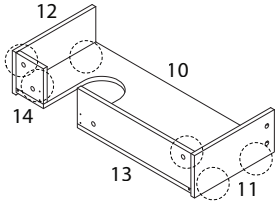

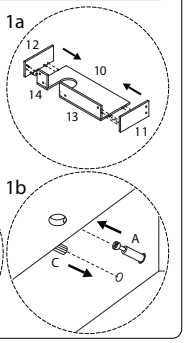

15/23

77/UMAYO/311225/

21

E

ST4 x 14

x 7

I

x 1

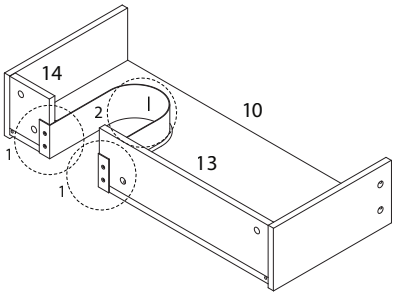

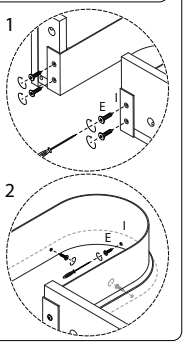

22

B1

x 5

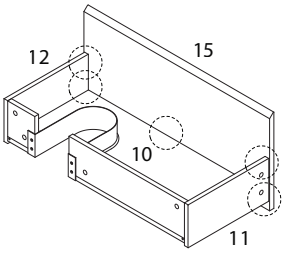

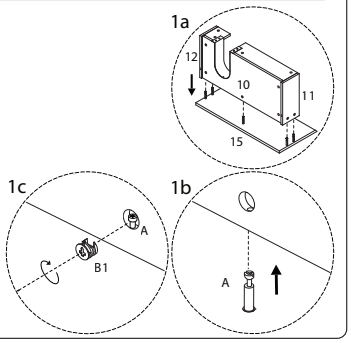

16/23

77/UMAYO/311225/

23

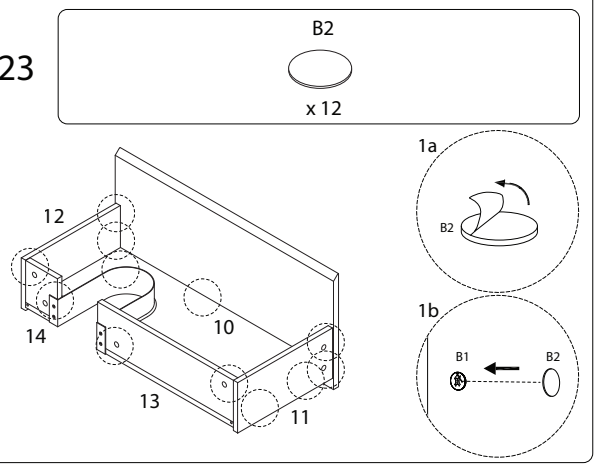

24

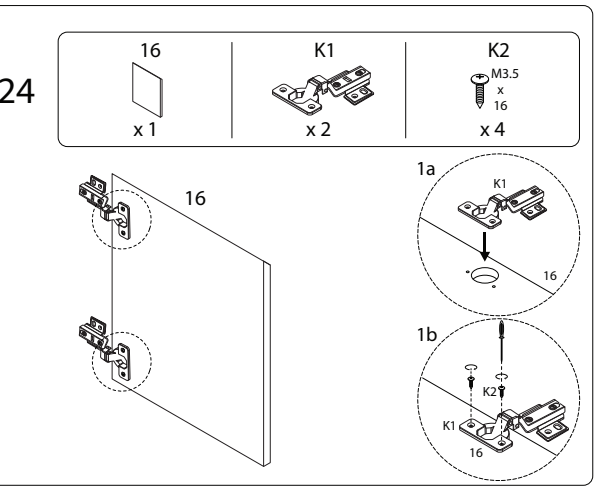

25

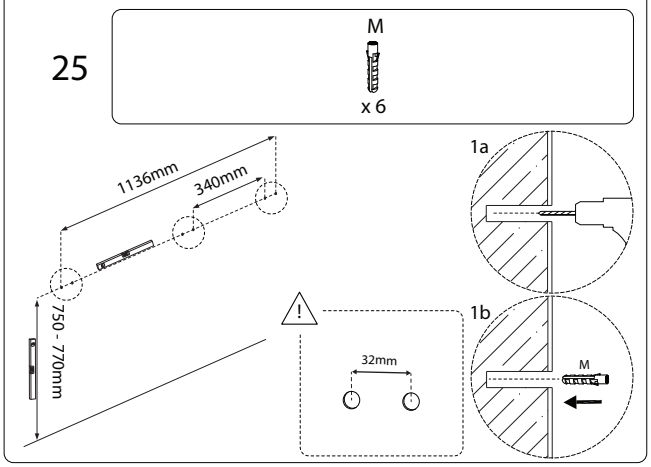

26

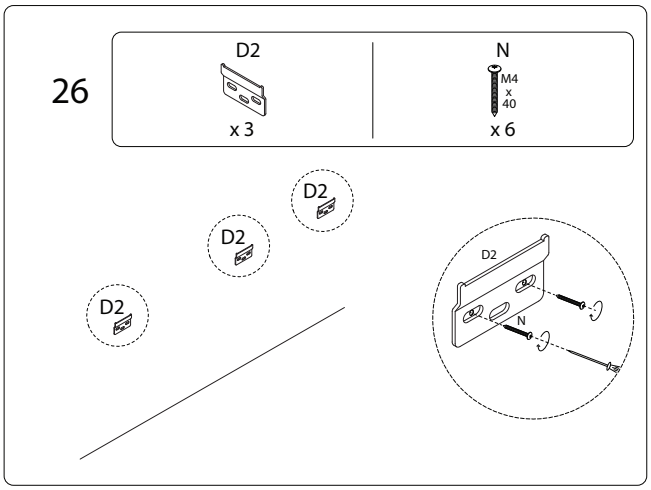

27

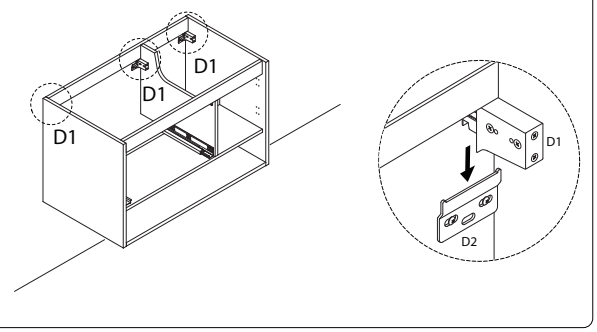

28

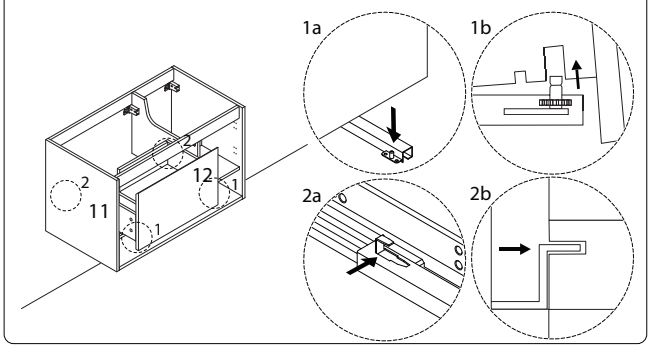

!

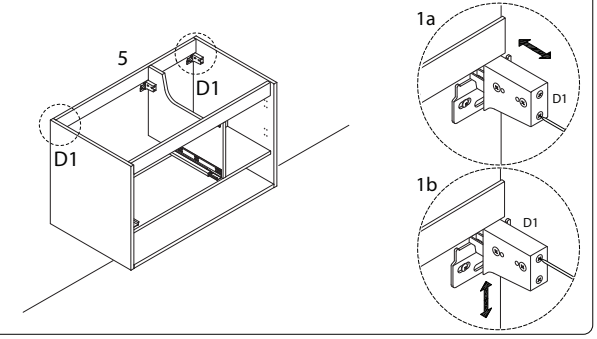

29

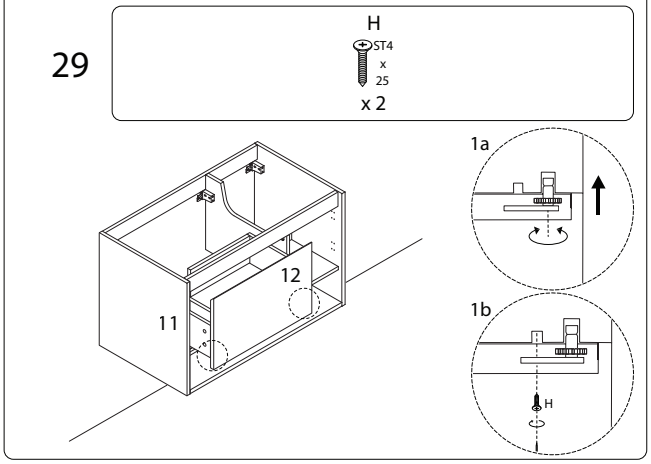

30

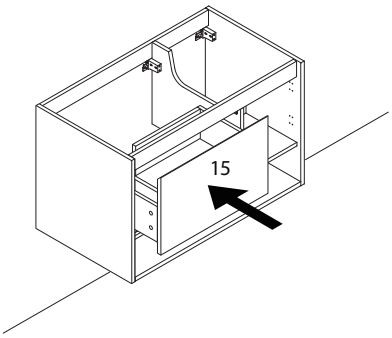

31

K2

x 8

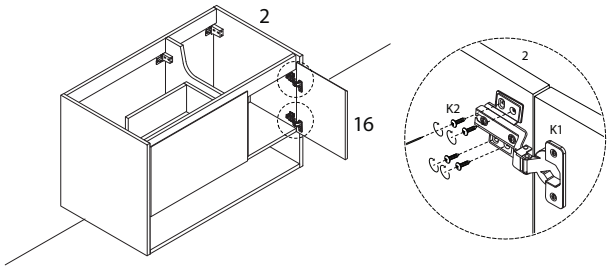

32



x 2

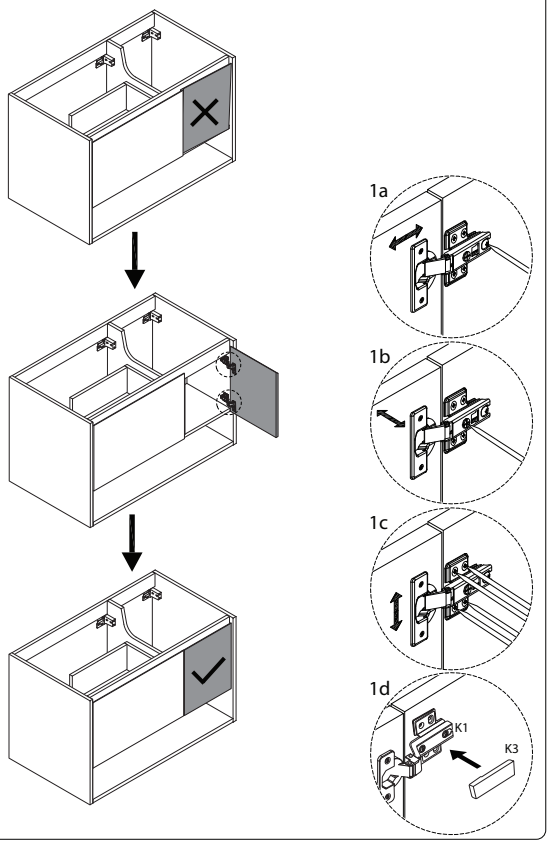

33

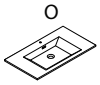

x 1

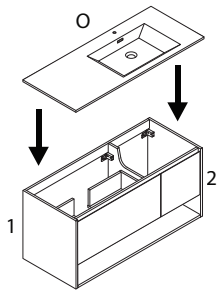

34

