HEDEN

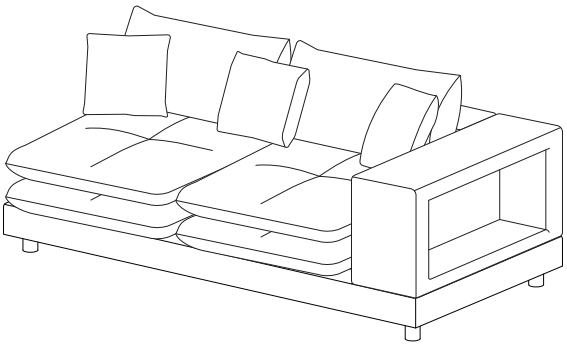

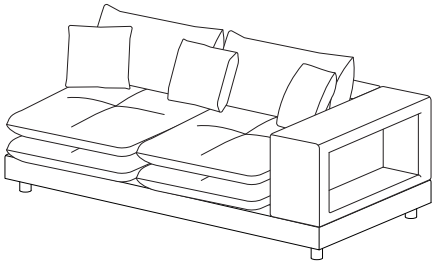

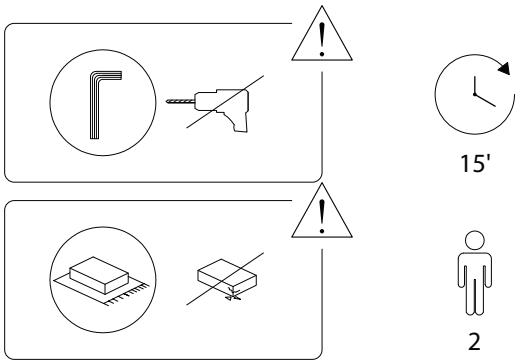

2322/HEDEN/211124/

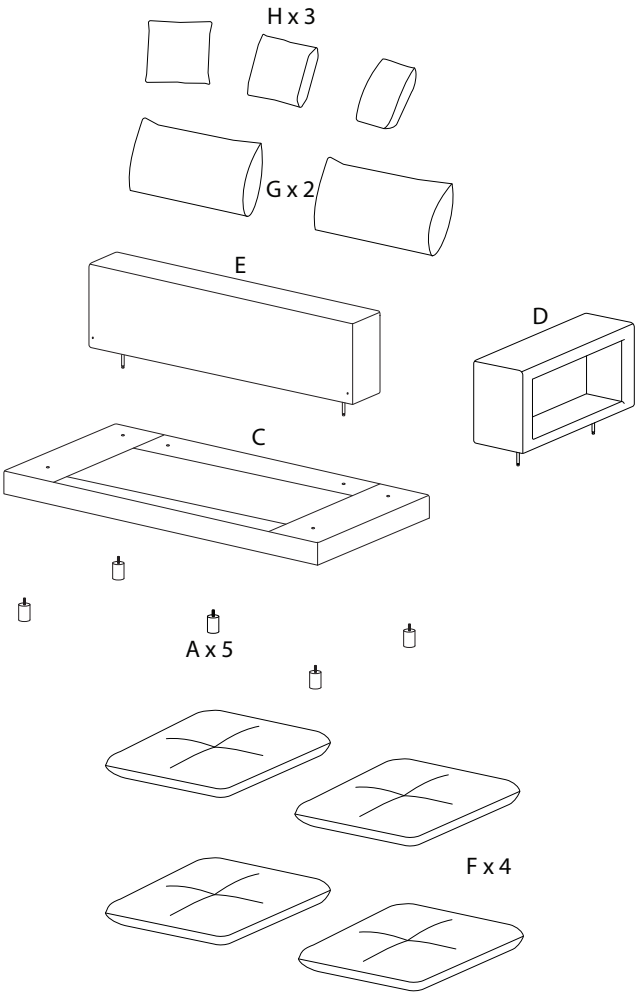

2322/HEDEN/211124/

A  x 5	B  x 5	C 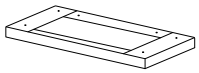 x 1
D  x 1	E 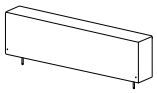 x 1	F  x 4
G 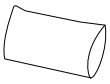 x 2	H  x 3	I  x 2
J  x 2	K 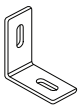 x 1	L  x 1

2322/HEDEN/211124/

!

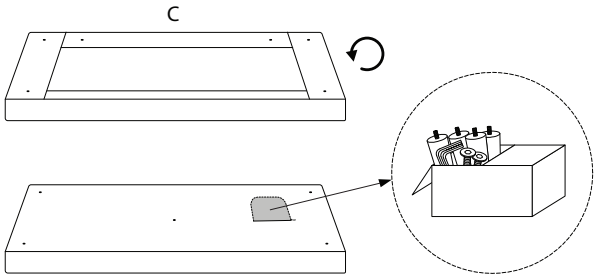

!

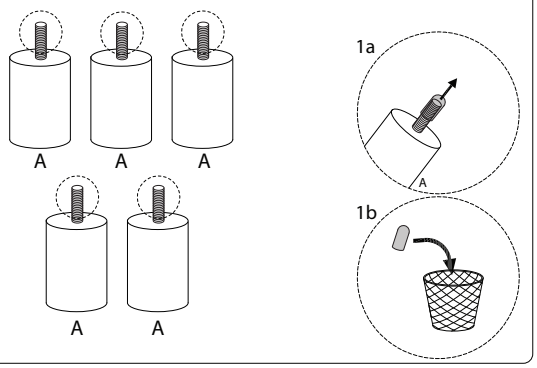

4/9

2322/HEDEN/211124/

1

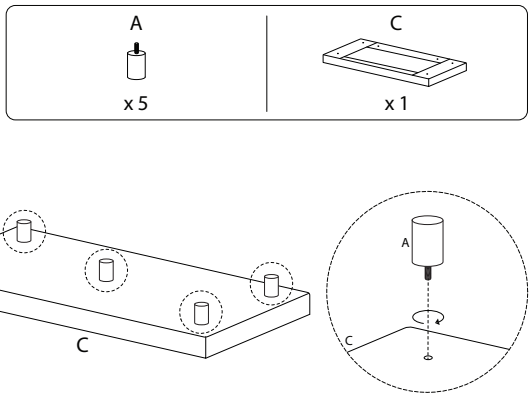

2

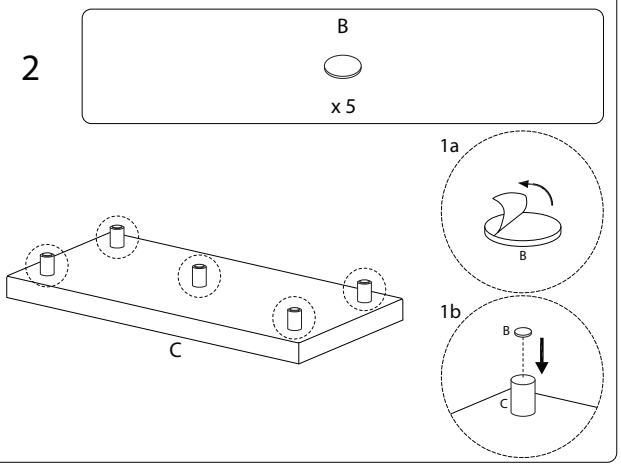

5/9

2322/HEDEN/211124/

3

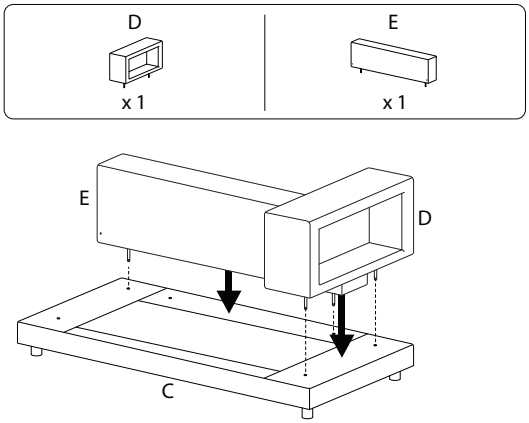

4

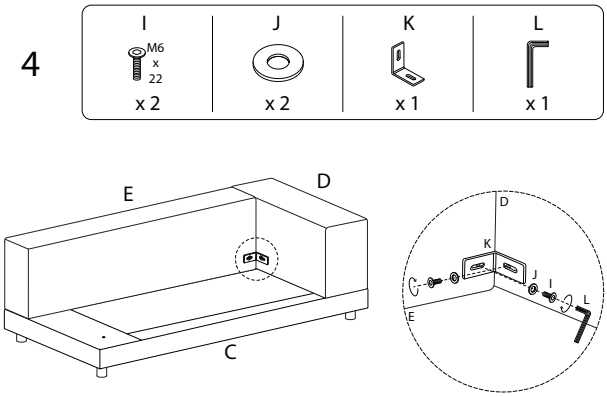

6/9

2322/HEDEN/211124/

5

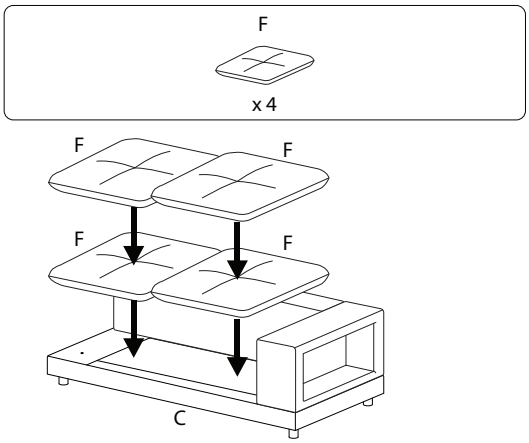

6

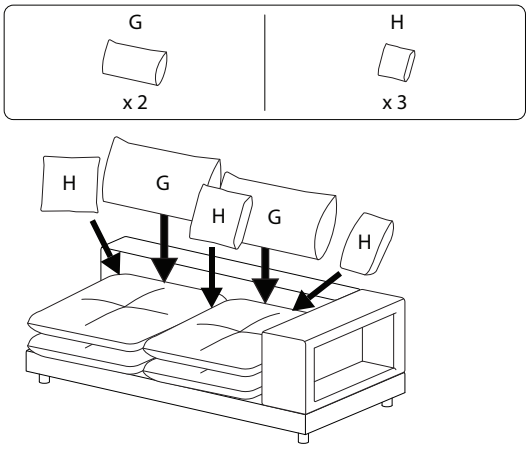

7/9

2322/HEDEN/211124/

!

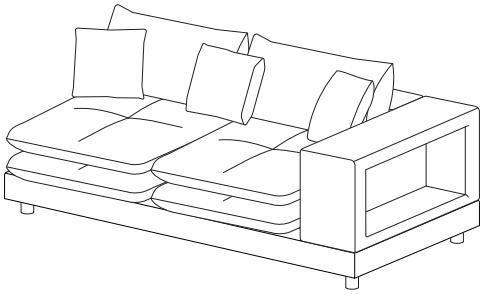

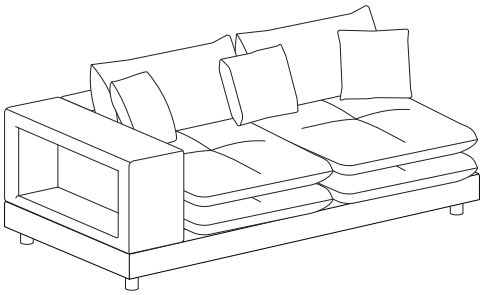

!

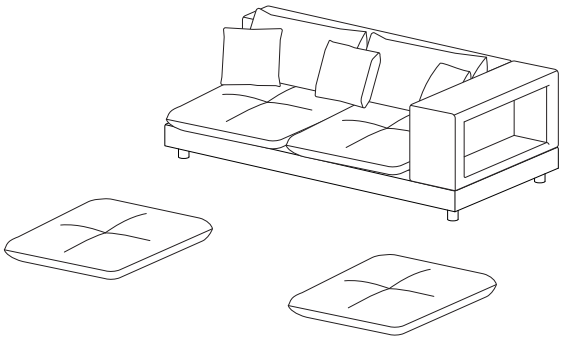

!

