BLAGNAC

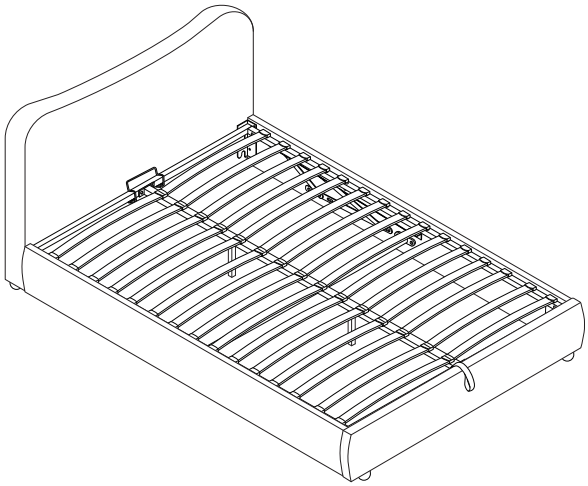

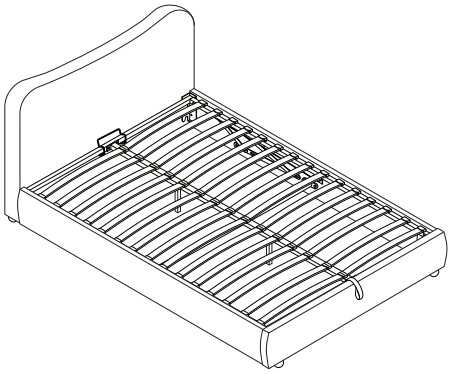

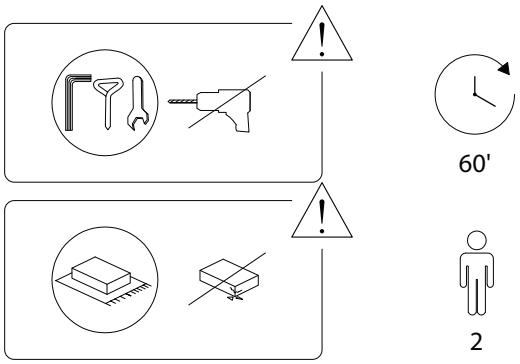

1/12

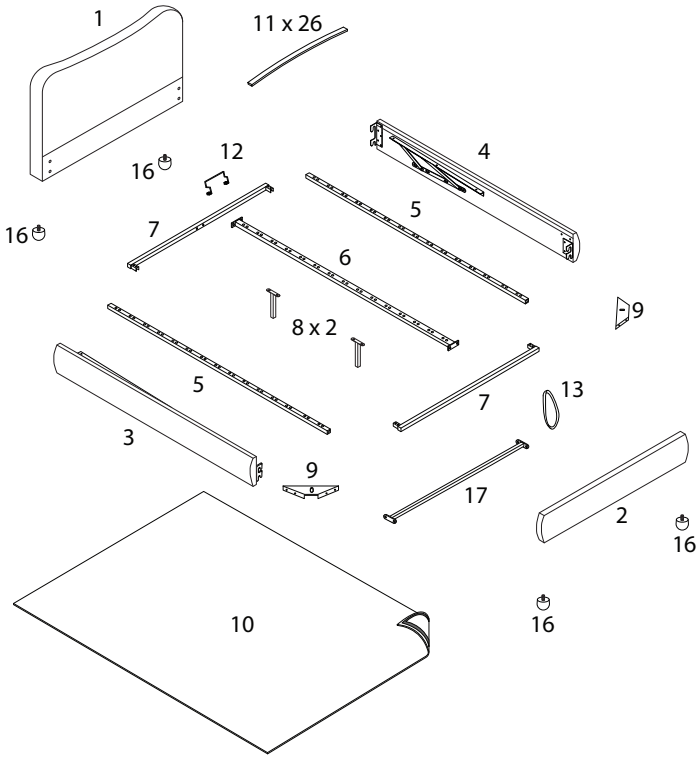

1	2
x 1	x 1

2/12

3	4	5
x 1	x 1	x 2
6	7	8
x 1	x 2	x 2
9	10	11
x 2	x 1	x 26
12	13	14
x 1	x 1	x 26
15	16	17
x 13	x 4	x 1

3/12

A	B	C	D
M8 x 20	M8 x 45		
x 28	x 14	x 8	x 14
E	**T_1**	**T_2**	**T_3**
x 22	x 1	x 1	x 1

!

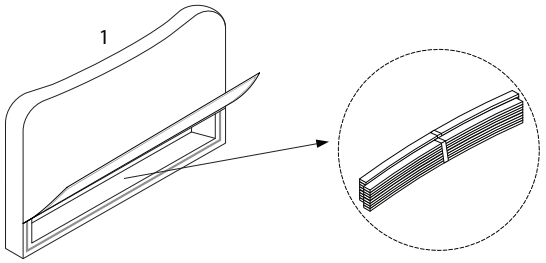

1

1	2	A	C	E	T_2
x 1	x 1	x 8	x 8	x 8	x 1

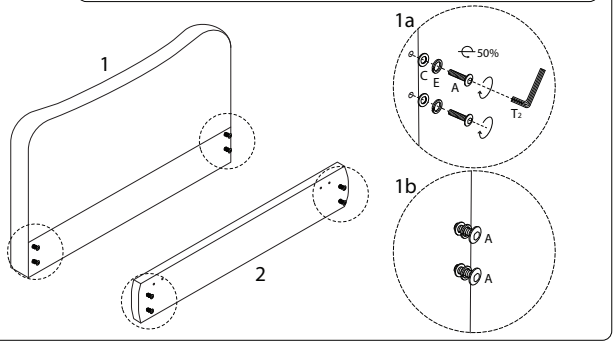

2

3	4	T_2
x 1	x 1	x 1

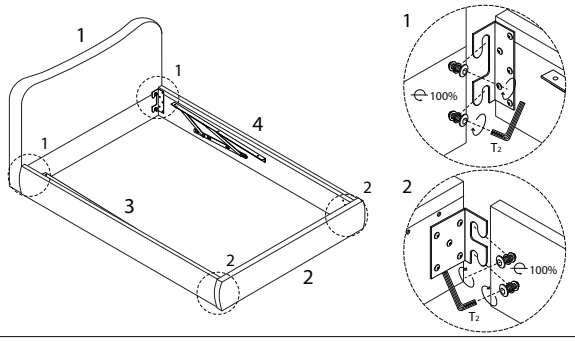

4

9	A	T_2
x 2	x 8	x 1

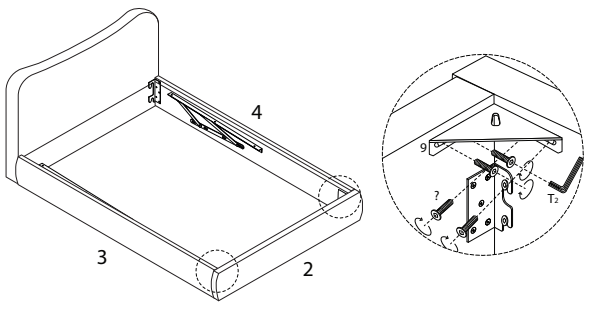

3

17	A	T_2
x 1	x 4	x 1

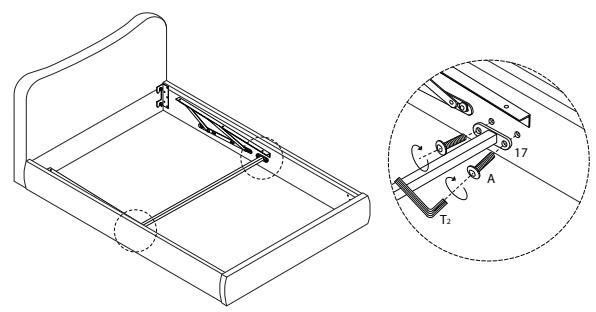

5

9
x 1

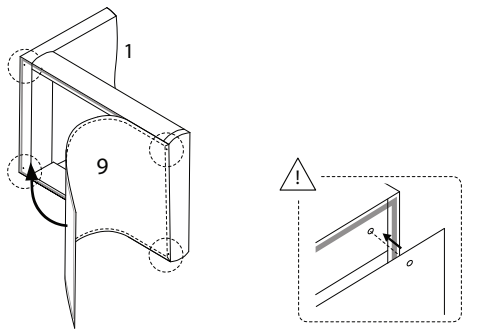

6

16
x 4

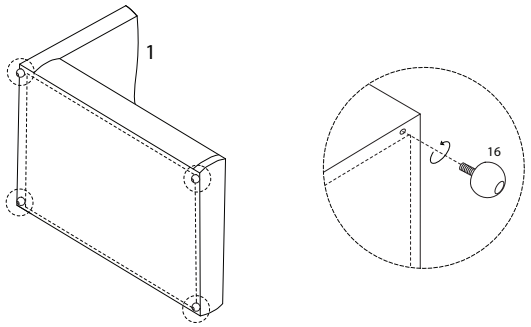

7

5	7	A	T_2
x 2	x 2	M8 x 20 x 8	x 1

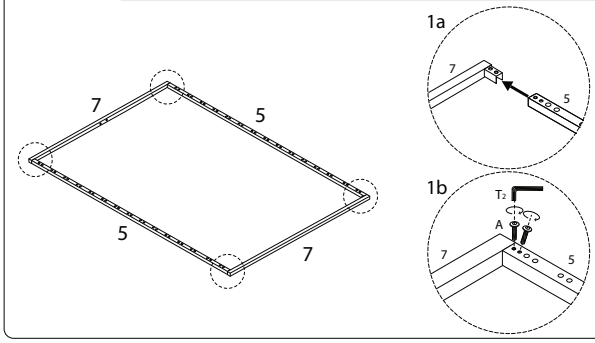

2057/BLAGNAC/140525/

8

6	8	B	D	E	T_2	T_3
x 1	x 2	M8 x 45 x 4	x 4	x 4	x 1	x 1

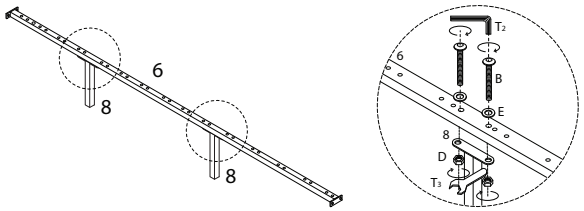

9

B	D	E	T_2	T_3
M8 x 45 x 4	x 4	x 4	x 1	x 1

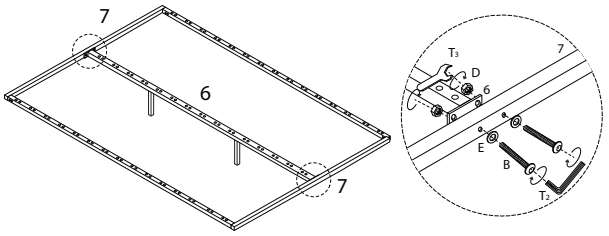

2057/BLAGNAC/140525/

10

12
x 1

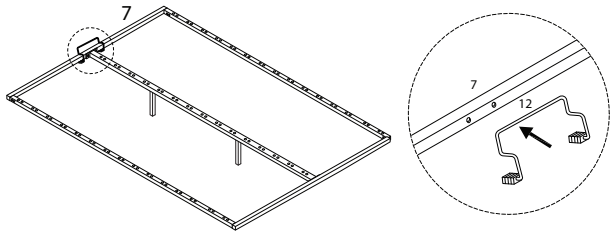

11

13
x 1

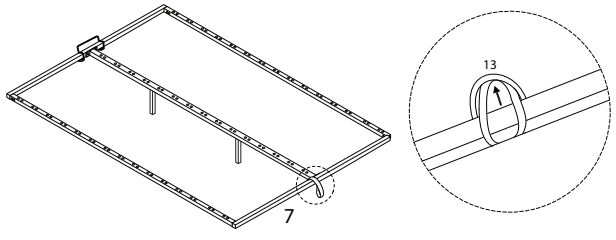

2057/BLAGNAC/140525/

12

B	D	E	T_2	T_3
M8 x 45 x 6	x 6	x 6	x 1	x 1

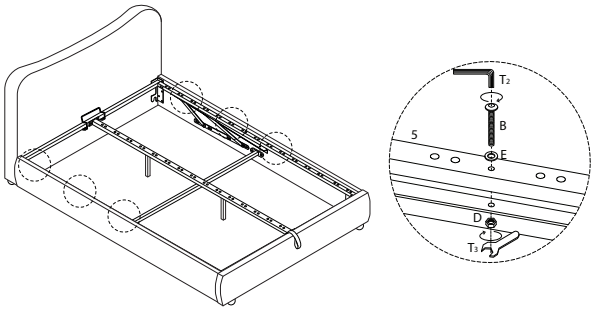

13

T_1
x 1

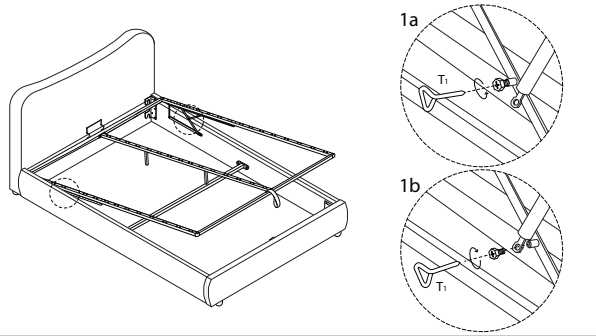

2057/BLAGNAC/140525/

14 x 13

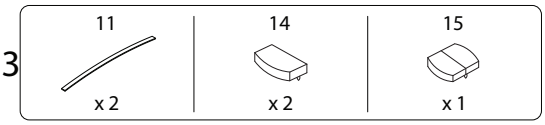

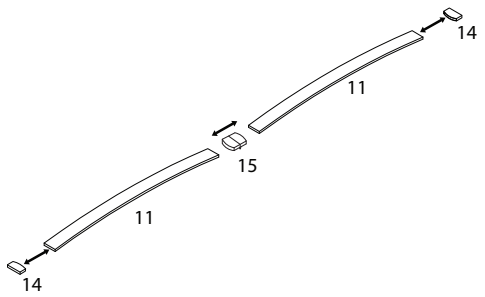

15

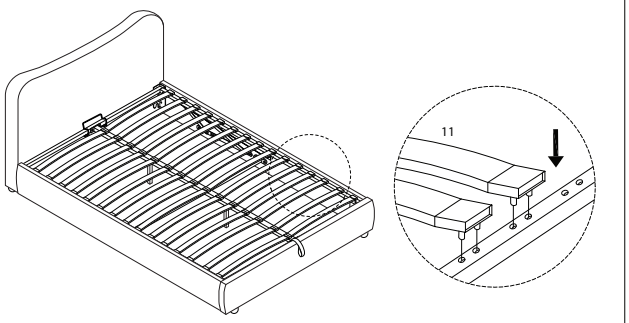

2057/BLAGNAC/140525/