THESLAY

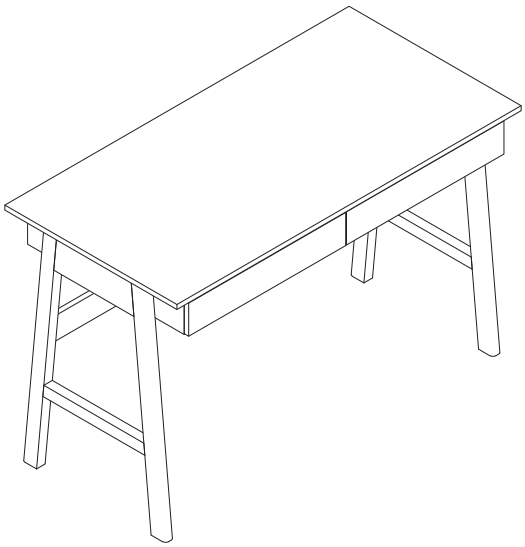

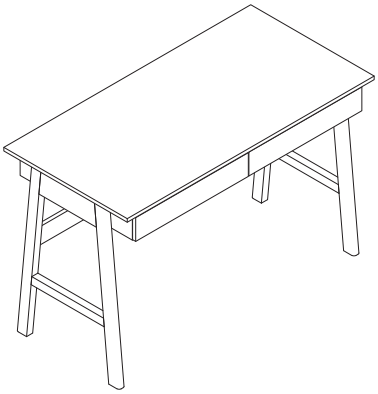

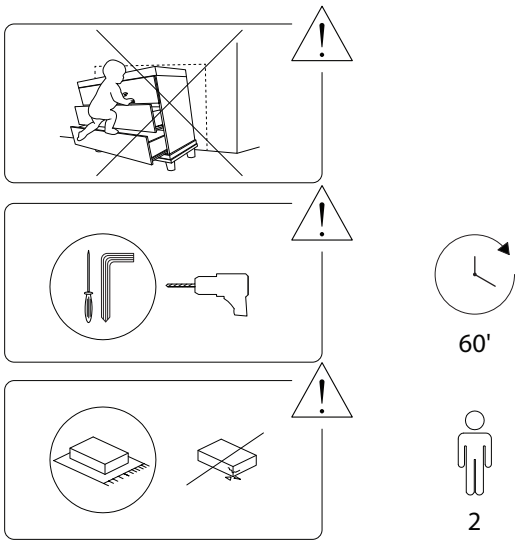

2696/THESLAY/120526/

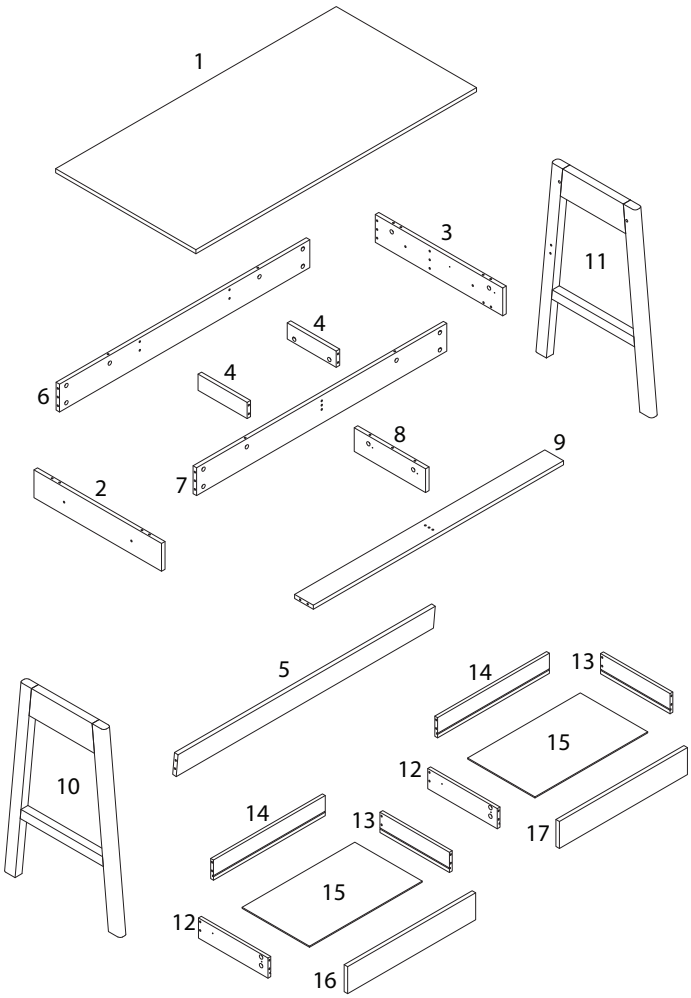

2696/THESLAY/120526/

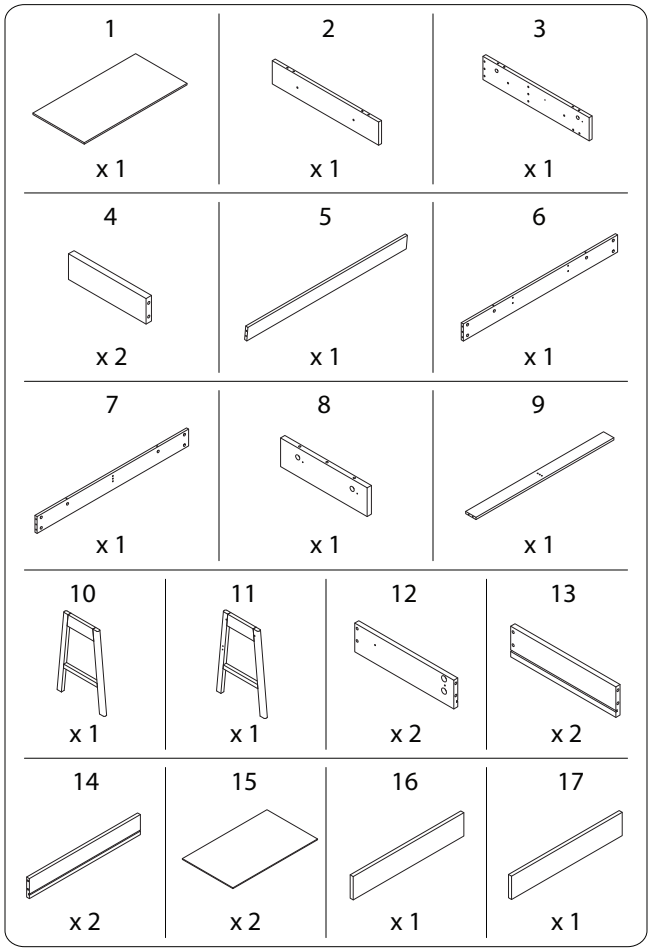

2696/THESLAY/120526/

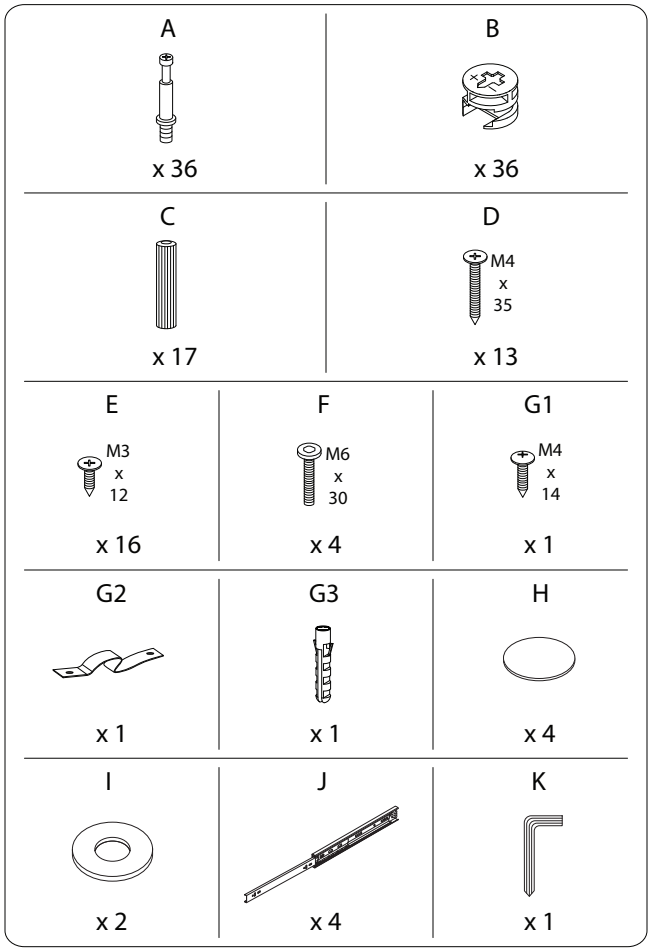
A
x 36
B
x 36
C
x 17
D
M4
x
35
x 13
E
M3
x
12
x 16
F
M6
x
30
x 4
G1
M4
x
14
x 1
G2
x 1
G3
x 1
H
x 4
I
x 2
J
x 4
K
x 1

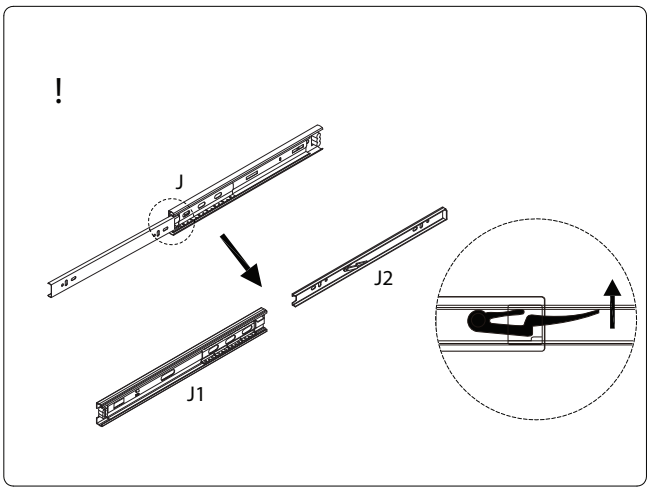
!
J
J2
J1

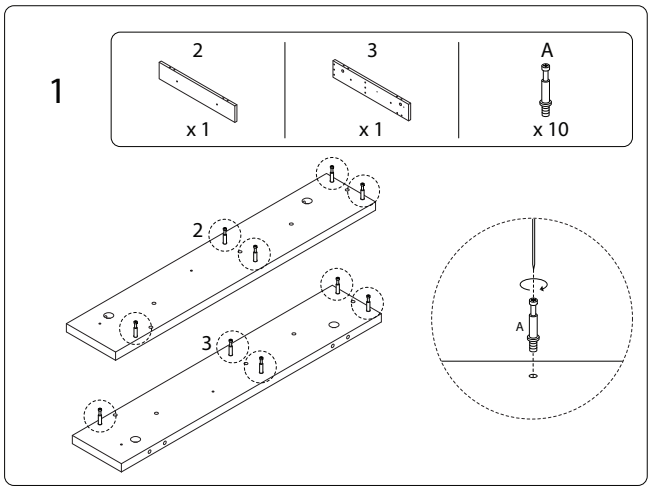
1
2
x 1
3
x 1
A
x 10
2
3
A

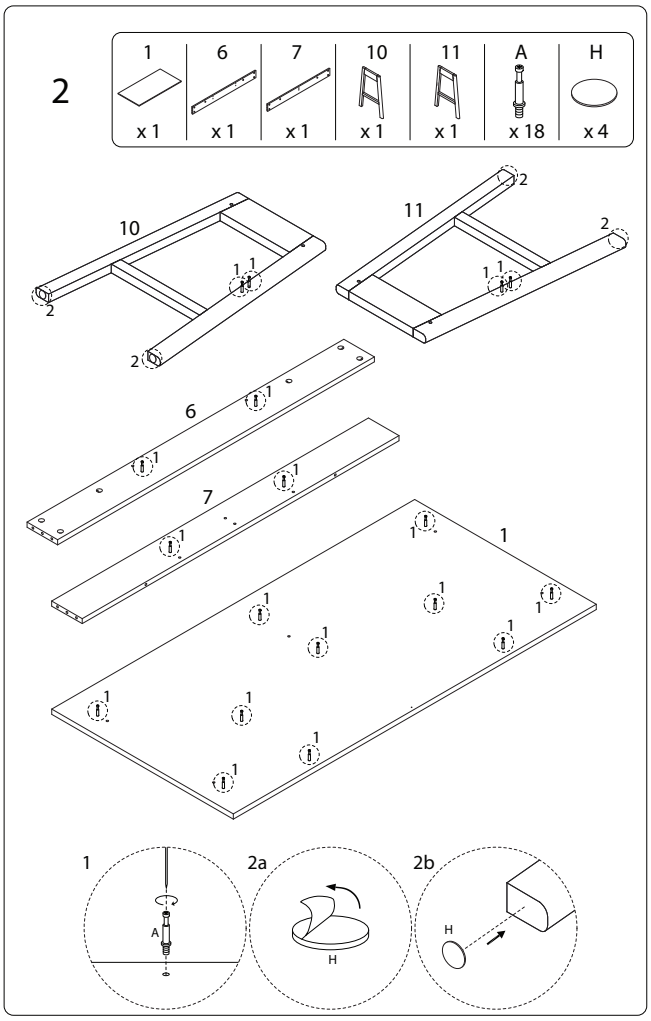
2
1
x 1
6
x 1
7
x 1
10
x 1
11
x 1
A
x 18
H
x 4
10
11
6
7
1
1
2a
2b
A
H

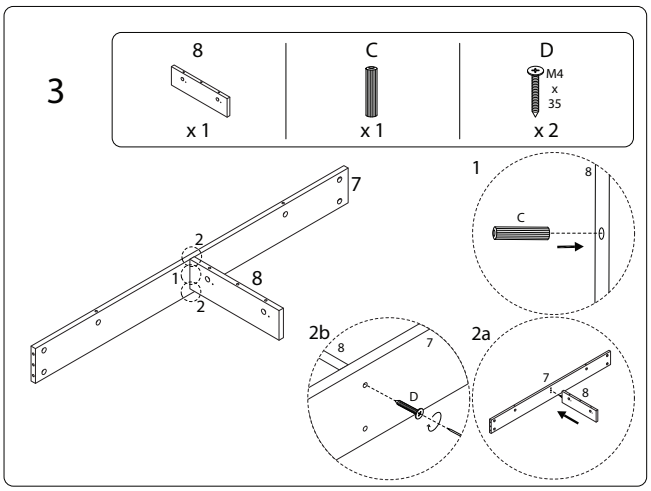
3
8
x 1
C
x 1
D
M4
x
35
x 2
7
8
1
2b
2a
D

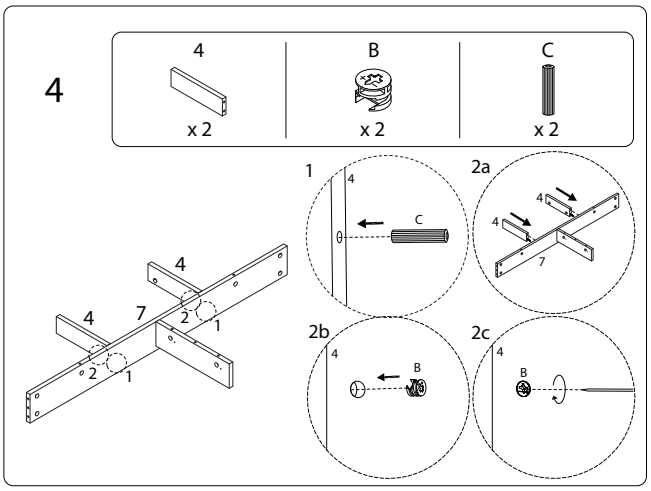
4
4
x 2
B
x 2
C
x 2
1
2a
2b
2c
C
B

5

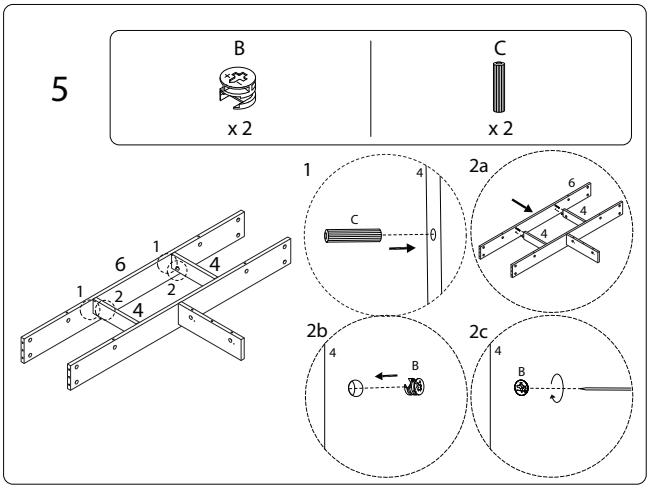

6

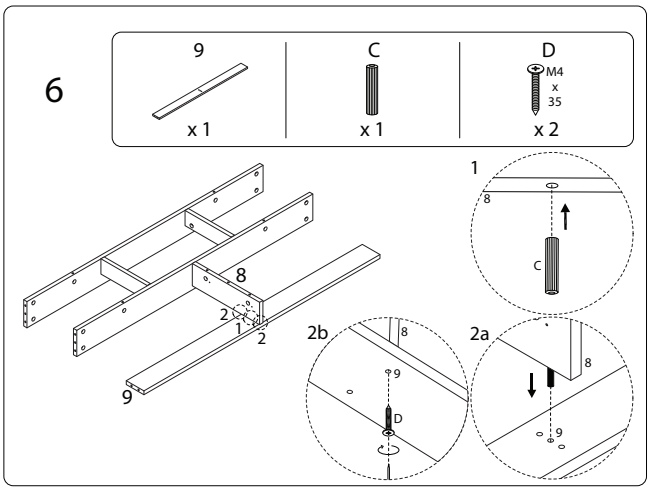

7

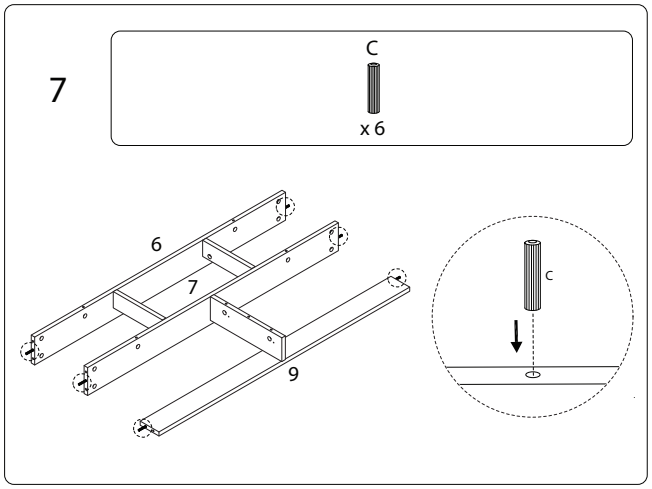

8

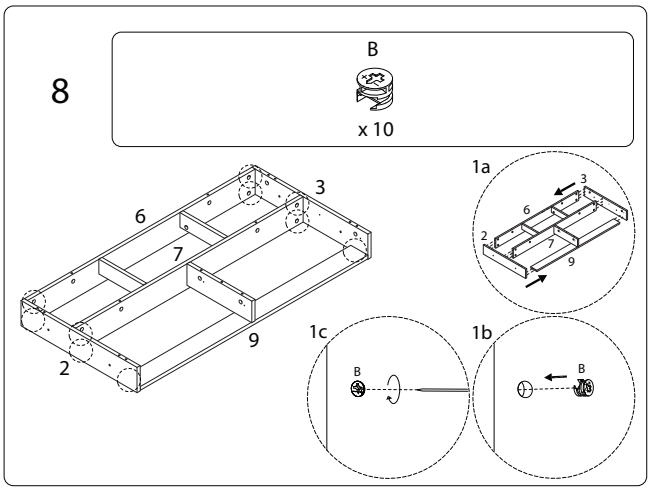

9

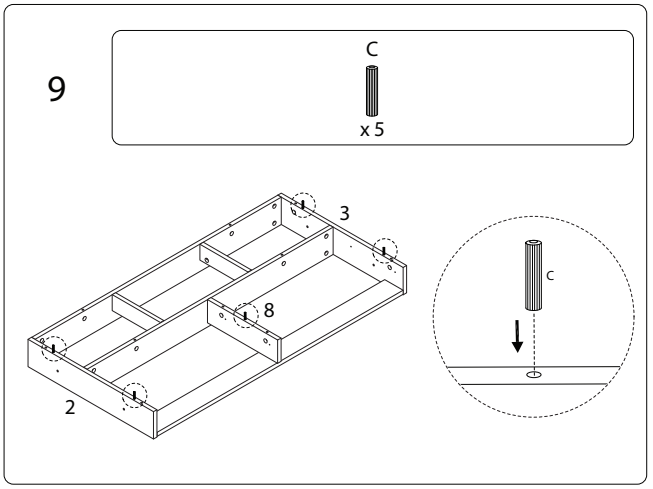

10

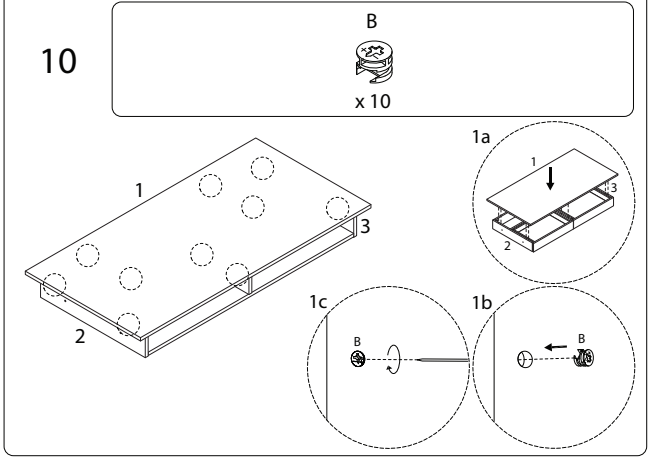

11

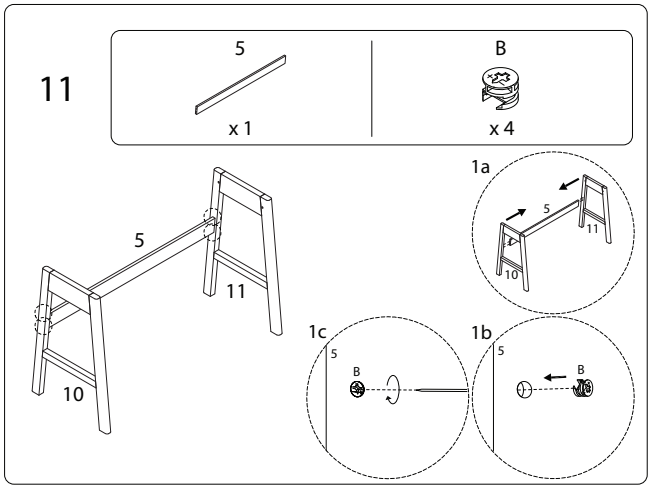

12

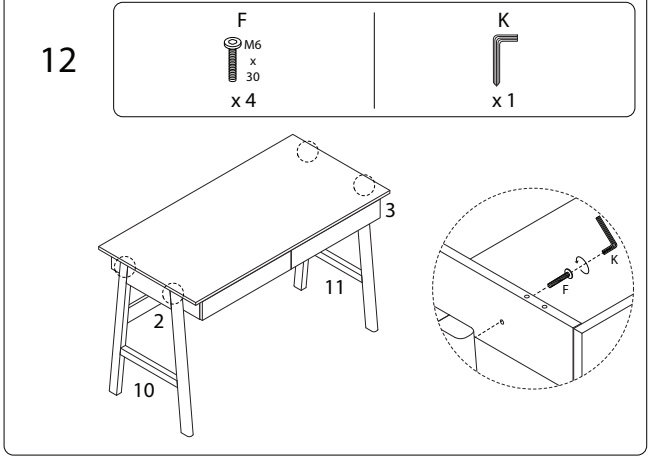

13 x 2

12	13	14	D
x 1	x 1	x 1	M4 x 35 x 4

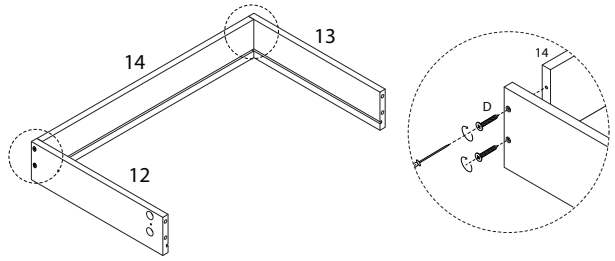

14 x 2

15
x 1

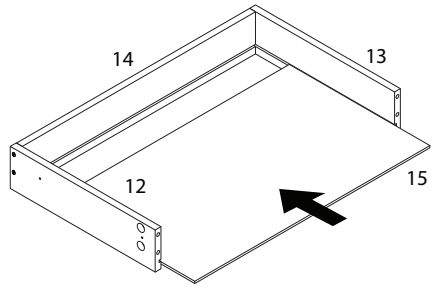

15

16	17	A
x 1	x 1	x 8

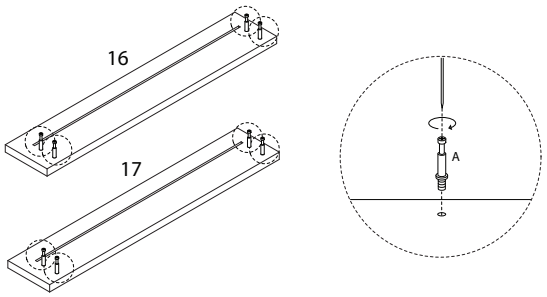

16

B
x 8

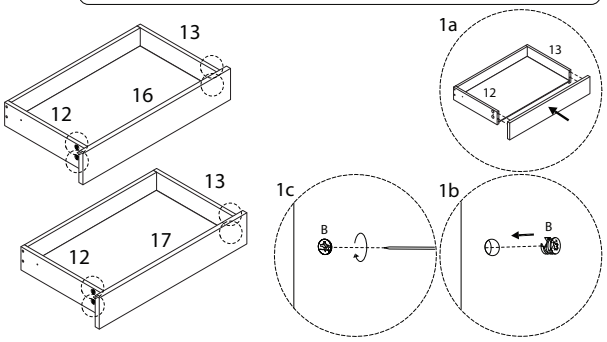

17

E	J2
M3 x 12 x 4	x 2

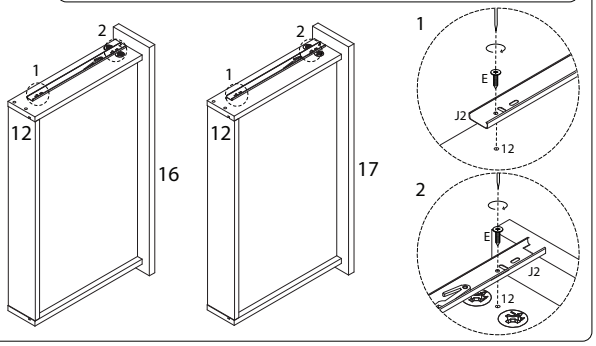

18

E	J2
M3 x 12 x 4	x 2

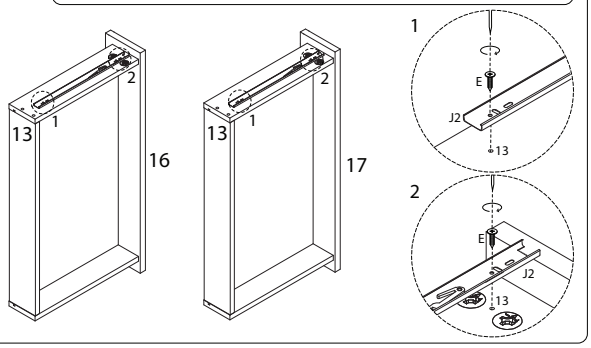

19

E	J1
M3 x 12 x 8	x 4

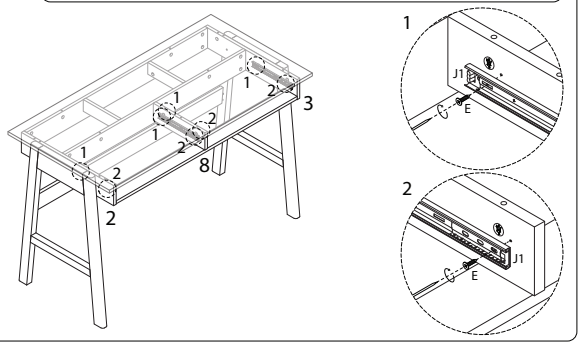

20

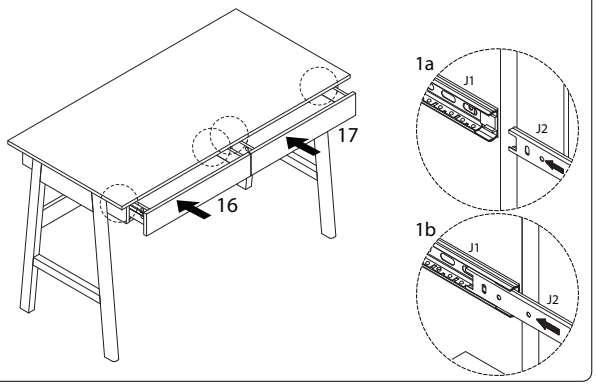

21

D	G1	G2	G3	I
M4 x 35	M4 x 14			
x 1	x 1	x 1	x 1	x 2

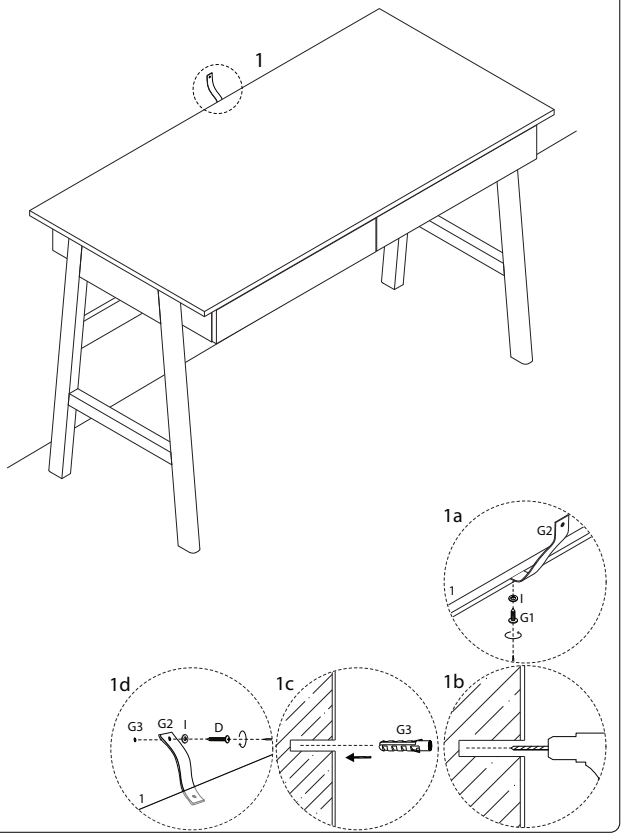

2696/THESLAY/120526/