ARES

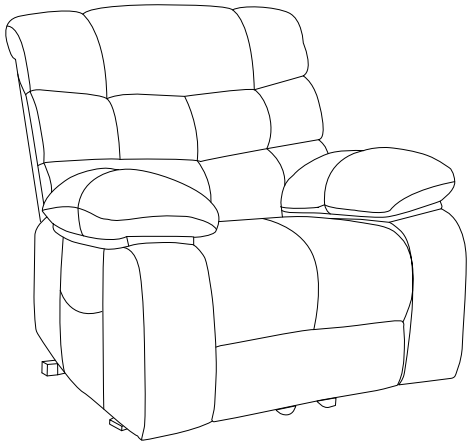

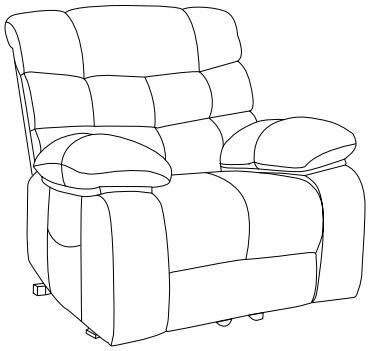

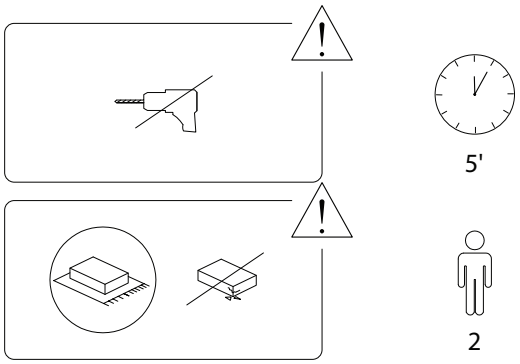

2160/ARES/230724/

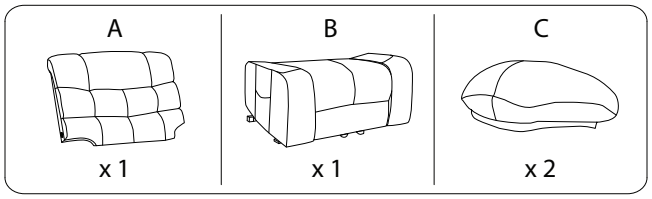

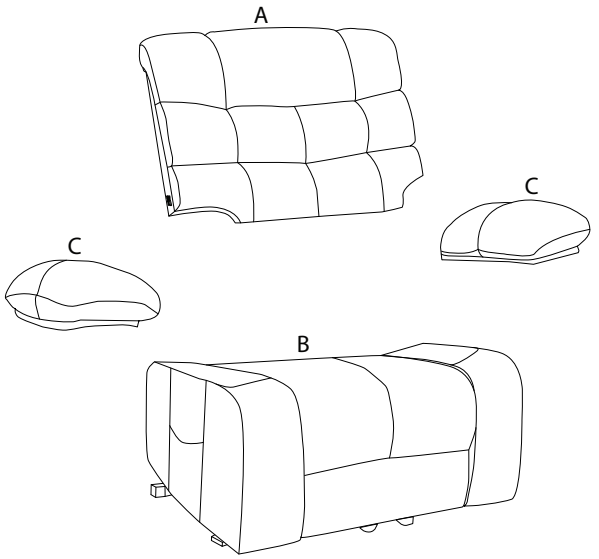

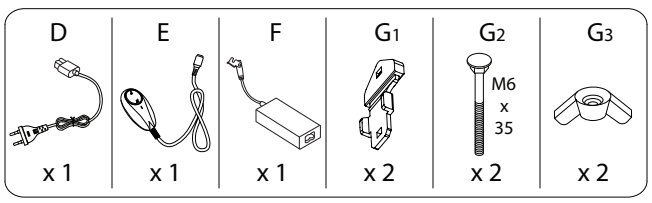

2160/ARES/230724/

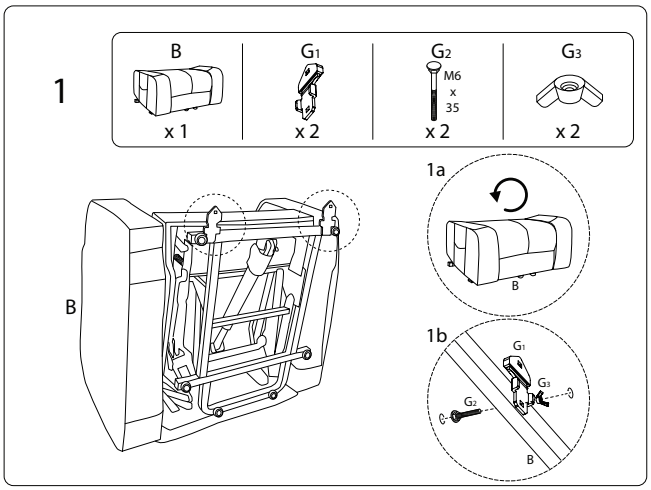

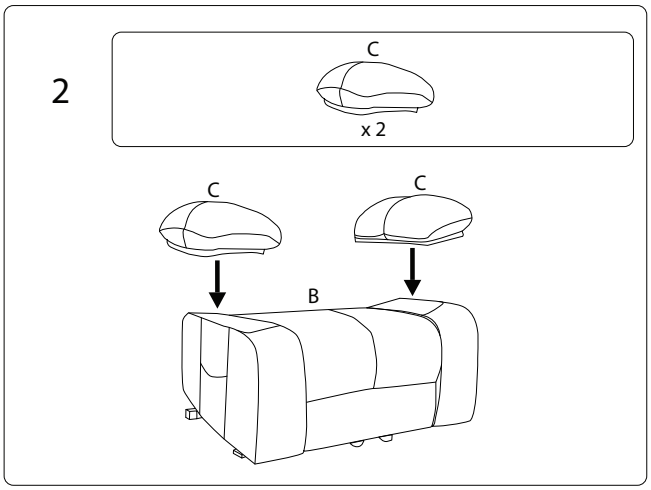

2160/ARES/230724/

3

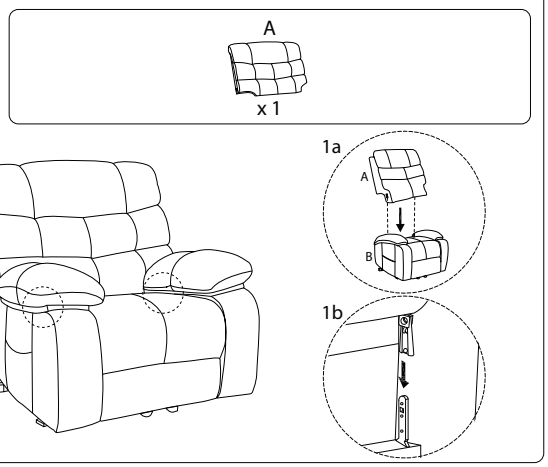

4

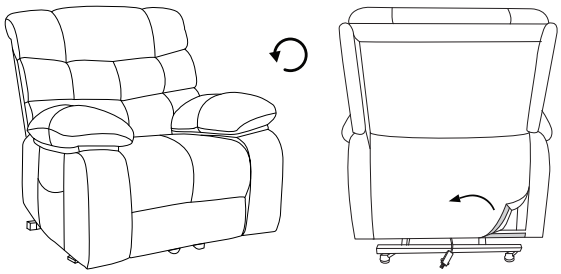

4/7

2160/ARES/230724/

5

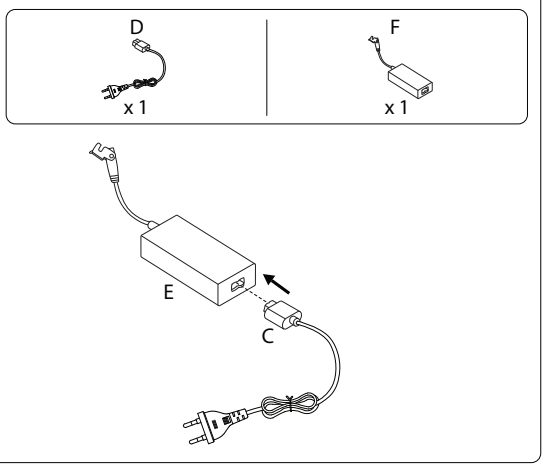

6

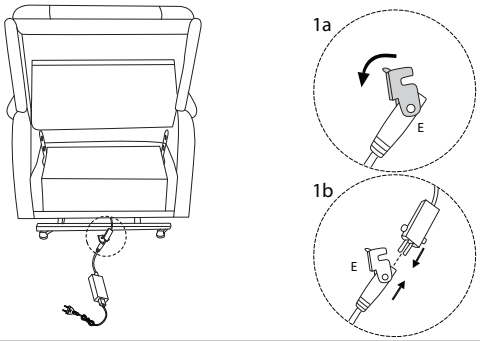

5/7

2160/ARES/230724/

7

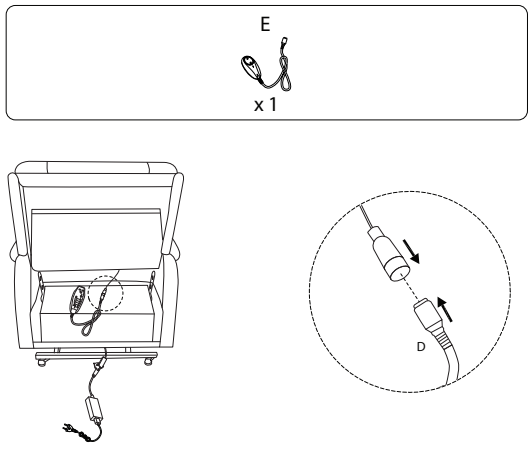

!

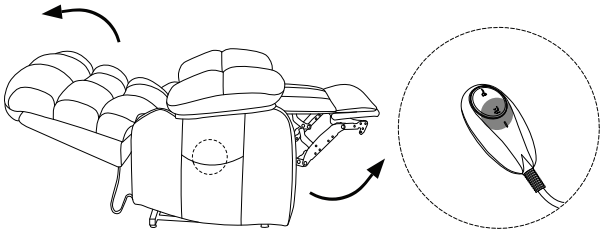

!

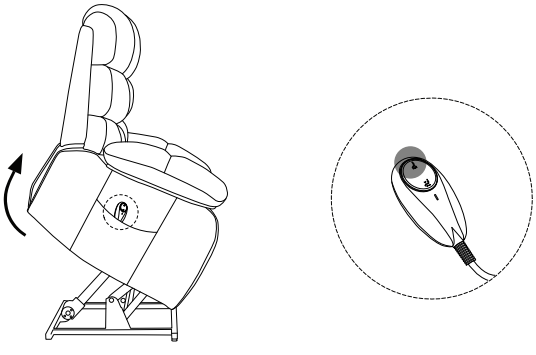

6/7

2160/ARES/230724/

7/7

2160/ARES/230724/