MALUNG

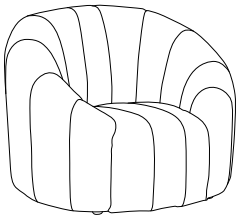

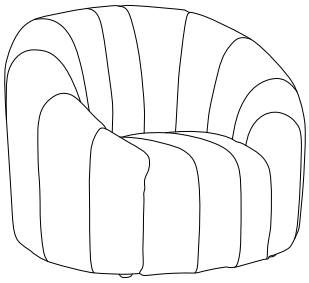

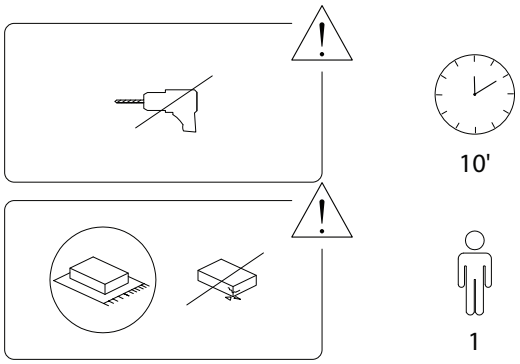

1/3

1918/MALUNG/200924/

A

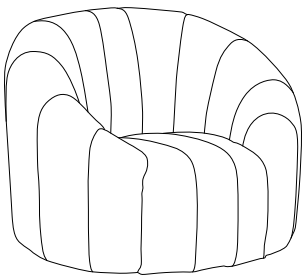



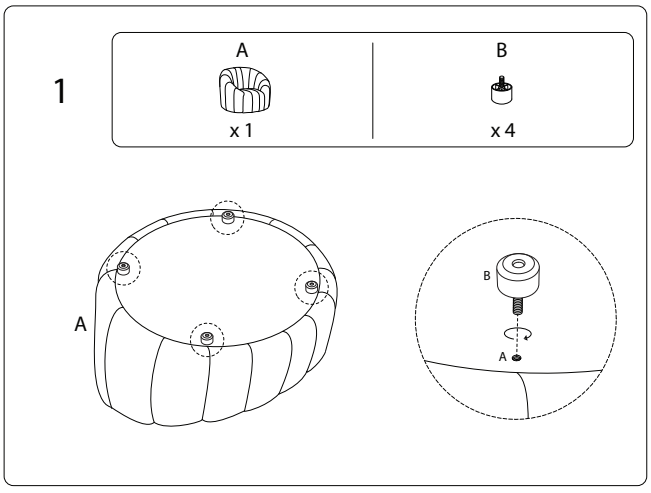

A	B
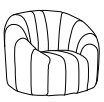	
x 1	x 4

2/3

1918/MALUNG/200924/

3/3

1918/MALUNG/200924/