GLEORA

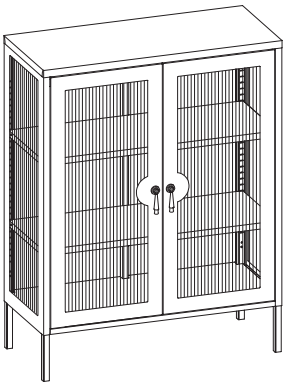

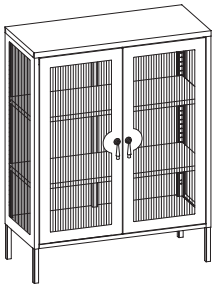

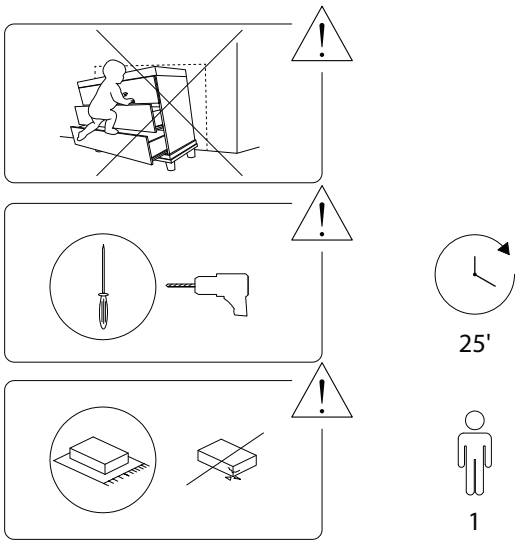

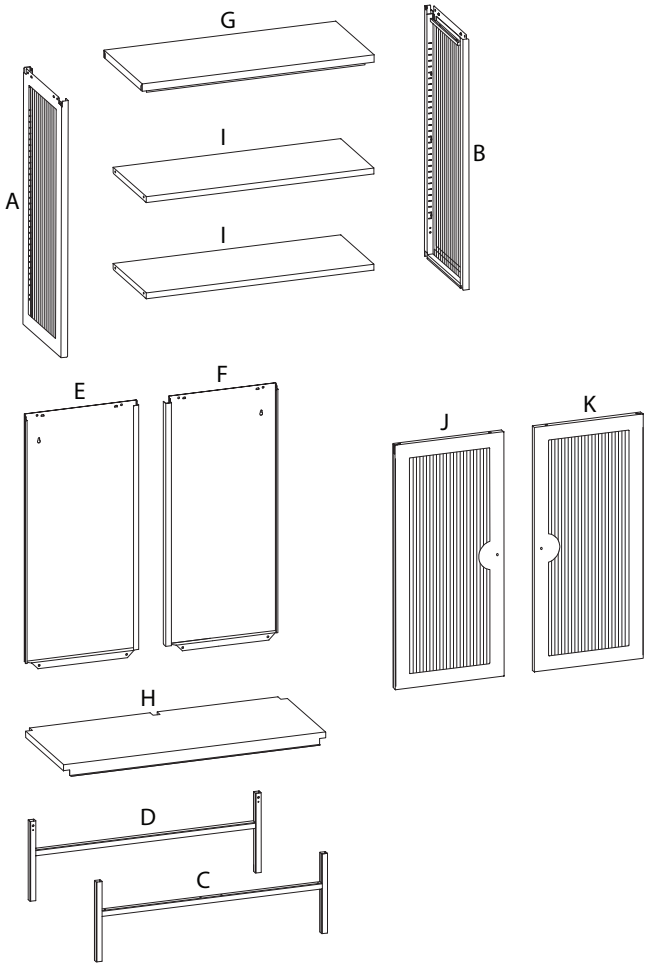

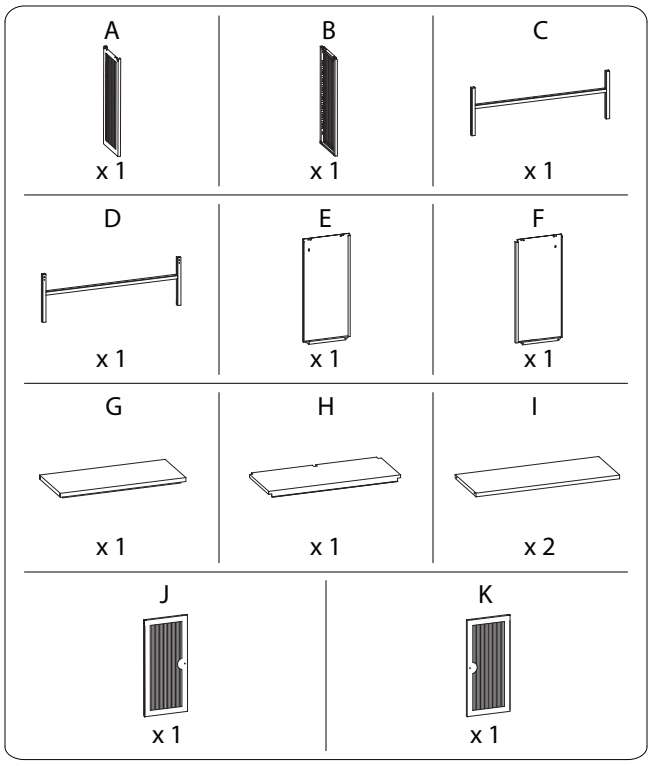

1 M4 x 10 x 20	2A x 2	2B M5 x 2
3A x 2	3B M4 x 2	3C M4 x 22 x 2
4 x 4	5A M4 x 35 x 2	5B M5 x 2
5C x 2	6 x 8	7A x 4	7B x 4

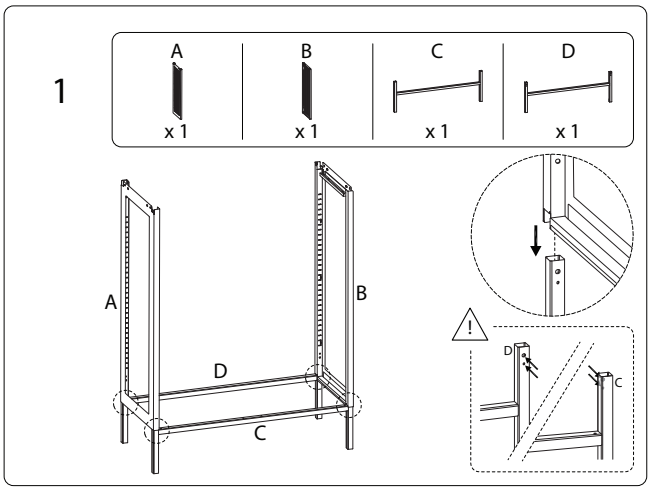

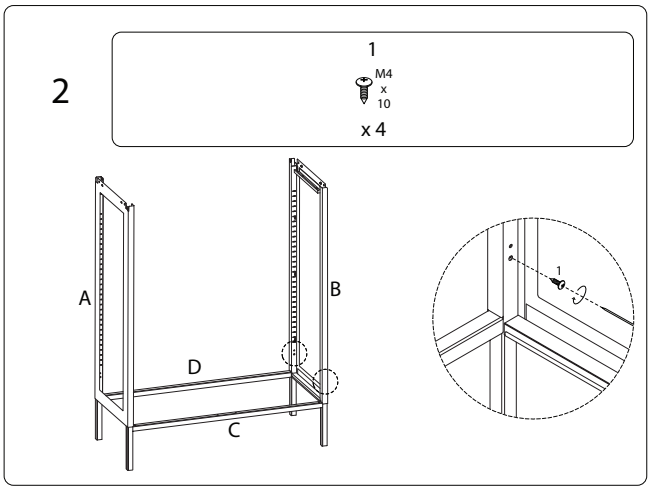

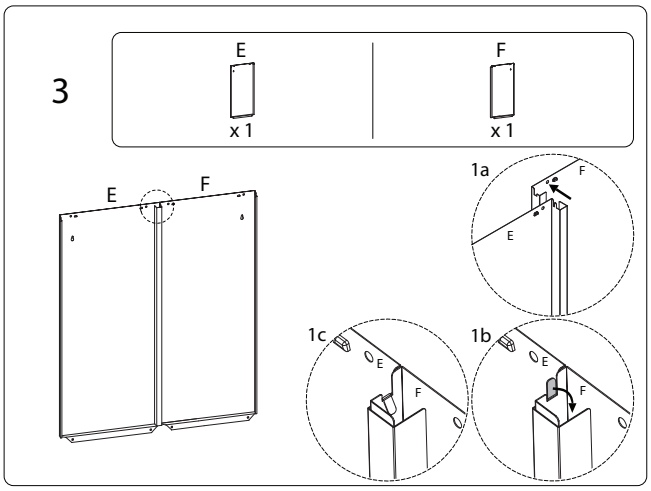

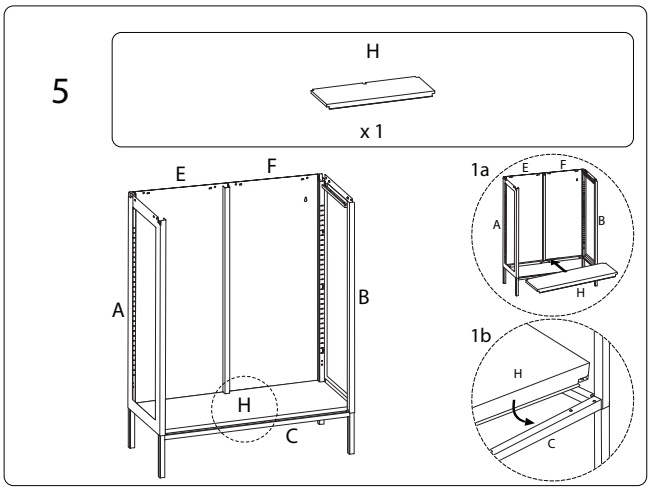

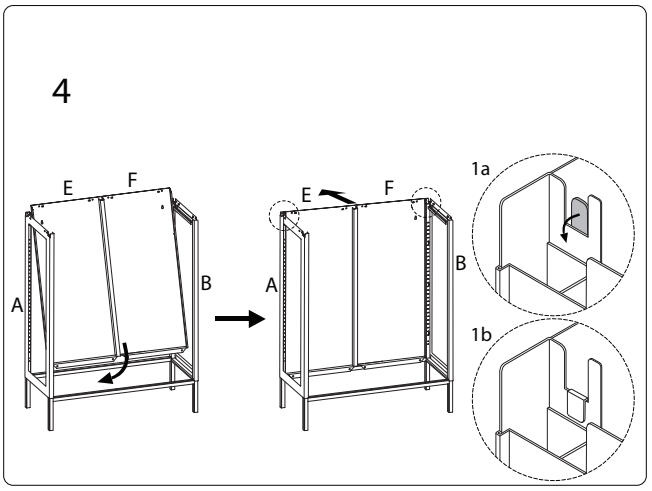

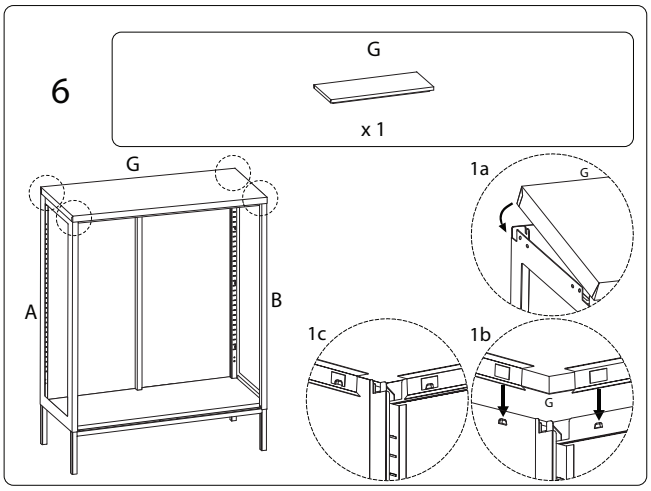

7

1
M4 x 10
x 16

4
x 4

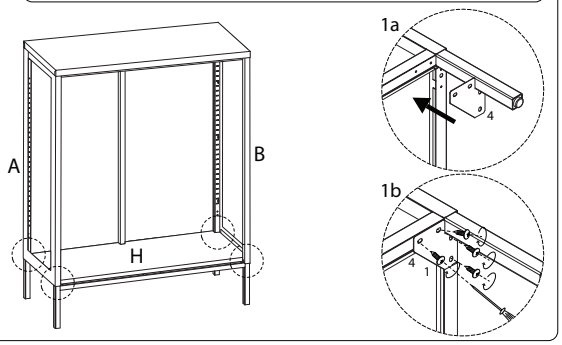

8

5C
x 2

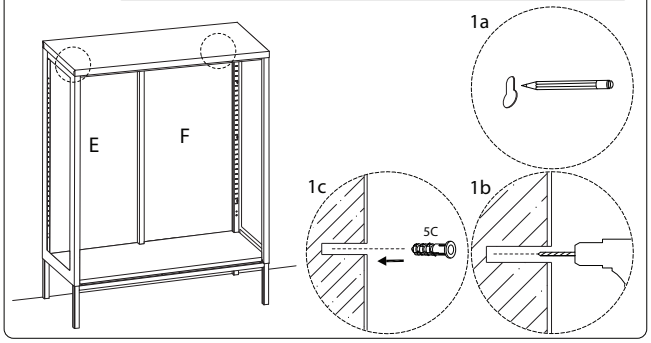

9

5A
M4 x 35
x 2

5B
M5
x 2

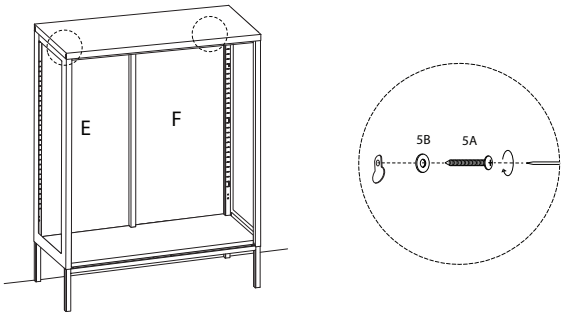

10

6
x 8

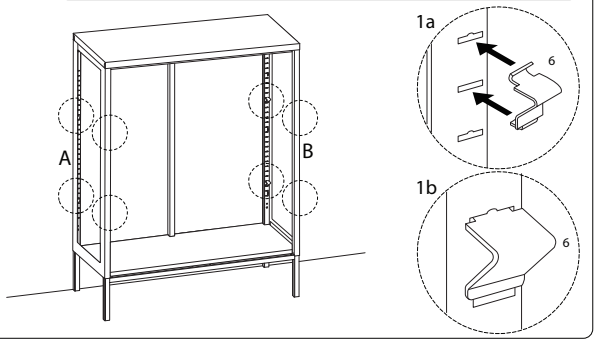

11

I
x 2

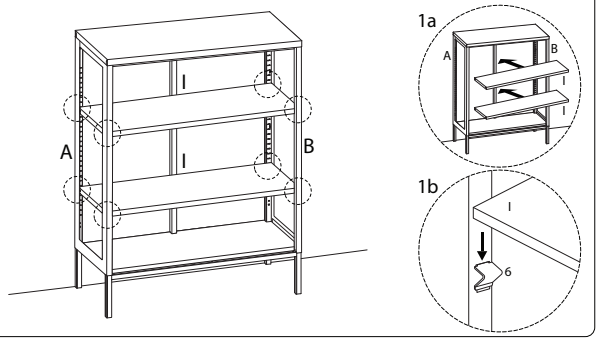

12

J
x 1

K
x 1

3A
x 2

3B
M4
x 2

3C
M4 x 22
x 2

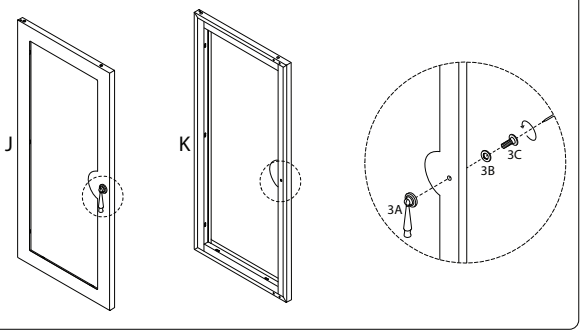

13

7A
x 4

7B
x 4

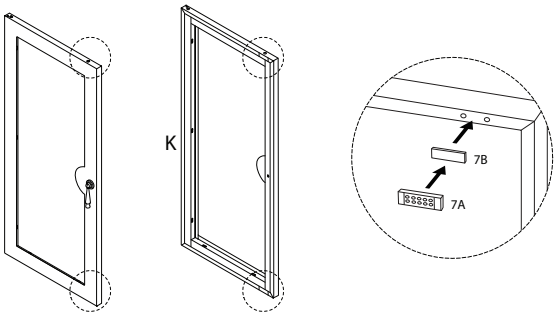

14

2A
x 2

2B
M5
x 2

