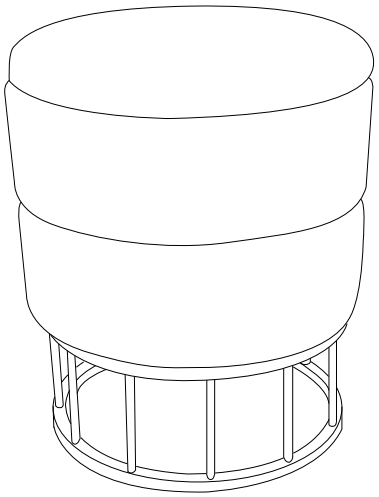

A	B	C	D	E
	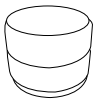		 M8 x 16	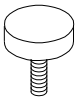
x 1	x 1	x 1	x 3	x 4

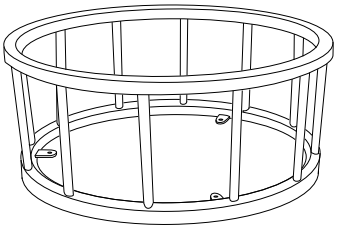

A

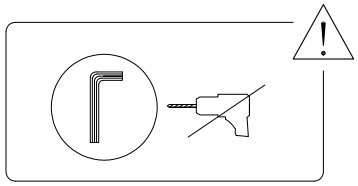



15'

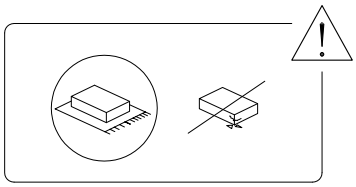



1

1297/ELGIN/150620/

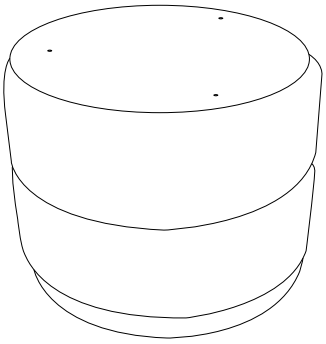

B

1297/ELGIN/150620/

1

A	B	C	D
			 M8 x 16
x 1	x 1	x 1	x 3

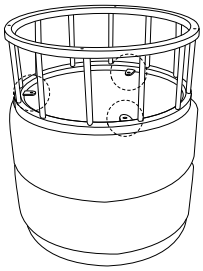

1a

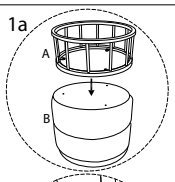

1b

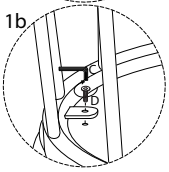

2

E

x 4

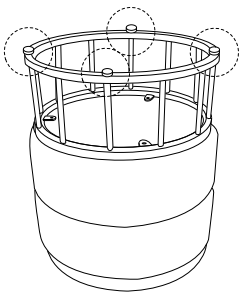

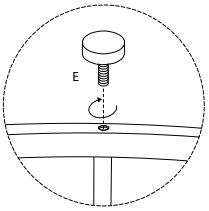

1297/ELGIN/150620/