LISIEUX

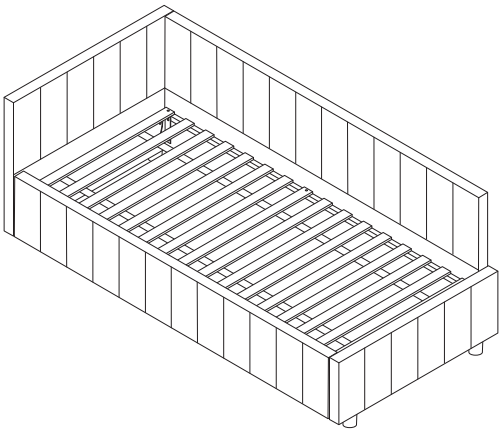

1/7

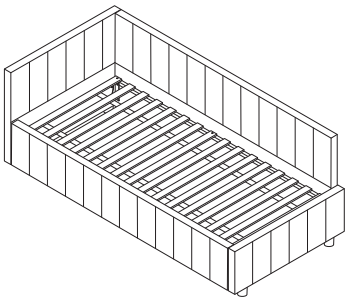

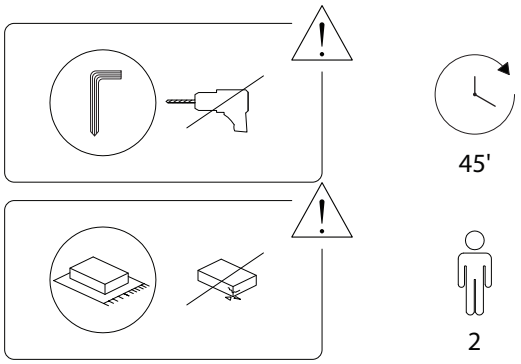

2/7

155/LISIEUX/030226/

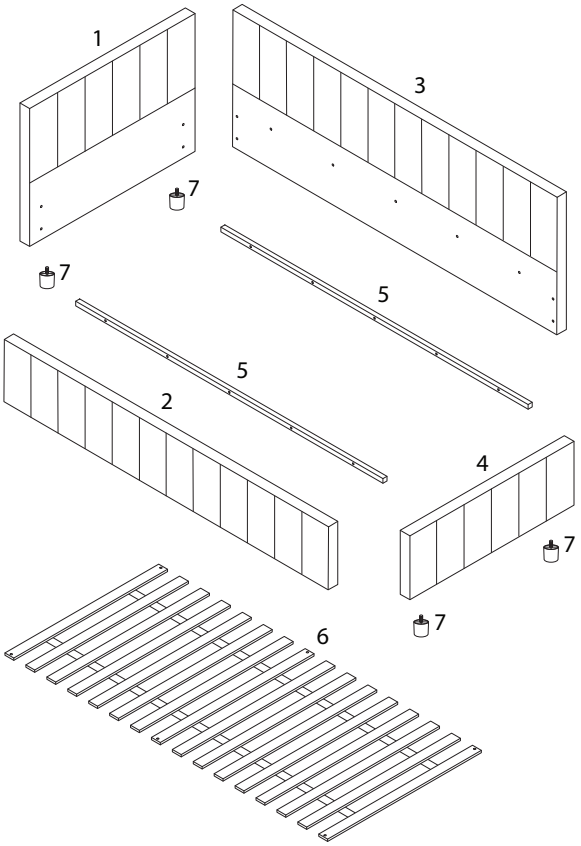

3/7

1 x 1	2 x 1	3 x 1
4 x 1	5 x 2	6 x 1
7 x 4	A x 1	B M8 x 20 x 16
C M8 x 40 x 10	D M4 x 25 x 6	E x 4

4/7

155/LISIEUX/030226/

155/LISIEUX/030226/

1

1	4	7
x 1	x 1	x 4

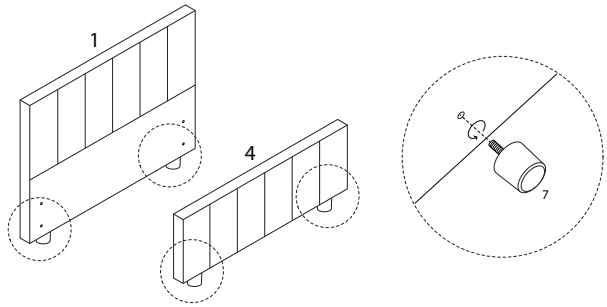

2

2	3	A	B	E
x 1	x 1	x 1	x 8	x 2

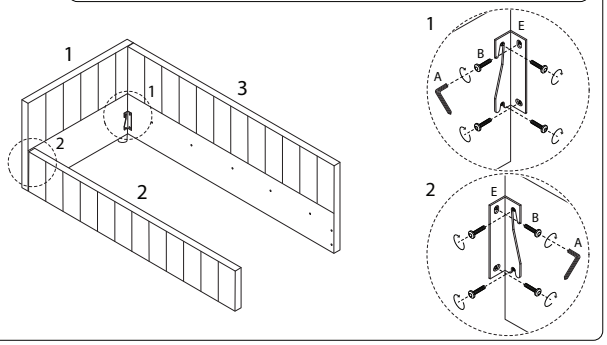

5/7

155/LISIEUX/030226/

3

A	B	E
x 1	M8 x 20 x 8	x 2

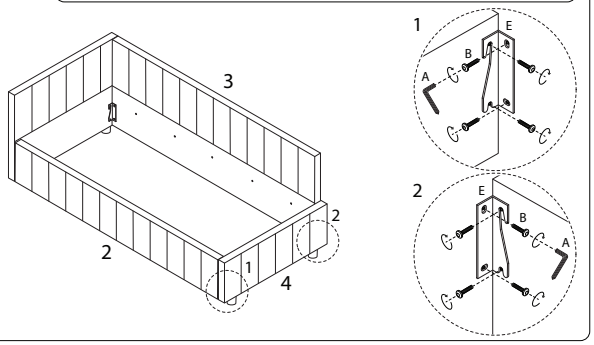

4

5	A	C
x 2	x 1	M8 x 40 x 10

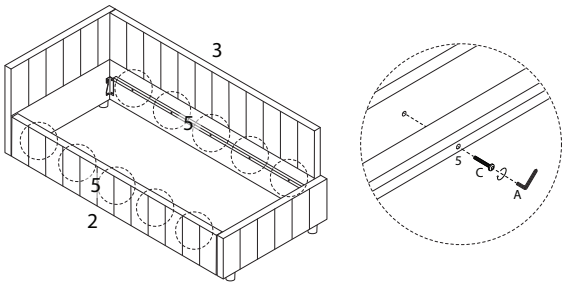

6/7

155/LISIEUX/030226/

5

6	A	D
x 1	x 1	M4 x 25 x 1

