

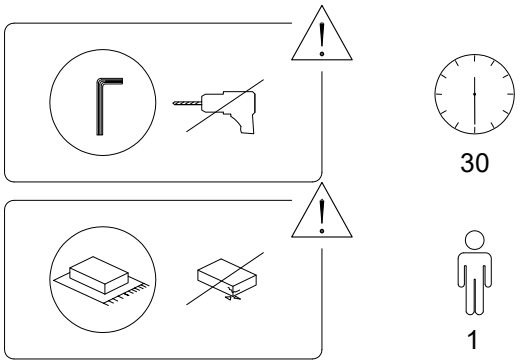

1/4

777/LOKKA/25042018/

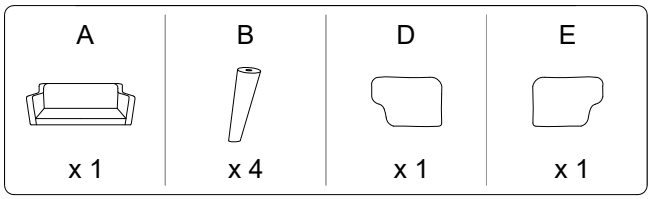

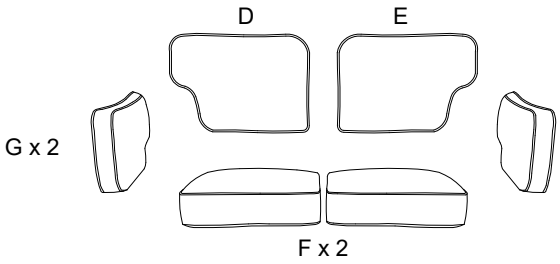

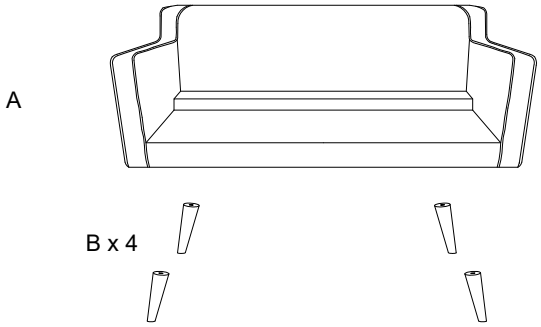

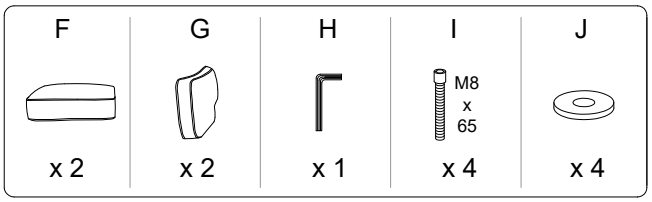

2/4

777/LOKKA/25042018/

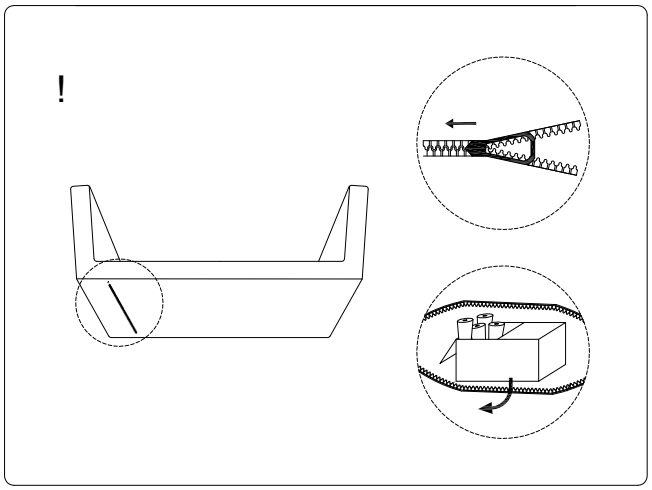

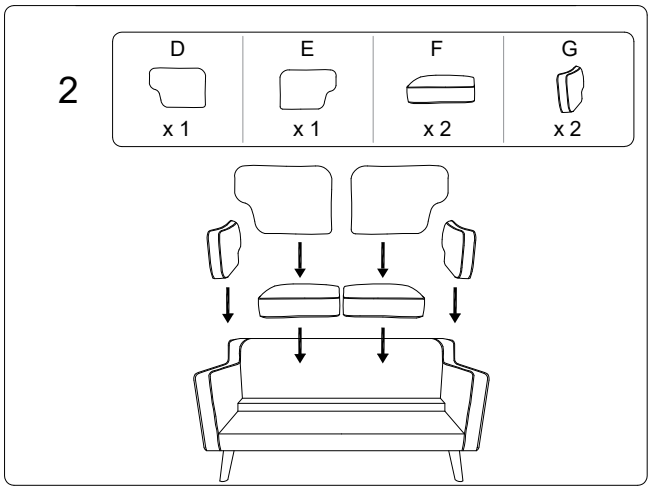

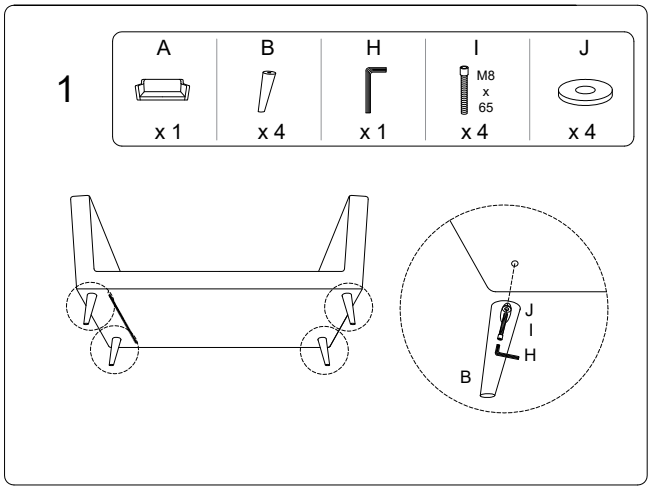

3/4

777/LOKKA/25042018/

4/4

777/LOKKA/25042018/