# SIGTUNA

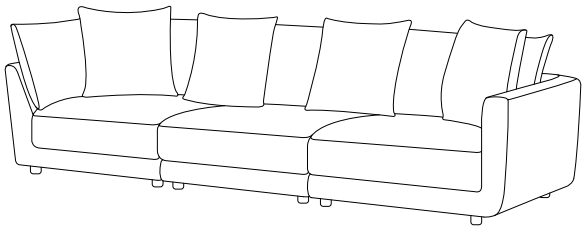

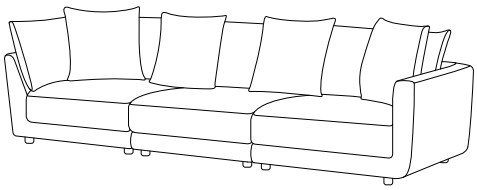

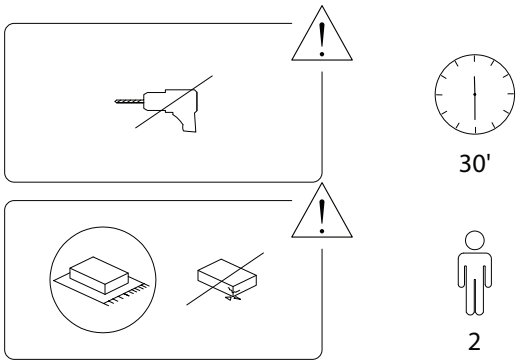




1919/SIGTUNA/120324/

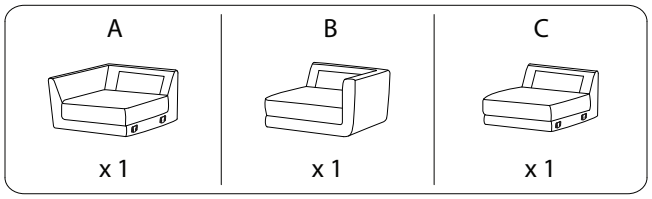


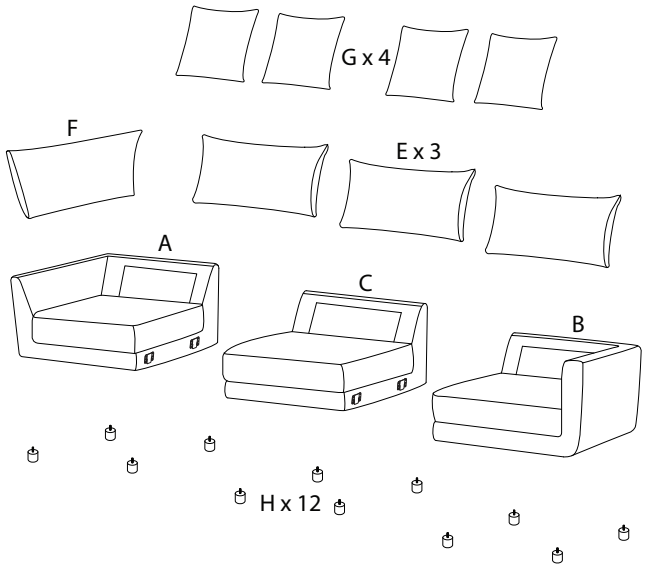


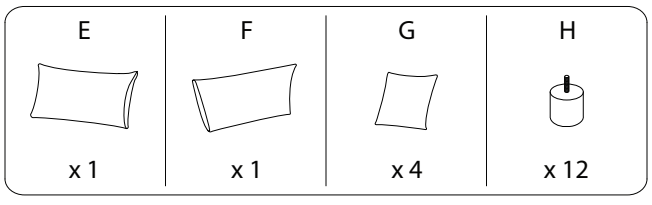




1919/SIGTUNA/120324/

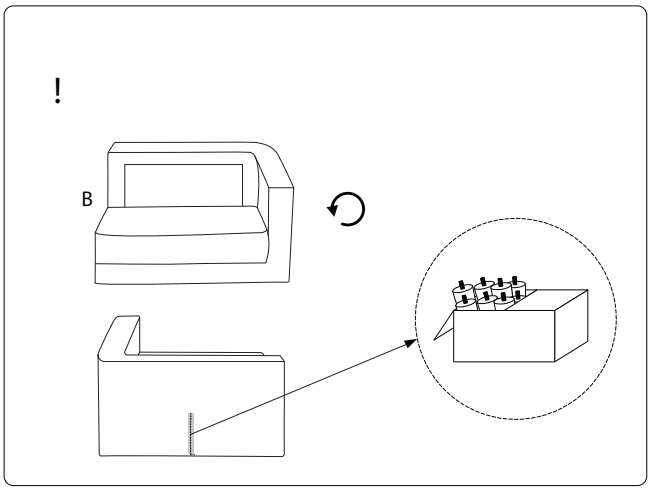


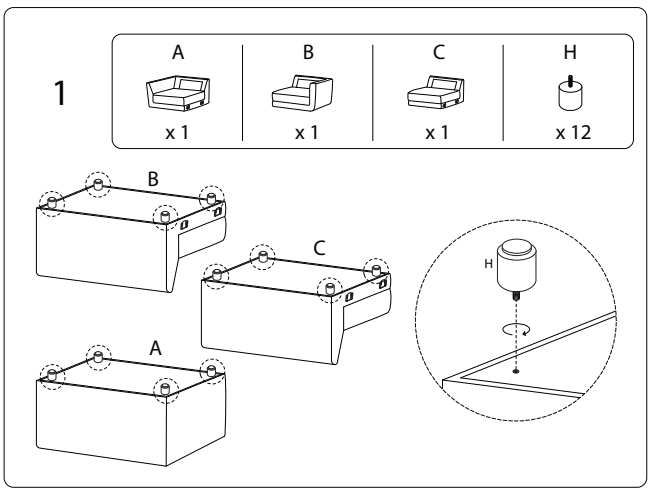




1919/SIGTUNA/120324/

2

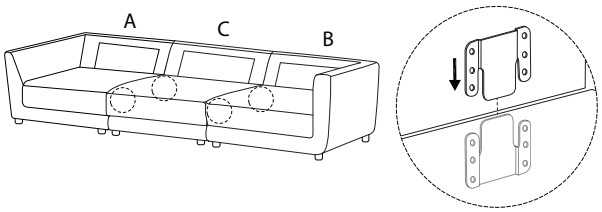




3

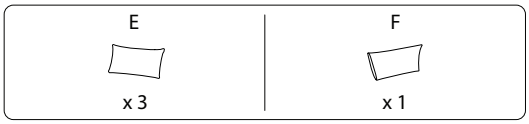


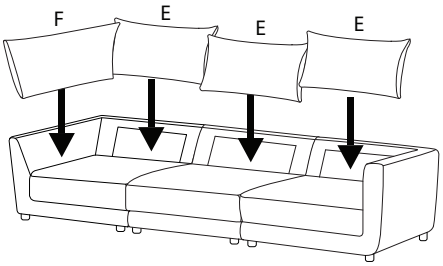






4

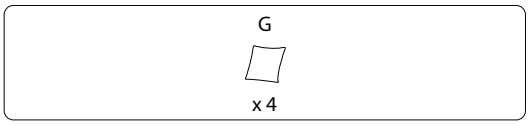


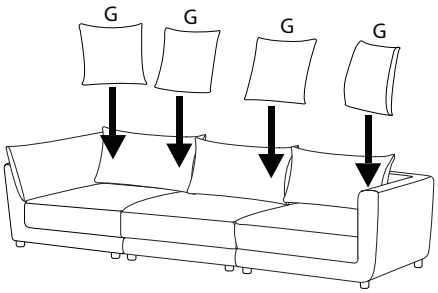






!

