# ABISKO

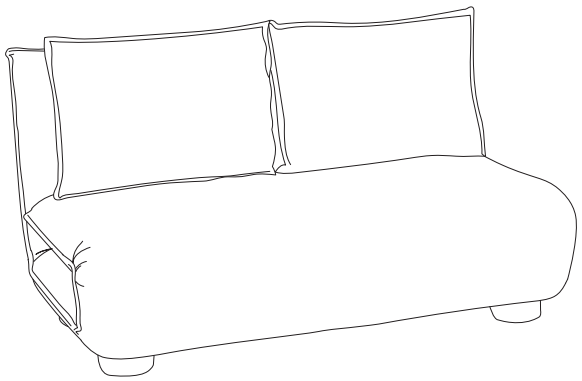

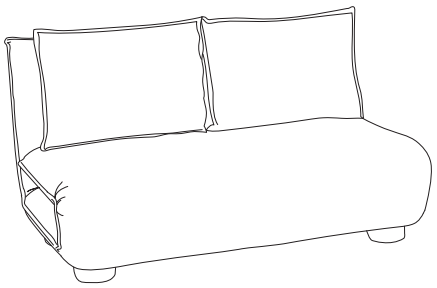

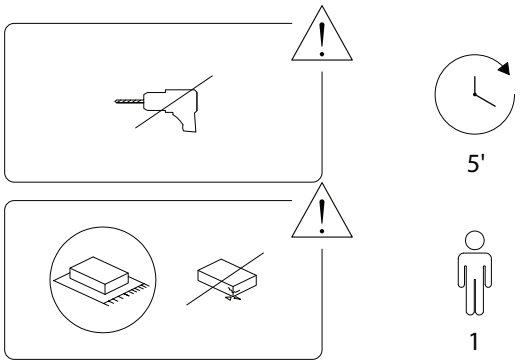


1/4



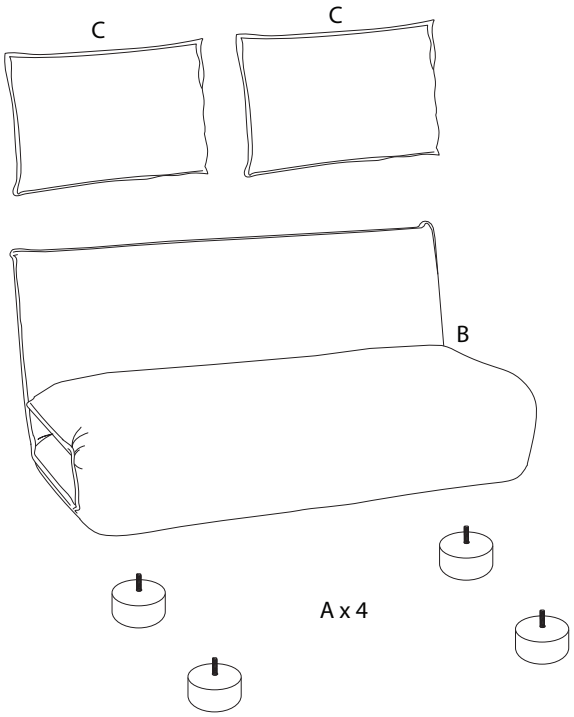


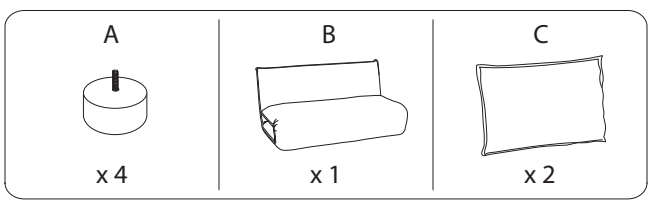


2/4



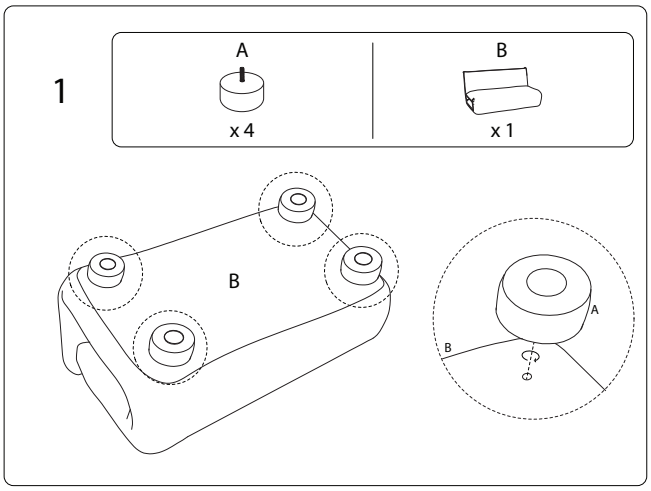


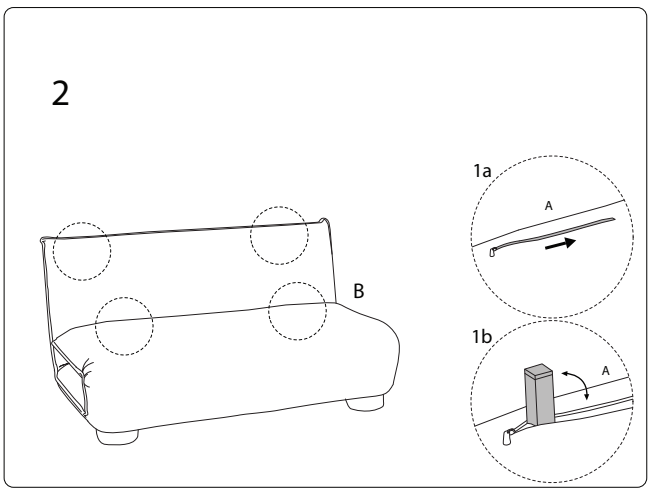


3/4

!

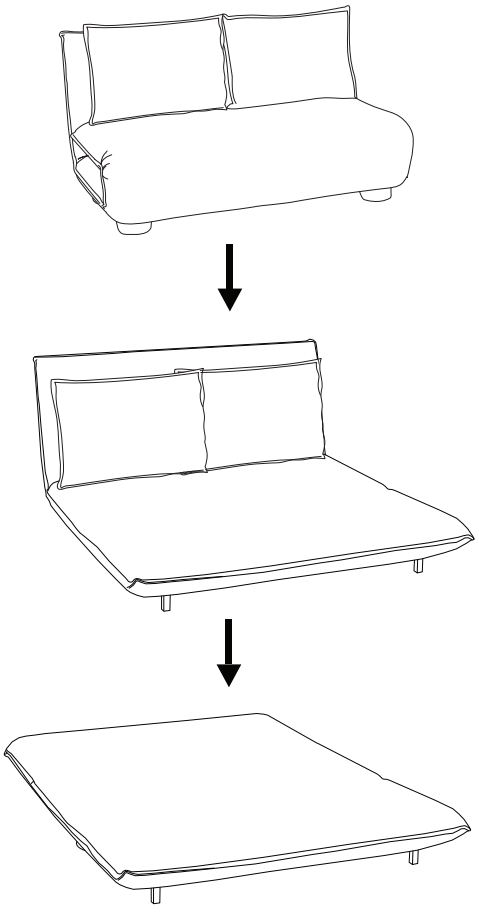



1252/ABISKO/181225/