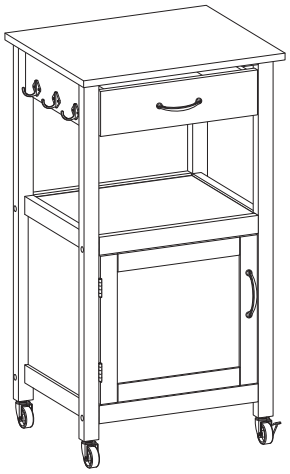

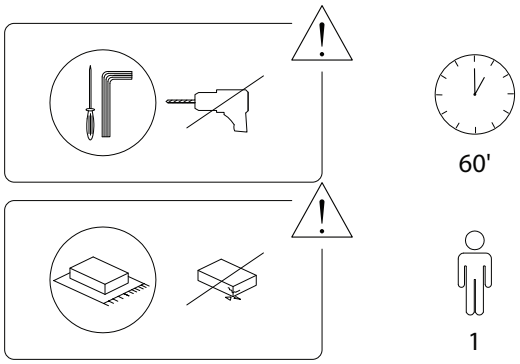

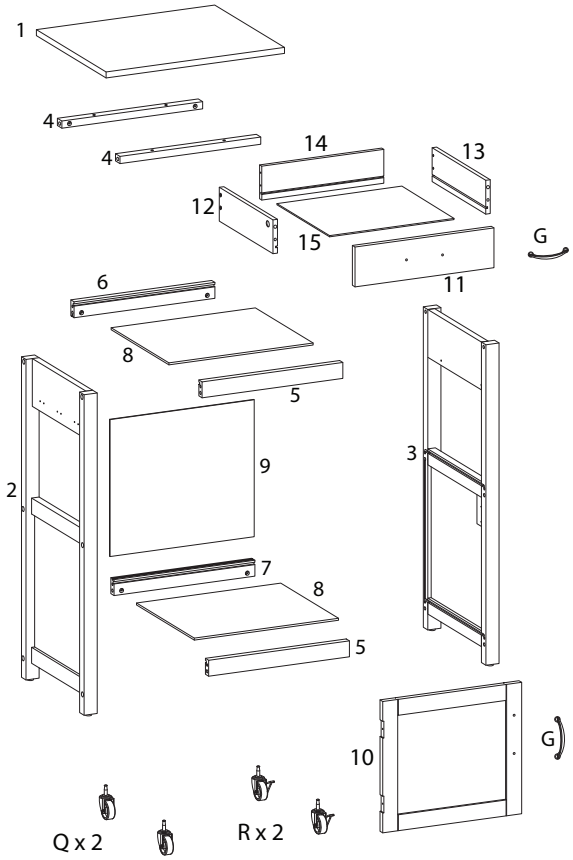

1 x 1	2 x 1	3 x 1
4 x 2	5 x 2	6 x 1
7 x 1	8 x 2	9 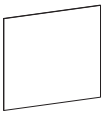 x 1
10 x 1	11 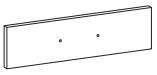 x 1	12 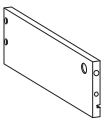 x 1
13 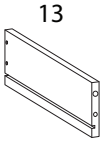 x 1	14 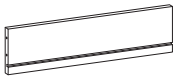 x 1	15 x 1

A M6 x 50 x 12	B x 12	C M6 x 30 x 10	D M6 x 35 x 2
E x 2	F M4 x 25 x 8	G x 2	H M4 x 16 x 4
I x 1	J x 2	K M3 x 14 x 26	L x 3
M 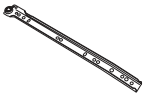 x 1	N x 1	O 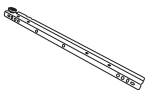 x 1	P 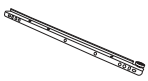 x 1
Q x 2	R x 2	S x 1	

1

2	K	M
x 1	M3 x 14 x 2	x 1

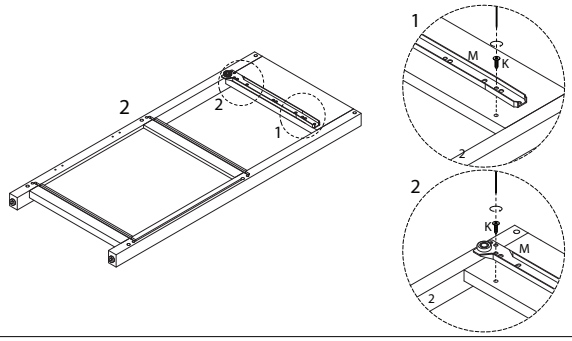

2

3	K	N
x 1	M3 x 14 x 2	x 1

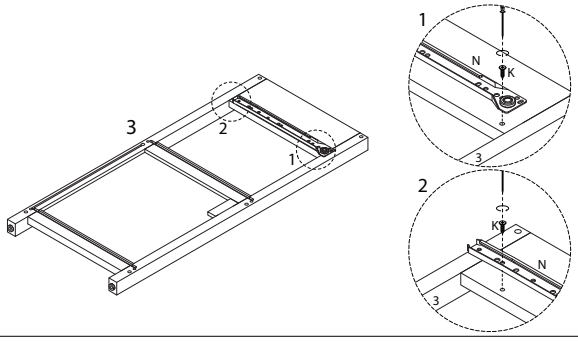

3

I	K
x 1	M3 x 14 x 2

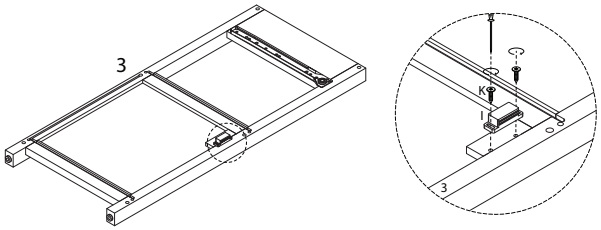

4

C
M6 x 30 x 4

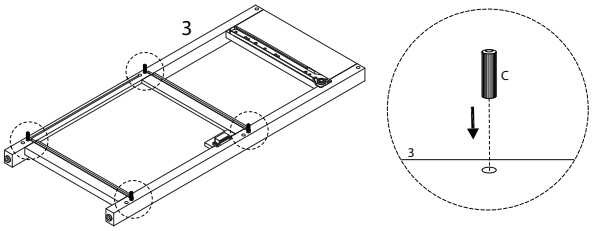

5

5	6	7	A	B	S
x 2	x 1	x 1	M6 x 50 x 4	x 4	x 1

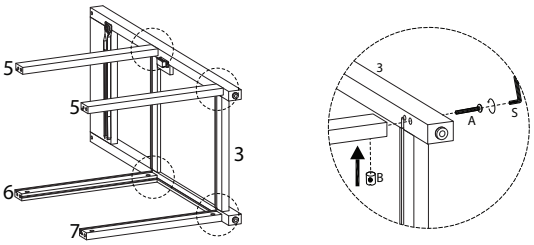

7

8	9
x 2	x 1

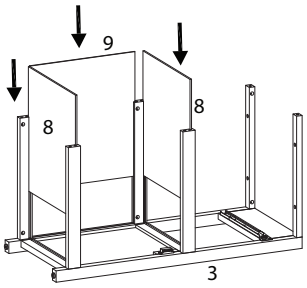

6

4	A	B	S
x 2	M6 x 50 x 2	x 2	x 1

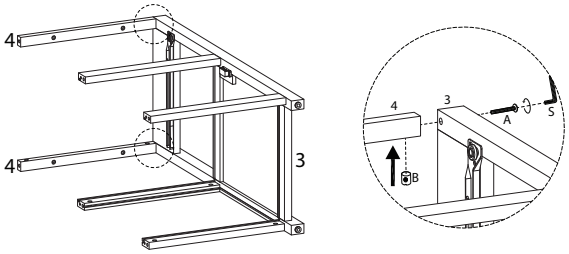

8

C
M6 x 30 x 4

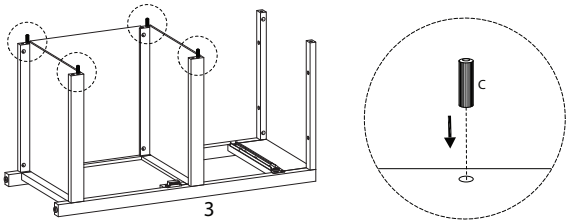

9

A	B	S
M6 x 50		
x 6	x 6	x 1

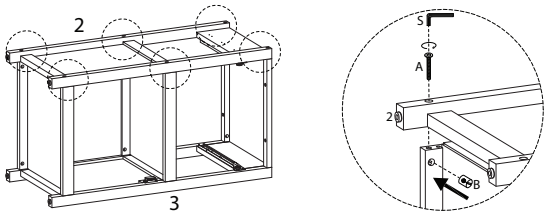

10

Q	R
x 2	x 2

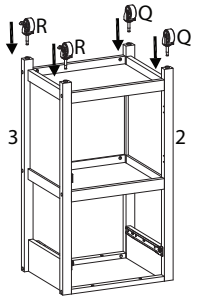

11

1	F
	M4 x 25
x 1	x 4

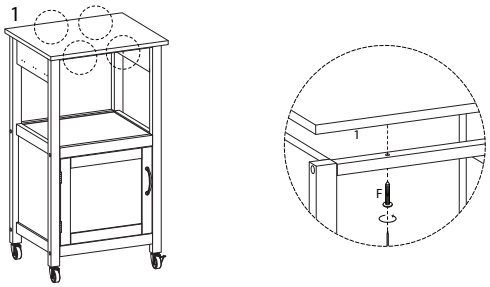

12

10	J	K
		M3 x 14
x 1	x 2	x 6

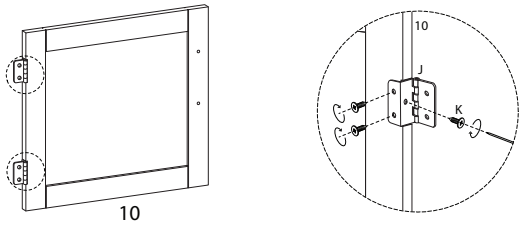

13

G	H
	M4 x 16
x 1	x 2

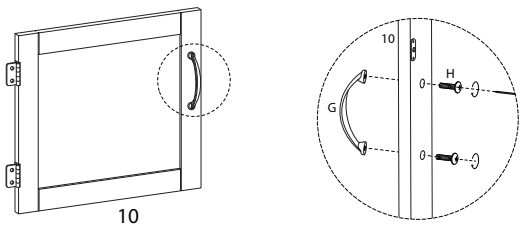

14

K
M3 x 14
x 4

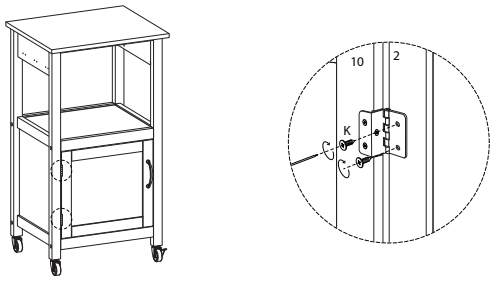

15

11	D
	M6 x 35
x 1	x 2

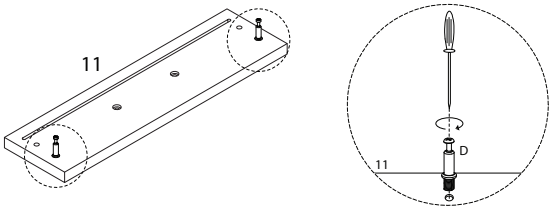

16

G	H
	M4 x 16
x 1	x 2

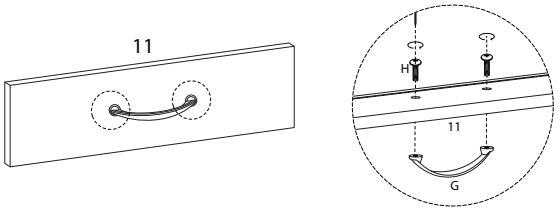

17

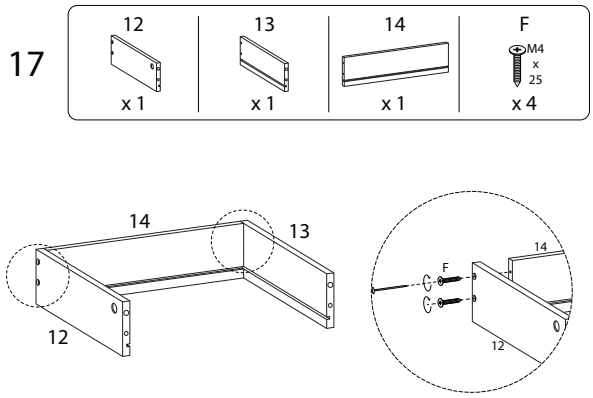

18

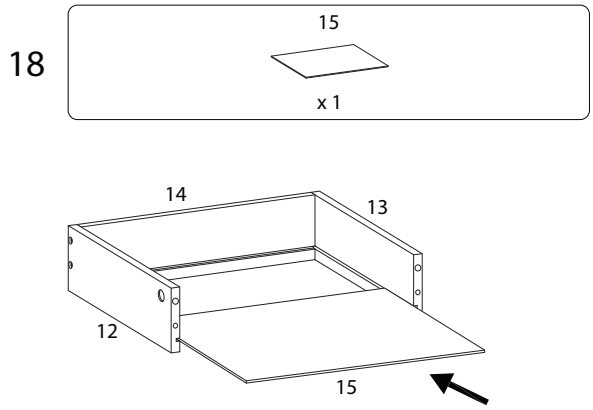

19

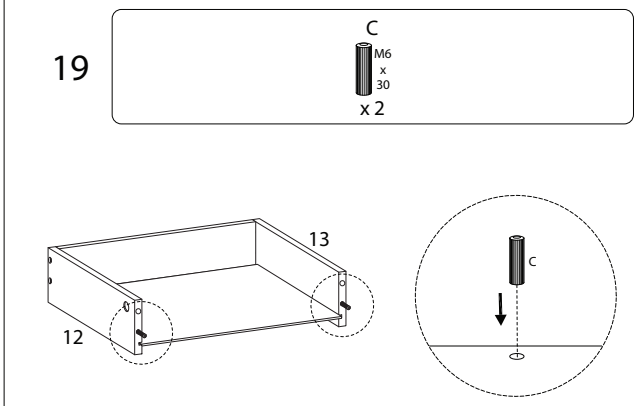

20

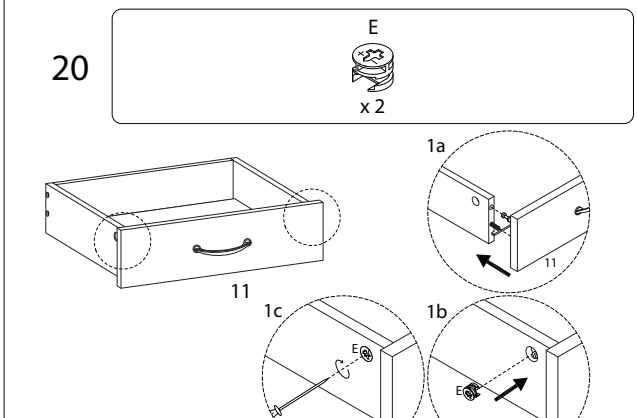

21

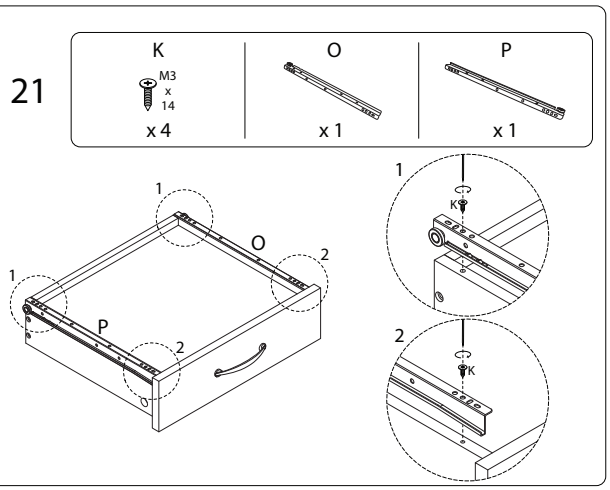

22

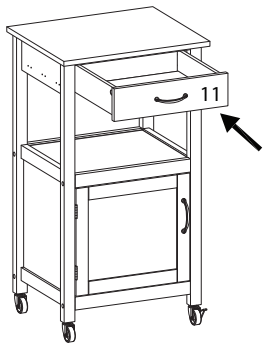
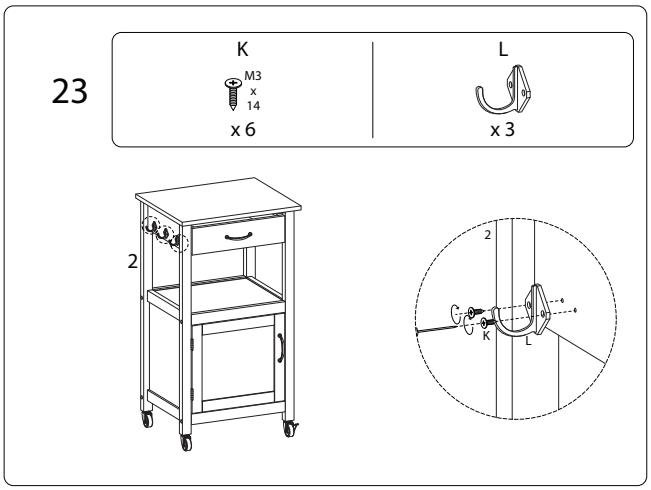
23