BASTON

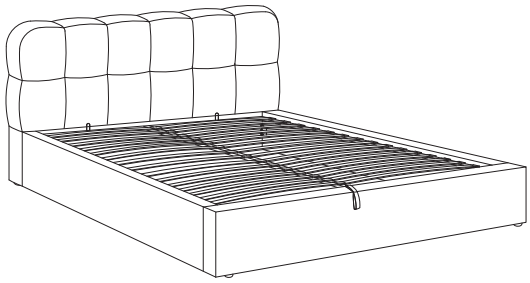

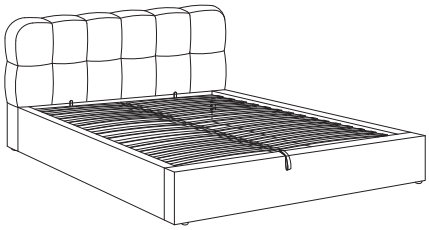

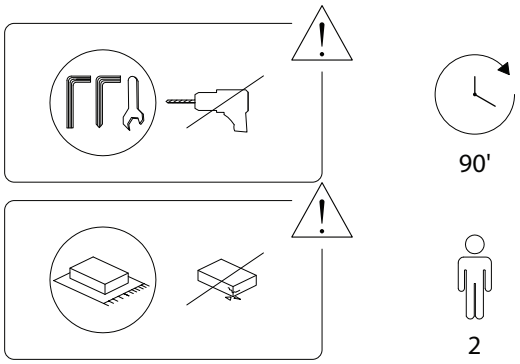
90'
2

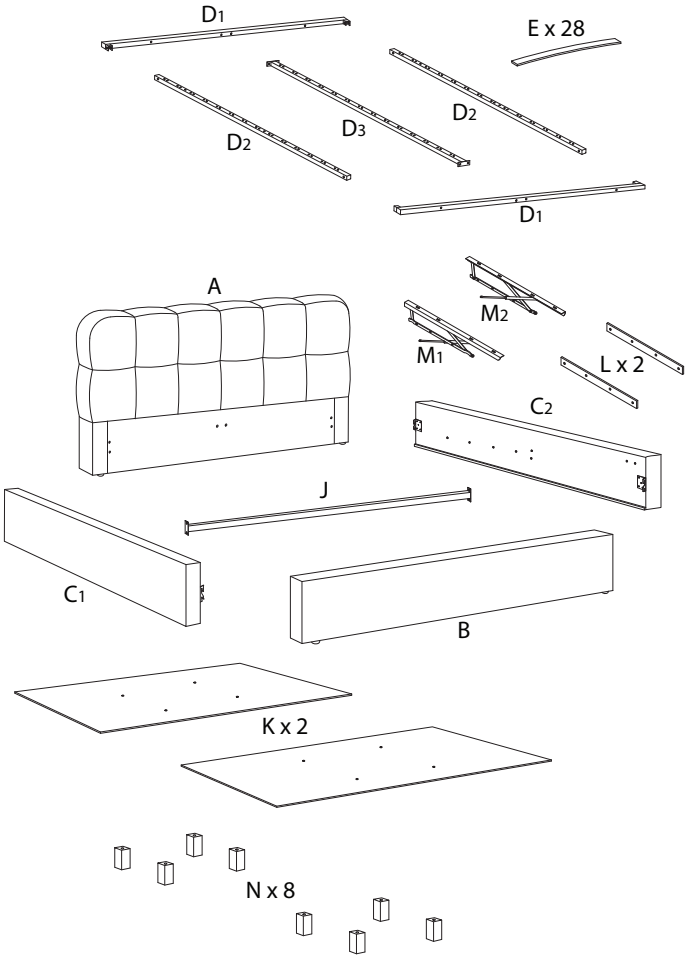
D1
E x 28
D2
D3
D2
D1
A
M2
M1
L x 2
C2
J
C1
B
K x 2
N x 8

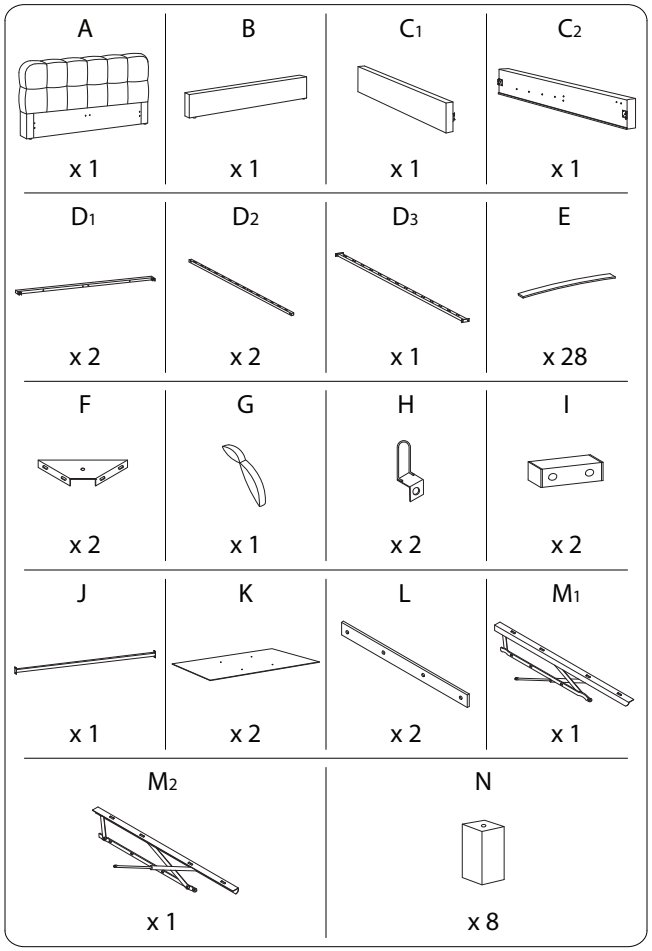
A
x 1
B
x 1
C1
x 1
C2
x 1
D1
x 2
D2
x 2
D3
x 1
E
x 28
F
x 2
G
x 1
H
x 2
I
x 2
J
x 1
K
x 2
L
x 2
M1
x 1
M2
x 1
N
x 8

1	2	3	4
M8 x 55	M8 x 45	M8 x 30	M6 x 40
x 4	x 14	x 16	x 8
5	**6**	**7**	**8**
M6 x 20		M8	M8
x 12	x 14	x 34	x 26
9	**10**	**11**	**12**
M8			M6
x 1	x 1	x 1	x 20
13	**14**	**15**	**16**
M6	M6		
x 20	x 1	x 14	x 28
17		**18**	
x 3		x 2	

1

A	B	C_1	C_2	3	7	8	9
				M8 x 30	M8	M8	M8
x 1	x 1	x 1	x 1	x 8	x 8	x 8	x 1

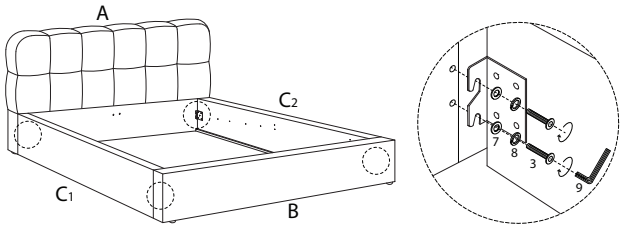

2 x 2

K	N	3	7	9
		M8 x 30	M8	M8
x 1	x 4	x 4	x 4	x 1

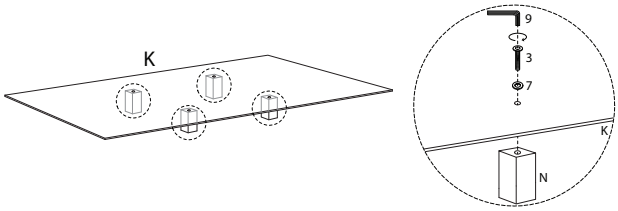

3

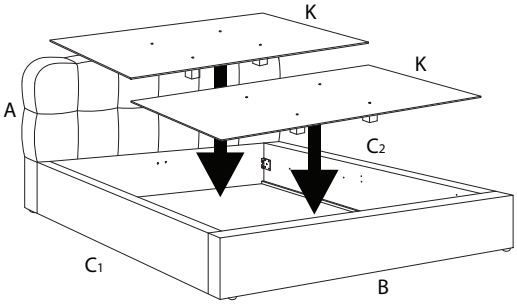

4

I	1	7	8	9
	M8 x 55	M8	M8	M8
x 2	x 4	x 4	x 4	x 1

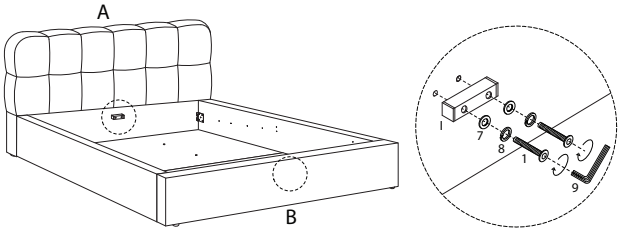

5

L	M_2	4	12	13	14
		M6 x 40	M6	M6	M6
x 1	x 1	x 4	x 4	x 4	x 1

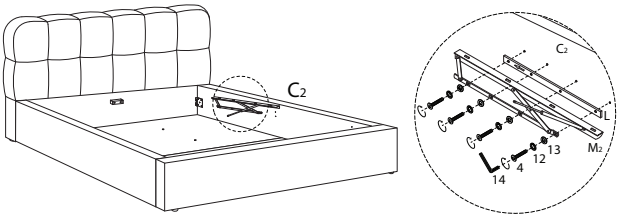

6

L	M_1	4	12	13	14
		M6 x 40	M6	M6	M6
x 1	x 1	x 4	x 4	x 4	x 1

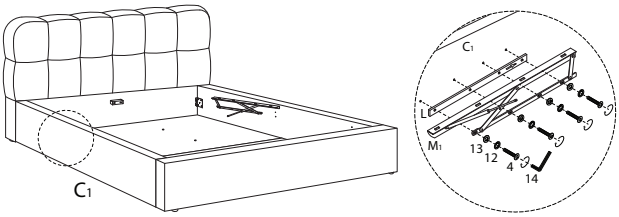

7

F	5	12	13	14
x 2	M6 x 20 x 8	M6 x 8	M6 x 8	M6 x 1

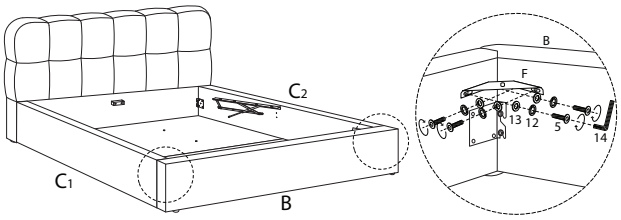

8

18
x 2

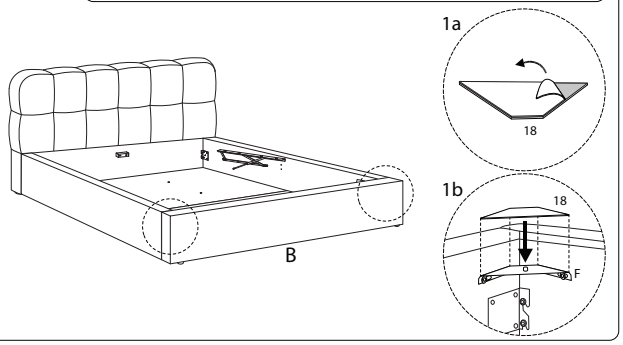

9

J	5	12	13	14
x 1	M6 x 20 x 4	M6 x 4	M6 x 4	M6 x 1

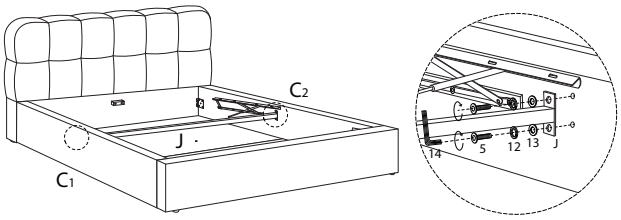

10

17
x 3

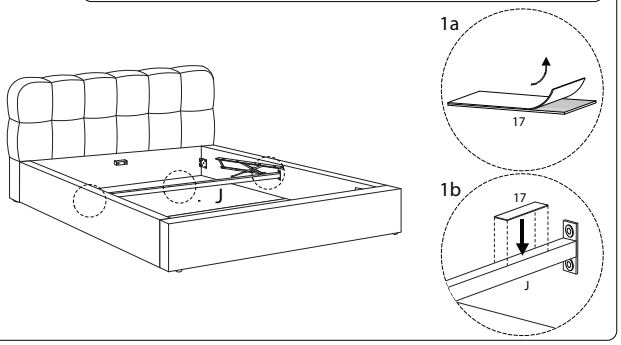

11

D1	H	2	6	7	8	9	10
x 1	x 2	M8 x 45 x 2	x 2	M8 x 2	M8 x 2	M8 x 1	x 1

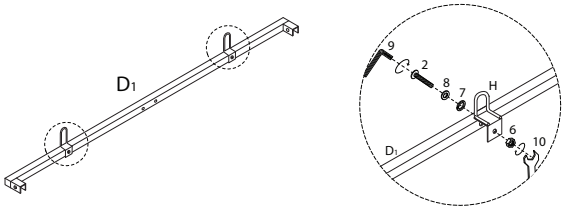

12

D1	G
x 1	x 1

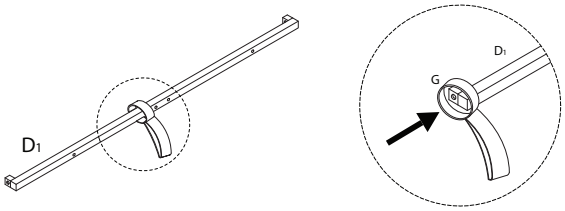

13

D2	2	6	7	8	9	10
x 2	M8 x 45 x 4	x 4	M8 x 4	M8 x 4	M8 x 1	x 1

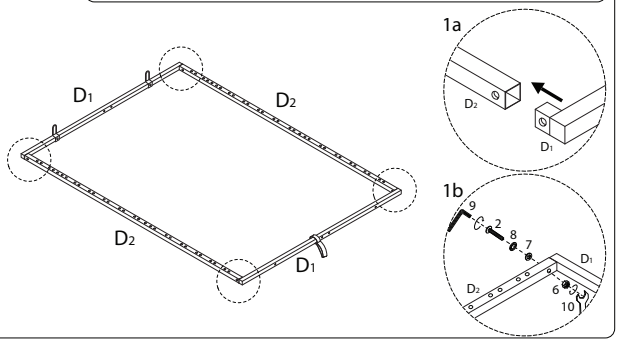

14

D3	2	6	7	8	9	10
x 1	M8 x 45 x 4	x 4	M8 x 4	M8 x 4	M8 x 1	x 1

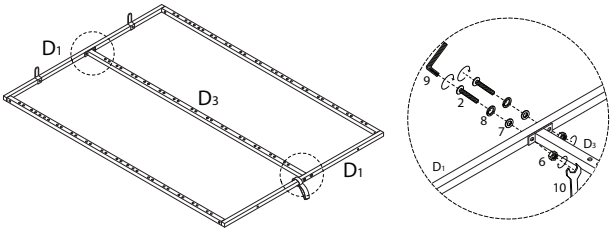

15

2	6	7	8	9	10
M8 x 45		M8	M8	M8	
x 4	x 4	x 4	x 4	x 1	x 1

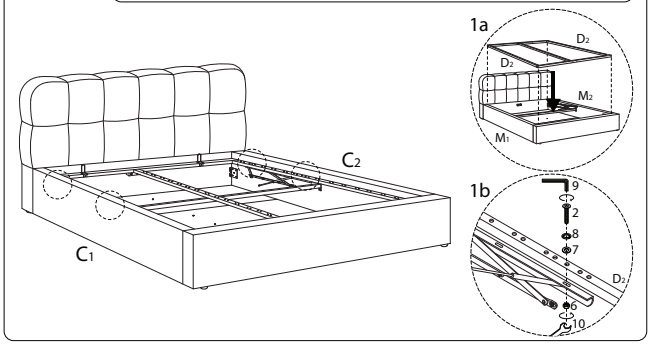

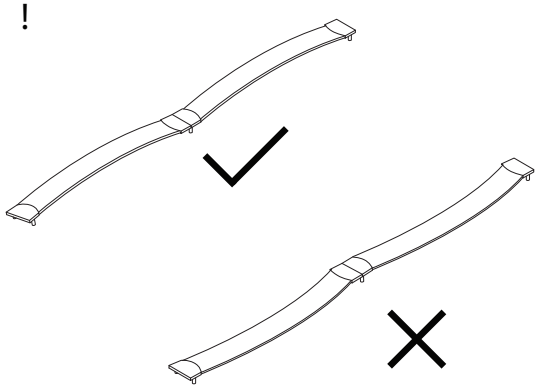

16 x 14

E	15	16
x 2	x 1	x 2

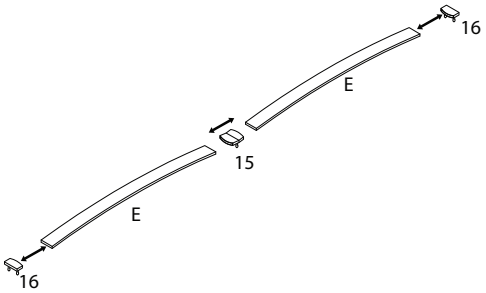

17

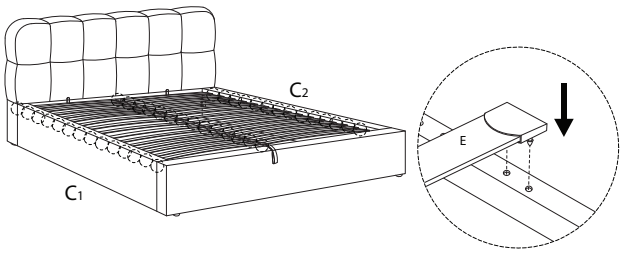

18
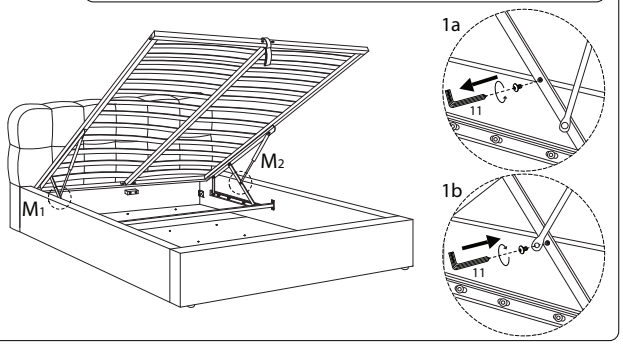
11
x 1